ANEXO II: PLANOS Y FICHAS DE LAS INSTALACIONES.

ANEXO II – PLANOS Y FICHAS

PLANOS Y FICHAS DE FUENTES.
PLANOS Y FICHAS DE MONUMENTOS.

PLANOS Y FICHAS FUENTES

ÍNDICE	CÓDIGO	FUENTE
0		PLANO GENERAL SITUACIÓN FUENTES
1	**F002**	PARQUE AMATE - PÉRGOLA
2	**F003**	AVENIDA DE CÁDIZ
3	**F004**	JARDINES CATALINA DE RIBERA
4	**F005**	PLAZA DE LA CONCORDIA
5	**F006**	PLAZA DE ESPAÑA
6	**F007**	GRAN PLAZA - PALMERA
7	**F008**	GRAN PLAZA - VERTICALES
8	**F009**	PLAZA DON JUAN DE AUSTRIA
9	**F010**	GLORIETA DE LOS MARINEROS
10	**F011**	BARRIADA DE PINEDA
11	**F012**	GLORIETA PLUS ULTRA
12	**F013**	AVENIDA DE PORTUGAL
13	**F014**	PUERTA JEREZ
14	**F015**	AVENIDA REINA MERCEDES
15	**F016**	PLAZA SAN FRANCISCO
16	**F017**	PLAZA SAN MARTIN DE PORRES
17	**F018**	BARRIADA VILLEGAS
18	**F019**	SANTA JUSTA
19	**F021**	JARDIN DEL TURRUÑUELO
20	**F022**	HISPANO AVIACIÓN
21	**F023**	PLAZA VIRGEN DE LOS REYES
22	**F025**	CRISTO DE LA EXPIRACIÓN - NORTE
23	**F026**	CRISTO DE LA EXPIRACIÓN - SUR
24	**F085**	AVENIDA MARIE CURIE - 1
25	**F086**	AVENIDA MARIE CURIE - 2
26	**F087**	AVENIDA MARIE CURIE - 3
27	**F088**	AVENIDA MARIE CURIE - 4
28	**F089**	AVENIDA MARIE CURIE - 5
29	**F090**	AVENIDA MARIE CURIE - 6
30	**F091**	AVENIDA MARIE CURIE - 7
31	**F095**	AVENIDA DEL CID - 1
32	**F096**	AVENIDA DEL CID - 2
33	**F097**	AVENIDA DEL CID - 3
34	**F098**	AVENIDA CARLOS V - 1
35	**F099**	AVENIDA CARLOS V - 2
36	**F100**	AVENIDA CARLOS V - 3
37	**F101**	DIEGO DE RIAÑO - 1
38	**F102**	DIEGO DE RIAÑO - 2
39	**F103**	DIEGO DE RIAÑO - 3
40	**F104**	AVENIDA PORTUGAL - 1
41	**F105**	AVENIDA PORTUGAL - 2
42	**F106**	AVENIDA PORTUGAL - 3

43	**F107**	PLAZA DE CUBA
44	**F113**	PLAZA DE LA MEDIA LUNA
45	**F114**	PILA DEL PATO
46	**F115**	JARDÍN DEL PALACIO - 1
47	**F116**	JARDÍN DEL PALACIO - 2
48	**F117**	JARDÍN DEL PALACIO - 3
49	**F118**	JARDÍN DE LA HISTORIA - ESTANQUES
50	**F119**	JARDÍN DE LA HISTORIA - ESTRELLA
51	**F121**	JARDÍN DE LA HISTORIA - ACEQUIAS
52	**F122**	FUENTE DE LA SOLIDARIDAD
53	**F123**	MONUMENTO A COLÓN
54	**F125**	PARQUE TORNEO
55	**F126**	GLORIETA DE SAN DIEGO
56	**F127**	ARCHIVO DE INDIAS
57	**F128**	PLAZA DE LA MAGDALENA
58	**F129**	PLAZA DE SANTA ISABEL
59	**F132**	PATIO DE BANDERAS
60	**F133**	PLAZA DE LA ALIANZA
61	**F134**	PLAZA DE DOÑA ELVIRA
62	**F142**	JOSE LAGUILLO
63	**F143**	GLORIETA TORREBLANCA
64	**F144**	ALAMEDA DE HÉRCULES - 1 - NORTE
65	**F145**	ALAMEDA DE HÉRCULES - CENTRAL
66	**F146**	ALAMEDA DE HÉRCULES - 2 - SUR
67	**F147**	JARDINES DE HÉRCULES
68	**F149**	JARDINES CRISTINA
69	**F150**	PLAZA DE CUBA - SOLAR
70	**F152**	MUELLE DE NUEVA YORK - 1
71	**F153**	MUELLE DE NUEVA YORK - 2
72	**F154**	MUELLE DE NUEVA YORK - 3
73	**F155**	MUELLE DE NUEVA YORK - 4
74	**F156**	MUELLE DE NUEVA YORK - 5
75	**F157**	MUELLE DE NUEVA YORK - 6
76	**F158**	MUELLE DE NUEVA YORK - 7
77	**F163**	RANILLA - 1 - SUR
78	**F164**	RANILLA - 2 - NORTE
79	**F165**	RANILLA - 3-4 - ESTE
80	**F166**	RANILLA - 5 - OESTE

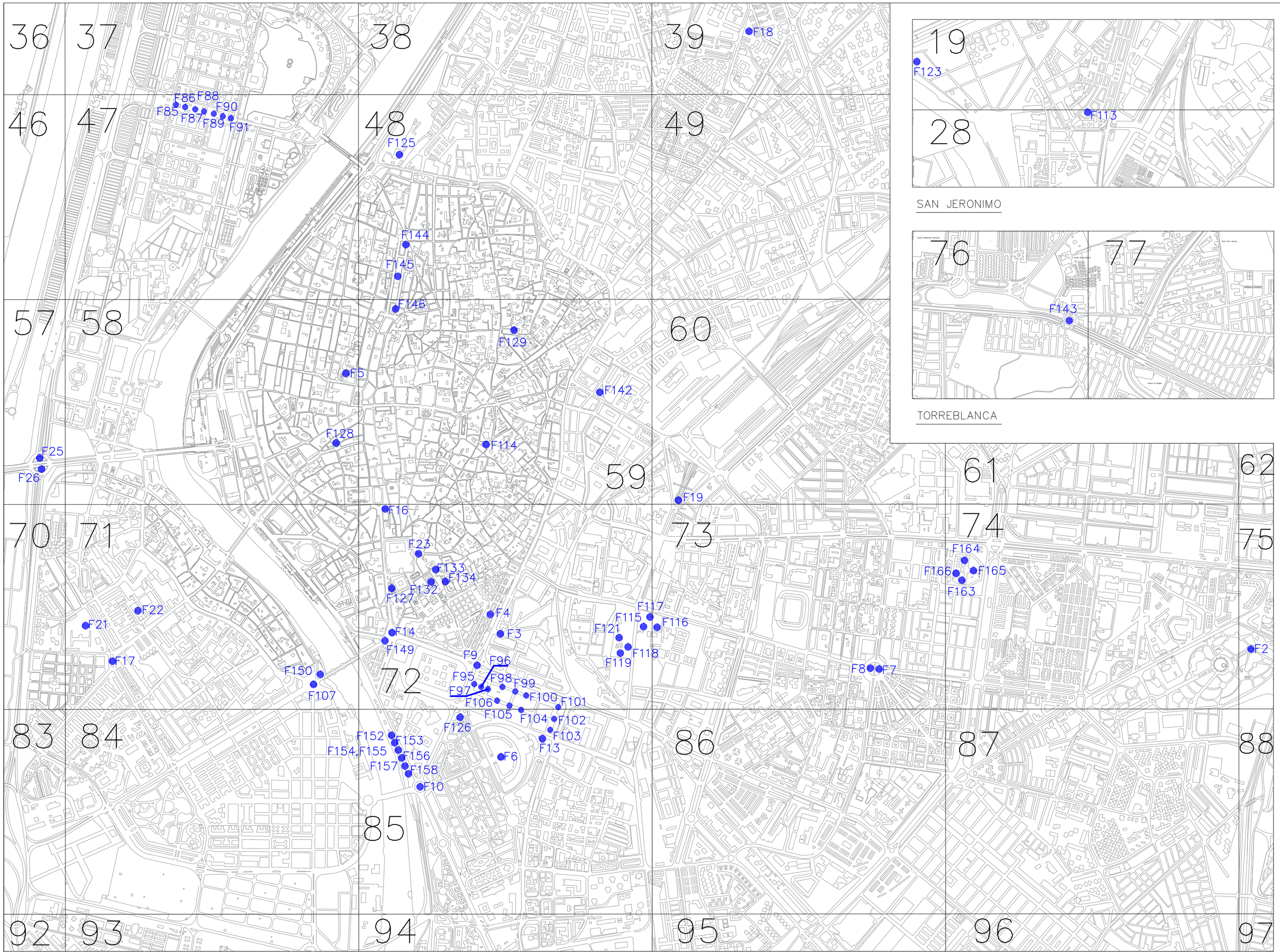

FUENTES: (Codigo fuente / nombre / nº cuadricula)

F2.- PARQUE AMATE - PERGOLA (75)
F3.- AVENIDA DE CADIZ (72)
F4.- JARDINES CATALINA DE RIBERA (71)
F5.- PLAZA DE LA CONCORDIA (58)
F6.- PLAZA DE ESPAÑA (85)
F7.- GRAN PLAZA - PALMERA (73)
F8.- GRAN PLAZA - VERTICALES (73)
F9.- PLAZA DON JUAN DE AUSTRIA (72)
F10.- GLORIETA DE LOS MARINEROS (85)
F11.- BARRIADA DE PINEDA (102)
F12.- GLORIETA PLUS ULTRA (101)
F13.- AVENIDA DE PORTUGAL (85)
F14.- PUERTA JEREZ (72)
F15.- AVENIDA REINA MERCEDES (101)
F16.- PLAZA SAN FRANCISCO (72)
F17.- PLAZA SAN MARTIN DE PORRES (71)
F18.- BARRIADA VILLEGAS (39)
F19.- SANTA JUSTA (60)
F21.- JARDIN DEL TURRIÑUELO (71)

F22.- HISPANO AVIACION (71)
F23.- PLAZA VIRGEN DE LOS REYES (72)
F25.- CRISTO DE LA EXPIRACION-NORTE (57)
F26.- CRISTO DE LA EXPIRACION-SUR (57)
F85.- MARIE CURIE-1 (47)
F86.- MARIE CURIE-2 (47)
F87.- MARIE CURIE-3 (47)
F88.- MARIE CURIE-4 (47)
F89.- MARIE CURIE-5 (47)
F90.- MARIE CURIE-6 (47)
F91.- MARIE CURIE-7 (47)
F95.- AVENIDA DEL CID-1 (72)
F96.- AVENIDA DEL CID-2 (72)
F97.- AVENIDA DEL CID-3 (72)
F98.- AVENIDA CARLOS V-1 (72)
F99.- AVENIDA CARLOS V-2 (72)
F100.- AVENIDA CARLOS V-3 (72)
F101.- DIEGO DE RIAÑO-1 (72)
F102.- DIEGO DE RIAÑO-2 (72)
F103.- DIEGO DE RIAÑO-3 (85)

F104.- AVENIDA DE PORTUGAL-1 (85)
F105.- AVENIDA DE PORTUGAL-2 (85)
F106.- AVENIDA DE PORTUGAL-3 (85)
F107.- PLAZA DE CUBA (71)
F113.- PLAZA DE LA MEDIA LUNA (28)
F114.- PILA DEL PATO (59)
F115.- JARDIN DEL PALACIO-1 (73)
F116.- JARDIN DEL PALACIO-2 (73)
F117.- JARDIN DEL PALACIO-3 (73)
F118.- JARDIN DE LA HISTORIA-ESTANQUES (72)
F119.- JARDIN DE LA HISTORIA-ESTRELLA (72)
F121.- JARDIN DE LA HISTORIA-ACEQUIAS (72)
F122.- FUENTE DE LA SOLIDARIDAD (123)
F123.- MONUMENTO A COLON (19)
F125.- PARQUE TORNEO (48)
F126.- GLORIETA DE SAN DIEGO (85)
F127.- ARCHIVO DE INDIAS (72)
F128.- PLAZA DE LA MAGDALENA (58)
F129.- PLAZA DE SANTA ISABEL (59)
F132.- PATIO BANDERA (72)

F133.- PLAZA DE LA ALIANZA (72)
F134.- PLAZA DOÑA ELVIRA (72)
F142.- JOSE LAGUILLO (59)
F143.- GLORIETA TORREBLANCA (76)
F144.- ALAMEDA DE HERCULES 1 - NORTE (48)
F145.- ALAMEDA DE HERCULES - CENTRAL (48)
F146.- ALAMEDA DE HERCULES 2 - SUR (59)
F147.- JARDINES DE HERCULES (119)
F149.- JARDINES DE CRISTINA (72)
F150.- PLAZA DE CUBA (SOLAR) (71)
F152.- MUELLE DE NUEVA YORK-1 (85)
F153.- MUELLE DE NUEVA YORK-2 (85)
F154.- MUELLE DE NUEVA YORK-3 (85)
F155.- MUELLE DE NUEVA YORK-4 (85)
F156.- MUELLE DE NUEVA YORK-5 (85)
F157.- MUELLE DE NUEVA YORK-6 (85)
F158.- MUELLE DE NUEVA YORK-7 (85)
F163.- RANILLA - 1- SUR (74)
F164.- RANILLA - 2 - NORTE (74)

F165.- RANILLA - 3 - 4 - ESTE (74)
F166.- RANILLA - 5 - OESTE (74)

Gerencia de Urbanismo

FUENTES Y MONUMENTOS DE SEVILLA
SERVICIO DE ALUMBRADO PUBLICO

FUENTES PUBLICAS LUMINOSAS E
INSTALACIONES DE ALUMBRADO MONUMENTAL DE LA CIUDAD

PLANO	HOJA	ESCALA
UBICACIÓN DE FUENTES	----	1:20000

FECHA: AGOSTO-19 REFERENCIA: GENERAL F_M

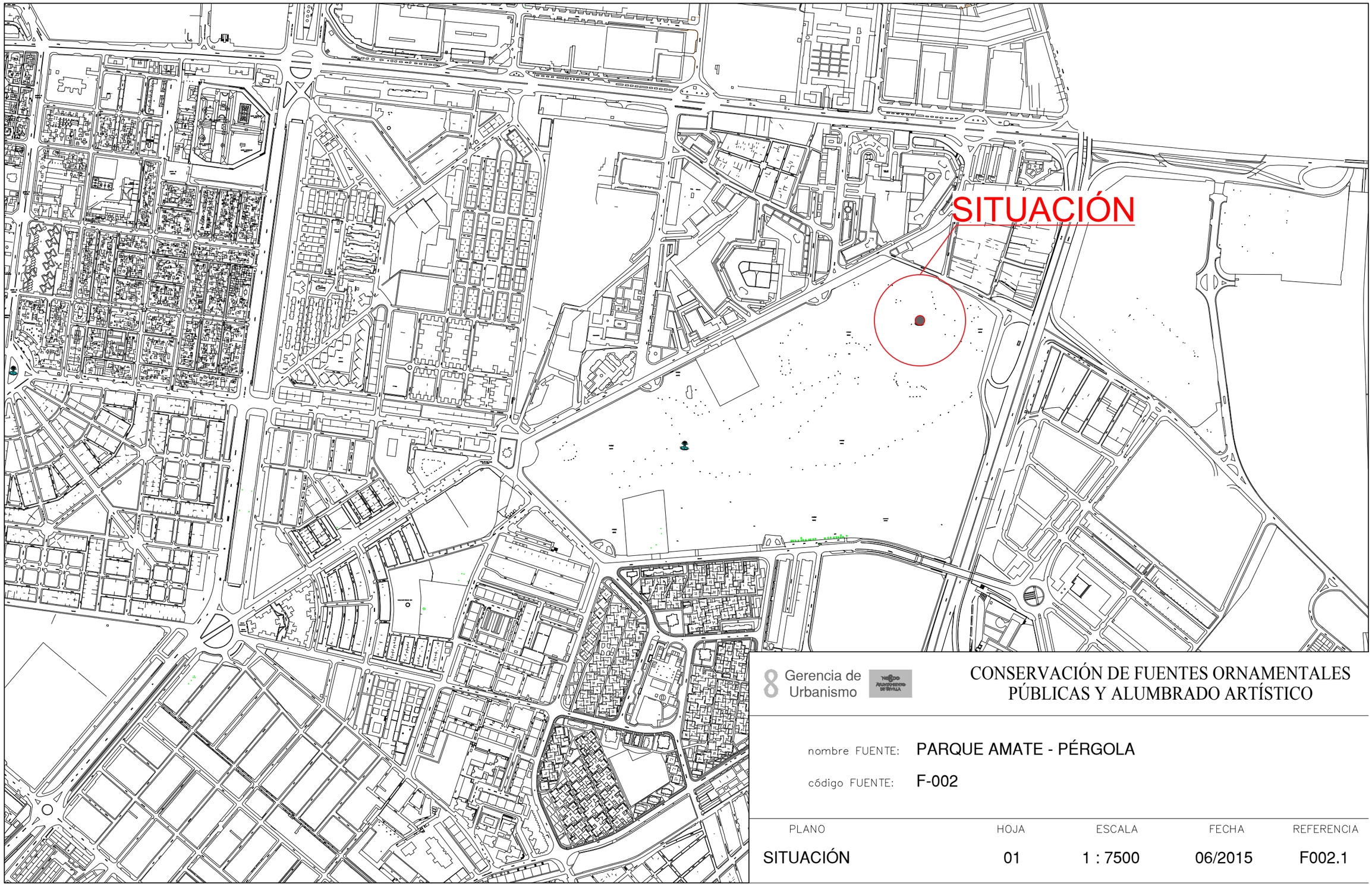

8 Gerencia de Urbanismo

CONSERVACIÓN DE FUENTES ORNAMENTALES PÚBLICAS Y ALUMBRADO ARTÍSTICO

nombre FUENTE: PARQUE AMATE - PÉRGOLA

código FUENTE: F-002

PLANO	HOJA	ESCALA	FECHA	REFERENCIA
SITUACIÓN	01	1 : 7500	06/2015	F002.1

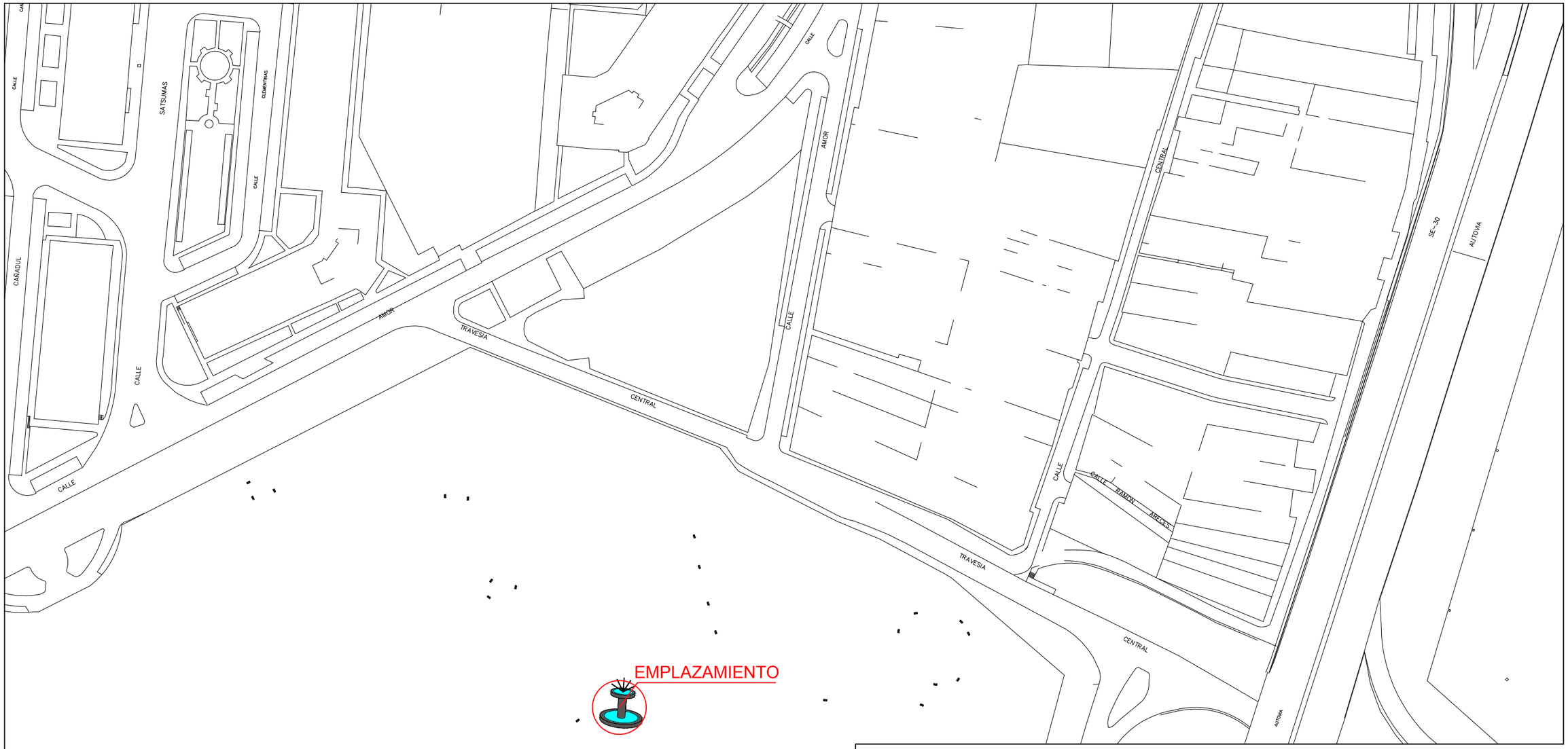

Gerencia de Urbanismo

CONSERVACIÓN DE FUENTES ORNAMENTALES PÚBLICAS Y ALUMBRADO ARTÍSTICO

nombre FUENTE: PARQUE AMATE - PÉRGOLA

código FUENTE: F-002

PLANO	HOJA	ESCALA	FECHA	REFERENCIA
EMPLAZAMIENTO	01	1 : 1500	11/2015	F002.2

PLANTA GENERAL

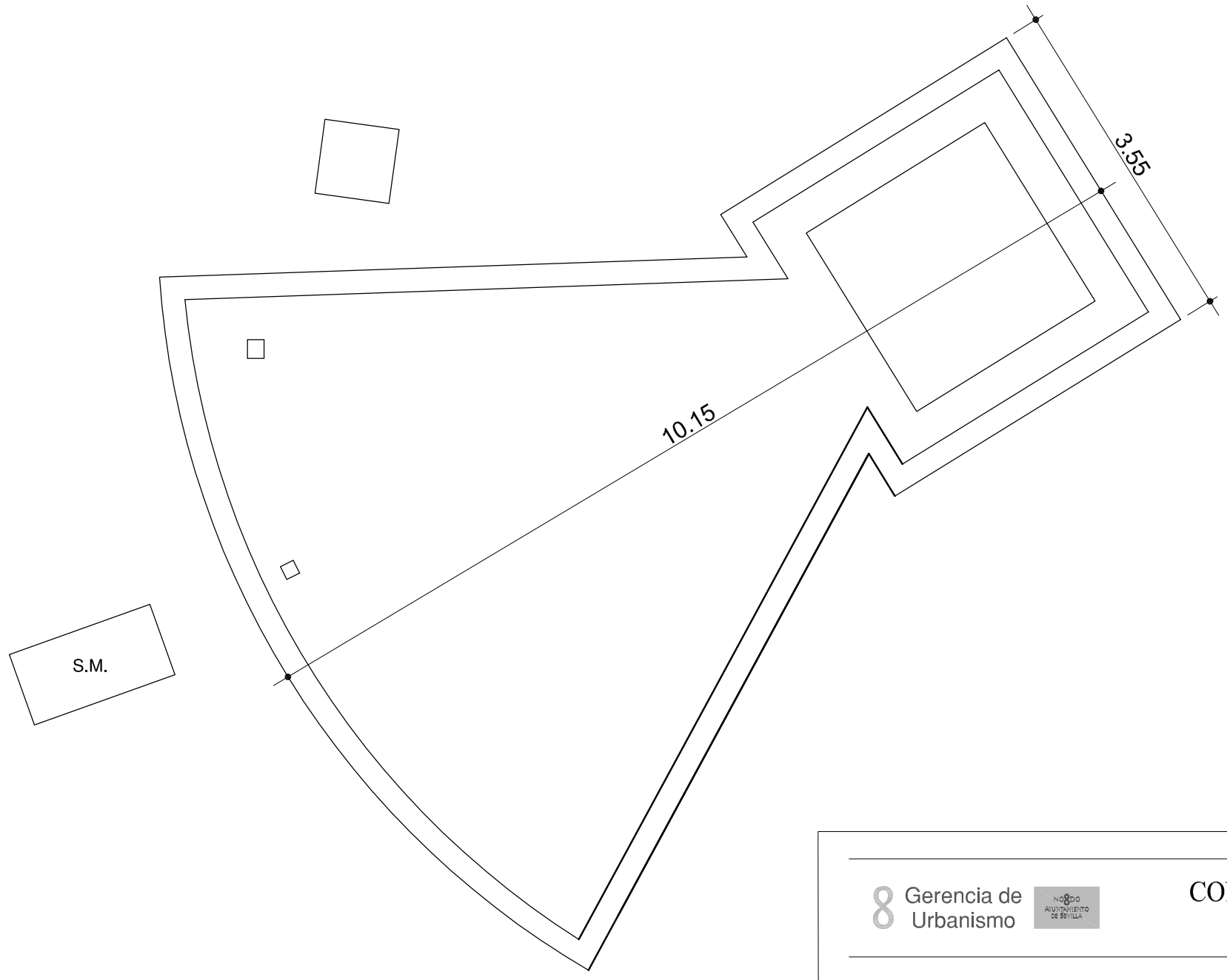

F.C.M.	FOSO COLECTOR MOTOR	A.A.A.	ARQUETA APORTE AGUA
A.D.	ARQUETA DESAGÜE	S.M.	SALA MAQUINA

Gerencia de Urbanismo

CONSERVACIÓN DE FUENTES ORNAMENTALES PÚBLICAS Y ALUMBRADO ARTÍSTICO

nombre FUENTE: PARQUE AMATE, PÉRGOLA

código FUENTE: F002

PLANO	HOJA	ESCALA	FECHA	REFERENCIA
PLANTA	01	1:60	01/2019	F002.3

ALZADOS

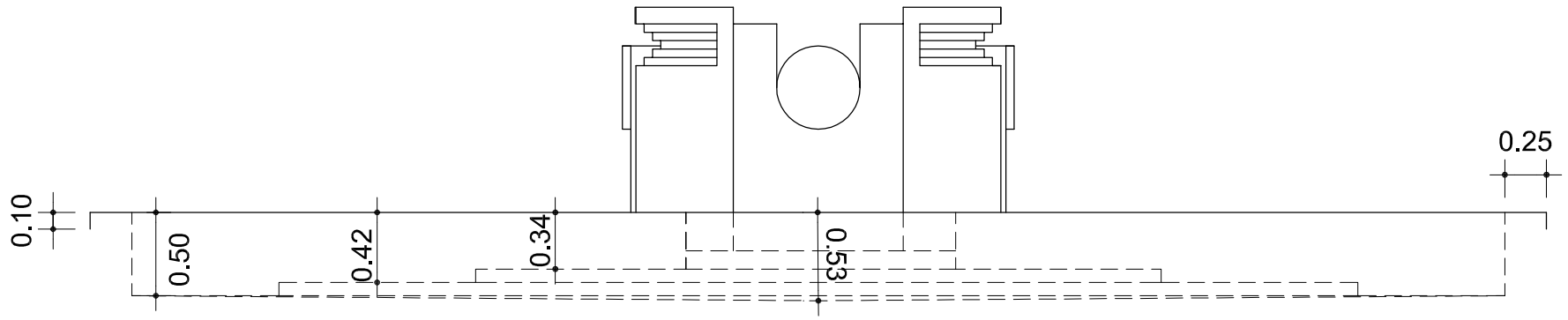

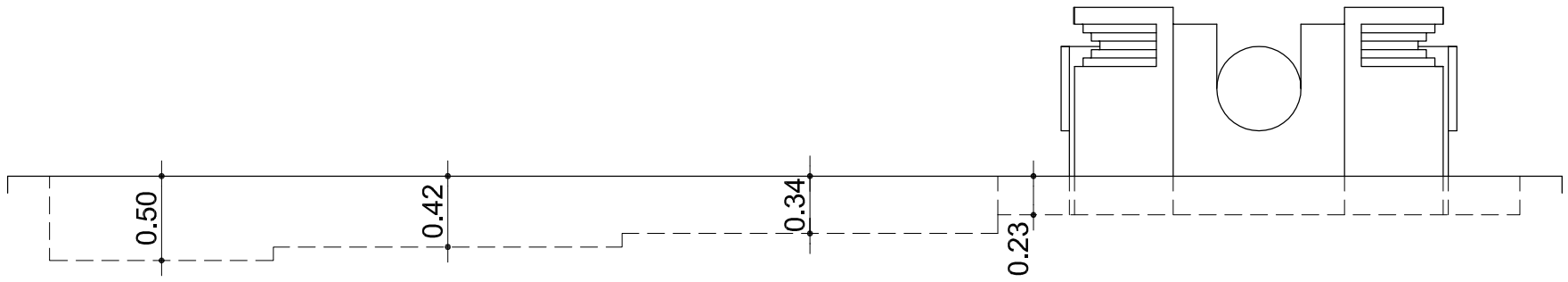

Gerencia de Urbanismo

NOMBRE AYUNTAMIENTO DE SEVILLA

CONSERVACIÓN DE FUENTES ORNAMENTALES PÚBLICAS Y ALUMBRADO ARTÍSTICO

nombre FUENTE: PARQUE AMATE, PÉRGOLA

código FUENTE: F002

PLANO	HOJA	ESCALA	FECHA	REFERENCIA
ALZADO	01	1:40	01/2018	F002.4

PLANTA HIDRÁULICA

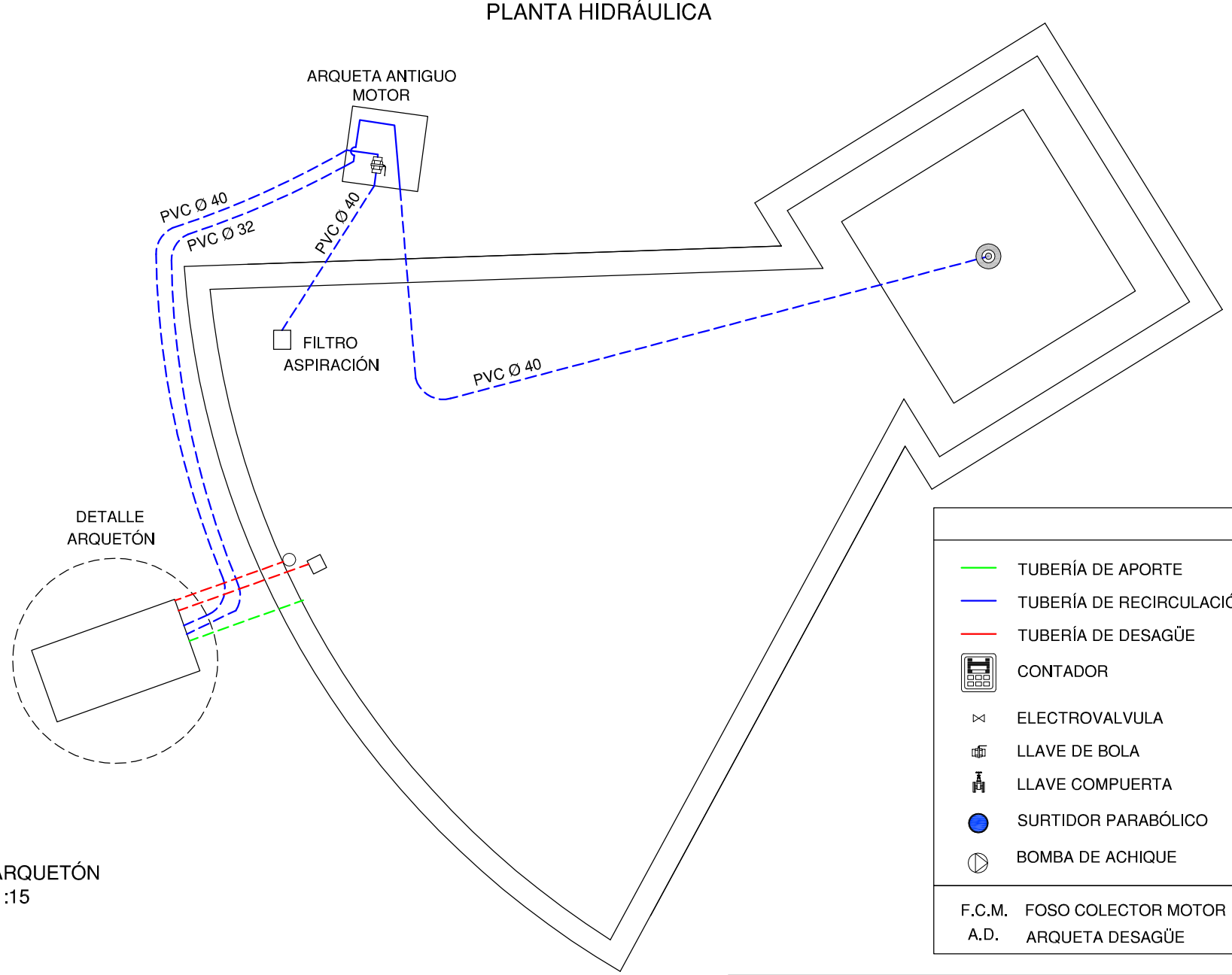

DETALLE ARQUETÓN
E=1:15

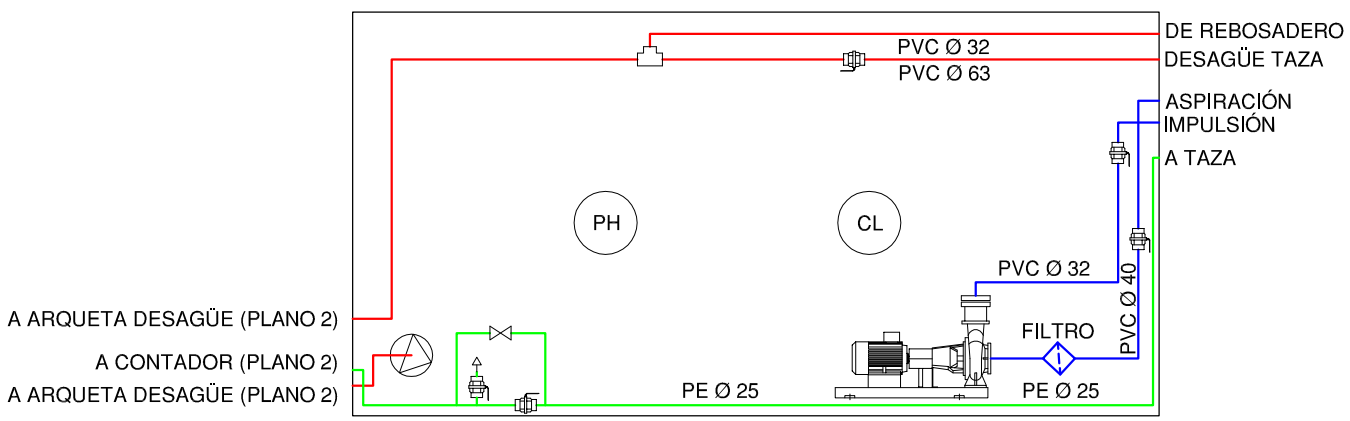

LEYENDA

- TUBERÍA DE APORTE
- TUBERÍA DE RECIRCULACIÓN
- TUBERÍA DE DESAGÜE
- CONTADOR
- ELECTROVALVULA
- LLAVE DE BOLA
- LLAVE COMPUERTA
- SURTIDOR PARABÓLICO
- BOMBA DE ACHIQUE
- SURTIDOR PULVERIZADOR
- SURTIDOR VERTICAL
- GRIFO
- LLAVE SELECTORA
- BRIDA UNIÓN
- VÁLVULA REGULADORA DE PRESIÓN
- MANOMETRO
- BOMBA RECIRCULACIÓN
- DEPÓSITO CL / PH
- BOYA

F.C.M. FOSO COLECTOR MOTOR
A.D. ARQUETA DESAGÜE
A.A.A. ARQUETA AGUA APORTE
S.M. SALA MAQUINA

Gerencia de Urbanismo

CONSERVACIÓN DE FUENTES ORNAMENTALES PÚBLICAS Y ALUMBRADO ARTÍSTICO

nombre FUENTE: PARQUE AMATE, PÉRGOLA

código FUENTE: F002

PLANO	HOJA	ESCALA	FECHA	REFERENCIA
HIDRÁULICO	01/02	1:60	01/2019	F002.5

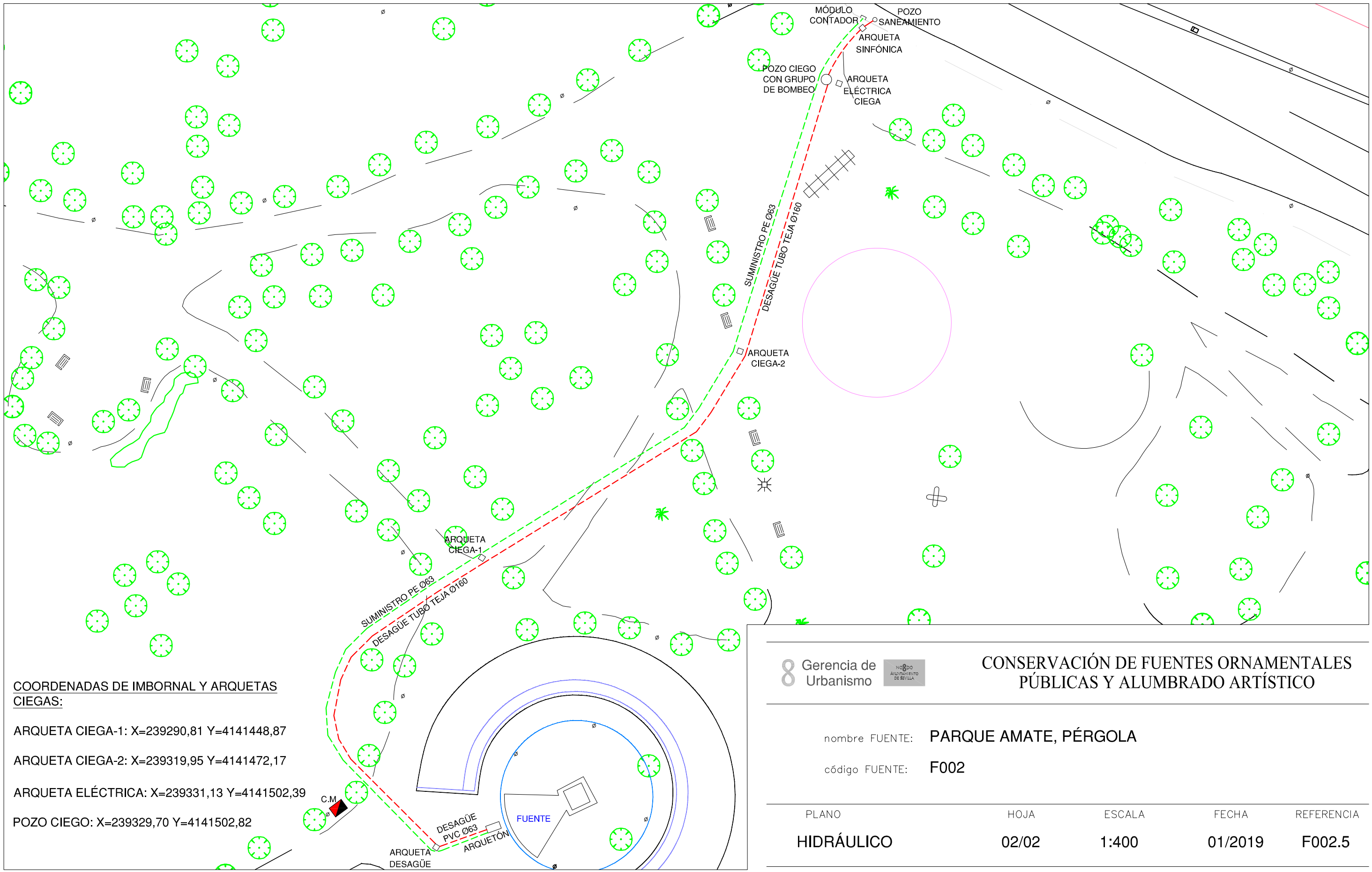

COORDENADAS DE IMBORNAL Y ARQUETAS CIEGAS:

ARQUETA CIEGA-1: X=239290,81 Y=4141448,87

ARQUETA CIEGA-2: X=239319,95 Y=4141472,17

ARQUETA ELÉCTRICA: X=239331,13 Y=4141502,39

POZO CIEGO: X=239329,70 Y=4141502,82

Gerencia de Urbanismo

CONSERVACIÓN DE FUENTES ORNAMENTALES PÚBLICAS Y ALUMBRADO ARTÍSTICO

nombre FUENTE: PARQUE AMATE, PÉRGOLA

código FUENTE: F002

PLANO	HOJA	ESCALA	FECHA	REFERENCIA
HIDRÁULICO	02/02	1:400	01/2019	F002.5

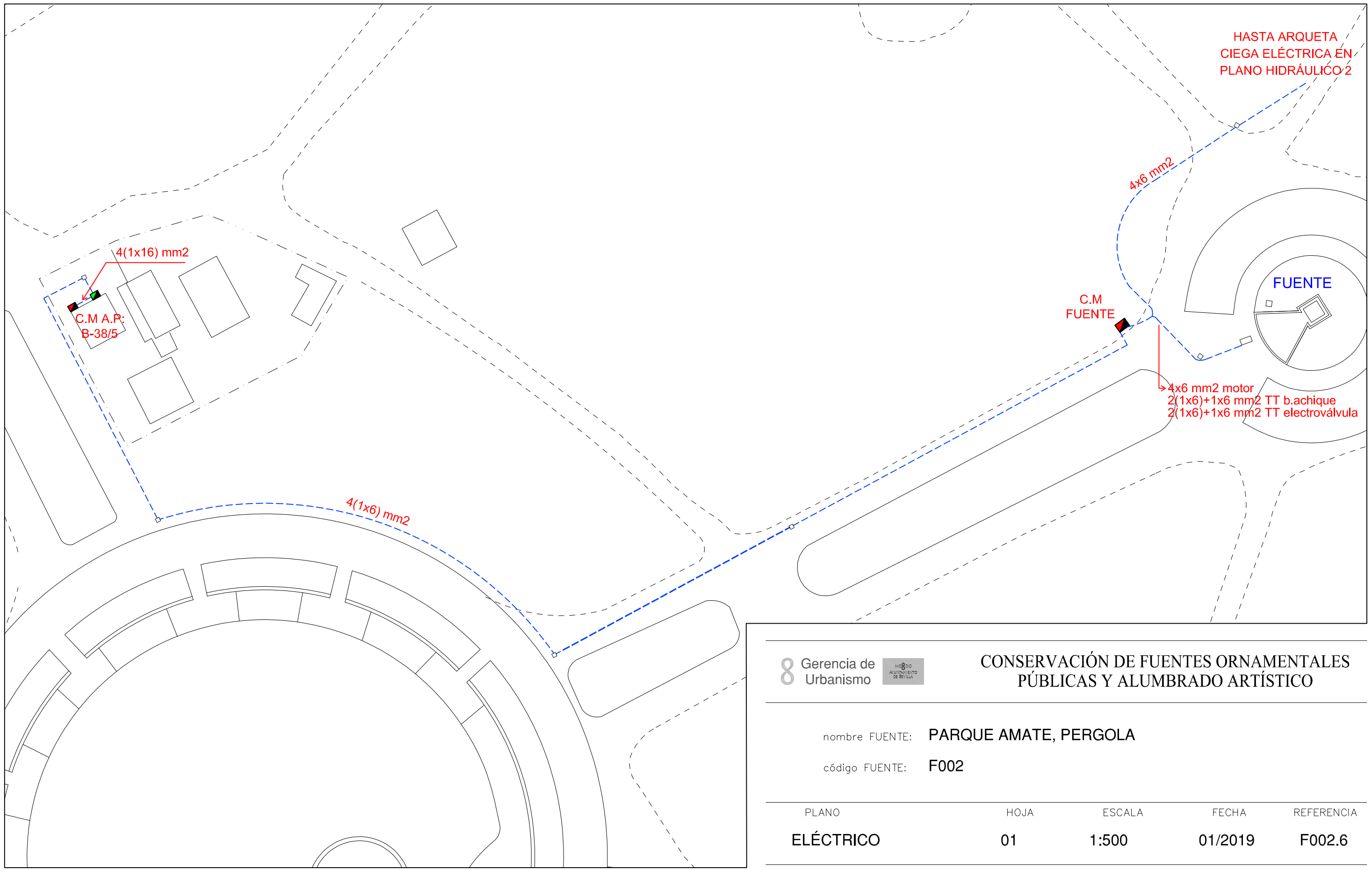

8 Gerencia de Urbanismo

CONSERVACIÓN DE FUENTES ORNAMENTALES PÚBLICAS Y ALUMBRADO ARTÍSTICO

nombre FUENTE: PARQUE AMATE, PERGOLA

código FUENTE: F002

PLANO	HOJA	ESCALA	FECHA	REFERENCIA
ELÉCTRICO	01	1:500	01/2019	F002.6

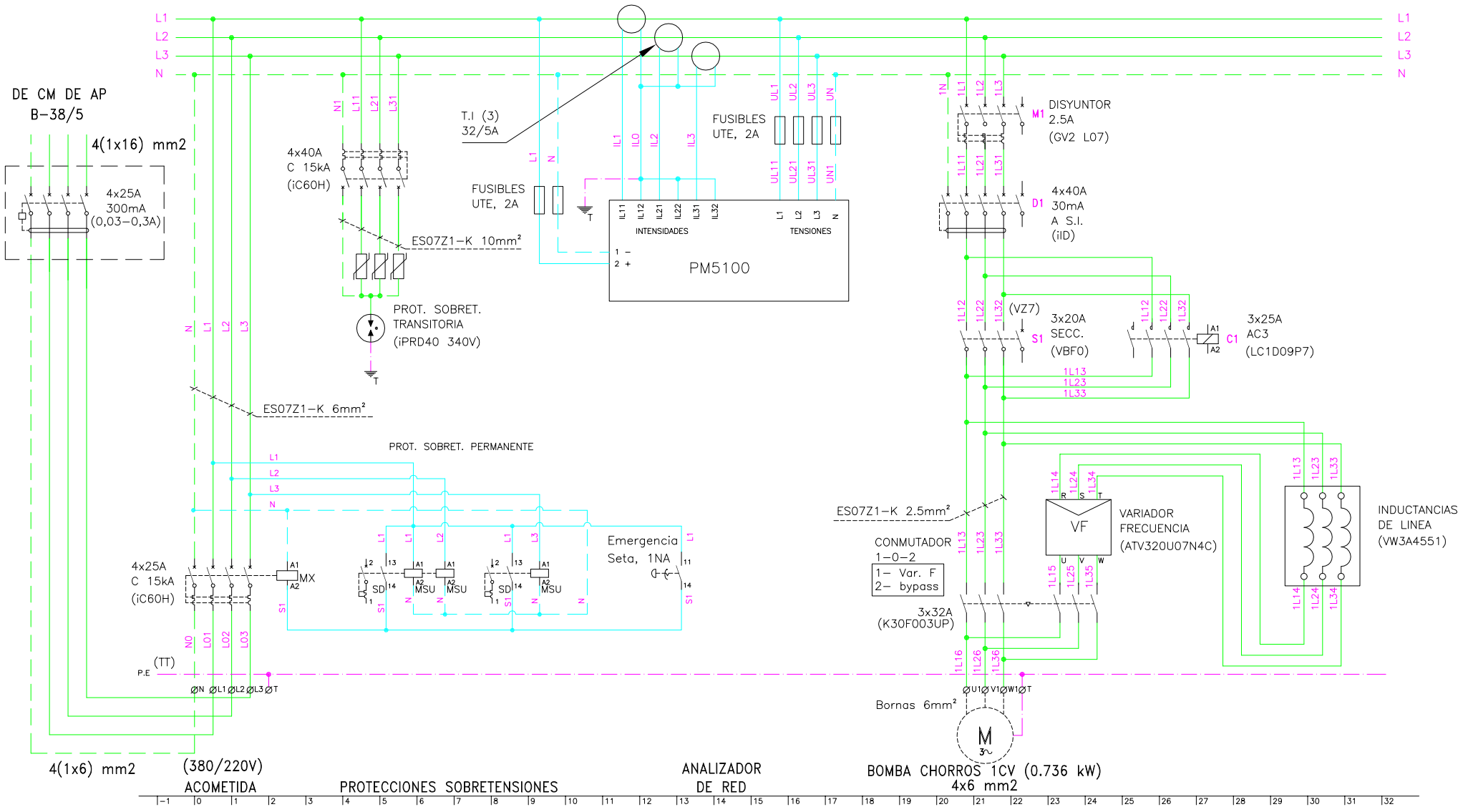

Gerencia de Urbanismo

CONSERVACIÓN DE FUENTES ORNAMENTALES PÚBLICAS Y ALUMBRADO ARTÍSTICO

nombre FUENTE: PARQUE AMATE - PERGOLA

código FUENTE: F-002

PLANO	HOJA	ESCALA	FECHA	REFERENCIA
ESQUEMA UNIFILAR	01/03	S/D	12/2018	F002.7

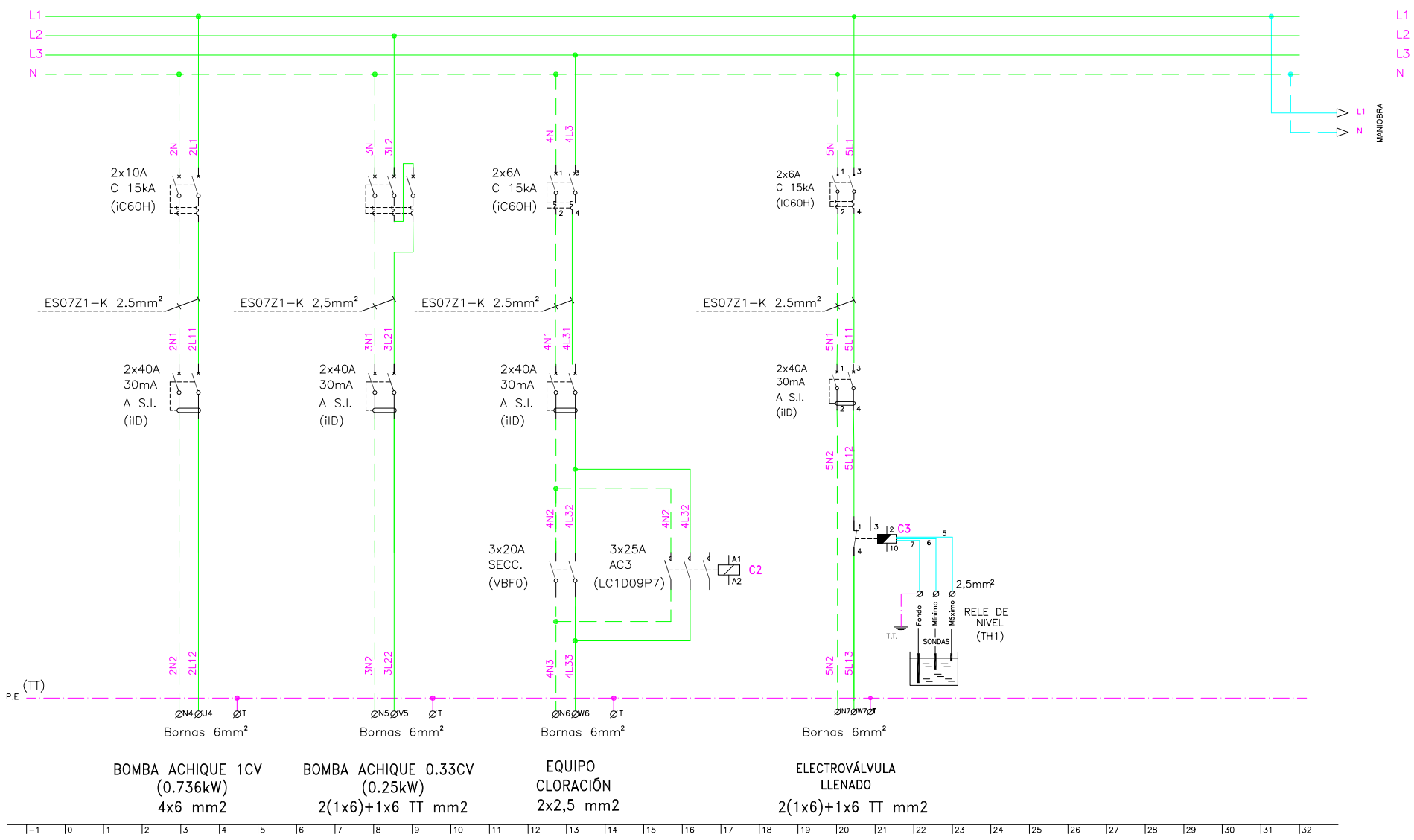

Gerencia de Urbanismo

CONSERVACIÓN DE FUENTES ORNAMENTALES PÚBLICAS Y ALUMBRADO ARTÍSTICO

nombre FUENTE: PARQUE AMATE - PERGOLA

código FUENTE: F-002

PLANO	HOJA	ESCALA	FECHA	REFERENCIA
ESQUEMA UNIFILAR	02/03	S/D	12/2018	F002.7

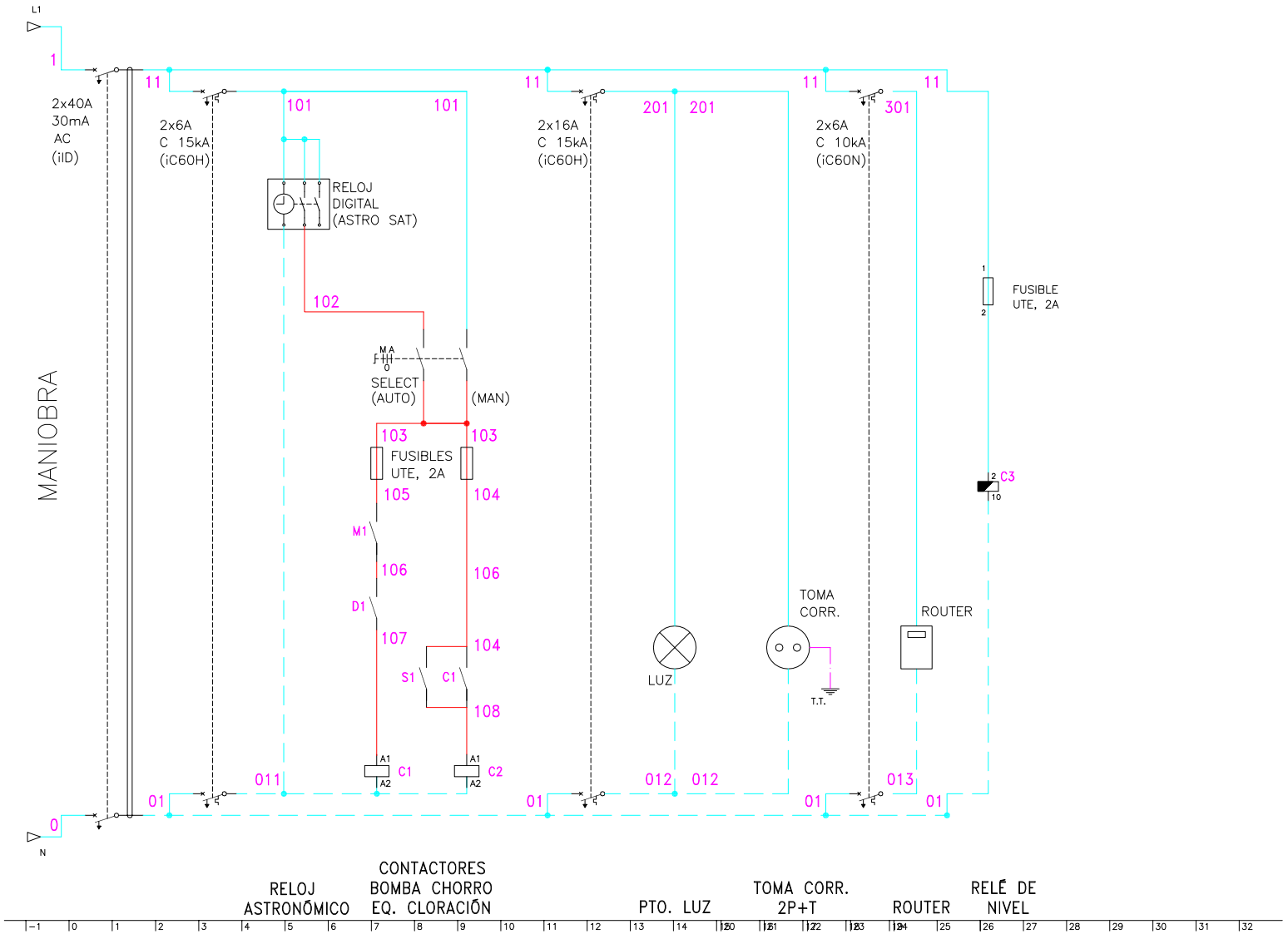

Gerencia de Urbanismo

CONSERVACIÓN DE FUENTES ORNAMENTALES PÚBLICAS Y ALUMBRADO ARTÍSTICO

nombre FUENTE: PARQUE AMATE - PERGOLA

código FUENTE: F-002

PLANO	HOJA	ESCALA	FECHA	REFERENCIA
ESQUEMA UNIFILAR	03/03	S/D	12/2018	F002.7

FICHA COMPONENTES FUENTE

Fuente	F002 PARQUE AMATE PERGOLA

Alumbrado	Tipo	Potencia	Tensión	Cantidad
Lámpara				
Proyector				

Motores	Vertical	B. Achique pozo	B. Achique arqueta
Marca/Modelo	BLOCH/ST 100-1T	ESPA DRAIN 100MA	EBARA OPTIMA MS
Tipo	Horizontal	Sumergible	Sumergible
Potencia	1 CV/0,74 KW	1 CV/0,7 Kw	0,33 CV/0,25 Kw
Tensión	III-230/400 V	I-230 V	I-230 V
Intensidad	3,4/2 A	3,1 A	1,9 A
Arranque	Directo	Directo	Directo
Veloc x anemo			
Compens cosφ	Cond individual	Cond individual	Cond individual
Caudal	20÷90 l/m	75÷300 l/m	20÷150 l/m
Altura	32,5÷25 mca	9÷1,5 mca	7÷1,5 mca
Cantidad	1	1	1

	Marca/Modelo	Fecha instalación	Depositos quimicos	Volumen
Sist cloración	Controller 10	oct-18	en arqueta	25 L

Surtidores	Marca / Modelo	Diámetro/conexión	Cantidad	Material
Verticales	Especial	Ø 15 mm - 1/2" M	1	PVC

Control nivel	Sondas nivel	☑
	Válvula flotador	☐
	Sin control	☐
	Sonda motor	☐

Contador de agua			Volumen agua vaso
	Marca	CONTAZARA	
	Número	4122765	7 m³
	Calibre		

	Material	Cantidad	Volumen	Fecha renovacion
Filtro aspiración	acero inoxidable	1		
Filtro de arena				

Observaciones:	COORDENADAS POZO CIEGO: X=239331,13 Y=4141502,39

GERENCIA DE URBANISMO (AYUNTAMIENTO DE SEVILLA)

CONSERVACIÓN DE FUENTES Y MONUMENTOS	GMU	PARTE DE INSPECCIÓN CENTRO DE MANDO Y PROTECCIÓN DE FUERZA	FECHA	HOJA
			06/11/18	1 DE 1

IDENTIFICACIÓN

SITUACIÓN REAL C.M.: PARQUE AMATE - PERGOLA COORD.X: 239124.16 COORD. Y: 4141424.85

CENTRO DE MANDO Nº: F002 **SUMINISTRO Nº:**

PLACA DE IDENTIFICACIÓN: F002/75 **TENSIÓN DE SUMINISTRO CONTRATO:** 380-220 V

POTENCIA INSTALADA: 1.69 Kw **POTENCIA CONTRATADA:**

TOMA DE VALORES

CONTADOR DE ACTIVA Nº **LECTURA:** kWh

CONTADOR DE REACTIVA Nº **LECTURA:** kVARh

	HORA	R-S	S-T	R-T	R-N	S-N	T-N
TENSIÓN DIURNA EN VACÍO (V):		386	384	386	223	223	222
TENSIÓN NOCTURNA EN CARGA 100% (V):		388	385	387	223	223	222

	HORA	R	S	T	N
INTENSIDAD LINEA GENERAL EN CARGA 100% (A):		4.2	2.3	2.3	3

	HORA	R	S	T	GENERAL
FACTOR DE POTENCIA:		1	1	1	1

CORRIENTE DE FUGA GENERAL(mA):	0.8

CIRCUITOS DE SALIDA	INTENSIDAD POR FASE				PROTECCIONES	CONDUCTORES	AISLAMIENTO MΩ				FACTOR DE POTENCIA				TIPO DE ARRANQUE
NUMERO Y DESIGNACIÓN	R	S	T	N	TIPO/CALIBRE	SECCIÓN mm²	R	S	T	N	R	S	T	MEDIA	
MOTOR	1.6	1.5	1.5		DISYUNTOR 2.5A	4x6	33	34	35		0.98	0.98	0.98	0.98	VARIADOR
B.ACHIQUE 1CV (POZO)	3			3	2x10 A	4x6	∞			∞	0.92			0.92	DIRECTO
B.ACHIQUE 0.33CV (ARQUETA)			0.1	0.1	DISYUNTOR 1-1.6A	2(1x6)+1x6 TT			∞	∞			0.98	0.98	DIRECTO

CARACTERÍSTICAS DEL C.M.

CAJA ACOMETIDA: TIPO: FUSIBLES: **DERIVACIÓN INDIVIDUAL:** TIPO: 0.6 / 1kV SECCIÓN: 4 (1x6) mm2

ARMARIO: TIPO: ORMAZABAL SISTEMA DE FIJACIÓN: SUELO DIMENSIONES: 130x100 cm

EQ. MED. DIRECTA: **EQ. MED. INDIRECTA: Rel. de transformación;**

PROTECCIÓN GENERAL: TIPO: TERMICO MARCA: SCHNEIDER CALIBRE: 4x25 A

TOMA DE CORRIENTE: SI **PUNTO DE LUZ:** SI **INT. TOMA CORR. Y PL:**

RELOJ: MARCA Y MODELO: ORBIS ASTRO NOVA CITY Nº SERIE: VERSIÓN:

CONMUTADORES MANIOBRA: INT. NOMIN: 20 A

PROTECCION CIR. MANIOBRA: DIFERENCIAL: 2x40 A 30mA TÉRMICO: 2x6 A

CONMUTADORES FUERZA: TIPO: ROTATIVO Nº: 1 / 2 INT. NOMINAL: 30 / 20 A MARCA: SCHNEIDER

CONTACTORES ARRANQUE DIRECTO: TIPO: LC1D09 Nº: 1 INT. NOMINAL: 25 A MARCA: SCHNEIDER PROTECCIÓN TERMICA REARMABLE: 1 - 1.6 A

CONTACTORES ARRANCADOR E-Δ: TIPO: Nº: INT. NOMINAL: MARCA: PROTECCIÓN TERMICA REARMABLE:

CONTACTORES VARIADOR FRECUENCIA: TIPO: LC1D09 Nº: 1 INT. NOMINAL: 25 A MARCA: SCHNEIDER PROTECCIÓN TERMICA REARMABLE: 2.5 A

CONTACTORES BATERIA CONDENSADORES: TIPO: Nº: INT. NOMINAL: MARCA: PROTECCIÓN TERMICA REARMABLE:

INT. DIFERENCIALES: Nº 1 / 4 POLO: 4 / 2 SENSIBIL.: 30mA INT. NOMINAL: 40 A MARCA: SCHNEIDER

SISTEMA DE TELEGESTIÓN: TIPO: MARCA ROUTER: Nº TARJETA: PIN:

ANALIZADOR DE RED: MARCA: SCHNEIDER MODELO: PM5100 **VOLTÍMETRO/AMPERÍMETRO:**

PROTECCIÓN CONTRA SOBRETENSIONES: MARCA: SCHNEIDER TIPO: iPRD40

VARIADORES DE FRECUENCIA: MARCA: SCHNEIDER TIPO: ATV32OUO7N4C POTENCIA: 0.75 Kw

ANEMÓMETRO: MARCA: TIPO:

TOMA DE TIERRA: SECCIÓN: 35 mm2 RESISTENCIA: 4.5 Ω LATIGUILLOS PUERTAS: SI

BATERIA CONDENSADORES: Nº INT. NOMINAL: MARCA: PROTECCION: POTENCIA:

GENERAL

REVISIÓN ELÉCTRICA: CABLEADOS: BORNAS Y CONEXIONES: CONTACTORES:

LIMPIEZA GENERAL: EXTERIOR ARMARIO: INTERIOR: ELEMENTOS EXTRAÑOS: CABLEADO:

CONTACTORES: OTROS COMPONENTES: PRODUCTO LIMPIADOR: AIRE COMPRIMIDO: HIDRÓFUGO:

ENGRASE: CANDADOS: BISAGRAS: CONTACTORES: OTROS:

REPASO CHAPA Y PINTURA: ABOLLADURAS: ÓXIDO: AJUSTES DE PUERTAS: PINTURA:

ESTANQUEIDAD: ORIFICIOS DE TUBOS ENTRADA Y SALIDA: OTRAS ABERTURAS EN LA CHAPA:

O.C.A.: FAVORABLE: CONDICIONADA: DENEGADA: PRÓXIMA REVISIÓN: GRUPO:

OBSERVACIONES

-SE ALIMENTA DE C.M DE A.P B-38/5

-COORDENADAS ARQUETA CIEGA-1: X=239290,81 Y=4141448,87

-COORDENADAS ARQUETA CIEGA-2: X=239319,95 Y=4141472,17

-COORDENADAS ARQUETA ELECTRICA: X=239331,13 Y=4141502,39

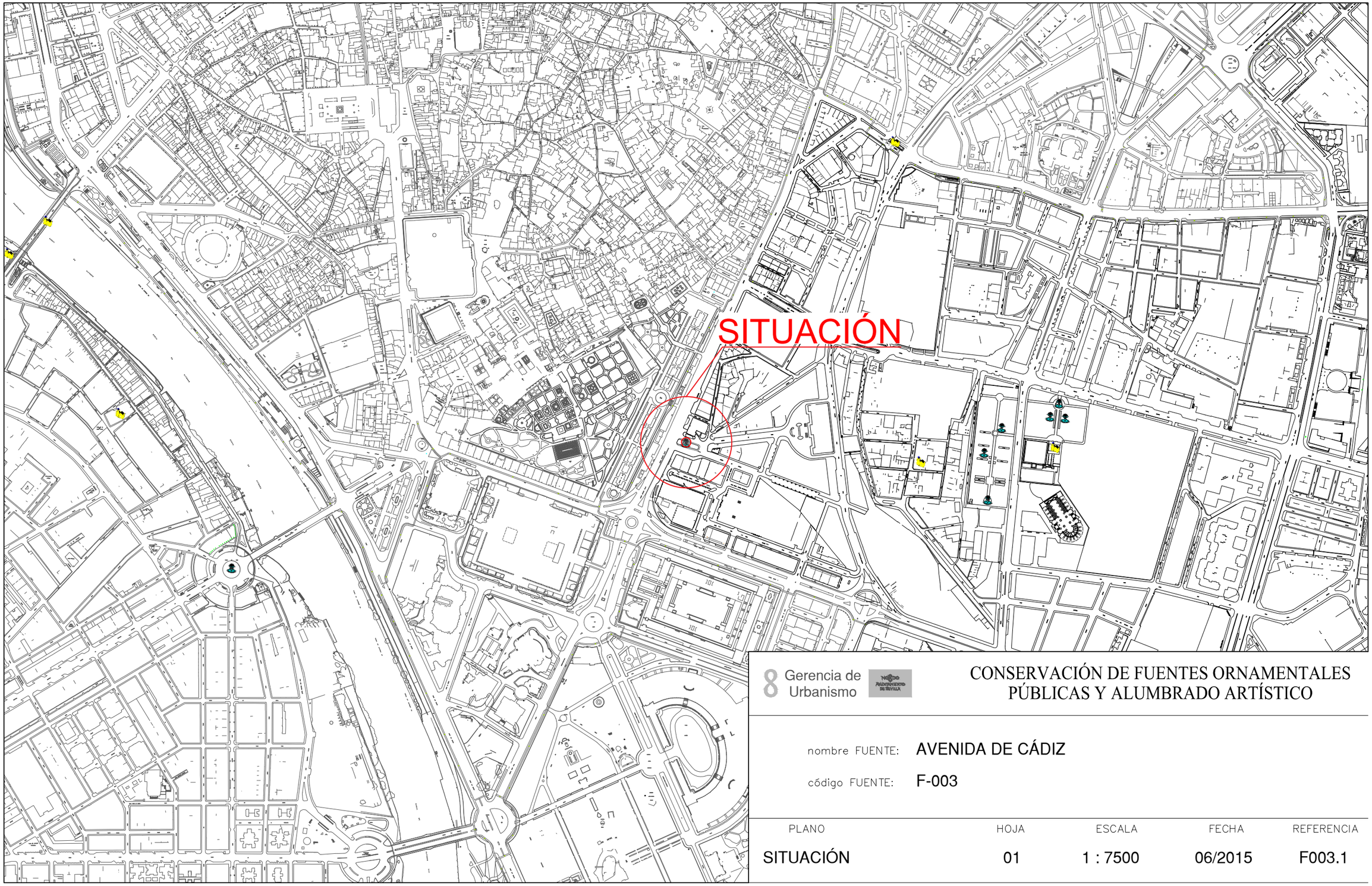

8 Gerencia de Urbanismo

CONSERVACIÓN DE FUENTES ORNAMENTALES PÚBLICAS Y ALUMBRADO ARTÍSTICO

nombre FUENTE: AVENIDA DE CÁDIZ

código FUENTE: F-003

PLANO	HOJA	ESCALA	FECHA	REFERENCIA
SITUACIÓN	01	1 : 7500	06/2015	F003.1

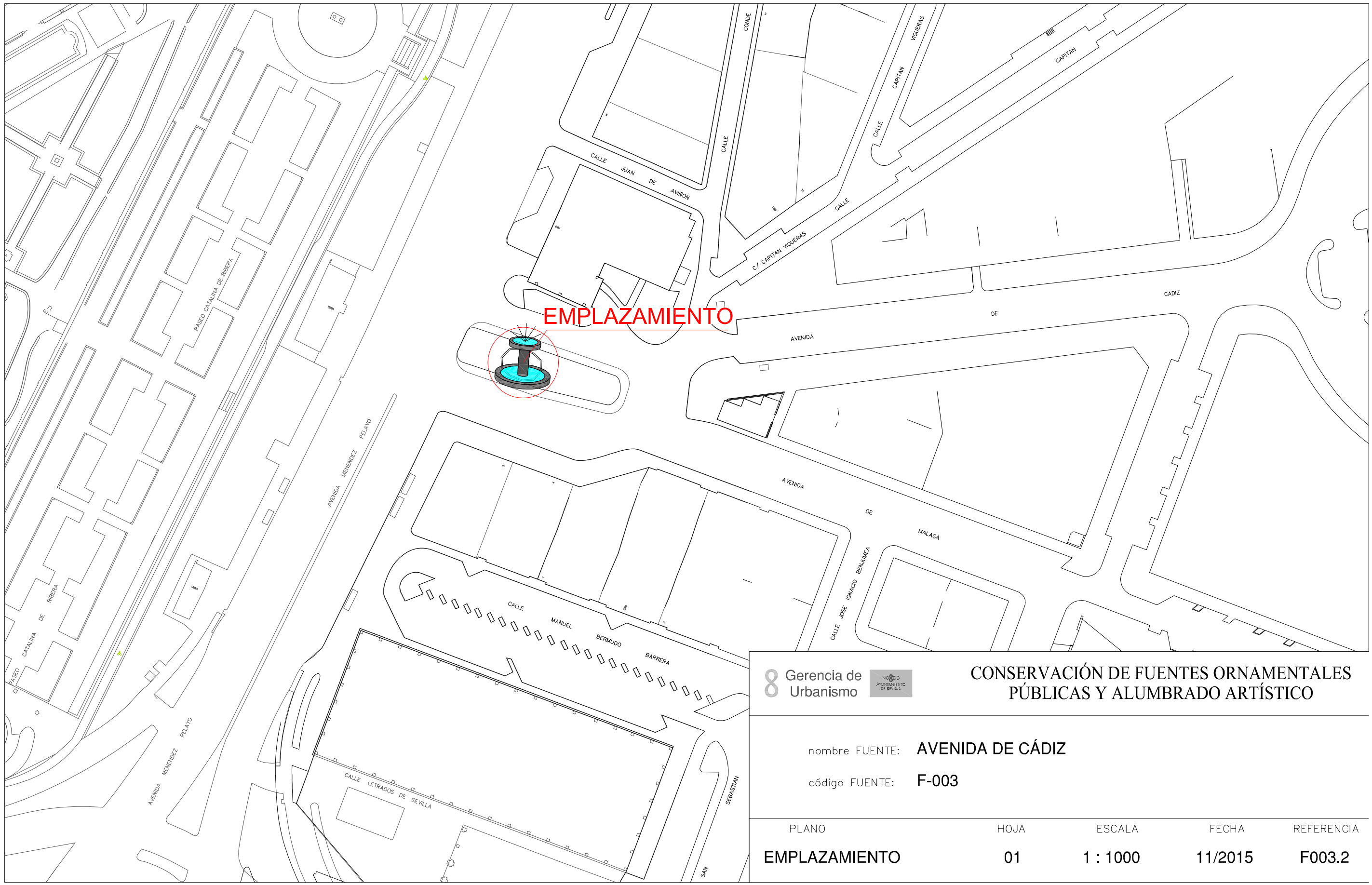

Gerencia de Urbanismo

Ayuntamiento de Sevilla

CONSERVACIÓN DE FUENTES ORNAMENTALES PÚBLICAS Y ALUMBRADO ARTÍSTICO

nombre FUENTE: AVENIDA DE CÁDIZ

código FUENTE: F-003

PLANO	HOJA	ESCALA	FECHA	REFERENCIA
EMPLAZAMIENTO	01	1 : 1000	11/2015	F003.2

PLANTA GENERAL

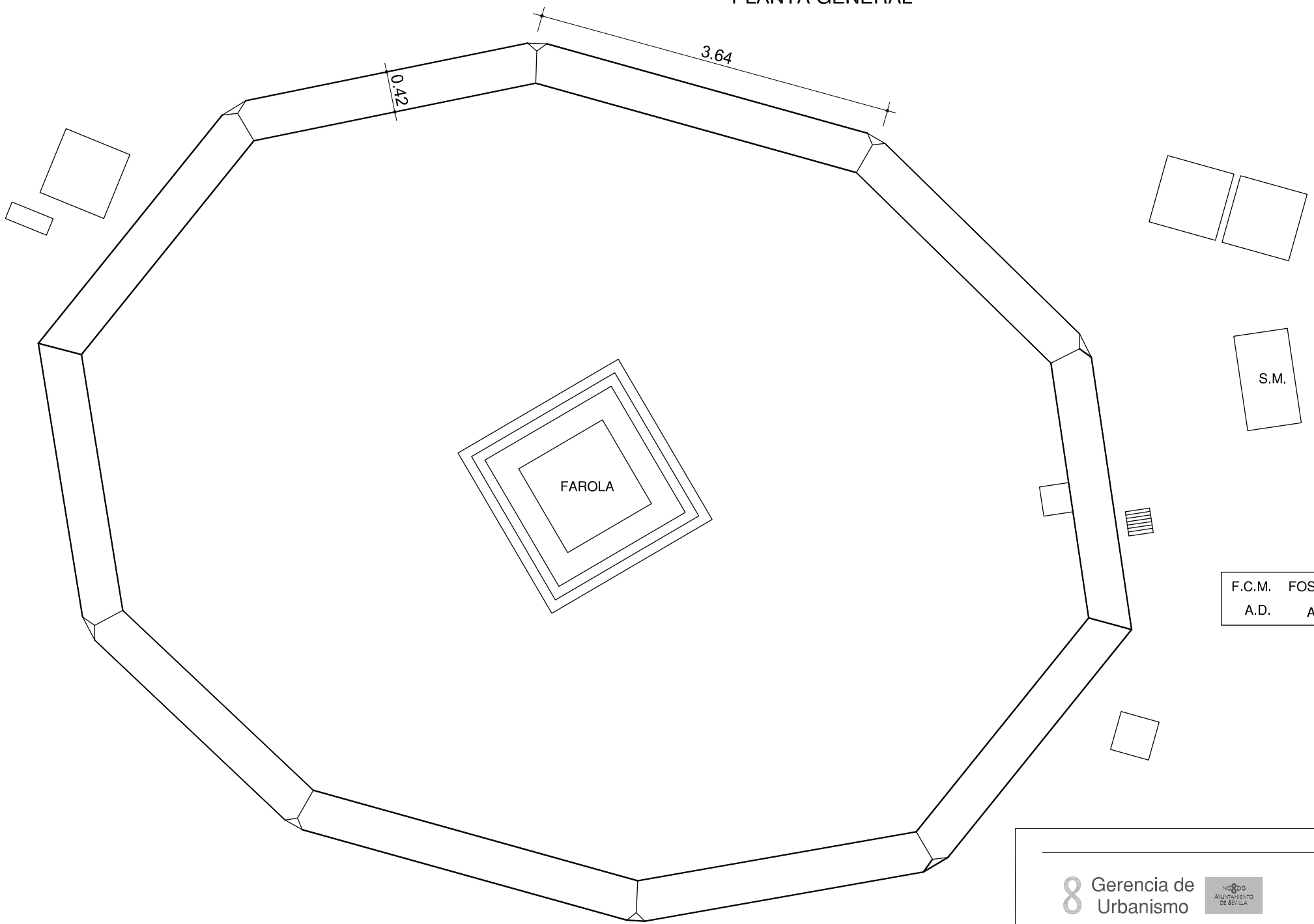

F.C.M.	FOSO COLECTOR MOTOR	A.A.A.	ARQUETA AGUA APORTE
A.D.	ARQUETA DESAGÜE	S.M.	SALA MAQUINA

Gerencia de Urbanismo

Excmo. Ayuntamiento de Sevilla

CONSERVACIÓN DE FUENTES ORNAMENTALES PÚBLICAS Y ALUMBRADO ARTÍSTICO

nombre FUENTE: AVENIDA DE CADIZ

código FUENTE: F-003

PLANO	HOJA	ESCALA	FECHA	REFERENCIA
PLANTA	01	1:60	12/2015	F003.3

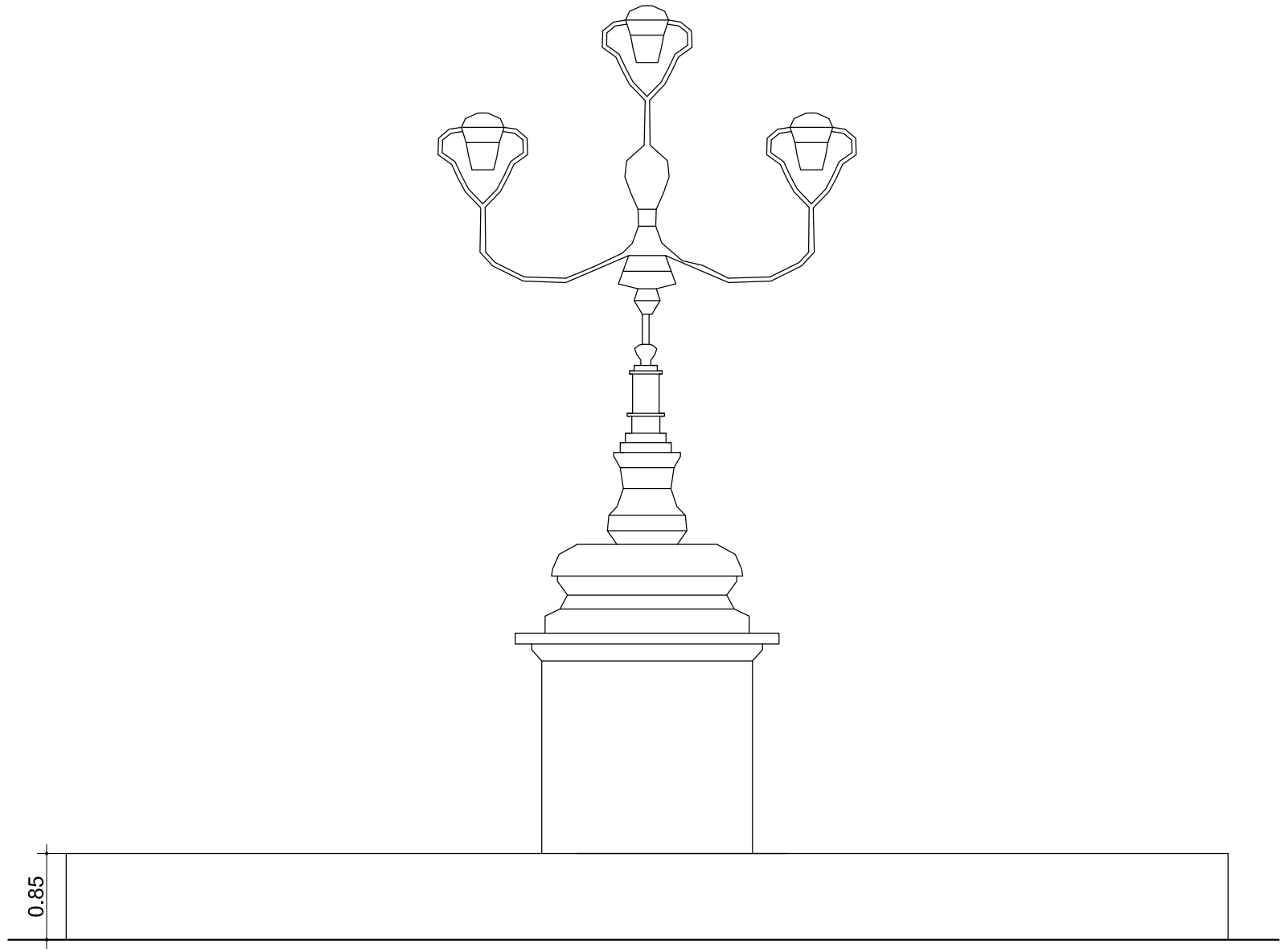

ALZADO

Gerencia de Urbanismo

CONSERVACIÓN DE FUENTES ORNAMENTALES PÚBLICAS Y ALUMBRADO ARTÍSTICO

nombre FUENTE: AVENIDA DE CADIZ

código FUENTE: F-003

PLANO	HOJA	ESCALA	FECHA	REFERENCIA
ALZADO	01	1:60	12/2015	F003.4

PLANTA HIDRÁULICA

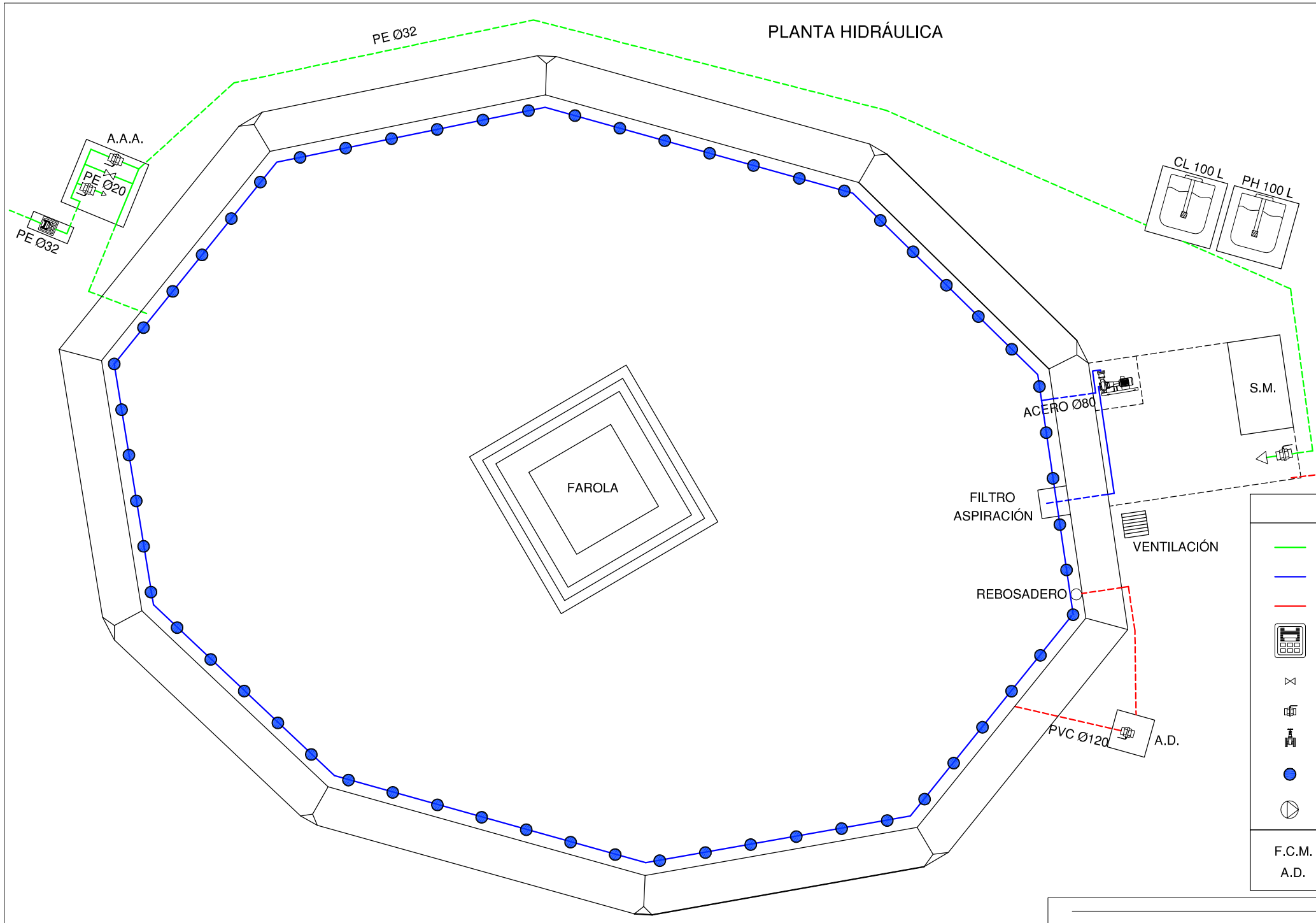

LEYENDA

- TUBERÍA DE APORTE
- TUBERÍA DE RECIRCULACIÓN
- TUBERÍA DE DESAGÜE
- CONTADOR
- ELECTROVALVULA
- LLAVE DE BOLA
- LLAVE COMPUERTA
- SURTIDOR PARABÓLICO
- BOMBA DE ACHIQUE
- SURTIDOR PULVERIZADOR
- SURTIDOR VERTICAL
- GRIFO
- LLAVE SELECTORA
- BRIDA UNIÓN
- VÁLVULA REGULADORA DE PRESIÓN
- MANOMETRO
- BOMBA RECIRCULACIÓN
- DEPÓSITO CL / PH
- BOMBA RECIRCULACIÓN

F.C.M. FOSO COLECTOR MOTOR
A.D. ARQUETA DESAGÜE
A.A.A. ARQUETA AGUA APORTE
S.M. SALA MAQUINA

Gerencia de Urbanismo

CONSERVACIÓN DE FUENTES ORNAMENTALES PÚBLICAS Y ALUMBRADO ARTÍSTICO

nombre FUENTE: AVENIDA DE CADIZ

código FUENTE: F-003

PLANO	HOJA	ESCALA	FECHA	REFERENCIA
HIDRÁULICO	01	1:50	01/2016	F003.5

PLANTA ELÉCTRICA

LEYENDA
PAR-38 INCANDESCENTE 80W
BAJO CONSUMO 5W
SONDA NIVEL
SONDA MOTOR
AISLAMIENTO 0'6 / 1kV
AISLAMIENTO 750 V
F.C.M. FOSO COLECTOR MOTOR
A.D. ARQUETA DESAGÜE
A.A.A. ARQUETA AGUA APORTE
S.M. SALA MAQUINA

NOTA:

Cada proyector esta alimentado por un cable de aislamiento 0'6 / 1kV y sección 2x2,5 mm2.

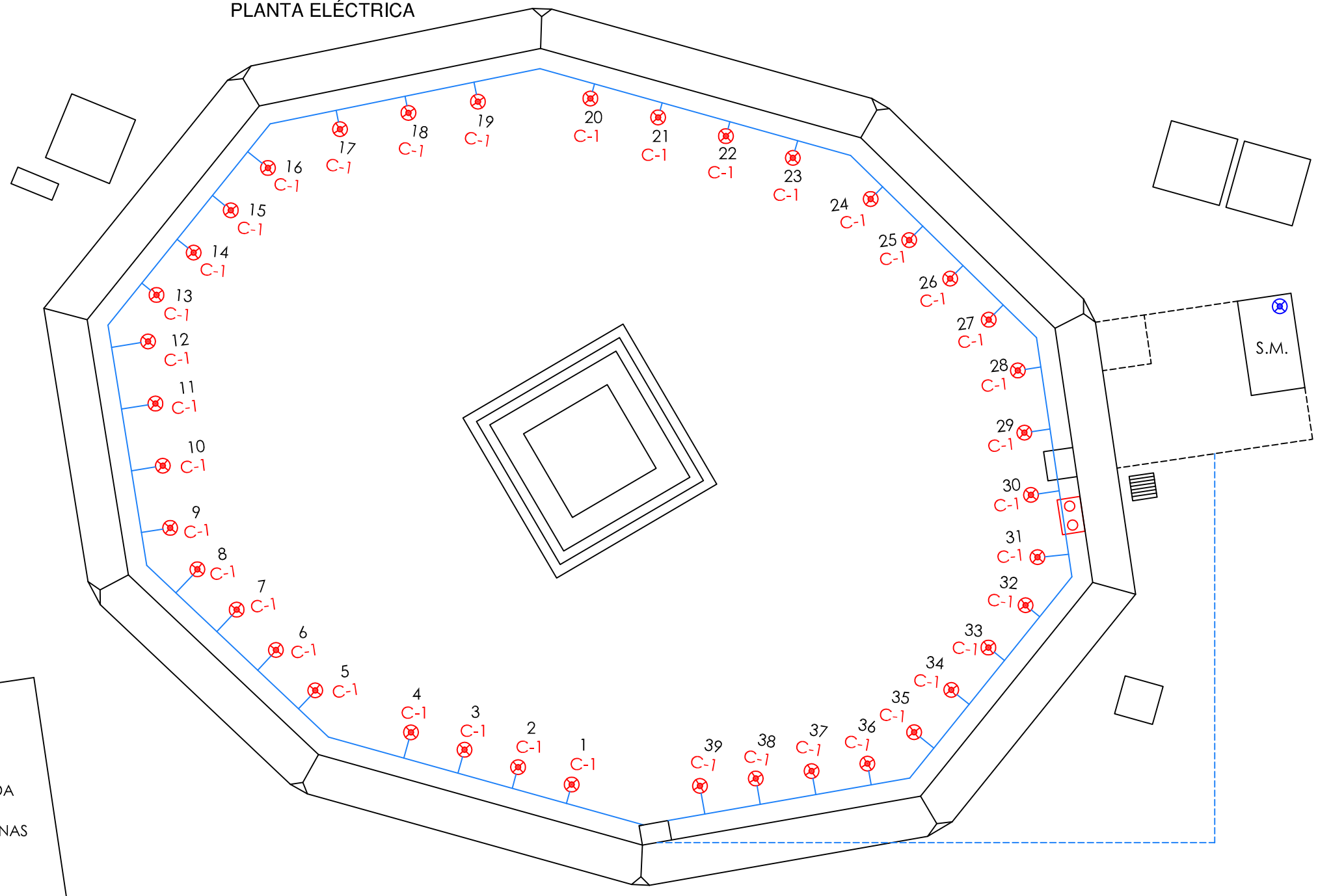

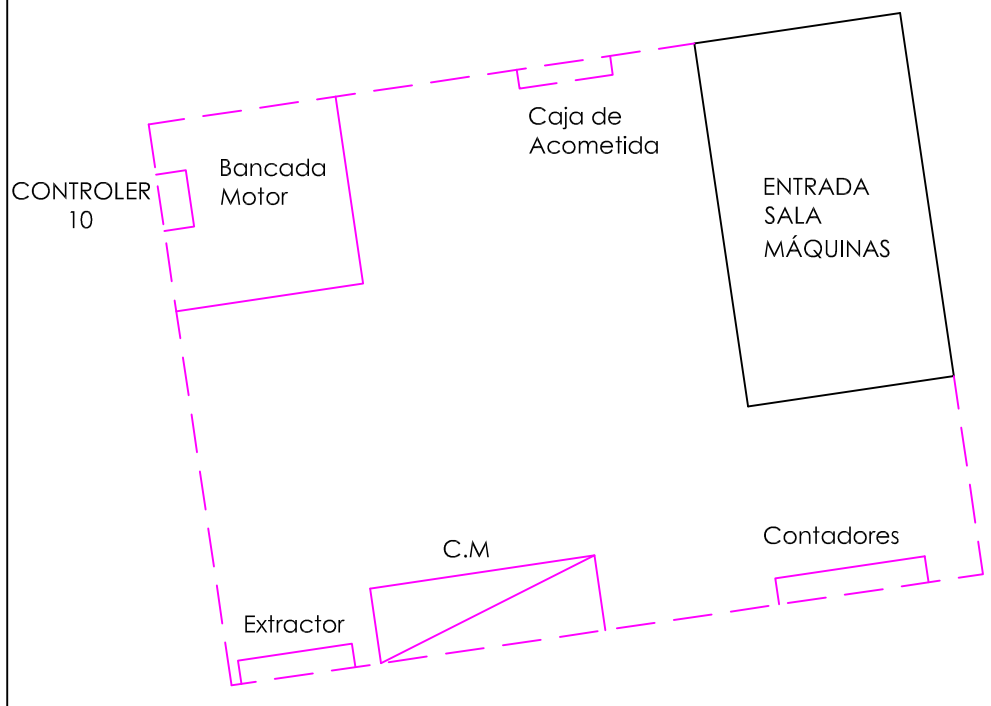

DETALLE SALA DE MÁQUINAS
ESCALA 1:20

Gerencia de Urbanismo

CONSERVACIÓN DE FUENTES ORNAMENTALES PÚBLICAS Y ALUMBRADO ARTÍSTICO

nombre FUENTE: AVENIDA DE CADIZ

código FUENTE: F-003

PLANO	HOJA	ESCALA	FECHA	REFERENCIA
ELÉCTRICO	01	1:60	01/2016	F003.6

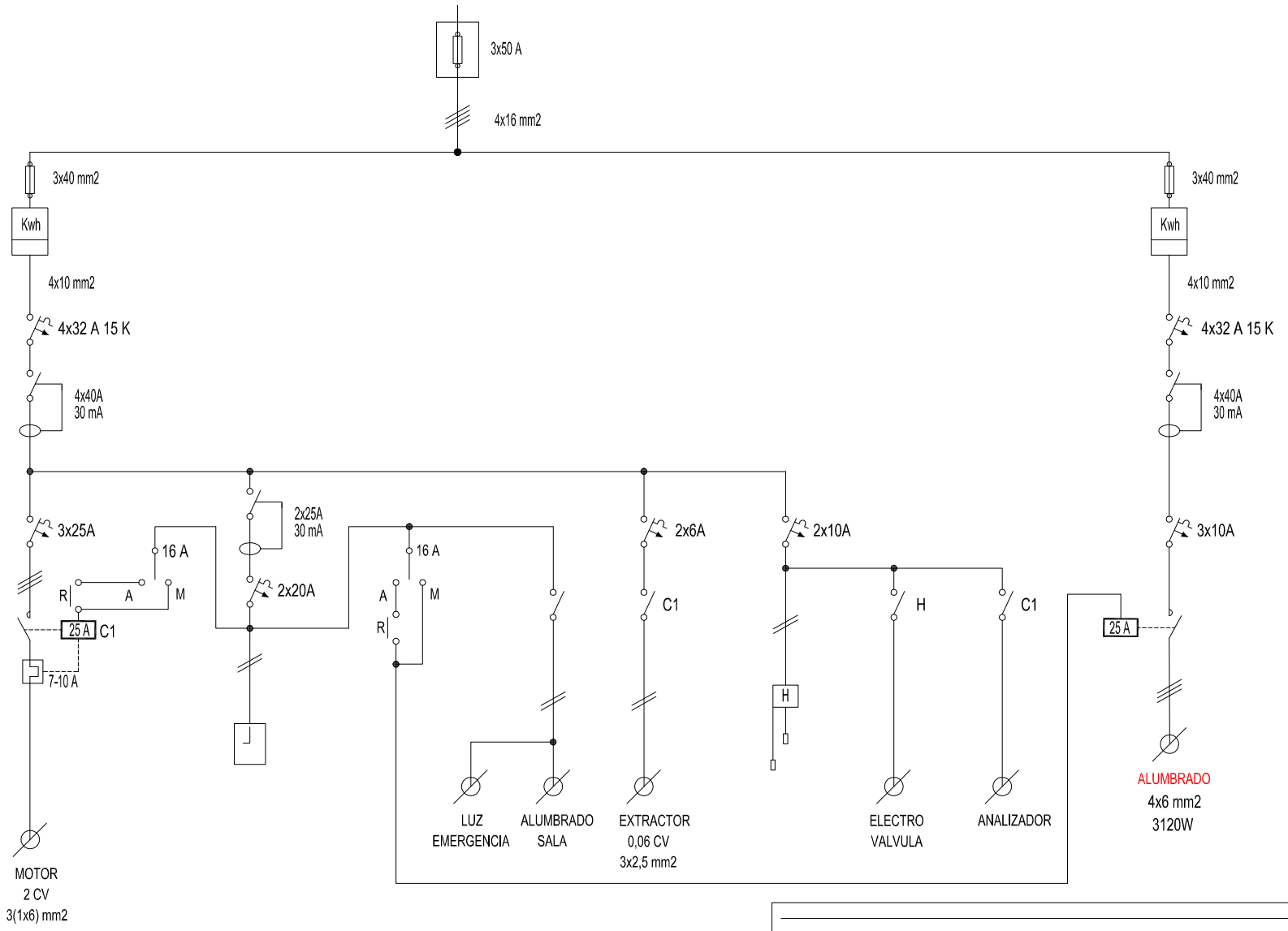

Gerencia de Urbanismo

CONSERVACIÓN DE FUENTES ORNAMENTALES PÚBLICAS Y ALUMBRADO ARTÍSTICO

nombre FUENTE: AVENIDA DE CADIZ

código FUENTE: F-003

PLANO	HOJA	ESCALA	FECHA	REFERENCIA
ESQUEMA UNIFILAR	01	S/D	04/2017	F003.7

FICHA COMPONENTES FUENTE

Fuente	F003 AVENIDA DE CADIZ

Alumbrado	Tipo	Potencia	Tensión	Cantidad
Lámpara	PAR-38 80 W/230 V	80 W	230 V	39
Proyector	IEP-23315			39

Motores	Parabólicos	Extractor de aire
Marca/Modelo	ASOIN/CST 200/2	S&P/HXBR/4-250
Tipo	Horizontal	
Potencia	2 CV/1,5 KW	0,060 CV/0,040 KW
Tensión	III-230/400 V	I-230 V
Intensidad		0,21 A
Arranque	Directo	Directo
Veloc x anemo		
Compens cosφ		
Caudal	200÷900 l/m	930 m³/h
Altura	13,6÷6 mca	
Cantidad	1	1

	Marca/Modelo	Fecha instalación	Depositos quimicos	Volumen
Sist cloración	Hanna/Controler10	ene-14	en arquetas	100 L

Surtidores	Marca / Modelo	Diámetro/conexión	Cantidad	Material
Parabolicos	s/marca	Ø 5 mm - ½" H	58	

Control nivel	Sondas nivel	☑
	Válvula flotador	☐
	Sin control	☐
	Sonda motor	☐

Contador de agua	Marca	ELSTER	Volumen agua vaso
	Número	82444156	34 m³
	Calibre	1"	

	Material	Cantidad	Volumen	Fecha renovacion
Filtro aspiración	acero galvanizado	1		
Filtro de arena				

Observaciones:

GERENCIA DE URBANISMO (AYUNTAMIENTO DE SEVILLA)

CONSERVACIÓN DE FUENTES Y MONUMENTOS	GMU	PARTE DE INSPECCIÓN CENTRO DE MANDO Y PROTECCIÓN DE FUERZA	FECHA	HOJA
			27/04/17	1 DE 2

IDENTIFICACIÓN

SITUACIÓN REAL C.M.: AVENIDA DE CADIZ — COORD.X: 235512 — COORD. Y: 4141507

CENTRO DE MANDO Nº: F003 — **SUMINISTRO Nº:**

PLACA DE IDENTIFICACIÓN: F003/72 — **TENSIÓN DE SUMINISTRO CONTRATO:** 220-125 V

POTENCIA INSTALADA: 1.54 Kw — **POTENCIA CONTRATADA:**

TOMA DE VALORES

CONTADOR DE ACTIVA Nº 200087892 — **LECTURA:** 31 kWh

CONTADOR DE REACTIVA Nº — **LECTURA:** 29 kVARh

	HORA	R-S	S-T	R-T	R-N	S-N	T-N
TENSIÓN DIURNA EN VACÍO (V):	14.20	230	230	229			
TENSIÓN NOCTURNA EN CARGA 100% (V):	14:20	229	231	230			

	HORA	R	S	T	N
INTENSIDAD LINEA GENERAL EN CARGA 100% (A):	14.25	6,6	6,4	6.4	

	HORA	R	S	T	GENERAL
FACTOR DE POTENCIA:	14:30	0.75	0,75	0.76	0,75

CORRIENTE DE FUGA GENERAL(A):	R	S	T	N
	51	59	57	

CIRCUITOS DE SALIDA	INTENSIDAD POR FASE				PROTECCIONES	CONDUCTORES	AISLAMIENTO MΩ				FACTOR DE POTENCIA				TIPO DE ARRANQUE
NUMERO Y DESIGNACIÓN	R	S	T	N	TIPO/CALIBRE	SECCIÓN mm²	R	S	T	N	R	S	T	MEDIA	
BOMBA	6,45	6,2	6,3		3x25 A	4x2.5	∞	∞	∞		0.75	0.75	0.75	0,75	DIRECTO
EXTRACTOR	0,22	0,22			2x10 A	3x2.5	∞	∞			0.95	0.95			DIRECTO
ANALIZADOR	0,1	0.2			2x10 A	3x1.5	∞	∞			1	1			DIRECTO

CARACTERÍSTICAS DEL C.M.

CAJA ACOMETIDA: TIPO: CAHORS — FUSIBLES: 50 A — **DERIVACIÓN INDIVIDUAL:** TIPO: 0.6 / 1Kv — SECCIÓN: 4x16 mm2

ARMARIO: TIPO: POLIESTER — SISTEMA DE FIJACIÓN: PARED — DIMENSIONES: 60x40x20 cm

EQ. MED. DIRECTA: SI — **EQ. MED. INDIRECTA: Rel. de transformación:**

PROTECCIÓN GENERAL: TIPO: TÉRMICO — MARCA: SHNEIDER — CALIBRE: 4x32 A 15 K

TOMA DE CORRIENTE: SI — **PUNTO DE LUZ:** SI — **INT. TOMA CORR. Y PL:**

RELOJ: MARCA Y MODELO: ORBIS ASTRO SAT — Nº SERIE: — VERSIÓN:

CONMUTADORES MANIOBRA: INT. NOMIN: 16 A

PROTECCION CIR. MANIOBRA: DIFERENCIAL: 2x25 A 30mA — TÉRMICO: 2x6 A

CONMUTADORES FUERZA: TIPO: — Nº: — INT. NOMINAL: — MARCA:

CONTACTORES ARRANQUE DIRECTO: TIPO: LC1D25 — Nº: 1 — INT. NOMINAL: 25 A — MARCA: TELEMECANIQUE — PROTECCIÓN TERMICA REARMABLE: 7 - 10 A

CONTACTORES ARRANCADOR Ε-Δ: TIPO: — Nº: — INT. NOMINAL: — MARCA: — PROTECCIÓN TERMICA REARMABLE:

CONTACTORES VARIADOR FRECUENCIA: TIPO: — Nº: — INT. NOMINAL: — MARCA: — PROTECCIÓN TERMICA REARMABLE:

CONTACTORES BATERIA CONDENSADORES: TIPO: — Nº: — INT. NOMINAL: — MARCA: — PROTECCIÓN TERMICA REARMABLE:

INT. DIFERENCIALES: Nº 1 — POLO: 4 — SENSIBIL.: 30mA — INT. NOMINAL: 40 A — MARCA:

SISTEMA DE TELEGESTIÓN: TIPO: — MARCA ROUTER: — Nº TARJETA: — PIN:

ANALIZADOR DE RED: MARCA: — MODELO: — **VOLTÍMETRO/AMPERÍMETRO:**

PROTECCIÓN CONTRA SOBRETENSIONES: MARCA: — TIPO:

VARIADORES DE FRECUENCIA: MARCA: — TIPO: — POTENCIA:

ANEMÓMETRO: MARCA: — TIPO:

TOMA DE TIERRA: SECCIÓN: 35 mm2 — RESISTENCIA: 4.3 Ω — LATIGUILLOS PUERTAS: SI

BATERIA CONDENSADORES: Nº — INT. NOMINAL: — MARCA: — PROTECCION: POLIESTER — POTENCIA:

GENERAL

REVISIÓN ELÉCTRICA: CABLEADOS: — BORNAS Y CONEXIONES: — CONTACTORES:

LIMPIEZA GENERAL: EXTERIOR ARMARIO: — INTERIOR: — ELEMENTOS EXTRAÑOS: — CABLEADO:

CONTACTORES: — OTROS COMPONENTES: — PRODUCTO LIMPIADOR: — AIRE COMPRIMIDO: — HIDRÓFUGO:

ENGRASE: CANDADOS: — BISAGRAS: — CONTACTORES: — OTROS:

REPASO CHAPA Y PINTURA: ABOLLADURAS: — ÓXIDO: — AJUSTES DE PUERTAS: — PINTURA:

ESTANQUEIDAD: ORIFICIOS DE TUBOS ENTRADA Y SALIDA: — OTRAS ABERTURAS EN LA CHAPA:

O.C.A.: FAVORABLE: SI — CONDICIONADA: — DENEGADA: — PRÓXIMA REVISIÓN: 28/03/22 — GRUPO:

OBSERVACIONES

CONSERVACIÓN DE FUENTES Y MONUMENTOS	GMU	PARTE DE INSPECCIÓN CENTRO DE MANDO Y PROTECCIÓN DE ALUMBRADO	FECHA	HOJA
			08/05/17	2 DE 2

IDENTIFICACIÓN

SITUACIÓN REAL C.M.: AVENIDA DE CADIZ COORD.X: 235512 COORD. Y: 4141507

CENTRO DE MANDO Nº: F003 **SUMINISTRO Nº:**

PLACA DE IDENTIFICACIÓN: F003/72 **TENSIÓN DE SUMINISTRO CONTRATO:** 220-125 V

POTENCIA INSTALADA: 3120 W **POTENCIA CONTRATADA:**

TOMA DE VALORES

CONTADOR DE ACTIVA Nº 200087898 **LECTURA:** 7 kWh

CONTADOR DE REACTIVA Nº **LECTURA:** kVARh

	HORA	R-S	S-T	R-T	R-N	S-N	T-N
TENSIÓN DIURNA EN VACÍO (V):	15:00	230	231	230			
TENSIÓN NOCTURNA EN CARGA 100% (V):	15.00	230	230	229			

	HORA	R	S	T	N
INTENSIDAD LINEA GENERAL EN CARGA 100% (A):	15:00	7.6	7.6	6	

FACTOR DE POTENCIA:	HORA	R	S	T	GENERAL
	15:00	0.9	0.9	0.90	0.90

CORRIENTE DE FUGA GENERAL(mA):	R	S	T	N
	7.5	7.5	7.5	

CIRCUITOS DE SALIDA	INTENSIDAD POR FASE(A)				PROTECCIONES	CONDUCTORES	AISLAMIENTO (MΩ)				FACTOR DE POTENCIA				TIPO DE ARRANQUE
NUMERO Y DESIGNACIÓN	R	S	T	N	TIPO/CALIBRE	SECCIÓN (mm²)	R	S	T	N	R	S	T	MEDIA	
ALUMBRADO	7.5	7.6	6		3x10 A	4x6	52	52	53		1	1	1		DIRECTO

CARACTERÍSTICAS DEL C.M.

CAJA ACOMETIDA: TIPO: CAHORS FUSIBLES: 50 A **DERIVACIÓN INDIVIDUAL:** TIPO: 0.6 / 1kA SECCIÓN: 4x16 mm2

ARMARIO: TIPO: POLIESTER SISTEMA DE FIJACIÓN: PARED DIMENSIONES: 60x40x20 cm

EQ. MED. DIRECTA: SI **EQ. MED. INDIRECTA: Rel. de transformación:**

PROTECCIÓN GENERAL: TIPO: TÉRMICO MARCA: SHNEIDER CALIBRE: 4x32 A 15 K

TOMA DE CORRIENTE: SI **PUNTO DE LUZ:** SI **INT. TOMA CORR. Y PL:**

RELOJ: MARCA Y MODELO: ORBIS ASTRO SAT Nº SERIE: VERSIÓN:

CONMUTADORES MANIOBRA: INT. NOMINAL: 16 A

PROTECCION CIR. MANIOBRA: DIFERENCIAL: 2x25 A 30mA TÉRMICO: 2x6 A

CONMUTADORES FUERZA: TIPO: Nº: INT. NOMINAL: MARCA:

CONTACTORES: TIPO: LC1D25 Nº: 1 INT. NOMINAL: 25 A MARCA: TELEMECANIQUE PROTECCIÓN TERMICA REARMABLE:

CONTACTORES: TIPO: Nº: INT. NOMINAL: MARCA: PROTECCIÓN TERMICA REARMABLE:

CONTACTORES: TIPO: Nº: INT. NOMINAL: MARCA: PROTECCIÓN TERMICA REARMABLE:

CONTACTORES: TIPO: Nº: INT. NOMINAL: MARCA: PROTECCIÓN TERMICA REARMABLE:

CONTROLADOR DE COLOR:

FUENTE ALIMENTACION: POTENCIA: TENSION:

INT. DIFERENCIALES: Nº 1 POLO: 4 SENSIBIL.: 30mA INT. NOMINAL: 40 A MARCA:

SISTEMA DE TELEGESTIÓN: TIPO: MARCA ROUTER: Nº TARJETA: PIN:

ANALIZADOR DE RED: MARCA: MODELO: **VOLTÍMETRO/AMPERÍMETRO:**

PROTECCIÓN CONTRA SOBRETENSIONES: MARCA: TIPO:

VARIADORES DE FRECUENCIA: MARCA: TIPO: POTENCIA:

ANEMÓMETRO: MARCA: TIPO:

TOMA DE TIERRA: SECCIÓN: 35 mm2 RESISTENCIA: 4.3 Ω LATIGUILLOS PUERTAS:

BATERIA CONDENSADORES: Nº INT. NOMINAL: MARCA: PROTECCION: POTENCIA:

GENERAL

REVISIÓN ELÉCTRICA: CABLEADOS: BORNAS Y CONEXIONES: CONTACTORES:

LIMPIEZA GENERAL: EXTERIOR ARMARIO: INTERIOR: ELEMENTOS EXTRAÑOS: CABLEADO:

CONTACTORES: OTROS COMPONENTES: PRODUCTO LIMPIADOR: AIRE COMPRIMIDO: HIDRÓFUGO:

ENGRASE: CANDADOS: BISAGRAS: CONTACTORES: OTROS:

REPASO CHAPA Y PINTURA: ABOLLADURAS: ÓXIDO: AJUSTES DE PUERTAS: PINTURA:

ESTANQUEIDAD: ORIFICIOS DE TUBOS ENTRADA Y SALIDA: OTRAS ABERTURAS EN LA CHAPA:

O.C.A.: FAVORABLE: SI CONDICIONADA: DENEGADA: PRÓXIMA REVISIÓN: 28/03/22 GRUPO:

OBSERVACIONES

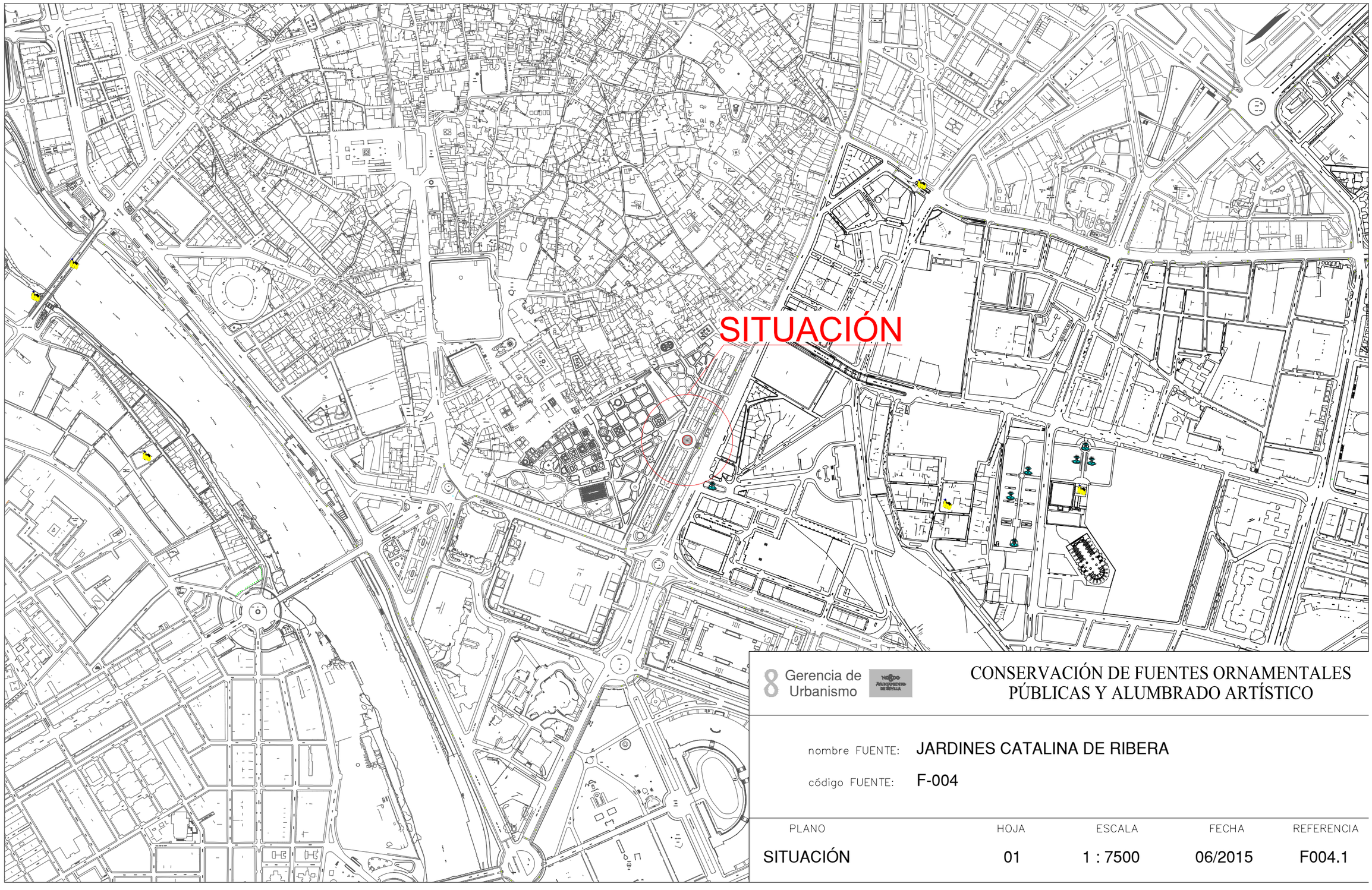

Gerencia de Urbanismo

CONSERVACIÓN DE FUENTES ORNAMENTALES PÚBLICAS Y ALUMBRADO ARTÍSTICO

nombre FUENTE: JARDINES CATALINA DE RIBERA

código FUENTE: F-004

PLANO	HOJA	ESCALA	FECHA	REFERENCIA
SITUACIÓN	01	1 : 7500	06/2015	F004.1

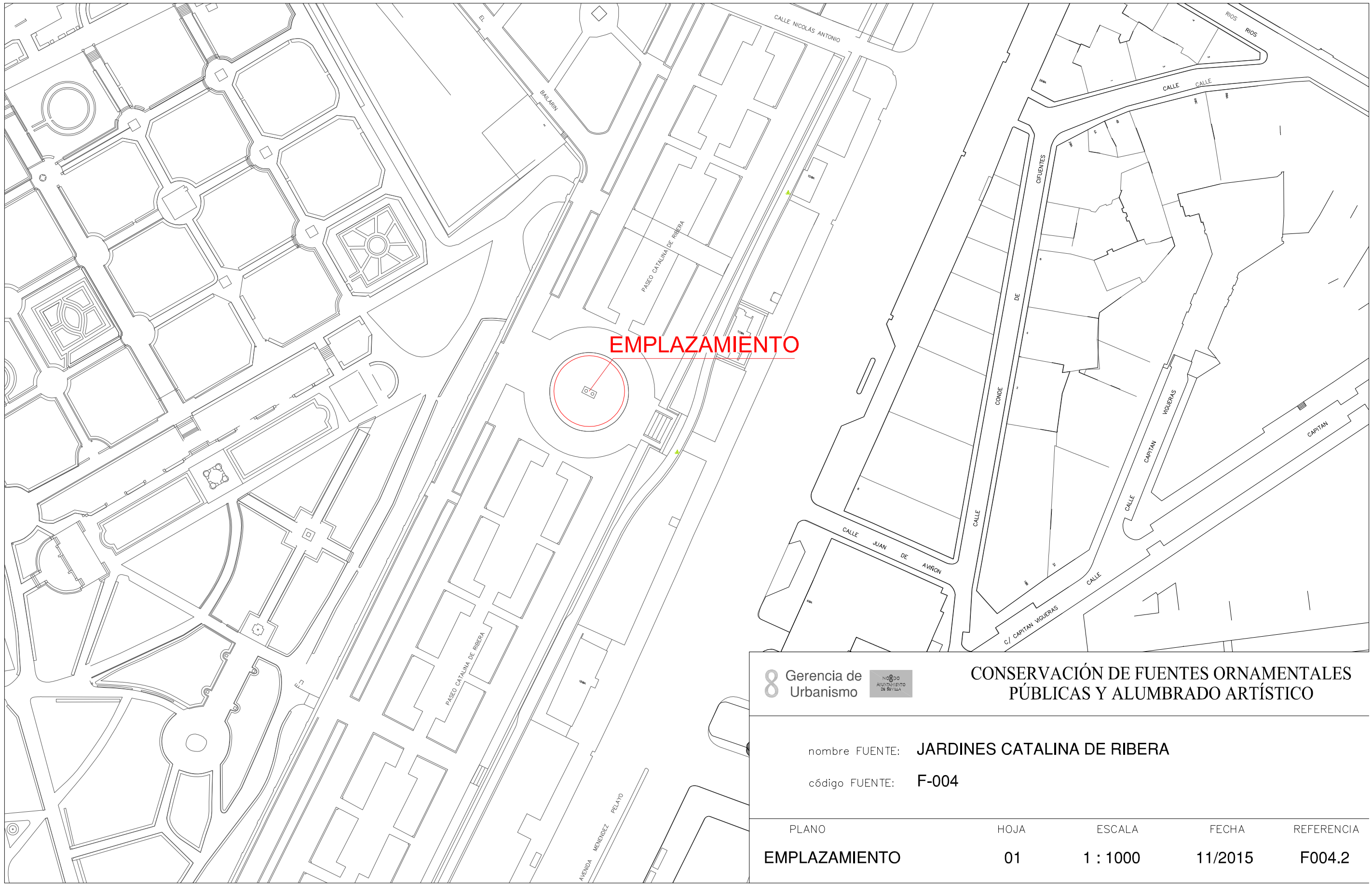

Gerencia de Urbanismo

Excmo. Ayuntamiento de Sevilla

CONSERVACIÓN DE FUENTES ORNAMENTALES PÚBLICAS Y ALUMBRADO ARTÍSTICO

nombre FUENTE: JARDINES CATALINA DE RIBERA

código FUENTE: F-004

PLANO	HOJA	ESCALA	FECHA	REFERENCIA
EMPLAZAMIENTO	01	1 : 1000	11/2015	F004.2

PLANTA

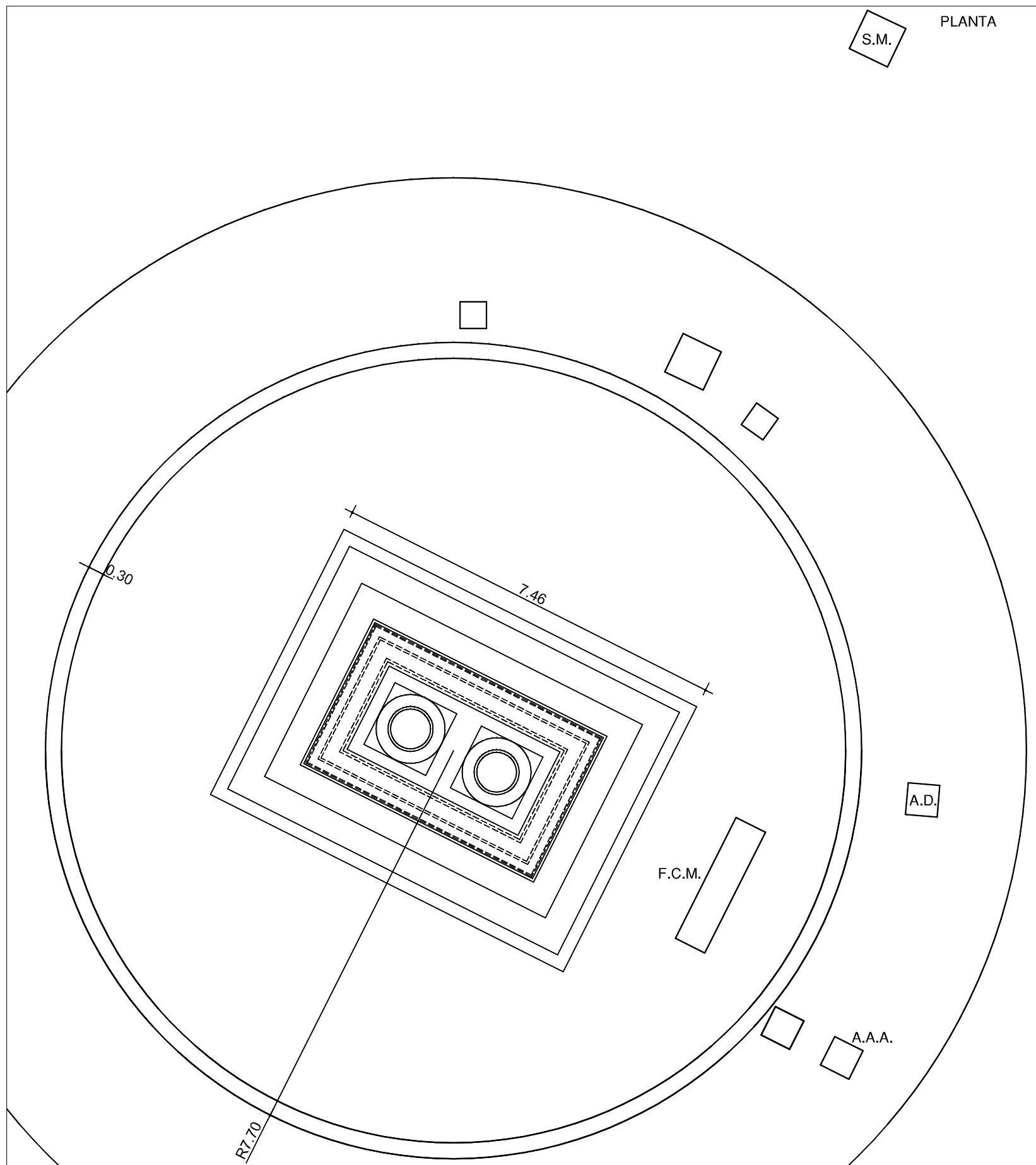

F.C.M.	FOSO COLECTOR MOTOR	A.A.A.	ARQUETA AGUA APORTE
A.D.	ARQUETA DESAGÜE	S.M.	SALA MAQUINA

Gerencia de Urbanismo

CONSERVACIÓN DE FUENTES ORNAMENTALES PÚBLICAS Y ALUMBRADO ARTÍSTICO

nombre FUENTE: JARDINES CATALINA DE RIBERA

código FUENTE: F-004

PLANO	HOJA	ESCALA	FECHA	REFERENCIA
PLANTA	01	1:90	07/2019	F004.3

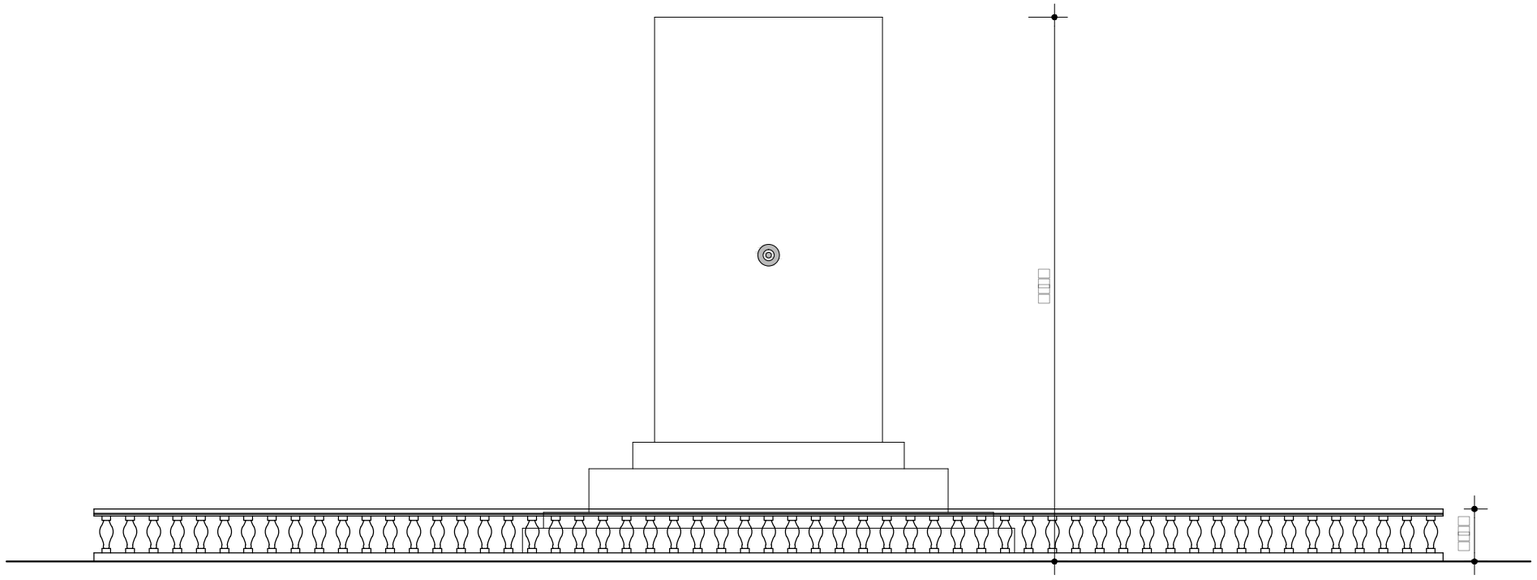

ALZADO

Gerencia de Urbanismo

CONSERVACIÓN DE FUENTES ORNAMENTALES PÚBLICAS Y ALUMBRADO ARTÍSTICO

nombre FUENTE: JARDINES CATALINA DE RIBERA

código FUENTE: F-004

PLANO	HOJA	ESCALA	FECHA	REFERENCIA
ALZADO	01	1:70	12/2015	F004.4

PLANTA HIDRÁULICA

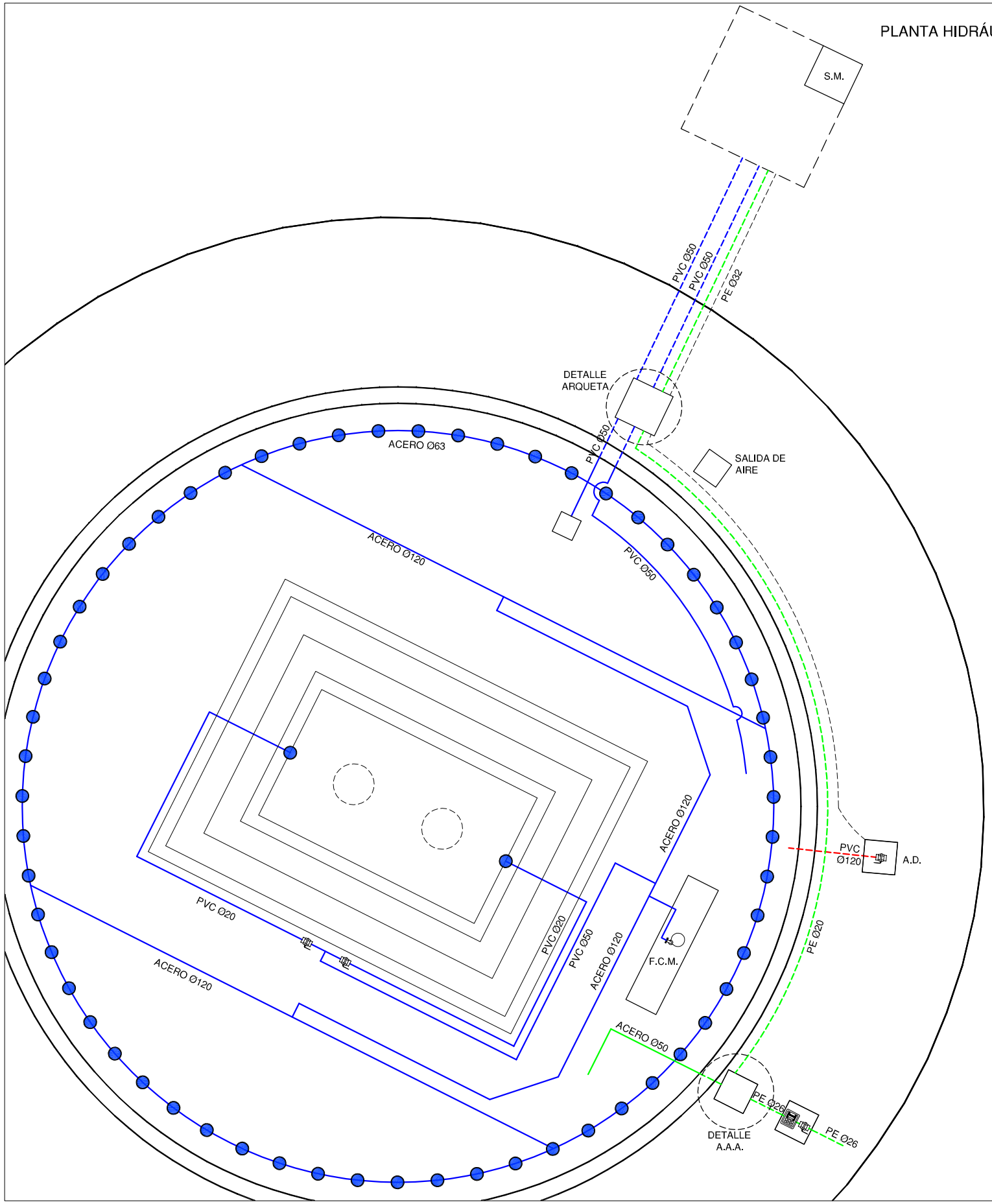

DETALLE ARQUETA

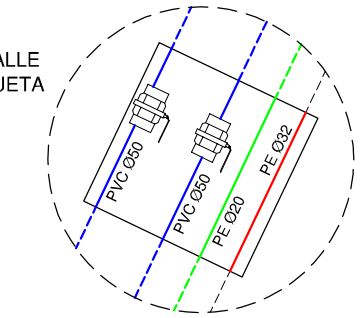

DETALLE A.A.A

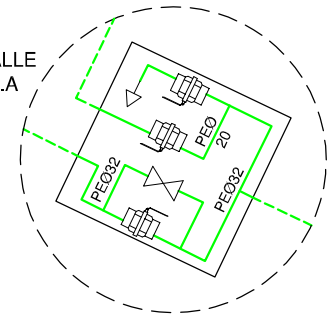

LEYENDA

- TUBERÍA DE APORTE
- TUBERÍA DE RECIRCULACIÓN
- TUBERÍA DE DESAGÜE
- CONTADOR
- ELECTROVALVULA
- LLAVE DE BOLA
- LLAVE COMPUERTA
- SURTIDOR PARABÓLICO
- BOMBA DE ACHIQUE
- SURTIDOR PULVERIZADOR
- SURTIDOR VERTICAL
- GRIFO
- LLAVE SELECTORA
- BRIDA UNIÓN
- VÁLVULA REGULADORA DE PRESIÓN
- MANOMETRO
- BOMBA RECIRCULACIÓN
- DEPÓSITO CL / PH

F.C.M.	FOSO COLECTOR MOTOR	A.A.A.	ARQUETA AGUA APORTE
A.D.	ARQUETA DESAGÜE	S.M.	SALA MAQUINA

Gerencia de Urbanismo

CONSERVACIÓN DE FUENTES ORNAMENTALES PÚBLICAS Y ALUMBRADO ARTÍSTICO

nombre FUENTE: JARDINES CATALINA DE RIBERA

código FUENTE: F-004

PLANO	HOJA	ESCALA	FECHA	REFERENCIA
HIDRÁULICO	01/02	1:90	07/2019	F004.5

ALZADO 1
SALA DE MÁQUINAS

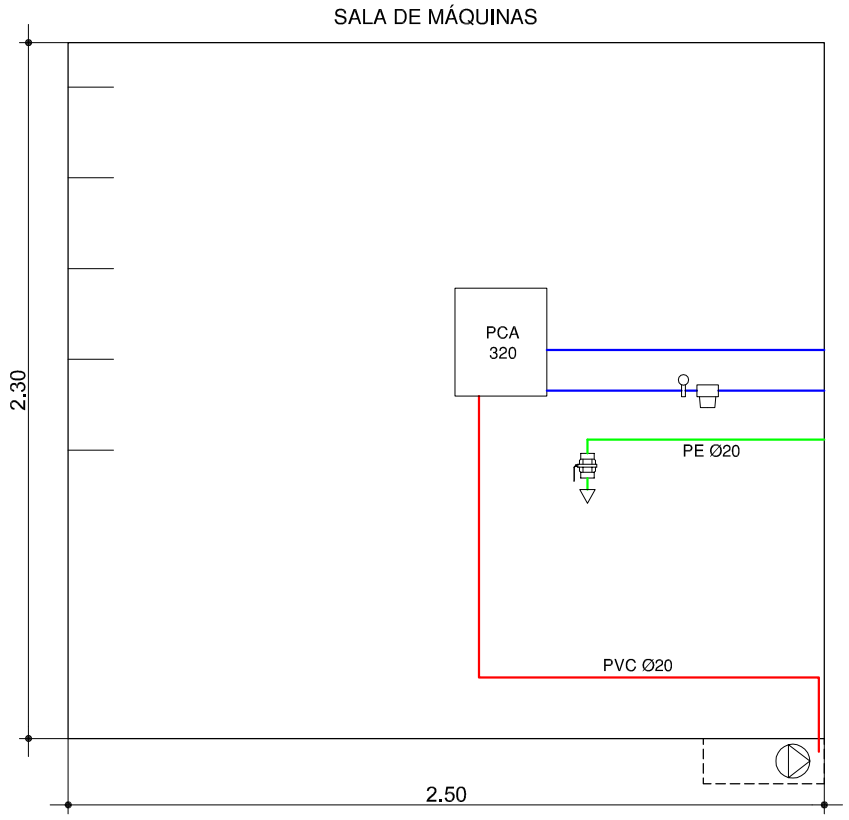

PLANTA
SALA DE MÁQUINAS

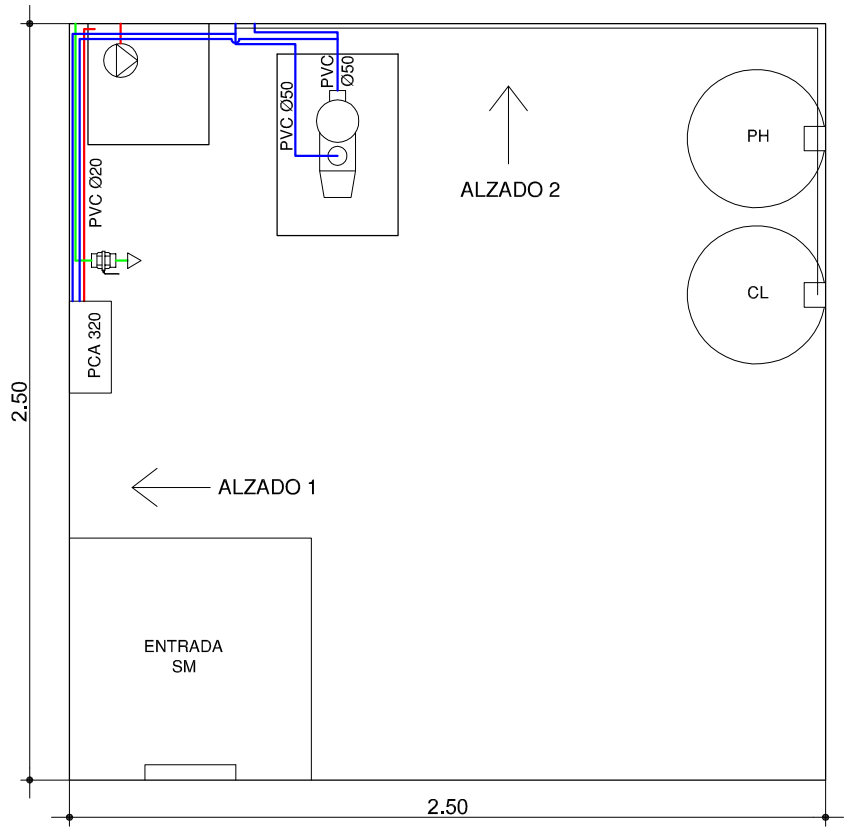

ALZADO 2
SALA DE MÁQUINAS

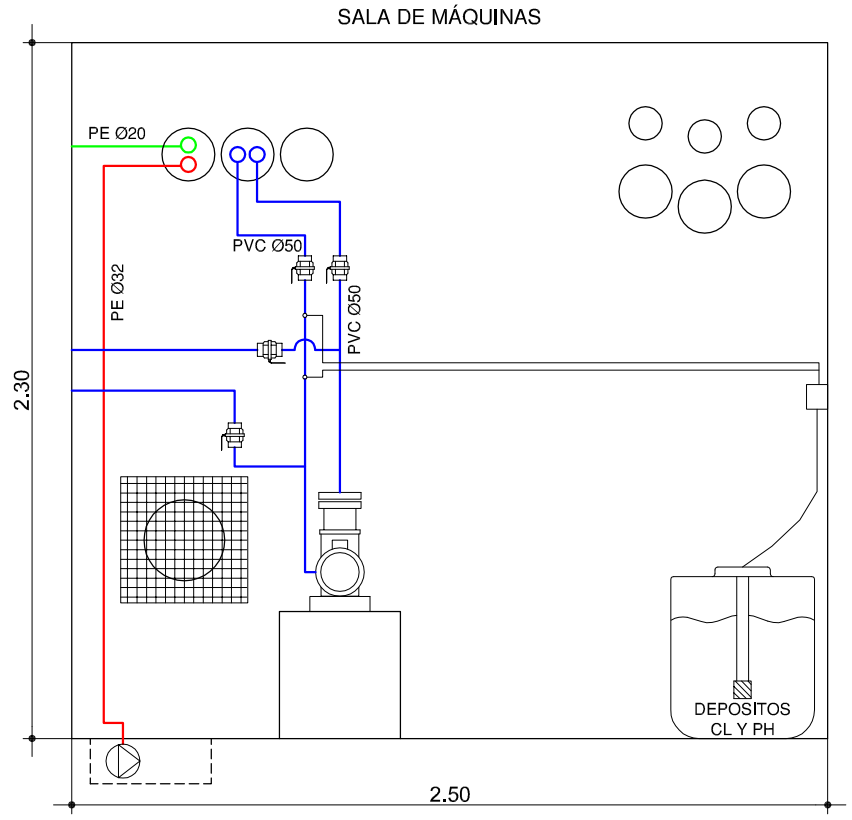

LEYENDA

- TUBERÍA DE APORTE
- TUBERÍA DE RECIRCULACIÓN
- TUBERÍA DE DESAGÜE
- CONTADOR
- ELECTROVALVULA
- LLAVE DE BOLA
- LLAVE COMPUERTA
- SURTIDOR PARABÓLICO
- BOMBA DE ACHIQUE
- SURTIDOR PULVERIZADOR
- SURTIDOR VERTICAL
- GRIFO
- LLAVE SELECTORA
- BRIDA UNIÓN
- VÁLVULA REGULADORA DE PRESIÓN
- MANOMETRO
- BOMBA RECIRCULACIÓN
- DEPÓSITO CL / PH

F.C.M.	FOSO COLECTOR MOTOR	A.A.A.	ARQUETA AGUA APORTE
A.D.	ARQUETA DESAGÜE	S.M.	SALA MAQUINA

Gerencia de Urbanismo

CONSERVACIÓN DE FUENTES ORNAMENTALES PÚBLICAS Y ALUMBRADO ARTÍSTICO

nombre FUENTE: JARDINES CATALINA DE RIBERA

código FUENTE: F-004

PLANO	HOJA	ESCALA	FECHA	REFERENCIA
HIDRÁULICO	02/02	1:25	07/2019	F004.5

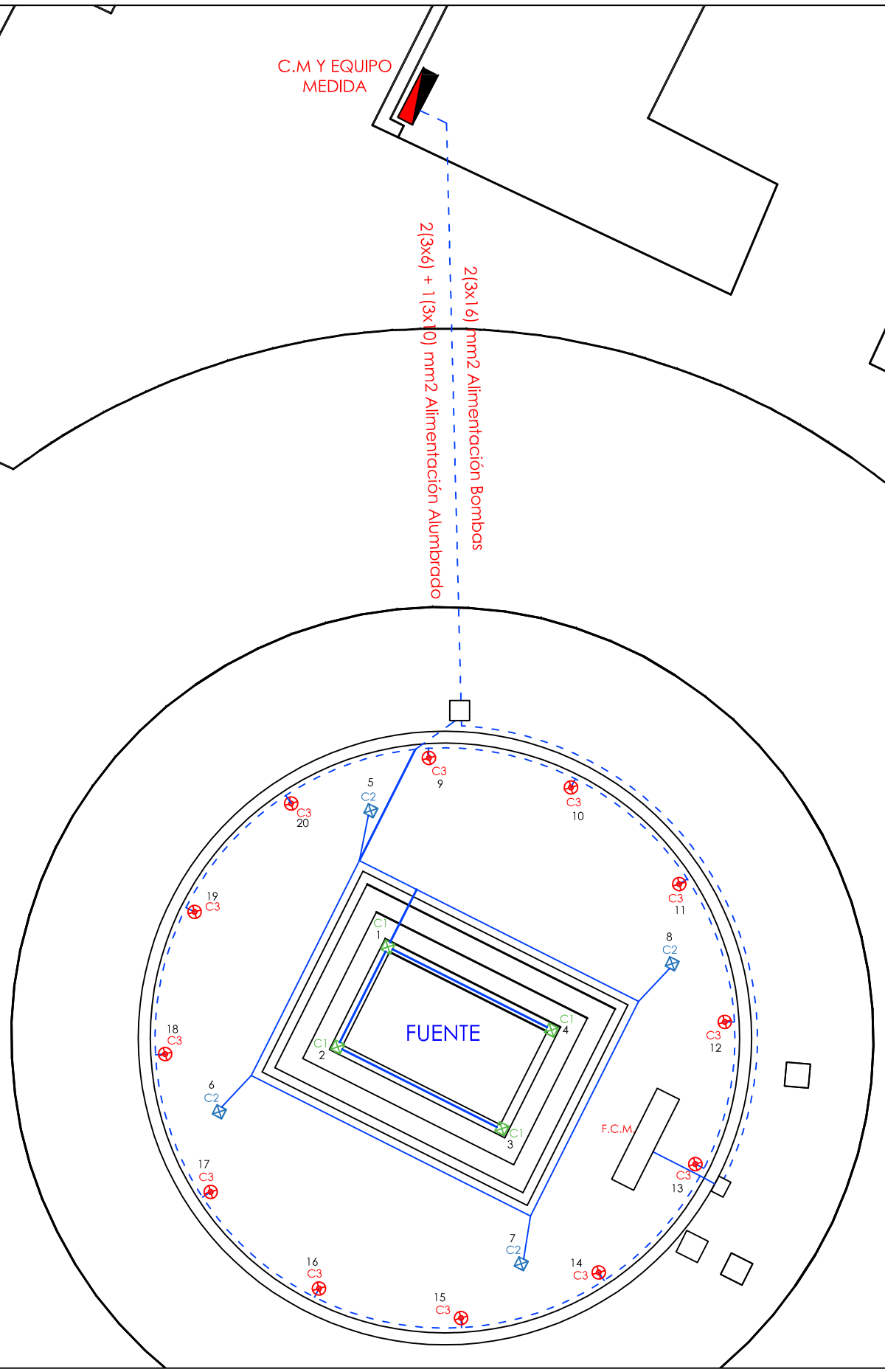

LEYENDA

- PAR-38 INCANDESCENTE 80W
- PROYECTOR VAPOR MERCURIO 125 W
- PROYECTOR VAPOR MERCURIO 250 W
- SONDA NIVEL
- SONDA MOTOR
- AISLAMIENTO 0'6 / 1kV
- AISLAMIENTO 750 V

F.C.M.	FOSO COLECTOR MOTOR
A.D.	ARQUETA DESAGÜE
A.A.A.	ARQUETA AGUA APORTE
S.M.	SALA MAQUINA

NOTA:

Cada proyector esta alimentado por un cable de aislamiento 0'6 / 1kV y sección 2x2,5 mm2.

Gerencia de Urbanismo

CONSERVACIÓN DE FUENTES ORNAMENTALES PÚBLICAS Y ALUMBRADO ARTÍSTICO

nombre FUENTE: JARDINES CATALINA DE RIBERA

código FUENTE: F-004

PLANO	HOJA	ESCALA	FECHA	REFERENCIA
ELÉCTRICO	01	1:140	01/2016	F004.6

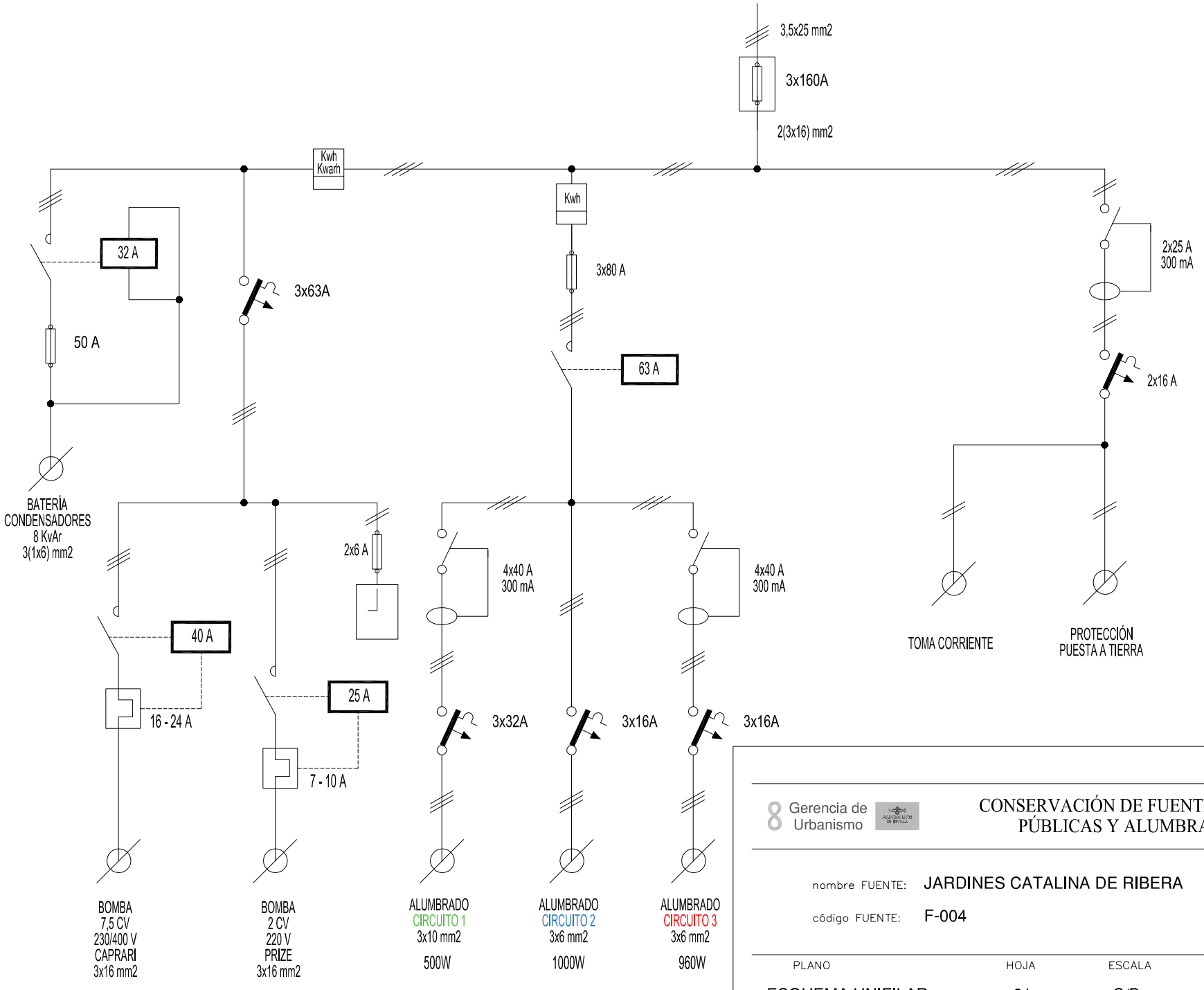

Gerencia de Urbanismo

CONSERVACIÓN DE FUENTES ORNAMENTALES PÚBLICAS Y ALUMBRADO ARTÍSTICO

nombre FUENTE: JARDINES CATALINA DE RIBERA

código FUENTE: F-004

PLANO	HOJA	ESCALA	FECHA	REFERENCIA
ESQUEMA UNIFILAR	01	S/D	04/2017	F004.7

FICHA COMPONENTES FUENTE

Fuente	F004 JARDINES CATALINA DE RIBERA

Alumbrado	Tipo	Potencia	Tensión	Cantidad
Lámpara	PAR-38 80 W/230 V	80 W	230 V	12
Proyector	IEP-23315			12
Lámpara	VMCC 250 W	250 W	230 V	4
Proyector	INDALUX/LECSO-450-LRX-TD HA			4
Lámpara	VMCC C/Reflector	125 W	230 V	4
Proyector	PHILIPS/DHF-016			4

Motores	Parabólicos/Parabólico leones	Recirculación	Extractor
Marca/Modelo	CAPRARI/DRL 45T	SACI / WINNER 200T	S&P / TCBB / 2-250 / H
Tipo	Sumergible	Horizontal	
Potencia	7,5 CV/5,5 KW	2 CV/1,5 KW	0,167 CV/0,12 KW
Tensión	III-230/400 V	III-230 / 400 V	I-230 V
Intensidad	21/12 A	6 / 3,5 A	0,5 A
Arranque	Directo	Variador	Directo
Veloc x anemo			
Compens cosφ	Cond individual	Variador	Cond individual
Caudal	600÷2250 l/m	200÷500 l/m	1680 m³/h
Altura	19,5÷2 mca	18÷4 mca	
Cantidad	1	1	1

	Marca/Modelo	Fecha instalación	Depositos quimicos	Volumen
Sist cloración	PCA-320	feb-19	en sala máquinas	100 L

Surtidores	Marca / Modelo	Diámetro/conexión	Cantidad	Material
Parabolicos	s/marca	Ø 8 mm - ½" M	59	
Parabolicos	OASE COMETA 5-10 T	Ø 10 mm - ½" M	2	

Control nivel		
	Sondas nivel	☑
	Válvula flotador	☐
	Sin control	☐
	Sonda motor	☐

Contador de agua			Volumen agua vaso
	Marca	CONTAZARA	
	Número	04801851	55 m³
	Calibre	1"	

	Material	Cantidad	Volumen	Fecha renovacion
Filtro aspiración	acero galvanizado	1		
Filtro de arena				

Observaciones:

GERENCIA DE URBANISMO (AYUNTAMIENTO DE SEVILLA)

CONSERVACIÓN DE FUENTES Y MONUMENTOS	GMU	PARTE DE INSPECCIÓN CENTRO DE MANDO Y PROTECCIÓN DE FUERZA	FECHA	HOJA
			17/02/2016	1 DE 2

IDENTIFICACIÓN

SITUACIÓN REAL C.M.: JARDINES CATALINA DE RIBERA COORD.X: 234939.84 COORD. Y: 4141465.14

CENTRO DE MANDO Nº: F004 **SUMINISTRO Nº:**

PLACA DE IDENTIFICACIÓN: F004/72 **TENSIÓN DE SUMINISTRO CONTRATO:** 220-125 V

POTENCIA INSTALADA: 7 kW **POTENCIA CONTRATADA:**

TOMA DE VALORES

CONTADOR DE ACTIVA Nº 6002094378 **LECTURA:** 43294 kWh

CONTADOR DE REACTIVA Nº 6002094378 **LECTURA:** 494 kVARh

	HORA	R-S	S-T	R-T	R-N	S-N	T-N
TENSIÓN DIURNA EN VACÍO (V):	14:45	220	221	223			
TENSIÓN NOCTURNA EN CARGA 100% (V):	14:50	220	219	220			

	HORA	R	S	T	N
INTENSIDAD LINEA GENERAL EN CARGA 100% (A):	14:55	14.5	13	25	

	HORA	R	S	T	GENERAL
FACTOR DE POTENCIA:	17:00	0.85	0.80	0.99	0.90

CORRIENTE DE FUGA GENERAL(mA):	R	S	T	N
	15	12.2	24.5	

CIRCUITOS DE SALIDA	INTENSIDAD POR FASE				PROTECCIONES	CONDUCTORES	AISLAMIENTO MΩ				FACTOR DE POTENCIA				TIPO DE ARRANQUE
NUMERO Y DESIGNACIÓN	R	S	T	N	TIPO/CALIBRE	SECCIÓN mm²	R	S	T	N	R	S	T	MEDIA	
BOMBA PARABOLICOS	11.18	20.73	11.57		3x63 A	3x16	70	66	58		0.85	0.51	0.94	0.84	DIRECTO
BOMBA PARABOLICOS LEONES		5.5	5.5		3x63 A	3x16		30	30			0.11	0.81	0.34	DIRECTO

CARACTERÍSTICAS DEL C.M.

CAJA ACOMETIDA: TIPO: FUSIBLES FUSIBLES: 3x160 A **DERIVACIÓN INDIVIDUAL:** TIPO: 0.6 / 1kV SECCIÓN: 2 (3x16) mm2

ARMARIO: TIPO: METALICO SISTEMA DE FIJACIÓN: SUELO EMPOTRADO DIMENSIONES: 43x60x30 cm

EQ. MED. DIRECTA: SI **EQ. MED. INDIRECTA: Rel. de transformación;**

PROTECCIÓN GENERAL: TIPO: TERMICO MARCA: MERLIN GERIN CALIBRE: 3x63 A

TOMA DE CORRIENTE: SI **PUNTO DE LUZ:** **INT. TOMA CORR. Y PL:**

RELOJ: MARCA Y MODELO: 1-THEBEN / 1-ORBIS Nº SERIE: VERSIÓN:

CONMUTADORES MANIOBRA: INT. NOMIN: 10 A

PROTECCION CIR. MANIOBRA: DIFERENCIAL: TÉRMICO: FUSIBLE 2x6A

CONMUTADORES FUERZA: TIPO: Nº: INT. NOMINAL: MARCA:

CONTACTORES ARRANQUE DIRECTO: TIPO: LC1D25 / LC1D12 Nº: 2 INT. NOMINAL: 40 / 25 A MARCA: TELEMECANIQUE PROTECCIÓN TERMICA REARMABLE: 16 - 24 A / 7 - 10 A

CONTACTORES ARRANCADOR E-Δ: TIPO: Nº: INT. NOMINAL: MARCA: PROTECCIÓN TERMICA REARMABLE:

CONTACTORES VARIADOR FRECUENCIA: TIPO: Nº: INT. NOMINAL: MARCA: PROTECCIÓN TERMICA REARMABLE:

CONTACTORES BATERIA CONDENSADORES: TIPO: LC13210 Nº: 1 INT. NOMINAL: 32 A MARCA: TELEMECANIQUE PROTECCIÓN TERMICA REARMABLE:

INT. DIFERENCIALES: Nº POLO: SENSIBIL.: INT. NOMINAL: MARCA:

SISTEMA DE TELEGESTIÓN: TIPO: MARCA ROUTER: Nº TARJETA: PIN:

ANALIZADOR DE RED: MARCA: MODELO: **VOLTÍMETRO/AMPERÍMETRO:**

PROTECCIÓN CONTRA SOBRETENSIONES: MARCA: TIPO:

VARIADORES DE FRECUENCIA: MARCA: TIPO: POTENCIA:

ANEMÓMETRO: MARCA: TIPO:

TOMA DE TIERRA: SECCIÓN: 35 mm2 RESISTENCIA: 60 Ω LATIGUILLOS PUERTAS:

BATERIA CONDENSADORES: Nº 1 INT. NOMINAL: 20 A MARCA: ABB PROTECCION: 50 A POTENCIA: 8 Kvar

GENERAL

REVISIÓN ELÉCTRICA: CABLEADOS: BORNAS Y CONEXIONES: CONTACTORES:

LIMPIEZA GENERAL: EXTERIOR ARMARIO: INTERIOR: ELEMENTOS EXTRAÑOS: CABLEADO:

CONTACTORES: OTROS COMPONENTES: PRODUCTO LIMPIADOR: AIRE COMPRIMIDO: HIDRÓFUGO:

ENGRASE: CANDADOS: BISAGRAS: CONTACTORES: OTROS:

REPASO CHAPA Y PINTURA: ABOLLADURAS: ÓXIDO: AJUSTES DE PUERTAS: PINTURA:

ESTANQUEIDAD: ORIFICIOS DE TUBOS ENTRADA Y SALIDA: OTRAS ABERTURAS EN LA CHAPA:

O.C.A.: FAVORABLE: CONDICIONADA: DENEGADA: PRÓXIMA REVISIÓN: GRUPO:

OBSERVACIONES

GERENCIA DE URBANISMO (AYUNTAMIENTO DE SEVILLA)

CONSERVACIÓN DE FUENTES Y MONUMENTOS	GMU	PARTE DE INSPECCIÓN CENTRO DE MANDO Y PROTECCIÓN DE ALUMBRADO	FECHA	HOJA
			17/02/2016	2 DE 2

IDENTIFICACIÓN

SITUACIÓN REAL C.M.: JARDINES CATALINA DE RIBERA — COORD.X: 234939.84 — COORD. Y: 4141465.14

CENTRO DE MANDO Nº: F004 — **SUMINISTRO Nº:**

PLACA DE IDENTIFICACIÓN: F004/72 — **TENSIÓN DE SUMINISTRO CONTRATO:** 220-125 V

POTENCIA INSTALADA: 2460 W — **POTENCIA CONTRATADA:**

TOMA DE VALORES

CONTADOR DE ACTIVA Nº 10589629 — **LECTURA:** 36349 kWh

CONTADOR DE REACTIVA Nº — **LECTURA:** kVARh

	HORA	R-S	S-T	R-T	R-N	S-N	T-N
TENSIÓN DIURNA EN VACÍO (V):	16:35	220	218	220			
TENSIÓN NOCTURNA EN CARGA 100% (V):	16:35	220	218	220			

	HORA	R	S	T	N
INTENSIDAD LINEA GENERAL EN CARGA 100% (A):	17:00	9.5	8.6	11.4	

	HORA	R	S	T	GENERAL
FACTOR DE POTENCIA:	17:37	0.75	0.84	0.87	0.87

CORRIENTE DE FUGA GENERAL(mA):	R	S	T	N
	9.3	8.1	10.1	

CIRCUITOS DE SALIDA	INTENSIDAD POR FASE(A)				PROTECCIONES	CONDUCTORES	AISLAMIENTO (MΩ)				FACTOR DE POTENCIA				TIPO DE ARRANQUE
NUMERO Y DESIGNACIÓN	R	S	T	N	TIPO/CALIBRE	SECCIÓN (mm²)	R	S	T	N	R	S	T	MEDIA	
C1	5.2	3.72	0.14		3x32 A	3x10	6.3	3.2	3.6						
C2	1.6	1.28	0.86		3x16 A	3x6	1.6	0.6	0.9						
C3	1.08	1.29	2.49		3x16 A	3x6	2.4	3.5	1.6						

CARACTERÍSTICAS DEL C.M.

CAJA ACOMETIDA: TIPO: FUSIBLES — FUSIBLES: 3x160 A — **DERIVACIÓN INDIVIDUAL:** TIPO: 0.6 / 1kV — SECCIÓN: 2 (3x16) mm2

ARMARIO: TIPO: METALICO — SISTEMA DE FIJACIÓN: SUELO EMPOTRADO — DIMENSIONES: 100x100x67 cm

EQ. MED. DIRECTA: — **EQ. MED. INDIRECTA: Rel. de transformación:**

PROTECCIÓN GENERAL: TIPO: FUSIBLES — MARCA: — CALIBRE: 3x80 A

TOMA DE CORRIENTE: SI — **PUNTO DE LUZ:** — **INT. TOMA CORR. Y PL:**

RELOJ: MARCA Y MODELO: 1-THEBEN / 1-ORBIS — Nº SERIE: — VERSIÓN:

CONMUTADORES MANIOBRA: INT. NOMINAL:

PROTECCION CIR. MANIOBRA: DIFERENCIAL: — TÉRMICO: FUSIBLES 2x6A

CONMUTADORES FUERZA: TIPO: — Nº: — INT. NOMINAL: — MARCA:

CONTACTORES: TIPO: CA343N11 — Nº: 1 — INT. NOMINAL: 63 A — MARCA: NO SE VE — PROTECCIÓN TERMICA REARMABLE:

CONTACTORES: TIPO: — Nº: — INT. NOMINAL: — MARCA: — PROTECCIÓN TERMICA REARMABLE:

CONTACTORES: TIPO: — Nº: — INT. NOMINAL: — MARCA: — PROTECCIÓN TERMICA REARMABLE:

CONTACTORES: TIPO: — Nº: — INT. NOMINAL: — MARCA: — PROTECCIÓN TERMICA REARMABLE:

CONTROLADOR DE COLOR:

FUENTE ALIMENTACION: — POTENCIA: — TENSION:

INT. DIFERENCIALES: Nº 2 — POLO: 4 — SENSIBIL.: 300mA — INT. NOMINAL: 40 A — MARCA: SIEMENS

SISTEMA DE TELEGESTIÓN: TIPO: — MARCA ROUTER: — Nº TARJETA: — PIN:

ANALIZADOR DE RED: MARCA: — MODELO: — **VOLTÍMETRO/AMPERÍMETRO:**

PROTECCIÓN CONTRA SOBRETENSIONES: MARCA: — TIPO:

VARIADORES DE FRECUENCIA: MARCA: — TIPO: — POTENCIA:

ANEMÓMETRO: MARCA: — TIPO:

TOMA DE TIERRA: SECCIÓN: 35 mm2 — RESISTENCIA: 60 Ω — LATIGUILLOS PUERTAS:

BATERIA CONDENSADORES: Nº — INT. NOMINAL: — MARCA: — PROTECCION: — POTENCIA:

GENERAL

REVISIÓN ELÉCTRICA: CABLEADOS: — BORNAS Y CONEXIONES: — CONTACTORES:

LIMPIEZA GENERAL: EXTERIOR ARMARIO: — INTERIOR: — ELEMENTOS EXTRAÑOS: — CABLEADO:

CONTACTORES: — OTROS COMPONENTES: — PRODUCTO LIMPIADOR: — AIRE COMPRIMIDO: — HIDRÓFUGO:

ENGRASE: CANDADOS: — BISAGRAS: — CONTACTORES: — OTROS:

REPASO CHAPA Y PINTURA: ABOLLADURAS: — ÓXIDO: — AJUSTES DE PUERTAS: — PINTURA:

ESTANQUEIDAD: ORIFICIOS DE TUBOS ENTRADA Y SALIDA: — OTRAS ABERTURAS EN LA CHAPA:

O.C.A.: FAVORABLE: — CONDICIONADA: — DENEGADA: — PRÓXIMA REVISIÓN: — GRUPO:

OBSERVACIONES

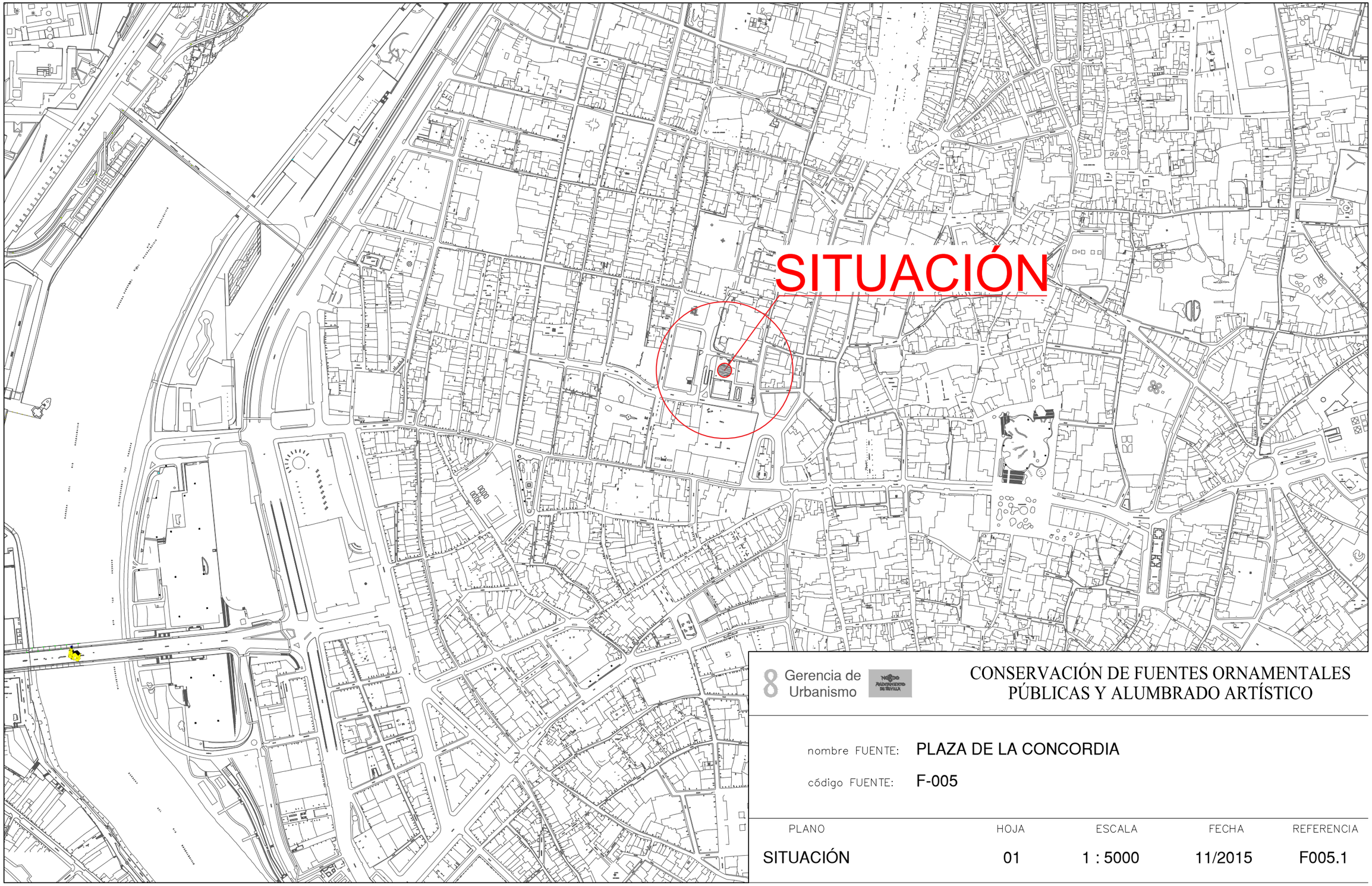

8 Gerencia de Urbanismo

CONSERVACIÓN DE FUENTES ORNAMENTALES PÚBLICAS Y ALUMBRADO ARTÍSTICO

nombre FUENTE: PLAZA DE LA CONCORDIA

código FUENTE: F-005

PLANO	HOJA	ESCALA	FECHA	REFERENCIA
SITUACIÓN	01	1 : 5000	11/2015	F005.1

EMPLAZAMIENTO

Gerencia de Urbanismo

CONSERVACIÓN DE FUENTES ORNAMENTALES PÚBLICAS Y ALUMBRADO ARTÍSTICO

nombre FUENTE: PLAZA DE LA CONCORDIA

código FUENTE: F-005

PLANO	HOJA	ESCALA	FECHA	REFERENCIA
EMPLAZAMIENTO	01	1 : 1000	11/2015	F005.2

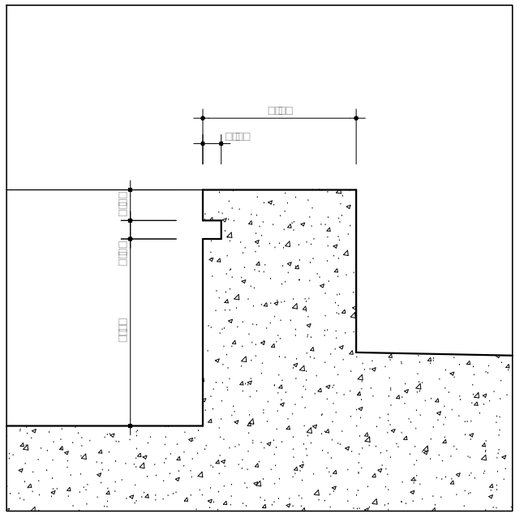

DETALLE DE PRETIL

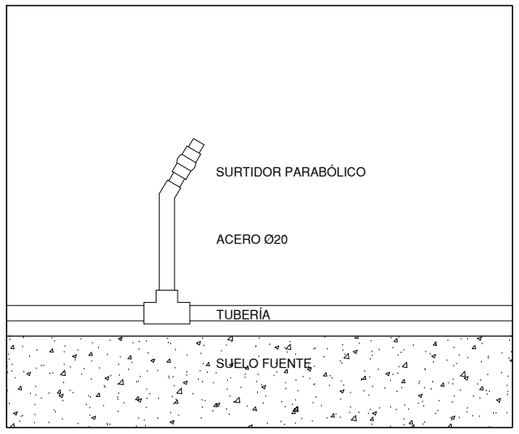

DETALLE ALZADO SURTIDOR PARABÓLICO

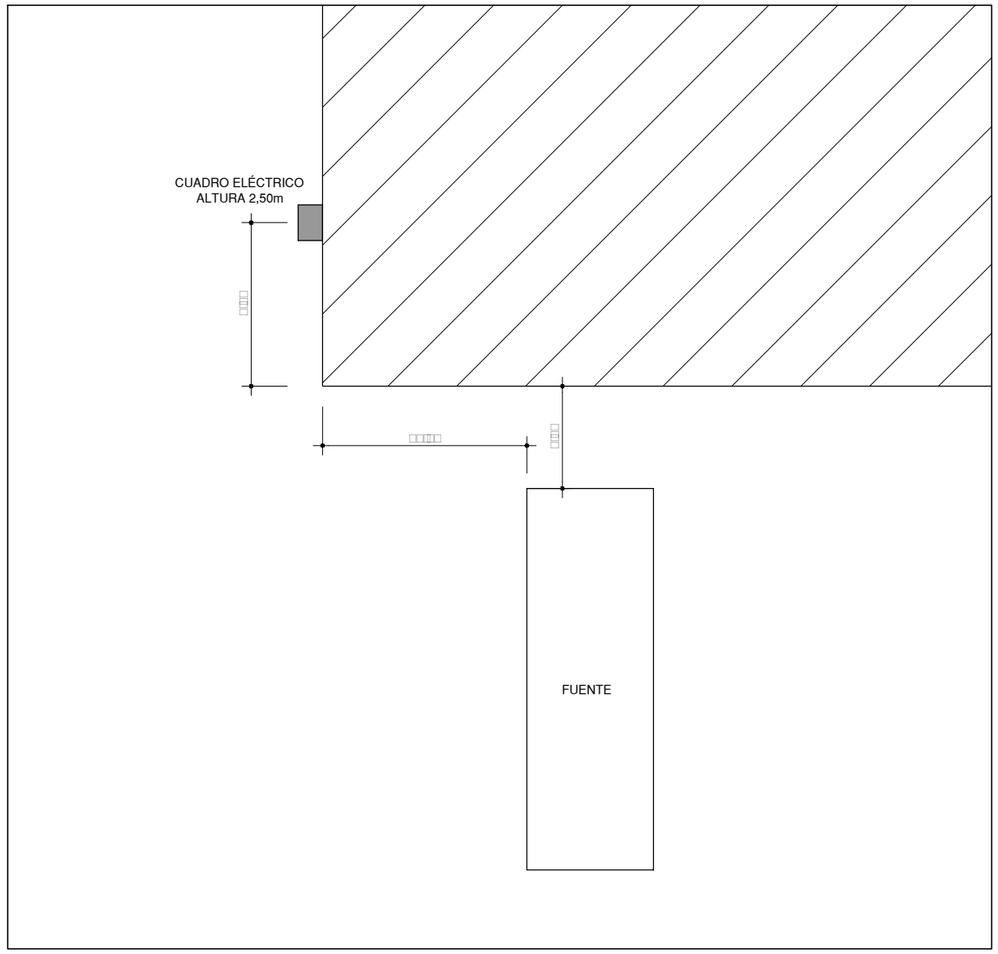

ESQUEMA UBICACIÓN CUADRO ELÉCTRICO
E.1:200

8 Gerencia de Urbanismo

CONSERVACIÓN DE FUENTES ORNAMENTALES PÚBLICAS Y ALUMBRADO ARTÍSTICO

nombre FUENTE: PLAZA DE LA CONCORDIA

código FUENTE: F-005

PLANO	HOJA	ESCALA	FECHA	REFERENCIA
DETALLES	01	1:20	02/2015	F005.3

PLANTA GENERAL

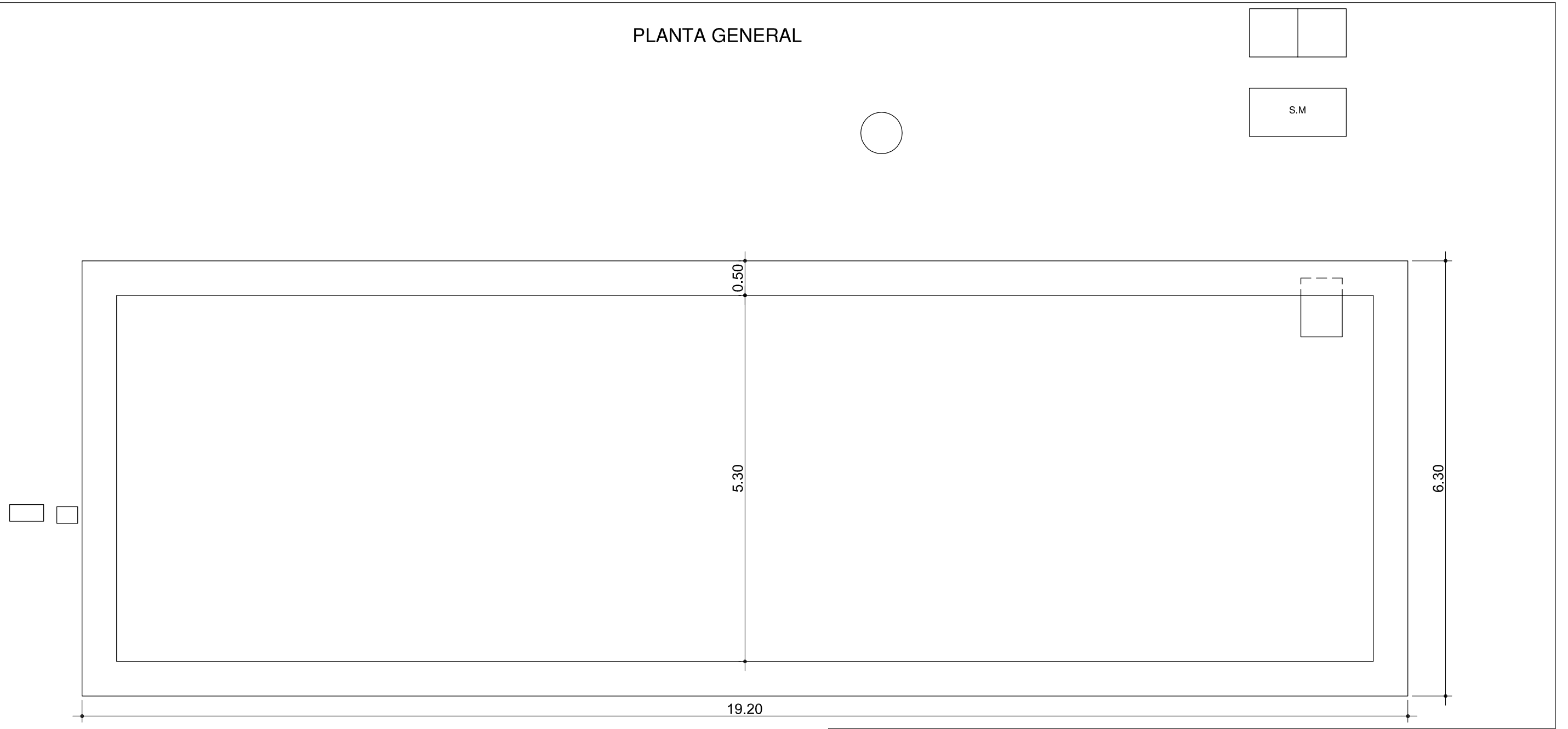

ORIENTACIÓN:

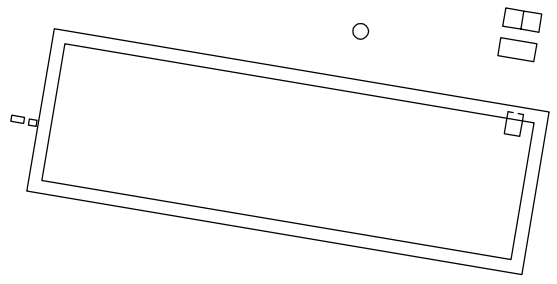

F.C.M.	FOSO COLECTOR MOTOR	A.A.A.	ARQUETA AGUA APORTE
A.D.	ARQUETA DESAGÜE	S.M.	SALA MAQUINA

Gerencia de Urbanismo

CONSERVACIÓN DE FUENTES ORNAMENTALES PÚBLICAS Y ALUMBRADO ARTÍSTICO

nombre FUENTE: PLAZA DE LA CONCORDIA

código FUENTE: F-005

PLANO	HOJA	ESCALA	FECHA	REFERENCIA
PLANTA	01	1:60	01/2018	F005.3

ALZADO

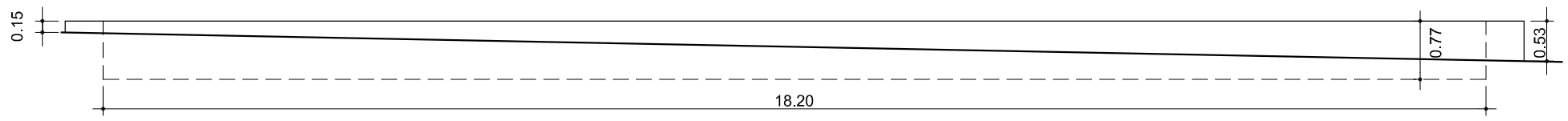

Gerencia de Urbanismo

CONSERVACIÓN DE FUENTES ORNAMENTALES PÚBLICAS Y ALUMBRADO ARTÍSTICO

nombre FUENTE: PLAZA DE LA CONCORDIA

código FUENTE: F-005

PLANO	HOJA	ESCALA	FECHA	REFERENCIA
ALZADO	01	1:80	12/2015	F005.4

PLANTA HIDRÁULICA

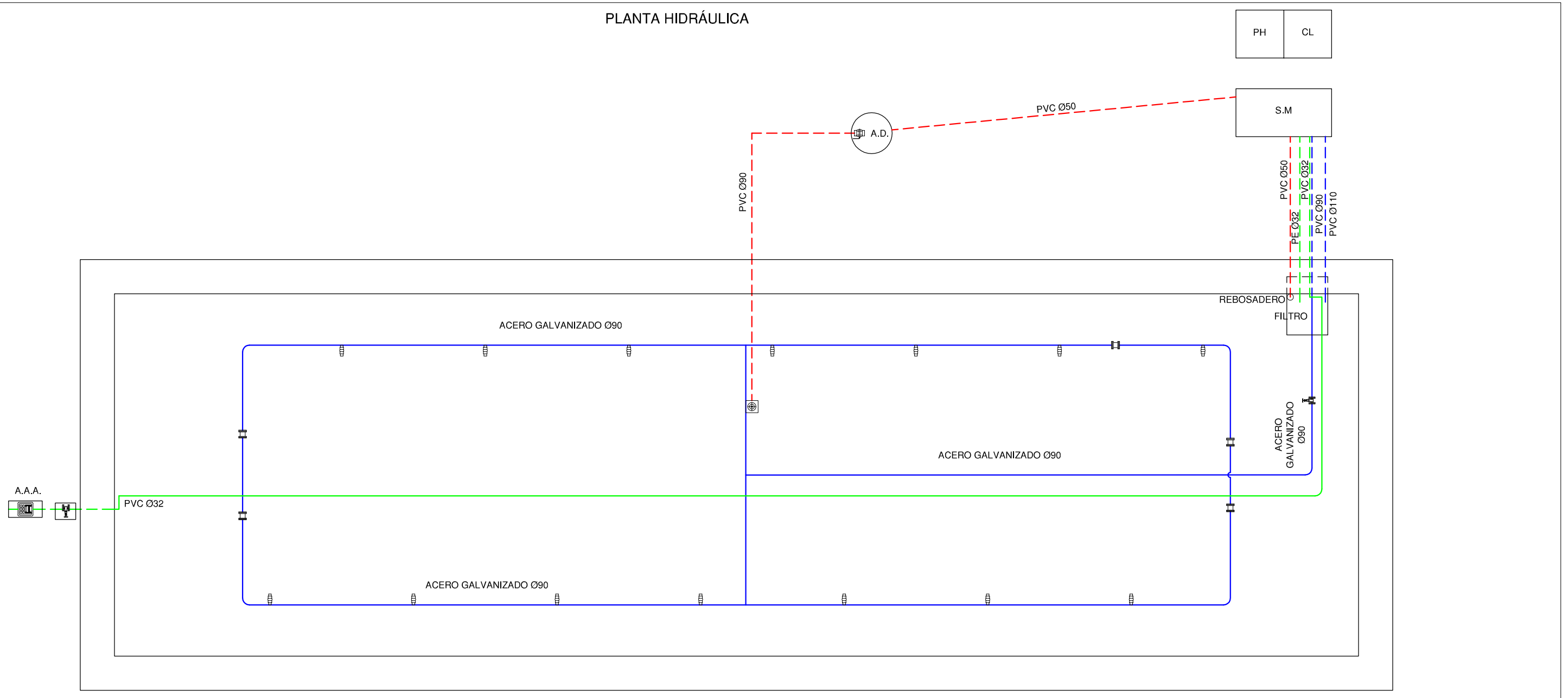

LEYENDA

- TUBERÍA DE APORTE
- TUBERÍA DE RECIRCULACIÓN
- TUBERÍA DE DESAGÜE
- CONTADOR
- ELECTROVALVULA
- LLAVE DE BOLA
- LLAVE COMPUERTA
- SURTIDOR PARABÓLICO
- BOMBA DE ACHIQUE
- SURTIDOR PULVERIZADOR
- SURTIDOR VERTICAL
- GRIFO
- LLAVE SELECTORA
- BRIDA UNIÓN
- VÁLVULA REGULADORA DE PRESIÓN
- MANOMETRO
- BOMBA RECIRCULACIÓN
- DEPÓSITO CL / PH
- BOMBA RECIRCULACIÓN

F.C.M. FOSO COLECTOR MOTOR
A.D. ARQUETA DESAGÜE
A.A.A. ARQUETA AGUA APORTE
S.M. SALA MAQUINA

ORIENTACIÓN:

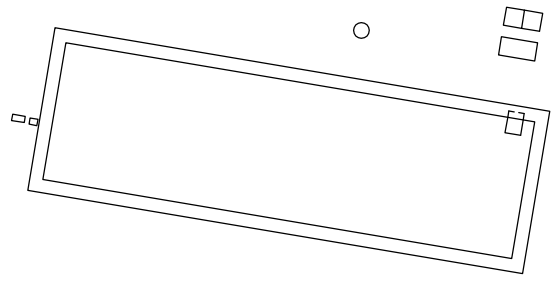

Gerencia de Urbanismo — Ayuntamiento de Sevilla

CONSERVACIÓN DE FUENTES ORNAMENTALES PÚBLICAS Y ALUMBRADO ARTÍSTICO

nombre FUENTE: PLAZA DE LA CONCORDIA

código FUENTE: F-005

PLANO	HOJA	ESCALA	FECHA	REFERENCIA
HIDRÁULICO	01/02	1:60	01/2018	F005.5

DETALLE ARQUETÓN

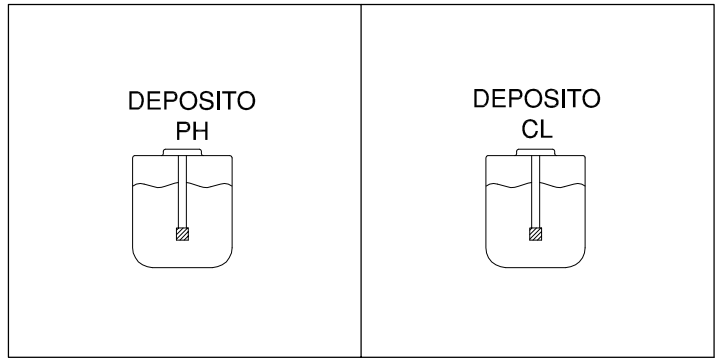

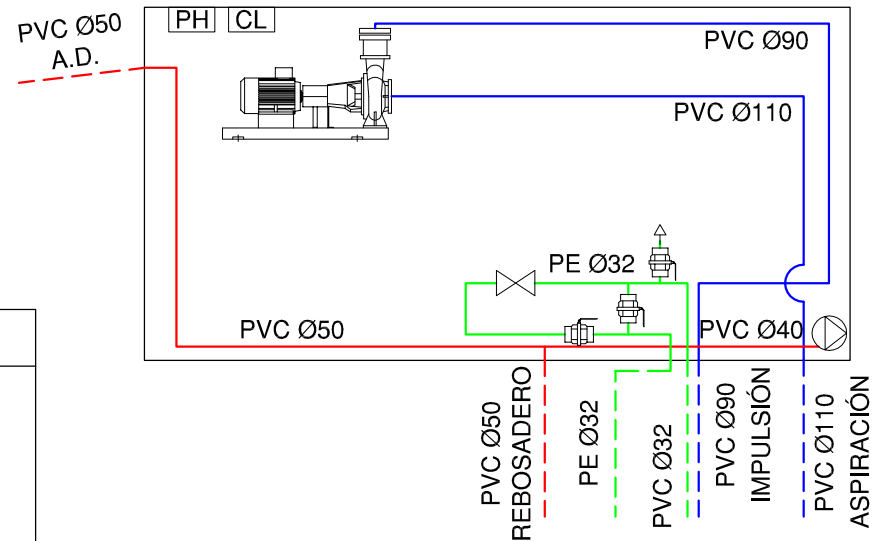

LEYENDA

- TUBERÍA DE APORTE
- TUBERÍA DE RECIRCULACIÓN
- TUBERÍA DE DESAGÜE
- CONTADOR
- ELECTROVALVULA
- LLAVE DE BOLA
- LLAVE COMPUERTA
- SURTIDOR PARABÓLICO
- BOMBA DE ACHIQUE
- SURTIDOR PULVERIZADOR
- SURTIDOR VERTICAL
- GRIFO
- LLAVE SELECTORA
- BRIDA UNIÓN
- VÁLVULA REGULADORA DE PRESIÓN
- MANOMETRO
- BOMBA RECIRCULACIÓN
- DEPÓSITO CL / PH
- BOMBA RECIRCULACIÓN

F.C.M.	FOSO COLECTOR MOTOR	A.A.A.	ARQUETA AGUA APORTE
A.D.	ARQUETA DESAGÜE	S.M.	SALA MAQUINA

Gerencia de Urbanismo

CONSERVACIÓN DE FUENTES ORNAMENTALES
PÚBLICAS Y ALUMBRADO ARTÍSTICO

nombre FUENTE: PLAZA DE LA CONCORDIA

código FUENTE: F-005

PLANO	HOJA	ESCALA	FECHA	REFERENCIA
HIDRÁULICO	02/02	1:15	01/2018	F005.5

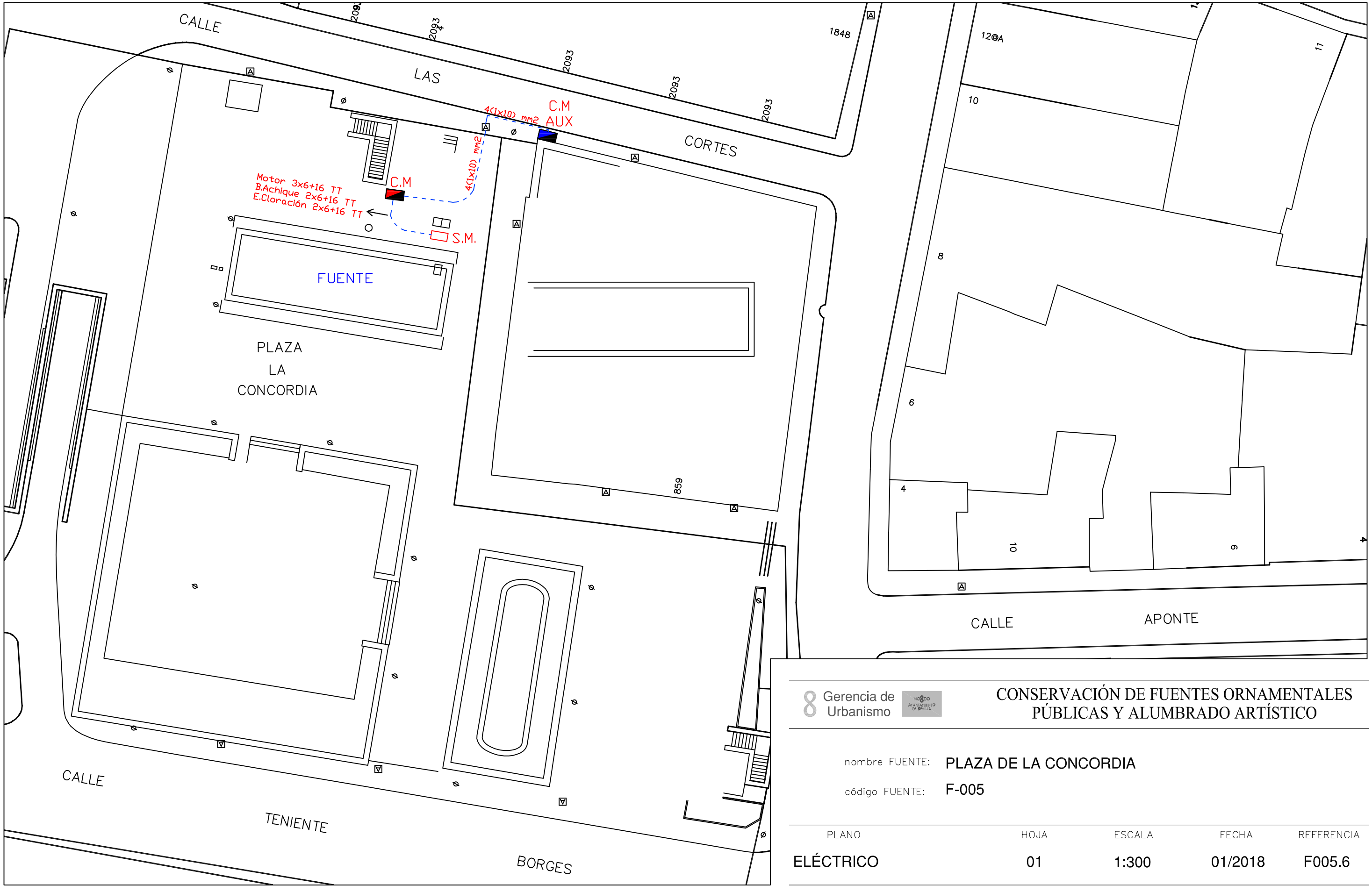

8 Gerencia de Urbanismo

CONSERVACIÓN DE FUENTES ORNAMENTALES PÚBLICAS Y ALUMBRADO ARTÍSTICO

nombre FUENTE: PLAZA DE LA CONCORDIA

código FUENTE: F-005

PLANO	HOJA	ESCALA	FECHA	REFERENCIA
ELÉCTRICO	01	1:300	01/2018	F005.6

-Tensión de alimentación : **3x230 V**
- Intensidad embarrado : **A**
- Intensidad de cortocircuito :

DESIGNACION	SECCION	COLOR	BORNA
- Potencia	Según Intensidad	Según fase	Según sección
- Maniobra alterna (AC)	1,5 mm²	Rojo	M 2,5
- Maniobra continua (DC)	1,5 mm²	Azul	M 2,5
- Libre de Tension	1,5 mm²	Naranja	M 2,5
- Antes de Int. General	1,5 mm²	Naranja	M 2,5

L1: Negro **L2:** Marrón **L3:** Gris **N:** Azul **PE:** Amarillo-Verde

CABLE LIBRE DE HALOGENOS

Gerencia de Urbanismo

CONSERVACIÓN DE FUENTES ORNAMENTALES PÚBLICAS Y ALUMBRADO ARTÍSTICO

nombre FUENTE: PLAZA DE LA CONCORDIA

código FUENTE: F-005

PLANO	HOJA	ESCALA	FECHA	REFERENCIA
ESQUEMA UNIFILAR	01/08	S/D	05/2017	F005.7

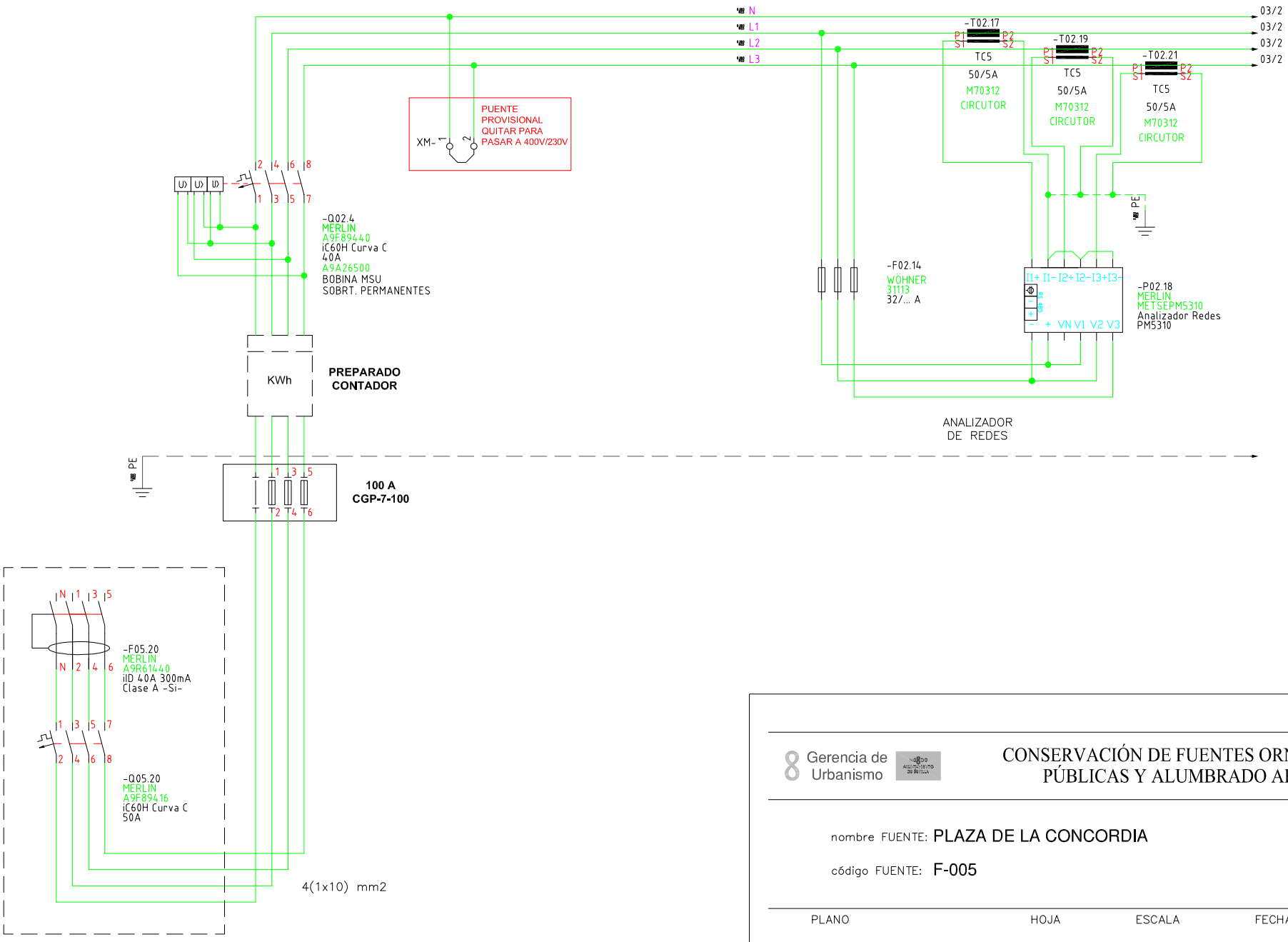

Gerencia de Urbanismo

CONSERVACIÓN DE FUENTES ORNAMENTALES PÚBLICAS Y ALUMBRADO ARTÍSTICO

nombre FUENTE: PLAZA DE LA CONCORDIA

código FUENTE: F-005

PLANO	HOJA	ESCALA	FECHA	REFERENCIA
ESQUEMA UNIFILAR	02/08	S/D	05/2017	F005.7

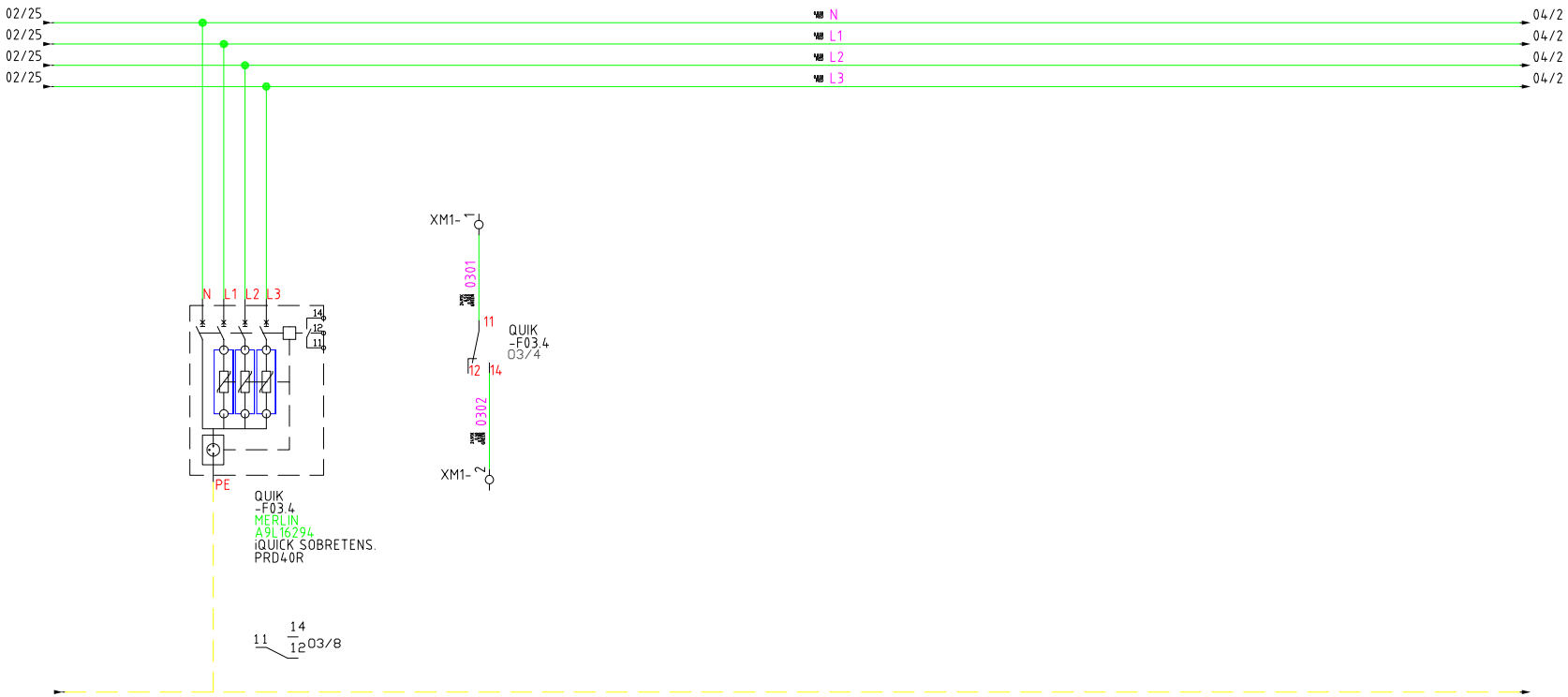

LIMITADOR DE
SOBRETENCIONES

Gerencia de Urbanismo

CONSERVACIÓN DE FUENTES ORNAMENTALES PÚBLICAS Y ALUMBRADO ARTÍSTICO

nombre FUENTE: PLAZA DE LA CONCORDIA

código FUENTE: F-005

PLANO	HOJA	ESCALA	FECHA	REFERENCIA
ESQUEMA UNIFILAR	03/08	S/D	05/2017	F005.7

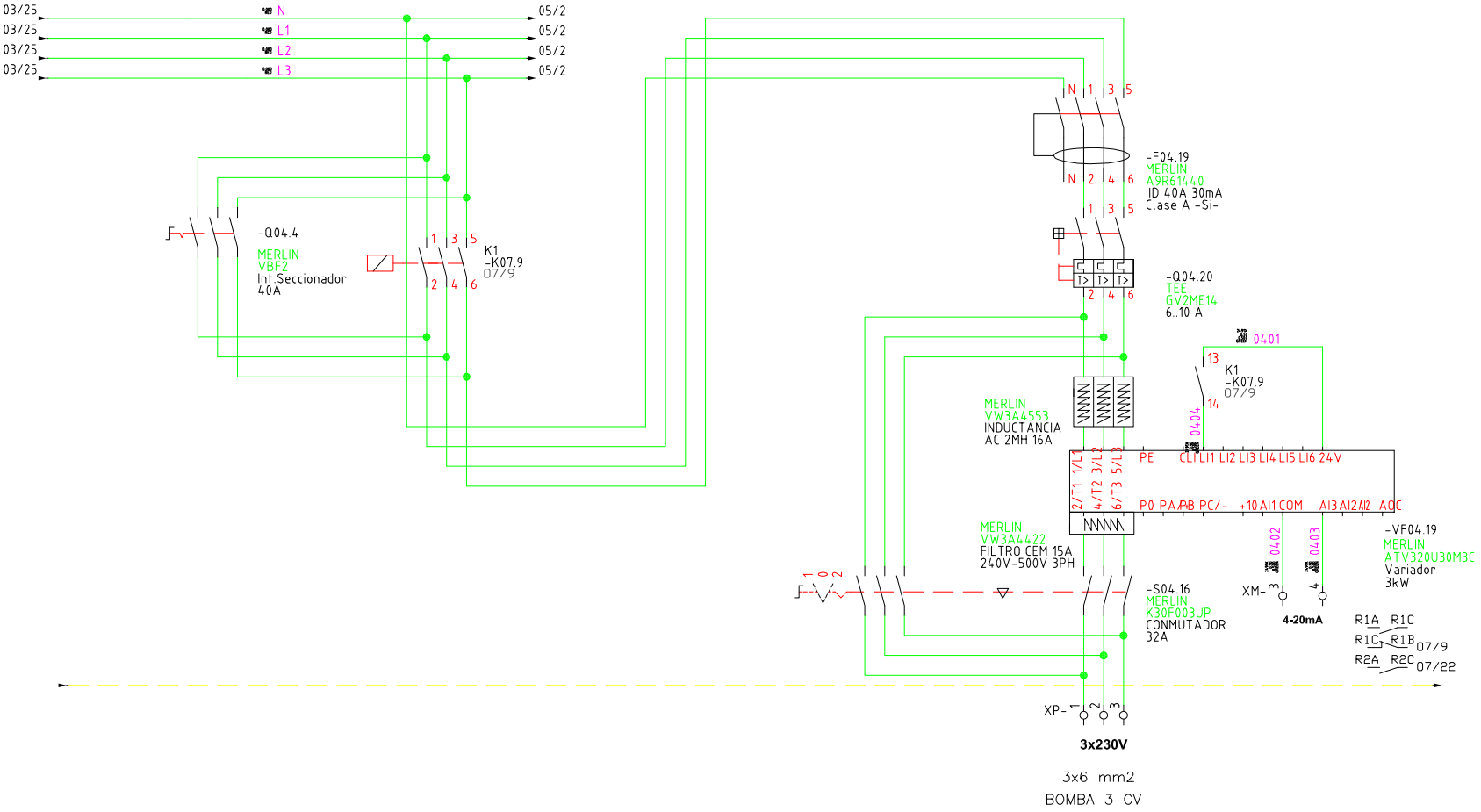

Gerencia de Urbanismo

CONSERVACIÓN DE FUENTES ORNAMENTALES PÚBLICAS Y ALUMBRADO ARTÍSTICO

nombre FUENTE: PLAZA DE LA CONCORDIA

código FUENTE: F-005

PLANO	HOJA	ESCALA	FECHA	REFERENCIA
ESQUEMA UNIFILAR	04/08	S/D	05/2017	F005.7

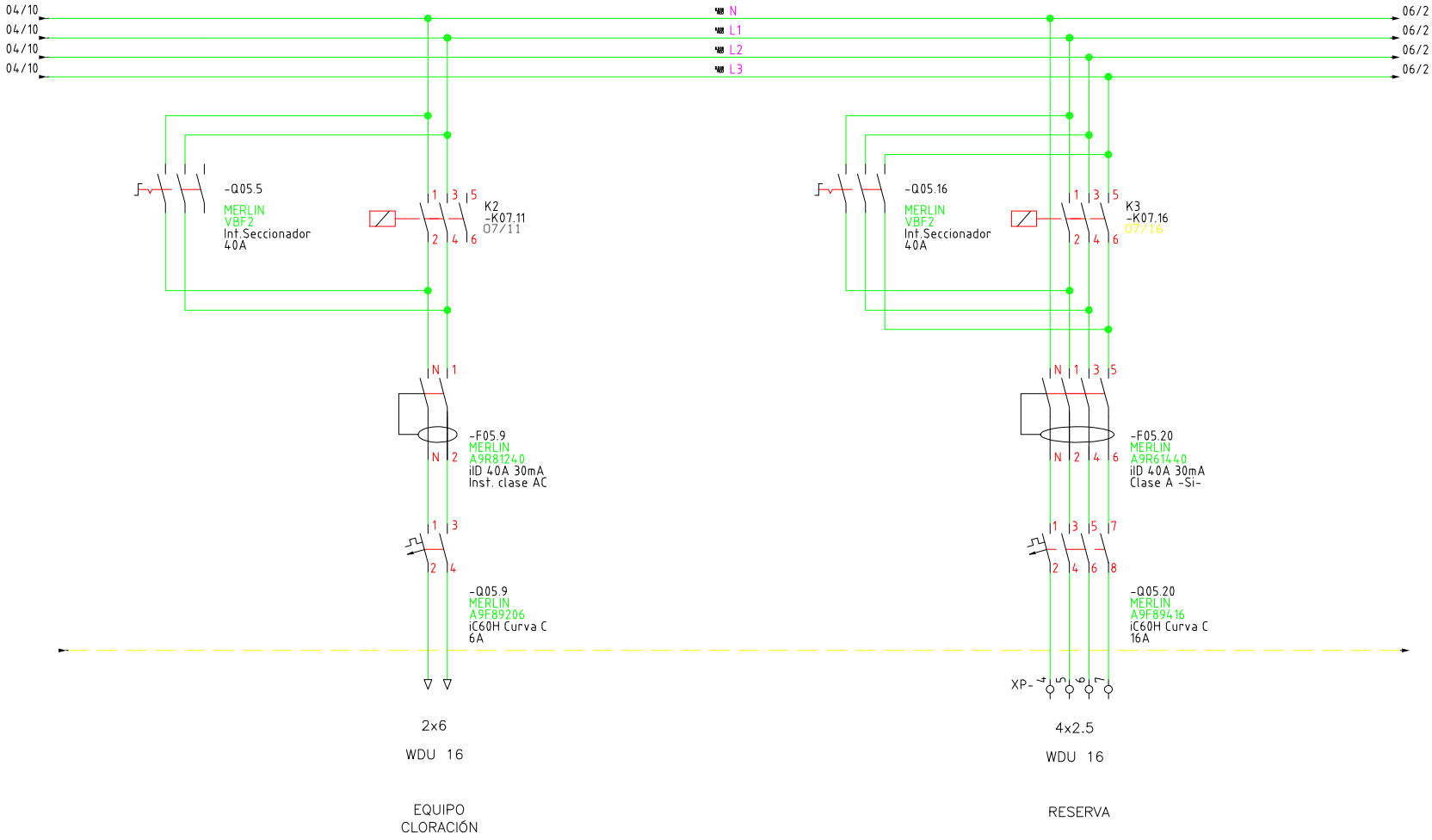

Gerencia de Urbanismo

CONSERVACIÓN DE FUENTES ORNAMENTALES PÚBLICAS Y ALUMBRADO ARTÍSTICO

nombre FUENTE: PLAZA DE LA CONCORDIA

código FUENTE: F-005

PLANO	HOJA	ESCALA	FECHA	REFERENCIA
ESQUEMA UNIFILAR	05/08	S/D	05/2017	F005.7

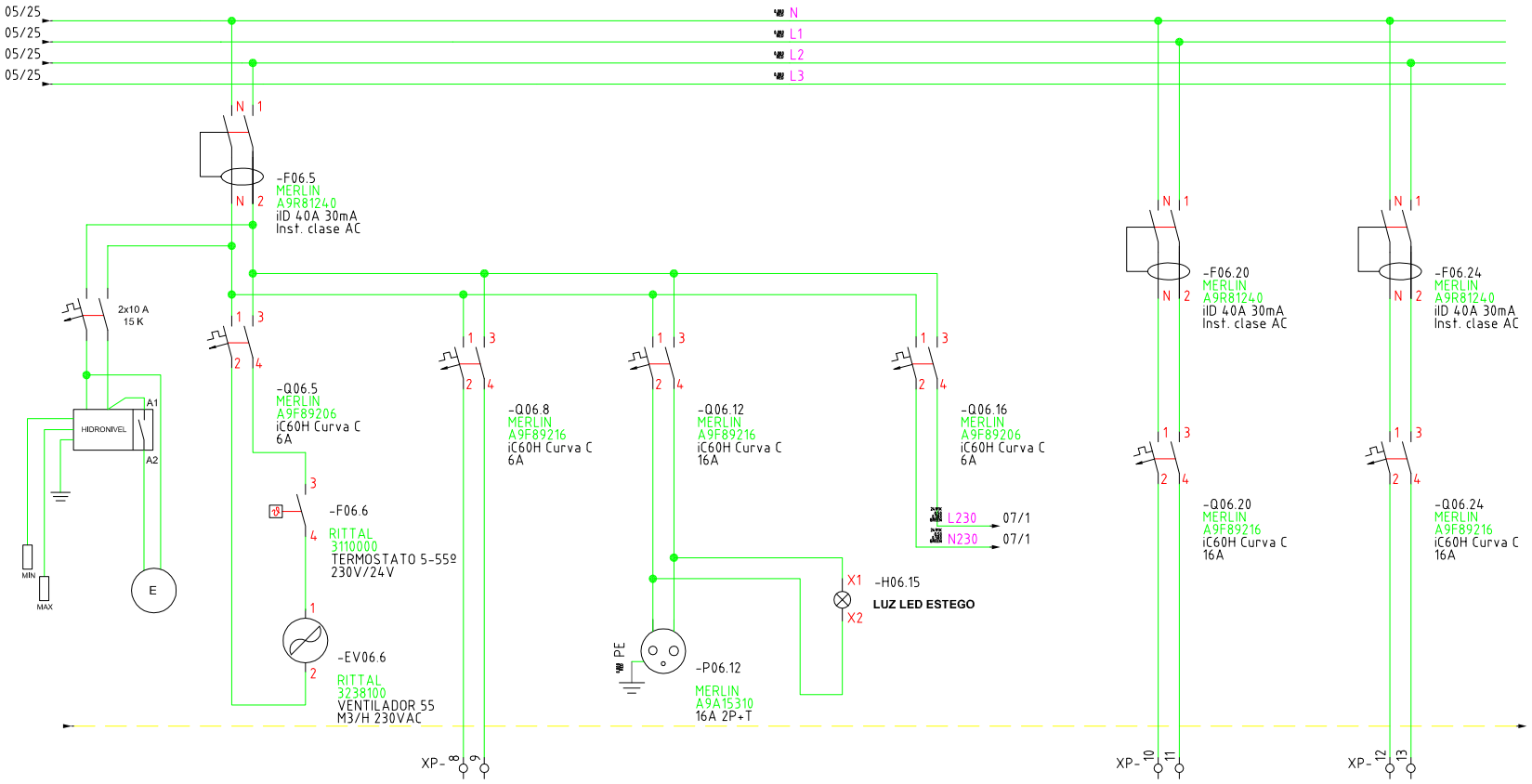

2x2.5	2x2.5	2x2.5	2x2.5	2x6	2x2.5
	WDU 4	WDU 16		WDU 16	WDU 16
VENTILACIÓN	ROUTER	ENCHUFE + LUZ LED	ALIMENTACIÓN MANIOBRA	0,33 CV BOMBA ACHIQUE	CAJA ESTANCA IP66 TOMA CORRIENTE

Gerencia de Urbanismo

CONSERVACIÓN DE FUENTES ORNAMENTALES PÚBLICAS Y ALUMBRADO ARTÍSTICO

nombre FUENTE: **PLAZA DE LA CONCORDIA**

código FUENTE: **F-005**

PLANO	HOJA	ESCALA	FECHA	REFERENCIA
ESQUEMA UNIFILAR	06/08	S/D	05/2017	F005.7

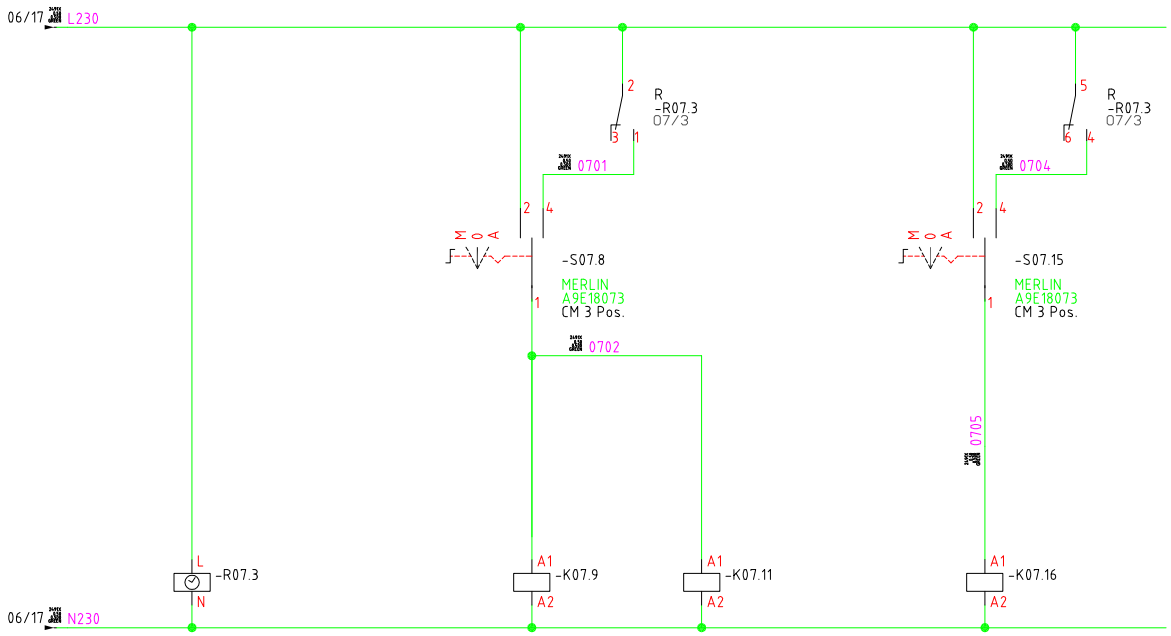

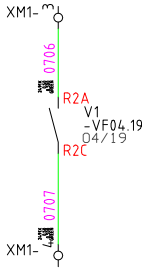

ESTADO VARIADOR

R	K1	K2	K3
ORBIS	TEE	TEE	TEE
ASTRONOVA CITY	LC1D09P7	LC1D09P7	LC1DT32P7
16A 230V CA	9A AC3	9A AC3	32A AC1
program. + astronom.	230V	230V	230V

Gerencia de Urbanismo

CONSERVACIÓN DE FUENTES ORNAMENTALES PÚBLICAS Y ALUMBRADO ARTÍSTICO

nombre FUENTE: **PLAZA DE LA CONCORDIA**

código FUENTE: **F-005**

PLANO	HOJA	ESCALA	FECHA	REFERENCIA
ESQUEMA UNIFILAR	07/08	S/D	05/2017	F005.7

ARMARIO DE ACERO INOX. AISI–304 PINTADO RAL–7021

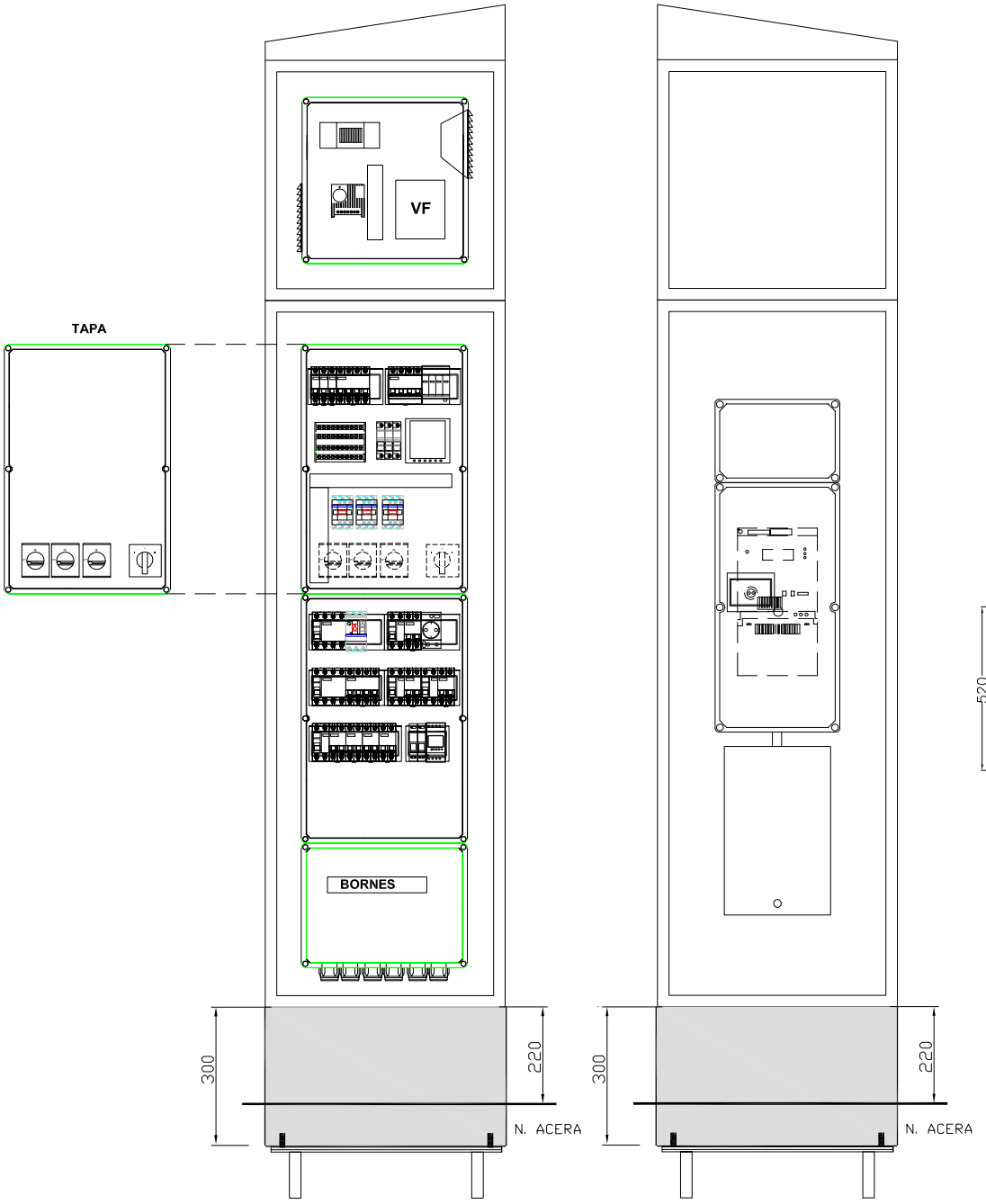

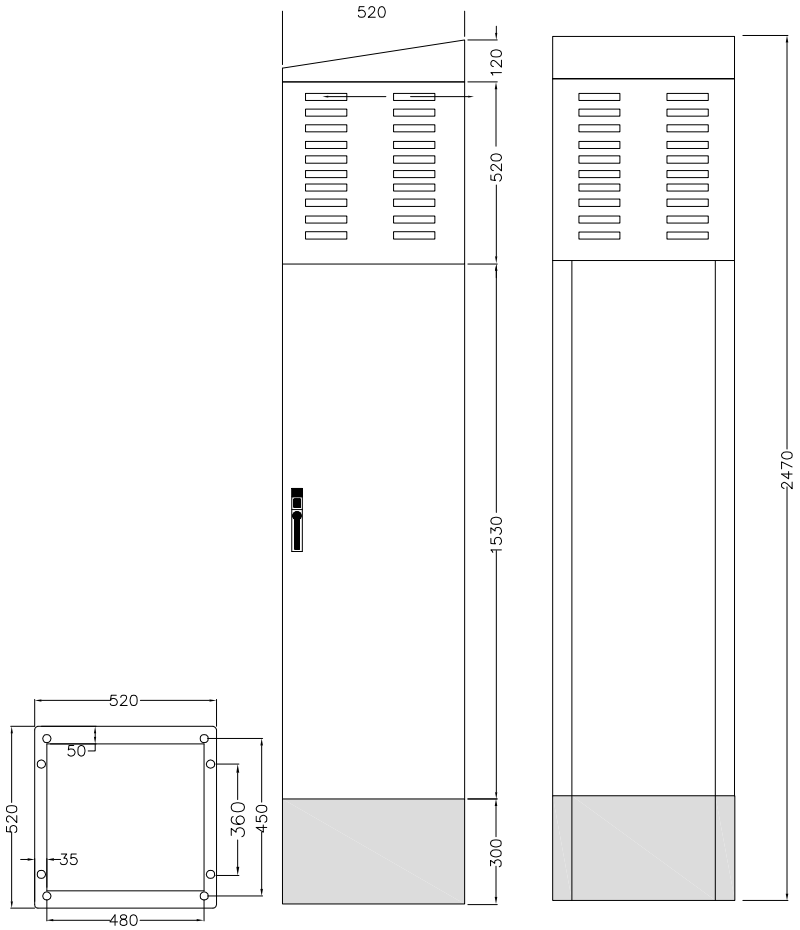

Gerencia de Urbanismo

CONSERVACIÓN DE FUENTES ORNAMENTALES PÚBLICAS Y ALUMBRADO ARTÍSTICO

nombre FUENTE: PLAZA DE LA CONCORDIA

código FUENTE: F-005

PLANO	HOJA	ESCALA	FECHA	REFERENCIA
ESQUEMA UNIFILAR	08/08	S/D	05/2017	F005.7

FICHA COMPONENTES FUENTE

Fuente	F005 PLAZA DE LA CONCORDIA

Alumbrado	Tipo	Potencia	Tensión	Cantidad
Lámpara				
Proyector				

Motores	Parabólicos	Bomba achique
Marca/Modelo	EBARA	Ebara/Optima MS
Tipo	Sumergible	Sumergible
Potencia	3 CV/2,2 KW	0,33 CV/0,25 KW
Tensión	III-220/400 V	I-230 V
Intensidad	7,8/4,5 A	1,9 A
Arranque	Variador	Directo
Veloc x anemo		
Compens cosφ		Condensador individual
Caudal	350÷1200 l/m	20÷150 l/m
Altura	11,3÷5,5 mca	7÷1,5 mca
Cantidad	1	1

	Marca/Modelo	Fecha instalación	Depositos quimicos	Volumen
Sist cloración	Controller-10	jun-17	en arqueta	25 L

Surtidores	Marca / Modelo	Diámetro/conexión	Cantidad	Material
Parabolicos	SAFE-RAIN/F2311031	Ø 12 mm - 1" M	14	

Control nivel	Sondas nivel	☑
	Válvula flotador	☐
	Sin control	☐
	Sonda motor	☐

Contador de agua	Marca	CONTAZARA	Volumen agua vaso
	Número	4044709	46 m³
	Calibre	3/4"	

	Material	Cantidad	Volumen	Fecha renovacion
Filtro aspiración	acero galvanizado	1		
Filtro de arena				

Observaciones:

GERENCIA DE URBANISMO (AYUNTAMIENTO DE SEVILLA)

CONSERVACIÓN DE FUENTES Y MONUMENTOS	GMU	PARTE DE INSPECCIÓN CENTRO DE MANDO Y PROTECCIÓN DE FUERZA	FECHA	HOJA
			08/01/18	1 DE 1

IDENTIFICACIÓN

SITUACIÓN REAL C.M.: PLAZA DE LA CONCORDIA COORD.X: 234741.14 COORD. Y: 4142820.61

CENTRO DE MANDO Nº: F005 **SUMINISTRO Nº:**

PLACA DE IDENTIFICACIÓN: F005/58 **TENSIÓN DE SUMINISTRO CONTRATO:** 220-125 V

POTENCIA INSTALADA: 2.45 kW **POTENCIA CONTRATADA:**

TOMA DE VALORES

CONTADOR DE ACTIVA Nº **LECTURA:** kWh

CONTADOR DE REACTIVA Nº **LECTURA:** kVARh

	HORA	R-S	S-T	R-T	R-N	S-N	T-N
TENSIÓN DIURNA EN VACÍO (V):	10:15	227	227	229			
TENSIÓN NOCTURNA EN CARGA 100% (V):	10:18	226	226	228			

	HORA	R	S	T	N
INTENSIDAD LINEA GENERAL EN CARGA 100% (A):		4.3	3.7	4.4	

	HORA	R	S	T	GENERAL
FACTOR DE POTENCIA:	10:18	0.9	0.18	1	1.75

CORRIENTE DE FUGA GENERAL(mA):	R	S	T	N
	6.5	6.11	6.31	

CIRCUITOS DE SALIDA	INTENSIDAD POR FASE				PROTECCIONES	CONDUCTORES	AISLAMIENTO MΩ				FACTOR DE POTENCIA				TIPO DE ARRANQUE
NUMERO Y DESIGNACIÓN	R	S	T	N	TIPO/CALIBRE	SECCIÓN mm²	R	S	T	N	R	S	T	MEDIA	
MOTOR	4.3	3.7	4.4		4x40 A 30mA	3x6	1.05	1.05	1.05		0.9	0.18	1	1.75	VARIADOR
BOMBA ACHIQUE	0.5	0.5			2x40 A 30mA	2x6	2.3	2.3			0.68	0.68		0.68	DIRECTO

CARACTERÍSTICAS DEL C.M.

CAJA ACOMETIDA: TIPO: CGP-7-100 FUSIBLES: 100 A **DERIVACIÓN INDIVIDUAL:** TIPO: 0.6 / 1kV SECCIÓN: 4(1x10) mm2

ARMARIO: TIPO: METALICO SISTEMA DE FIJACIÓN: SUELO DIMENSIONES: 240x52x54 cm

EQ. MED. DIRECTA: **EQ. MED. INDIRECTA: Rel. de transformación;**

PROTECCIÓN GENERAL: TIPO: TERMICO MARCA: SCHNEIDER CALIBRE: 4x40 A

TOMA DE CORRIENTE: SI **PUNTO DE LUZ:** SI **INT. TOMA CORR. Y PL:**

RELOJ: MARCA Y MODELO: ORBIS ASTRO SAT Nº SERIE: VERSIÓN:

CONMUTADORES MANIOBRA: INT. NOMIN: 20 A

PROTECCION CIR. MANIOBRA: DIFERENCIAL: 2x40 A 30mA TÉRMICO: 2x6 A

CONMUTADORES FUERZA: TIPO: ROTATIVO Nº: 3 INT. NOMINAL: 40 A MARCA: SCHNEIDER

CONTACTORES ARRANQUE DIRECTO: TIPO: LC1D09 Nº: 2 INT. NOMINAL: 9 A MARCA: SCHNEIDER PROTECCIÓN TERMICA REARMABLE:

CONTACTORES ARRANCADOR E-Δ: TIPO: Nº: INT. NOMINAL: MARCA: PROTECCIÓN TERMICA REARMABLE:

CONTACTORES VARIADOR FRECUENCIA: TIPO: LC1DT32 Nº: 1 INT. NOMINAL: 32 A MARCA: SCHNEIDER PROTECCIÓN TERMICA REARMABLE:

CONTACTORES BATERIA CONDENSADORES: TIPO: Nº: INT. NOMINAL: MARCA: PROTECCIÓN TERMICA REARMABLE:

INT. DIFERENCIALES: Nº 2 / 3 POLO: 4 / 2 SENSIBIL.: 30mA INT. NOMINAL: 40 A MARCA: SCHNEIDER

SISTEMA DE TELEGESTIÓN: TIPO: MARCA ROUTER: Nº TARJETA: PIN:

ANALIZADOR DE RED: MARCA: SCHNEIDER MODELO: PM5300 **VOLTÍMETRO/AMPERÍMETRO:**

PROTECCIÓN CONTRA SOBRETENSIONES: MARCA: SCHNEIDER TIPO: iQuick PRD40r

VARIADORES DE FRECUENCIA: MARCA: SCHNEIDER TIPO: ATV320U30M3C POTENCIA: 3 Kw

ANEMÓMETRO: MARCA: TIPO:

TOMA DE TIERRA: SECCIÓN: 16 mm2 RESISTENCIA: 14 Ω LATIGUILLOS PUERTAS: SI

BATERIA CONDENSADORES: Nº INT. NOMINAL: MARCA: PROTECCION: POTENCIA:

GENERAL

REVISIÓN ELÉCTRICA: CABLEADOS: BORNAS Y CONEXIONES: CONTACTORES: BIEN

LIMPIEZA GENERAL: EXTERIOR ARMARIO: INTERIOR: ELEMENTOS EXTRAÑOS: CABLEADO: BIEN

CONTACTORES: OTROS COMPONENTES: PRODUCTO LIMPIADOR: AIRE COMPRIMIDO: HIDRÓFUGO:

ENGRASE: CANDADOS: BISAGRAS: CONTACTORES: OTROS:

REPASO CHAPA Y PINTURA: ABOLLADURAS: NO ÓXIDO: SI AJUSTES DE PUERTAS: PINTURA:

ESTANQUEIDAD: NO ORIFICIOS DE TUBOS ENTRADA Y SALIDA: SI OTRAS ABERTURAS EN LA CHAPA: SI

O.C.A.: FAVORABLE: SI CONDICIONADA: DENEGADA: PRÓXIMA REVISIÓN: 27/11/22 GRUPO:

OBSERVACIONES

-SE ALIMENTA AGUAS ARRIBA DE CAJA MOLDEADA DE C.M DE A.P A-29/48.

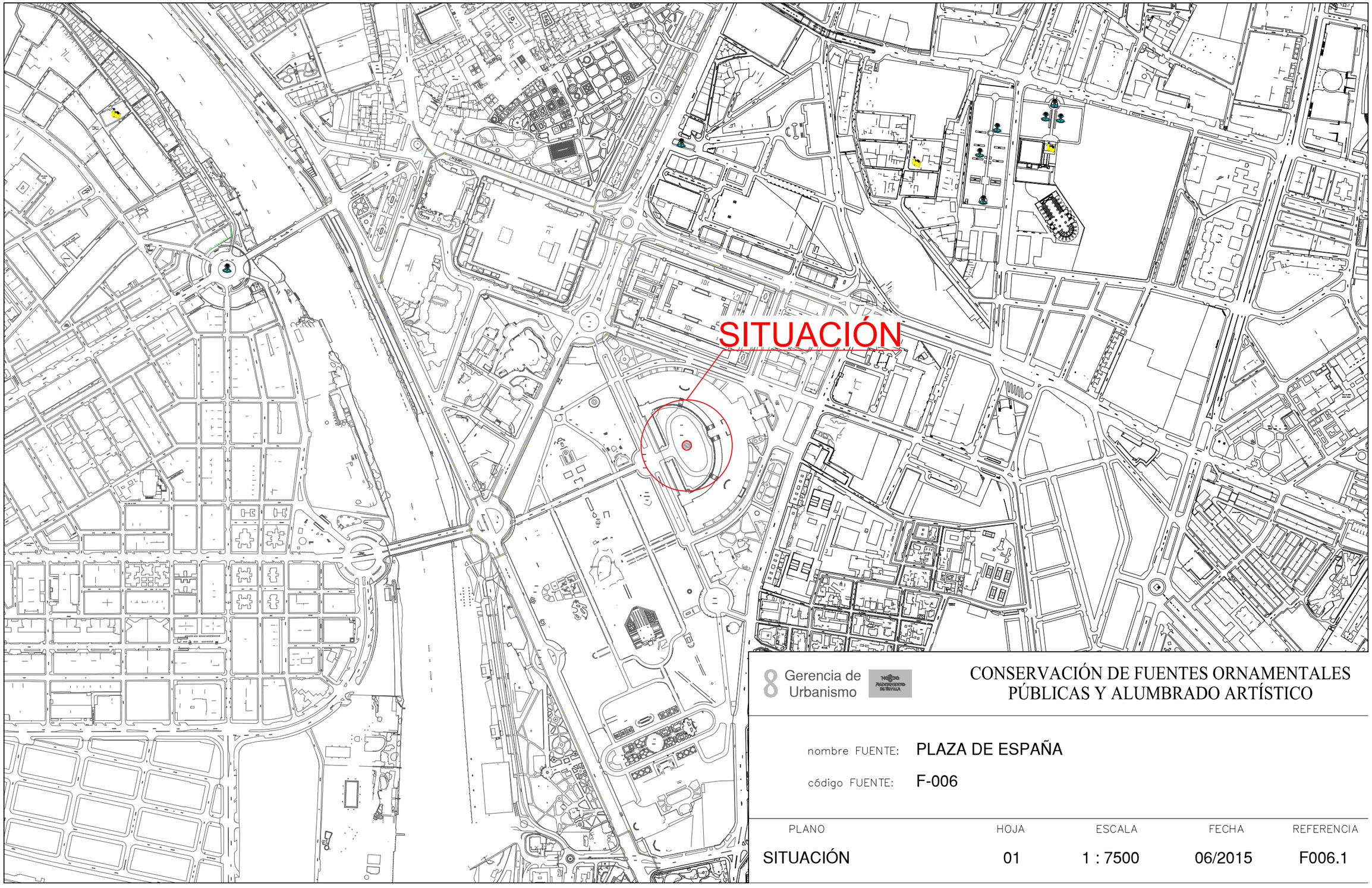

8 Gerencia de Urbanismo

CONSERVACIÓN DE FUENTES ORNAMENTALES PÚBLICAS Y ALUMBRADO ARTÍSTICO

nombre FUENTE: PLAZA DE ESPAÑA

código FUENTE: F-006

PLANO	HOJA	ESCALA	FECHA	REFERENCIA
SITUACIÓN	01	1 : 7500	06/2015	F006.1

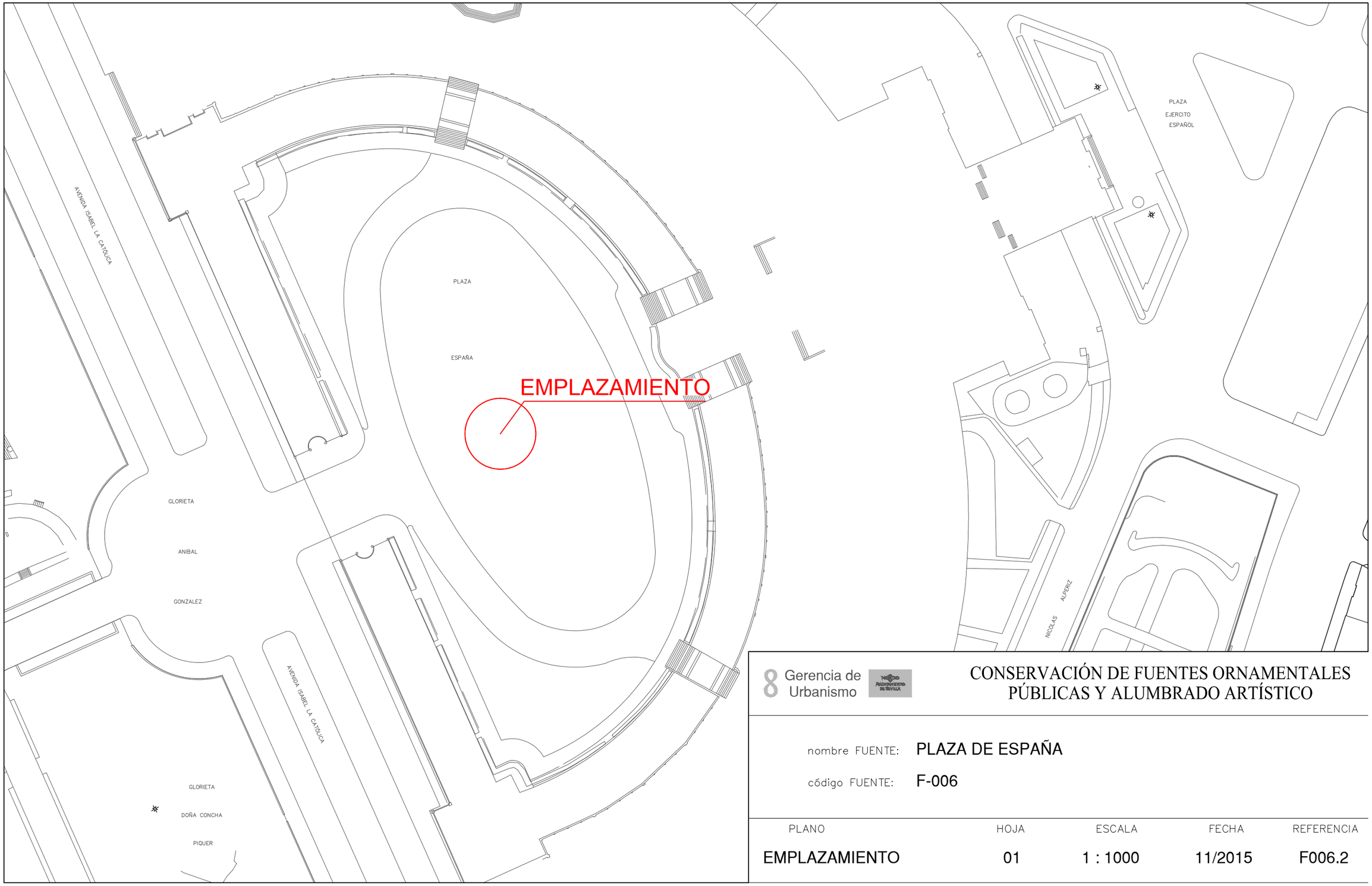

Gerencia de Urbanismo

CONSERVACIÓN DE FUENTES ORNAMENTALES PÚBLICAS Y ALUMBRADO ARTÍSTICO

nombre FUENTE: PLAZA DE ESPAÑA

código FUENTE: F-006

PLANO	HOJA	ESCALA	FECHA	REFERENCIA
EMPLAZAMIENTO	01	1 : 1000	11/2015	F006.2

PLANTA GENERAL

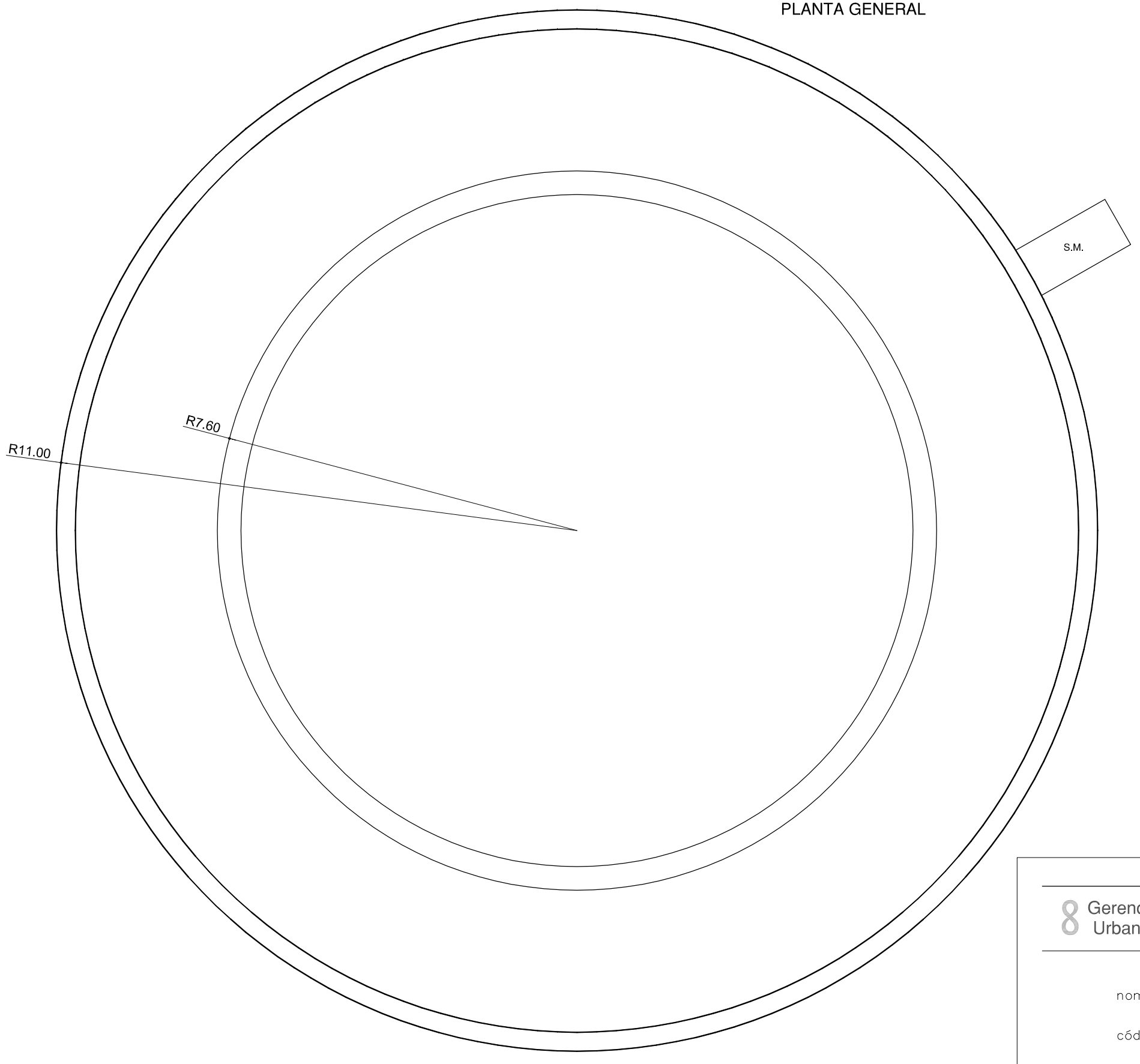

F.C.M.	FOSO COLECTOR MOTOR	A.A.A.	ARQUETA AGUA APORTE
A.D.	ARQUETA DESAGÜE	S.M.	SALA MAQUINA

Gerencia de Urbanismo

NOBLE AYUNTAMIENTO DE SEVILLA

CONSERVACIÓN DE FUENTES ORNAMENTALES PÚBLICAS Y ALUMBRADO ARTÍSTICO

nombre FUENTE: PLAZA ESPAÑA

código FUENTE: F-006

PLANO	HOJA	ESCALA	FECHA	REFERENCIA
PLANTA	01	1:100	12/2015	F006.3

ALZADO

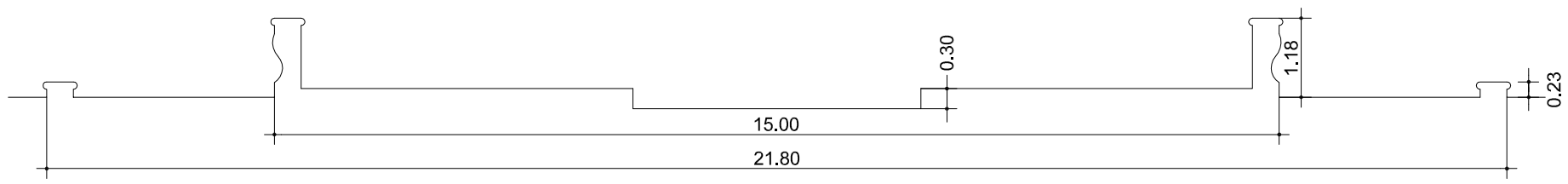

Gerencia de Urbanismo

NOBDO AYUNTAMIENTO DE SEVILLA

CONSERVACIÓN DE FUENTES ORNAMENTALES PÚBLICAS Y ALUMBRADO ARTÍSTICO

nombre FUENTE: PLAZA ESPAÑA

código FUENTE: F-006

PLANO	HOJA	ESCALA	FECHA	REFERENCIA
ALZADO	01	1:100	12/2015	F006.4

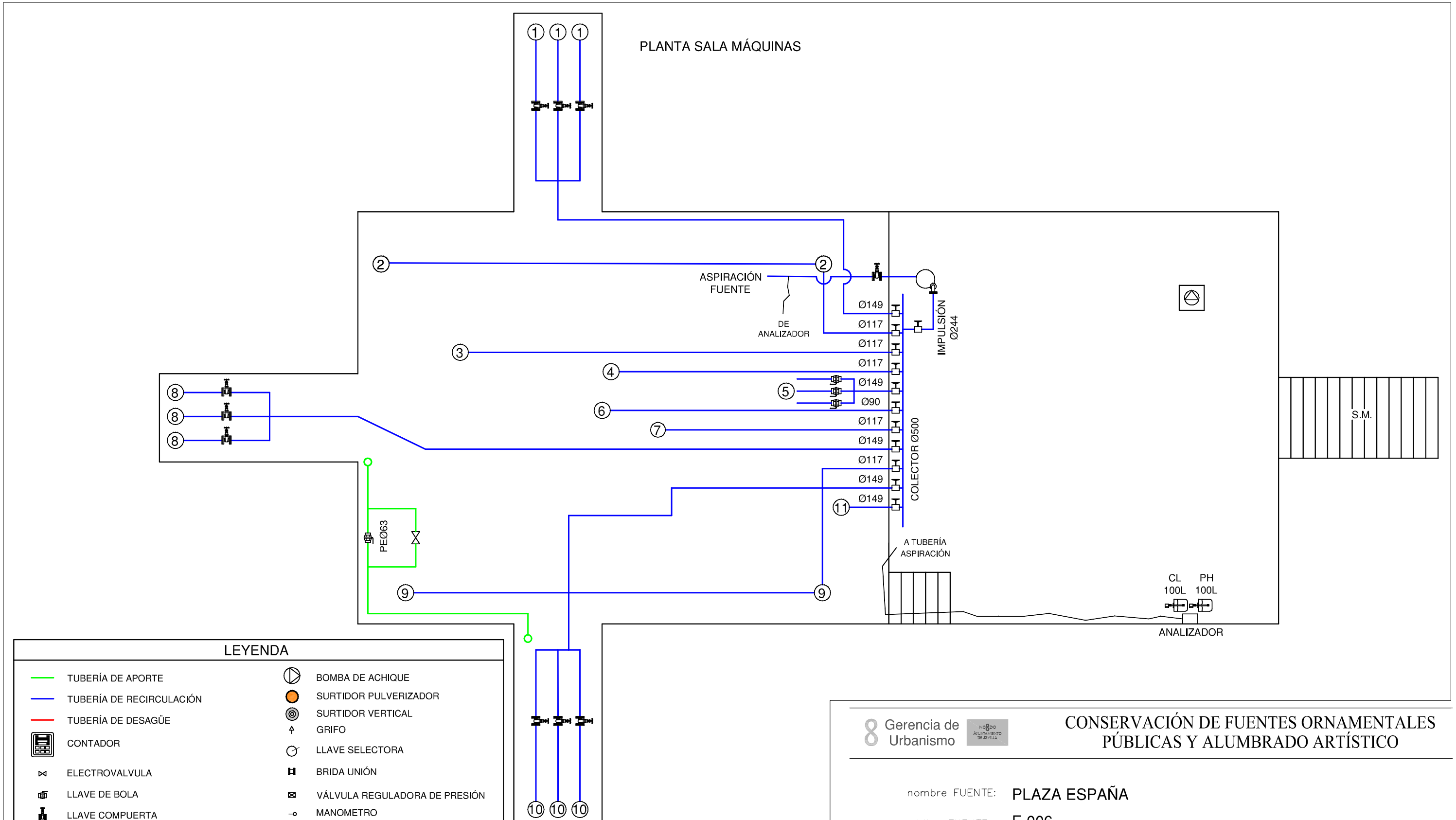

LEYENDA

- TUBERÍA DE APORTE
- TUBERÍA DE RECIRCULACIÓN
- TUBERÍA DE DESAGÜE
- CONTADOR
- ELECTROVALVULA
- LLAVE DE BOLA
- LLAVE COMPUERTA
- LLAVE MARIPOSA
- SURTIDOR PARABÓLICO
- BOMBA DE ACHIQUE
- SURTIDOR PULVERIZADOR
- SURTIDOR VERTICAL
- GRIFO
- LLAVE SELECTORA
- BRIDA UNIÓN
- VÁLVULA REGULADORA DE PRESIÓN
- MANOMETRO
- BOMBA RECIRCULACIÓN
- DEPÓSITO CL / PH

F.C.M. FOSO COLECTOR MOTOR
A.D. ARQUETA DESAGÜE
A.A.A. ARQUETA AGUA APORTE
S.M. SALA MAQUINA

8 Gerencia de Urbanismo

CONSERVACIÓN DE FUENTES ORNAMENTALES PÚBLICAS Y ALUMBRADO ARTÍSTICO

nombre FUENTE: PLAZA ESPAÑA

código FUENTE: F-006

PLANO	HOJA	ESCALA	FECHA	REFERENCIA
HIDRÁULICO	02/02	1:50	12/2015	F006.5

PLANTA HIDRÁULICA

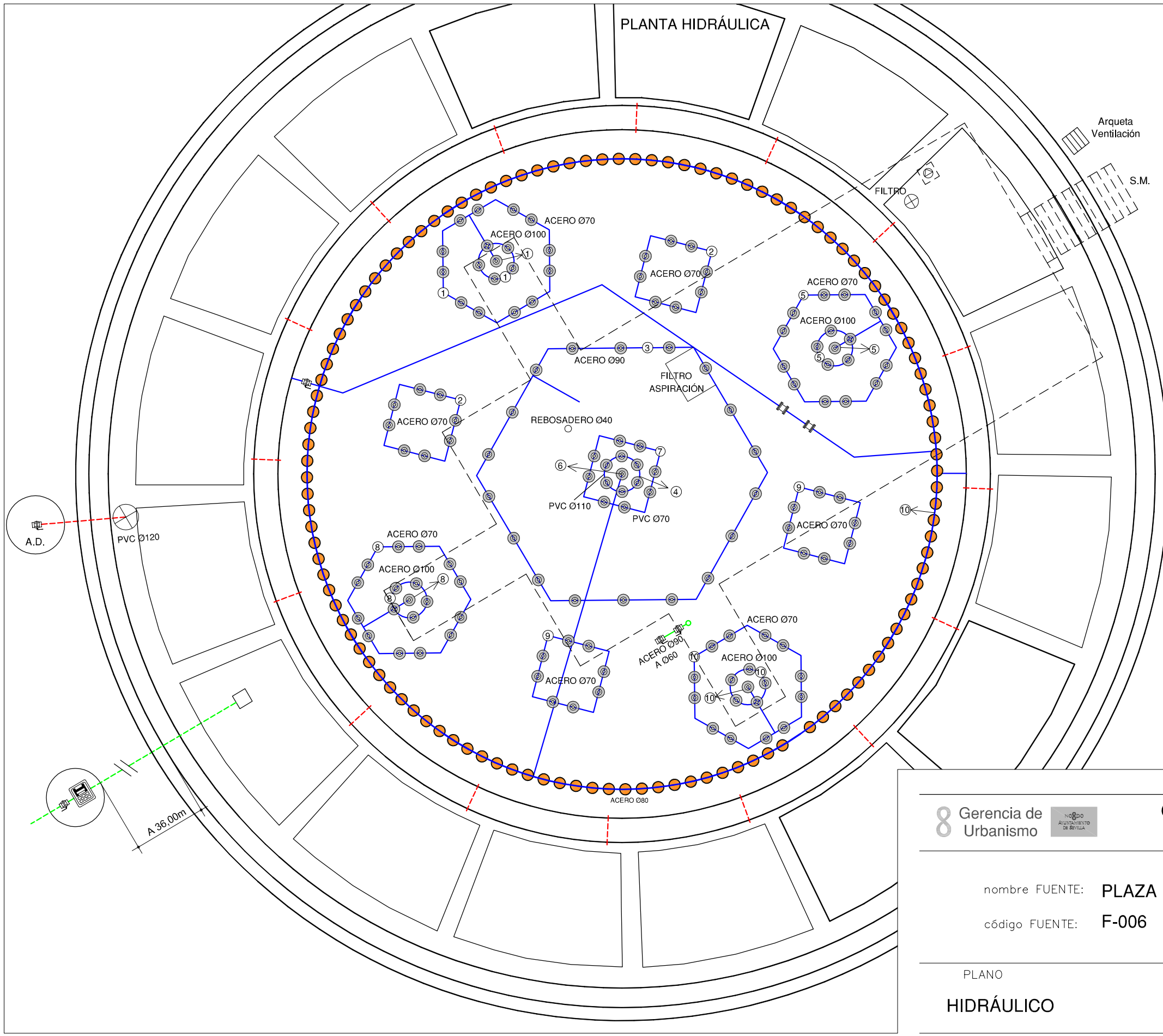

LEYENDA

- TUBERÍA DE APORTE
- TUBERÍA DE RECIRCULACIÓN
- TUBERÍA DE DESAGÜE
- CONTADOR
- ELECTROVALVULA
- LLAVE DE BOLA
- LLAVE COMPUERTA
- SURTIDOR PARABÓLICO
- BOMBA DE ACHIQUE
- SURTIDOR PULVERIZADOR
- SURTIDOR VERTICAL
- GRIFO
- LLAVE SELECTORA
- BRIDA UNIÓN
- VÁLVULA REGULADORA DE PRESIÓN
- MANOMETRO
- BOMBA RECIRCULACIÓN
- DEPÓSITO CL / PH

F.C.M.	FOSO COLECTOR MOTOR	A.A.A.	ARQUETA AGUA APORTE
A.D.	ARQUETA DESAGÜE	S.M.	SALA MAQUINA

8 Gerencia de Urbanismo

NOBLE AYUNTAMIENTO DE SEVILLA

CONSERVACIÓN DE FUENTES ORNAMENTALES PÚBLICAS Y ALUMBRADO ARTÍSTICO

nombre FUENTE: PLAZA ESPAÑA

código FUENTE: F-006

PLANO	HOJA	ESCALA	FECHA	REFERENCIA
HIDRÁULICO	01/02	1:85	03/2018	F006.5

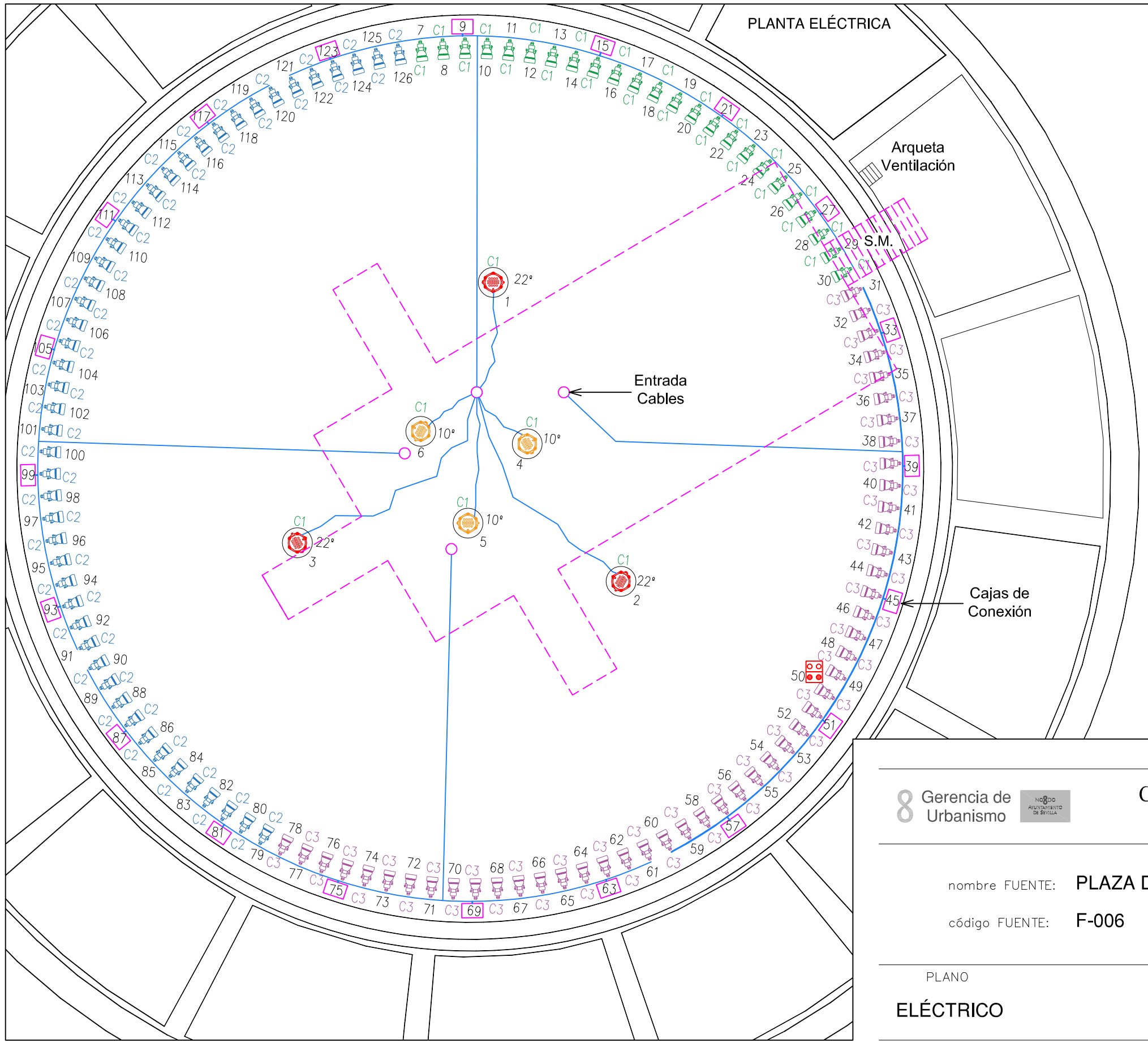

LEYENDA

- PROYECTOR 18 LED RGB 25V - 24Vcc - 10º
- PROYECTOR 18 LED RGB 25V - 24Vcc - 22º
- PROYECTOR 4 LED RGBW 4V - 12Vcc
- SONDA NIVEL
- SONDA MOTOR
- AISLAMIENTO 0'6 / 1kV
- AISLAMIENTO 750 V

F.C.M.	FOSO COLECTOR MOTOR
A.D.	ARQUETA DESAGÜE
A.A.A.	ARQUETA AGUA APORTE
S.M.	SALA MAQUINA

NOTA:

Cada proyector esta alimentado por un cable DNK de sección 5x1,5 mm2.

Gerencia de Urbanismo

CONSERVACIÓN DE FUENTES ORNAMENTALES PÚBLICAS Y ALUMBRADO ARTÍSTICO

nombre FUENTE: PLAZA DE ESPAÑA

código FUENTE: F-006

PLANO	HOJA	ESCALA	FECHA	REFERENCIA
ELÉCTRICO	01/02	1:100	12/2015	F006.6

PLANTA SALA MÁQUINAS

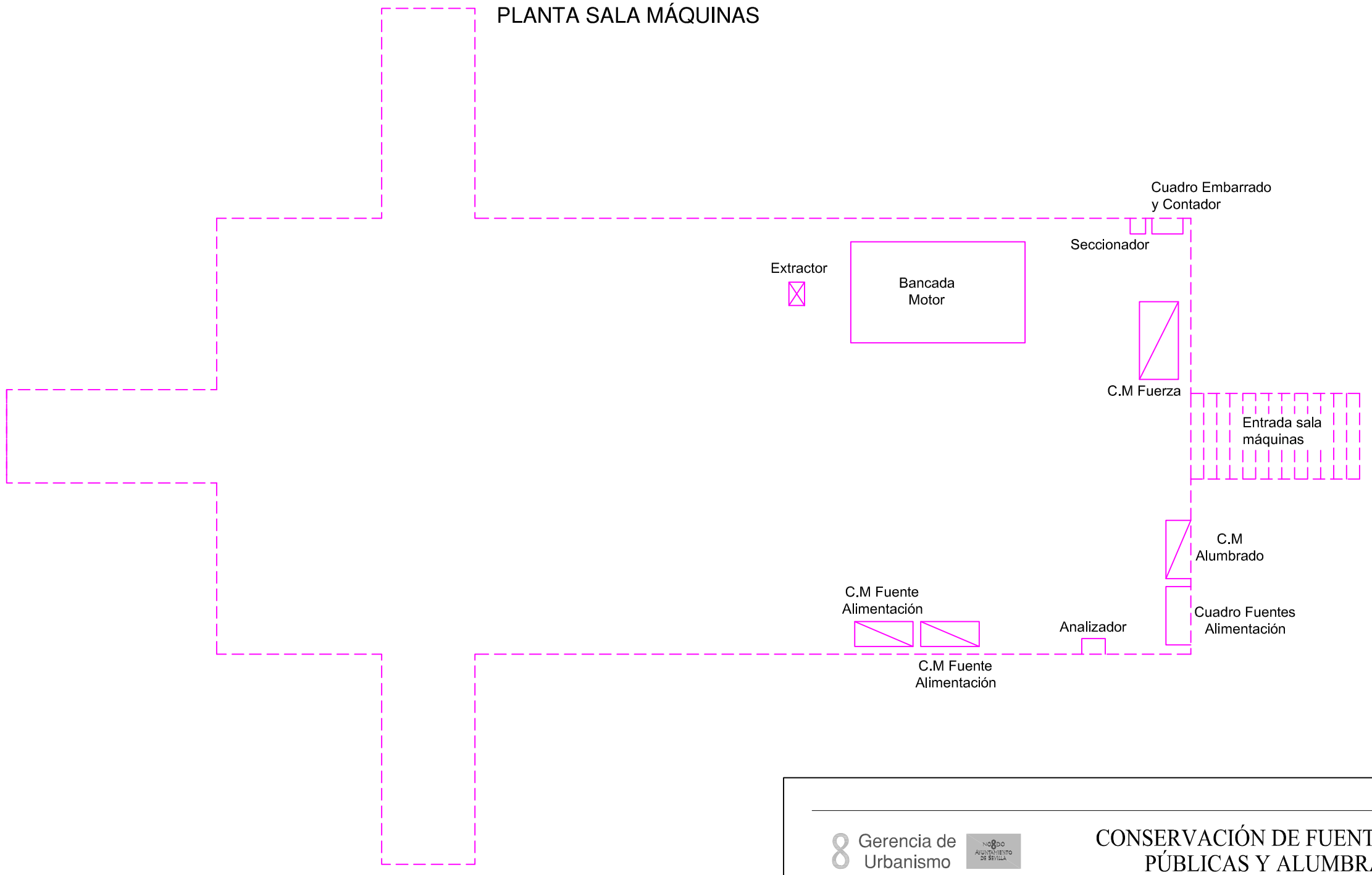

Gerencia de Urbanismo

NOVIEMBRE AYUNTAMIENTO DE SEVILLA

CONSERVACIÓN DE FUENTES ORNAMENTALES PÚBLICAS Y ALUMBRADO ARTÍSTICO

nombre FUENTE: PLAZA DE ESPAÑA

código FUENTE: F-006

PLANO	HOJA	ESCALA	FECHA	REFERENCIA
ELÉCTRICO	02/02	1:60	04/2016	F006.6

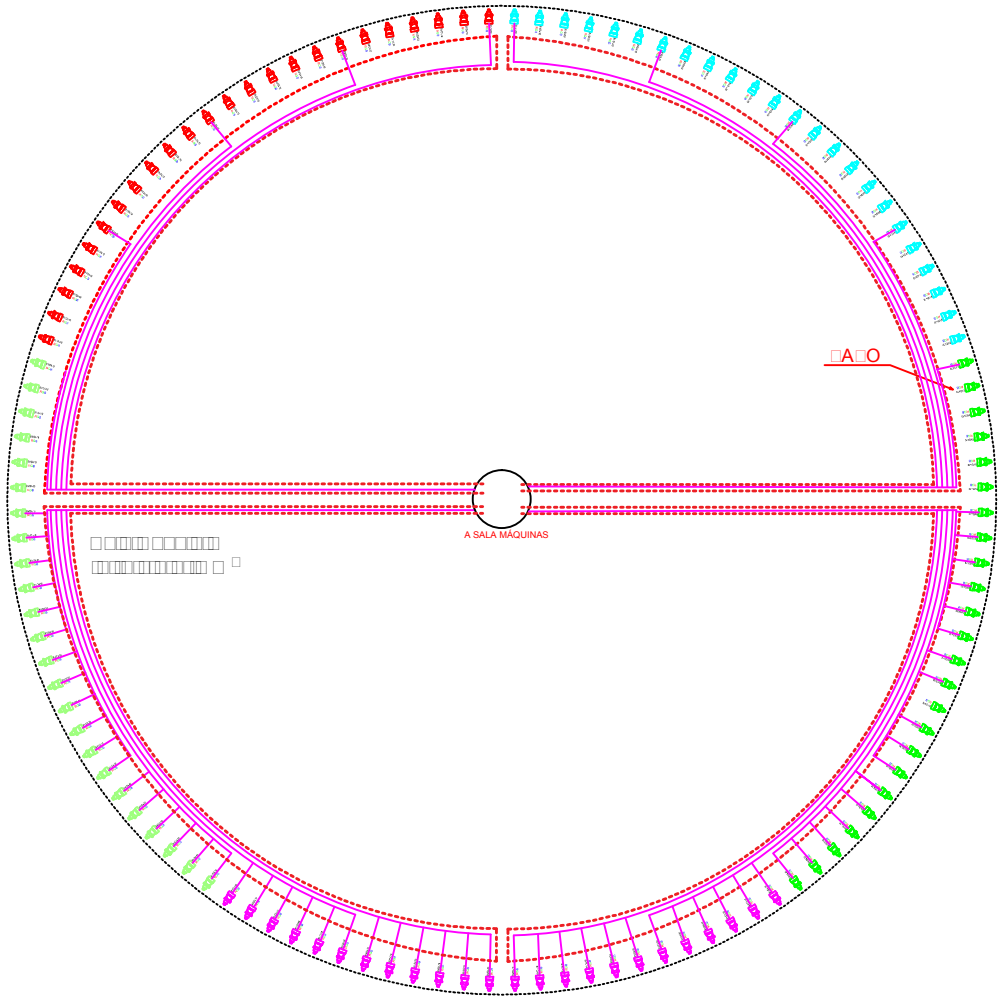

Interior Sala Máquinas

OL□□□ALI
LL□□□□□

EQUIPO COLOCADO EN INTERIOR EN SALA DE CONTROL

BOTONERA

CAT5e CABLE o SUPERIOR LONGITUD MAXIMA 100M
SEÑAL DMX

□ONT□OLA□O□
P□A□O□

ETHERNET SWITCH
4 POE PORT

ALIMENTACION

LONGITUD MAXIMA 100M
CAT5e CABLE o SUPERIOR

CAT5e CABLE o SUPERIOR LONGITUD MAXIMA 100M

A□ □□□□d□r□M□
d□□□□□d□□

ALIMENTACION

CAT5e CABLE o SUPERIOR LONGITUD MAXIMA 100M
SEÑAL DMX

SEÑAL KANET

CAT5e CABLE o SUPERIOR LONGITUD MAXIMA 100M

ALIMENTACION MAX2,5mm²
100÷240V ~ 50Hz 0,8A

OUT
IN

AL□A□O

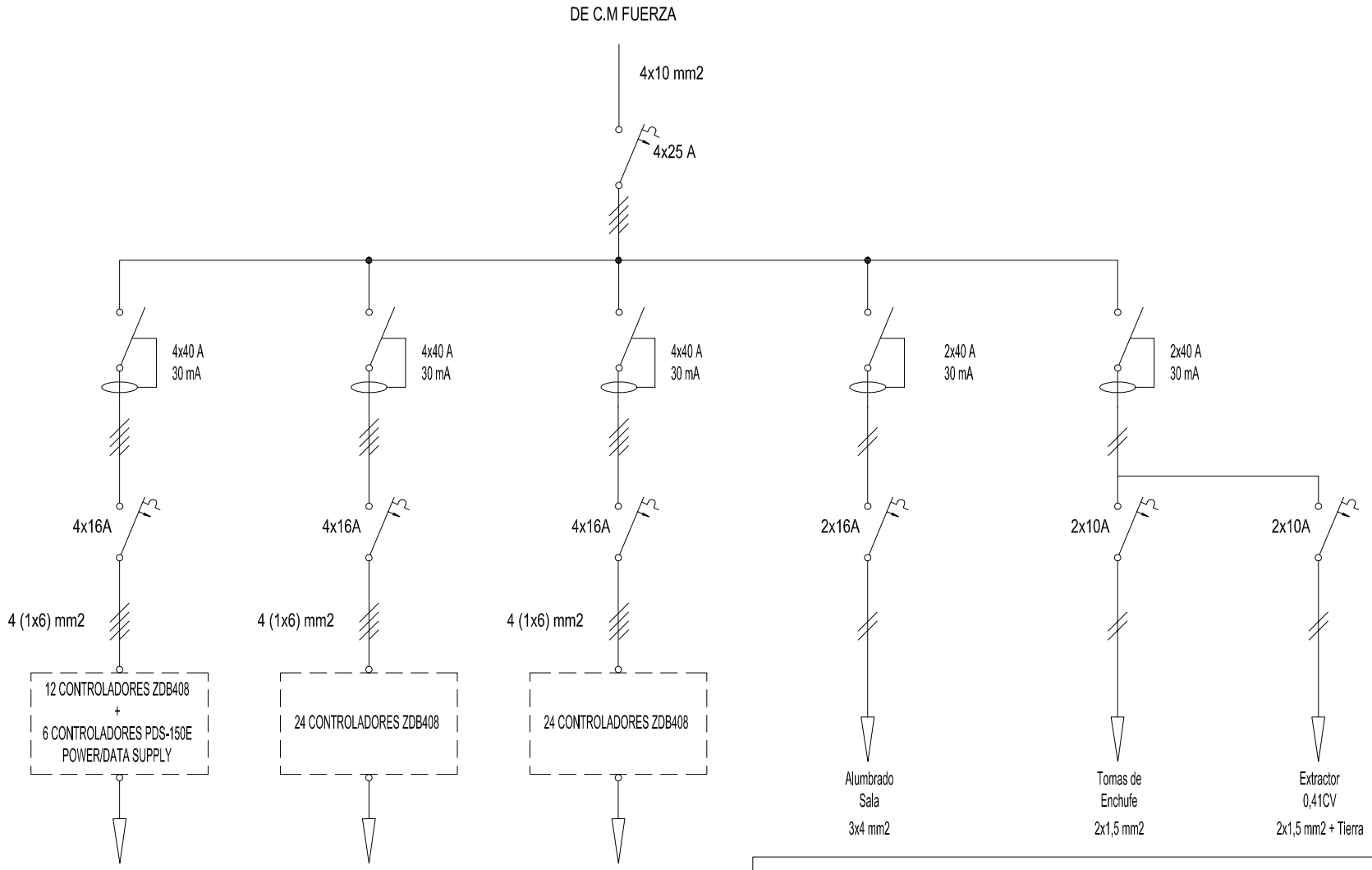

Gerencia de Urbanismo

CONSERVACIÓN DE FUENTES ORNAMENTALES PÚBLICAS Y ALUMBRADO ARTÍSTICO

nombre FUENTE: PLAZA DE ESPAÑA

código FUENTE: F-006

PLANO	HOJA	ESCALA	FECHA	REFERENCIA
ESQUEMA UNIFILAR	01	S/D	12/2015	F006.7

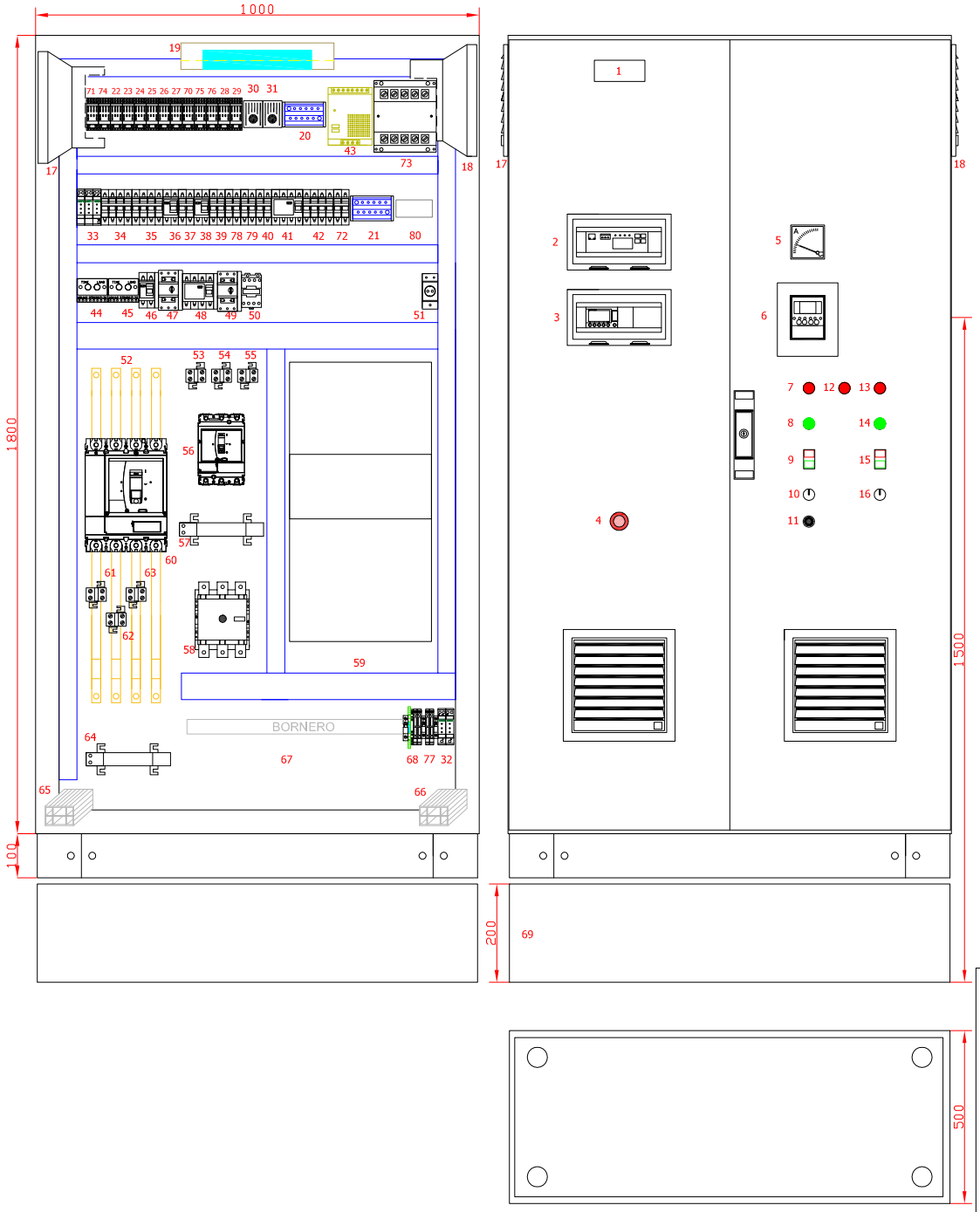

-Envolvente Compacta Tipo SM 1800 X 1000 X 500 mm
-Zocalo 100 x 1000 x 500 mm
-Portaplanos
-Cerradura con Llave
-Cáncamos Elevación
-RAL 7035
-Canaleta libre de Halógenos 60 X 80 mm
-Canaleta libre de Halógenos 40 X 80 mm
-Interruptor de puerta (Solo lado derecho)
-Luminaria 230Vac con enchufe
-Ventilación forzada (extractores en la parte superior)
-Ventilación entrada por filtro (parte inferior)
-Resistencia de calefactora (parte inferior sobre la horizontal)
-Termostato independiente
-Pletina de Tierra 30 x 5 mm Base Armario
-Cartelas Exterior Decorit
-Listado de Rotulos

1 Cuadro Fuerza Fuente	31 TR1.2	61 TI0.1
2 Analizador	32 Vigivolt 3T	62 TI0.2
3 Autómata	33 Vigivolt 3P	63 TI0.3
4 Seta Emergencia	34 Q0.2	64 TD0
5 Amperímetro B.Principal	35 Q0.3	65 RE1.1
6 Panel Variador	36 QF0.4	66 RE1.2
7 Fallo B.Principal	37 Q0.4	67 X1/2/3/4/5
8 Marcha B.Principal	38 QF0.5	68 PT1/PT2/SG1/FU1
9 Marcha-Paro B.Princ.	39 Q0.5	69 Bancada Cliente
10 Selector B.Principal	40 Q0.6	70 R1.6
11 Potenciometro	41 QF4.1	71 RF0.1
12 Fallo Achique	42 Q4.1	72 Q1.2
13 Fallo Extractor	43 FA0	73 T0.1
14 Marcha Extractor Sala	44 QF0.1	74 RSE0
15 Marcha-Paro Ext.Sala	45 QF1.1	75 R1.7
16 Selector Ext.Sala	46 QF2.1	76 R1.8
17 Extractor izq. V1.1	47 Q2.1	77 FUV
18 Extractor der. V1.2	48 QF3.1	78 Q0.7
19 L1	49 Q3.1	79 Q0.8
20 RP230	50 KM3.1	80 XA
21 RP24CC	51 X1	
22 RF1	52 RP400	
23 R1.1	53 TI1.1	
24 R1.2	54 TI1.2	
25 R1.3	55 TI1.3	
26 R1.4	56 Q1.1	
27 R1.5	57 TD1	
28 R3.1	58 KM1.1	
29 R3.2	59 VF1	
30 TR1.1	60 Q0.1	

Gerencia de Urbanismo

CONSERVACIÓN DE FUENTES ORNAMENTALES PÚBLICAS Y ALUMBRADO ARTÍSTICO

nombre FUENTE: PLAZA DE ESPAÑA

código FUENTE: F-006

PLANO	HOJA	ESCALA	FECHA	REFERENCIA
ESQUEMA UNIFILAR	01/18	S/D	12/2015	F006.7

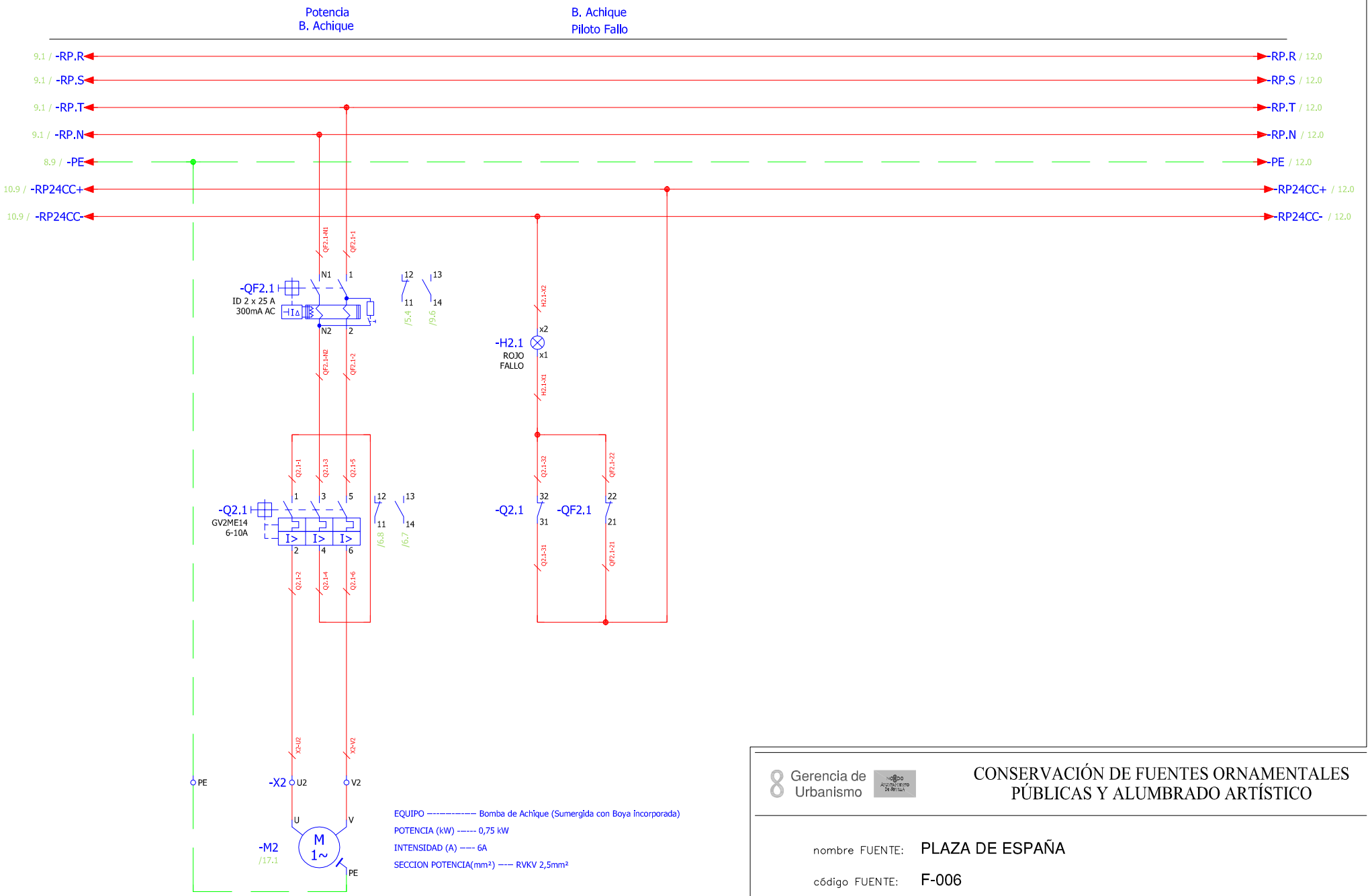

Gerencia de Urbanismo

CONSERVACIÓN DE FUENTES ORNAMENTALES PÚBLICAS Y ALUMBRADO ARTÍSTICO

nombre FUENTE: PLAZA DE ESPAÑA

código FUENTE: F-006

PLANO	HOJA	ESCALA	FECHA	REFERENCIA
ESQUEMA UNIFILAR	10/18	S/D	12/2015	F006.7

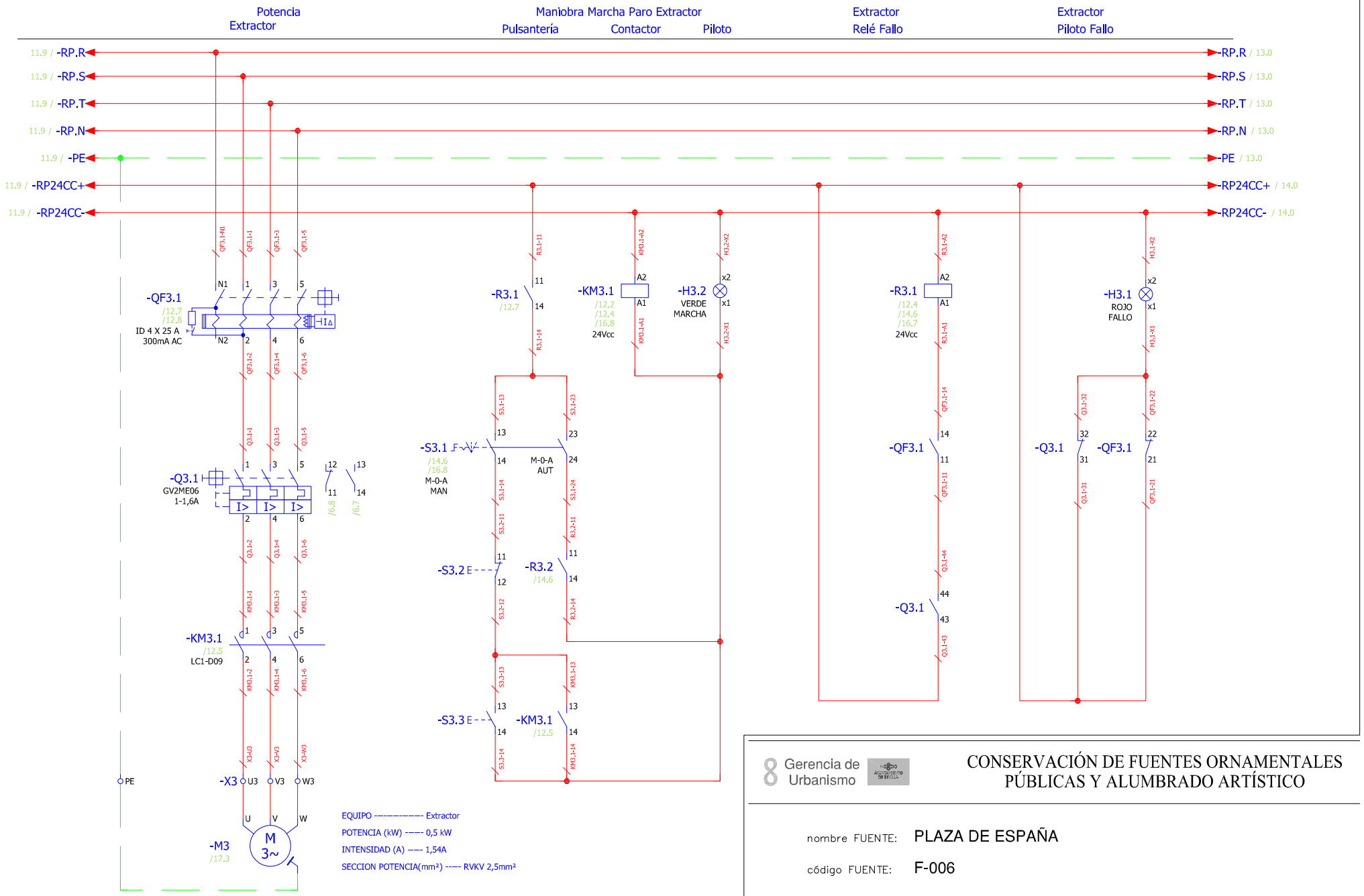

Gerencia de Urbanismo

CONSERVACIÓN DE FUENTES ORNAMENTALES PÚBLICAS Y ALUMBRADO ARTÍSTICO

nombre FUENTE: PLAZA DE ESPAÑA

código FUENTE: F-006

PLANO	HOJA	ESCALA	FECHA	REFERENCIA
ESQUEMA UNIFILAR	11/18	S/D	12/2015	F006.7

Alimentación
Cuadro Alumbrado

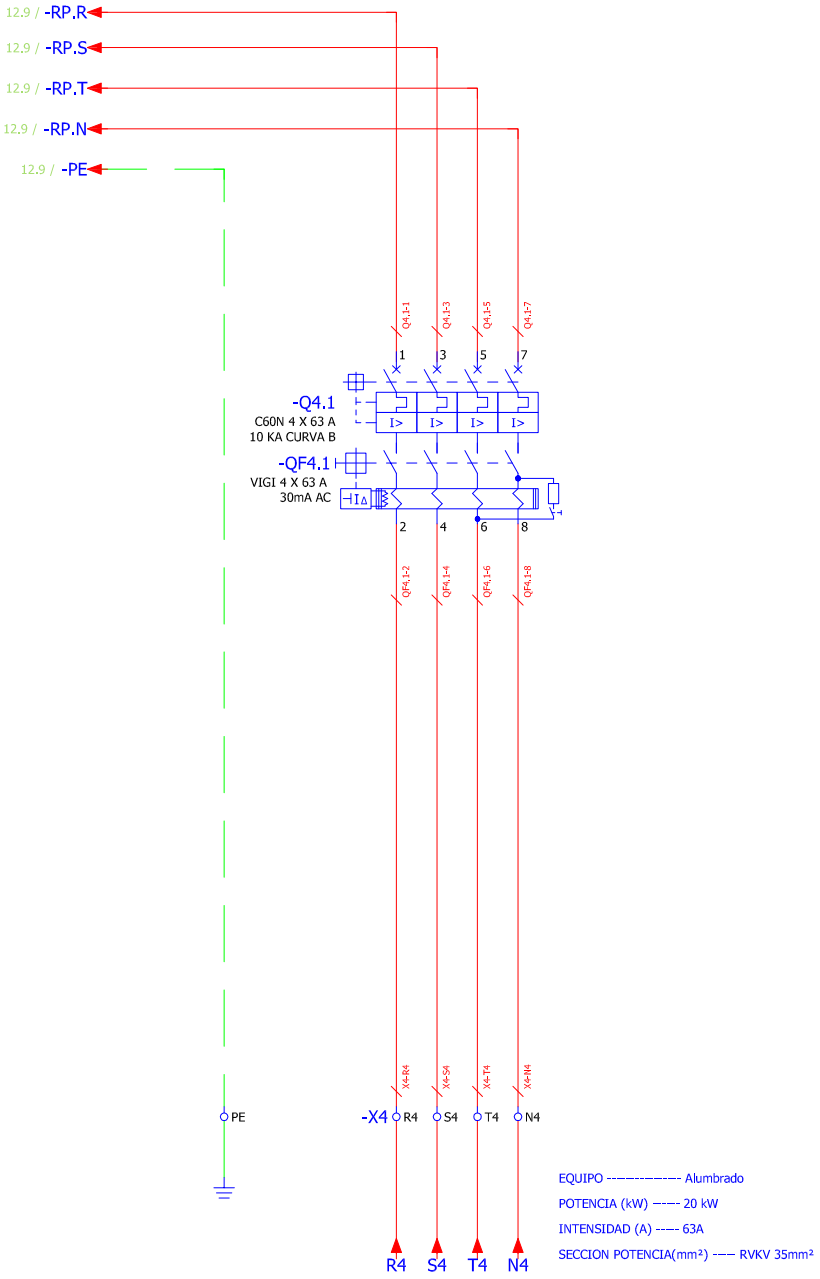

Gerencia de Urbanismo

CONSERVACIÓN DE FUENTES ORNAMENTALES PÚBLICAS Y ALUMBRADO ARTÍSTICO

nombre FUENTE: PLAZA DE ESPAÑA

código FUENTE: F-006

PLANO	HOJA	ESCALA	FECHA	REFERENCIA
ESQUEMA UNIFILAR	12/18	S/D	12/2015	F006.7

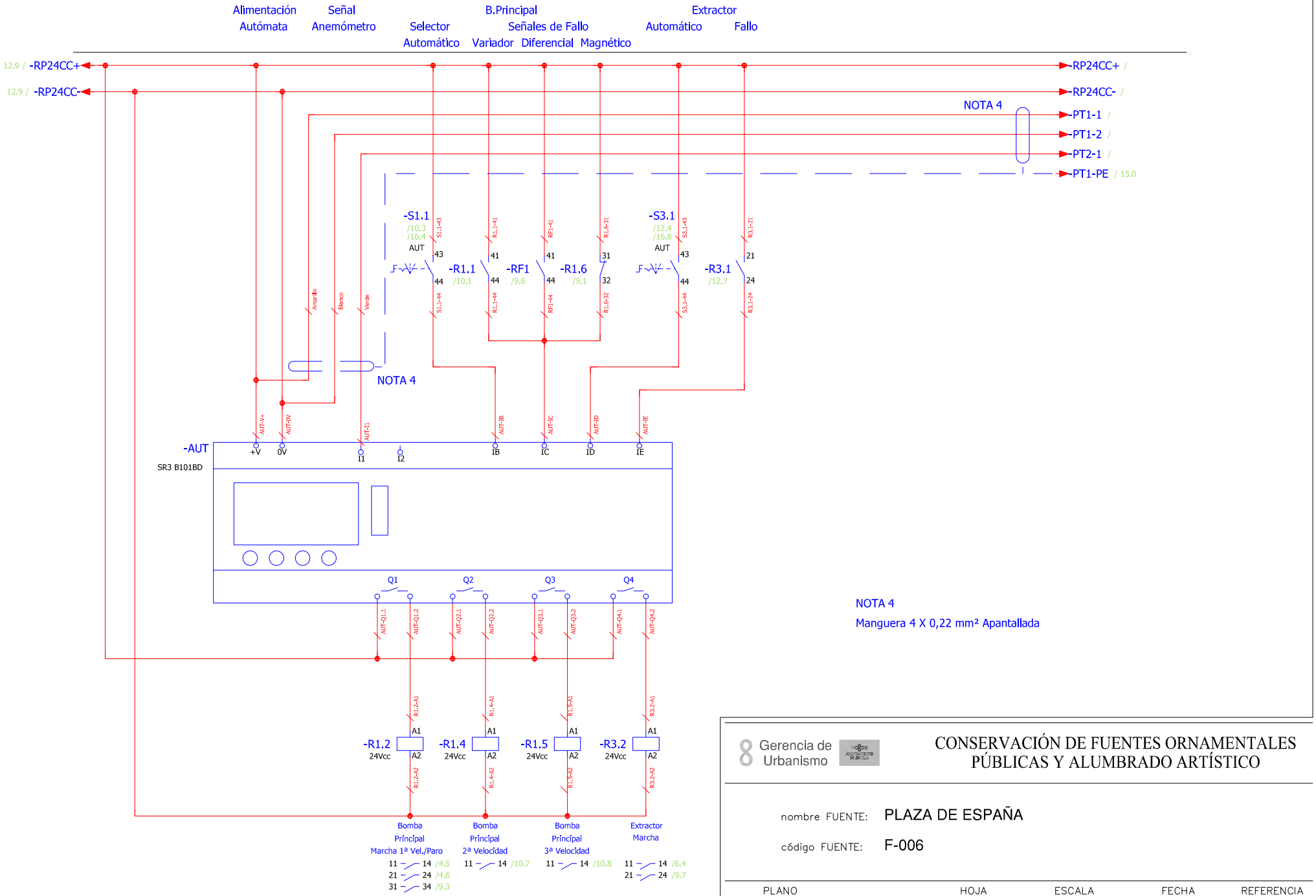

Gerencia de Urbanismo

CONSERVACIÓN DE FUENTES ORNAMENTALES PÚBLICAS Y ALUMBRADO ARTÍSTICO

nombre FUENTE: PLAZA DE ESPAÑA

código FUENTE: F-006

PLANO	HOJA	ESCALA	FECHA	REFERENCIA
ESQUEMA UNIFILAR	13/18	S/D	12/2015	F006.7

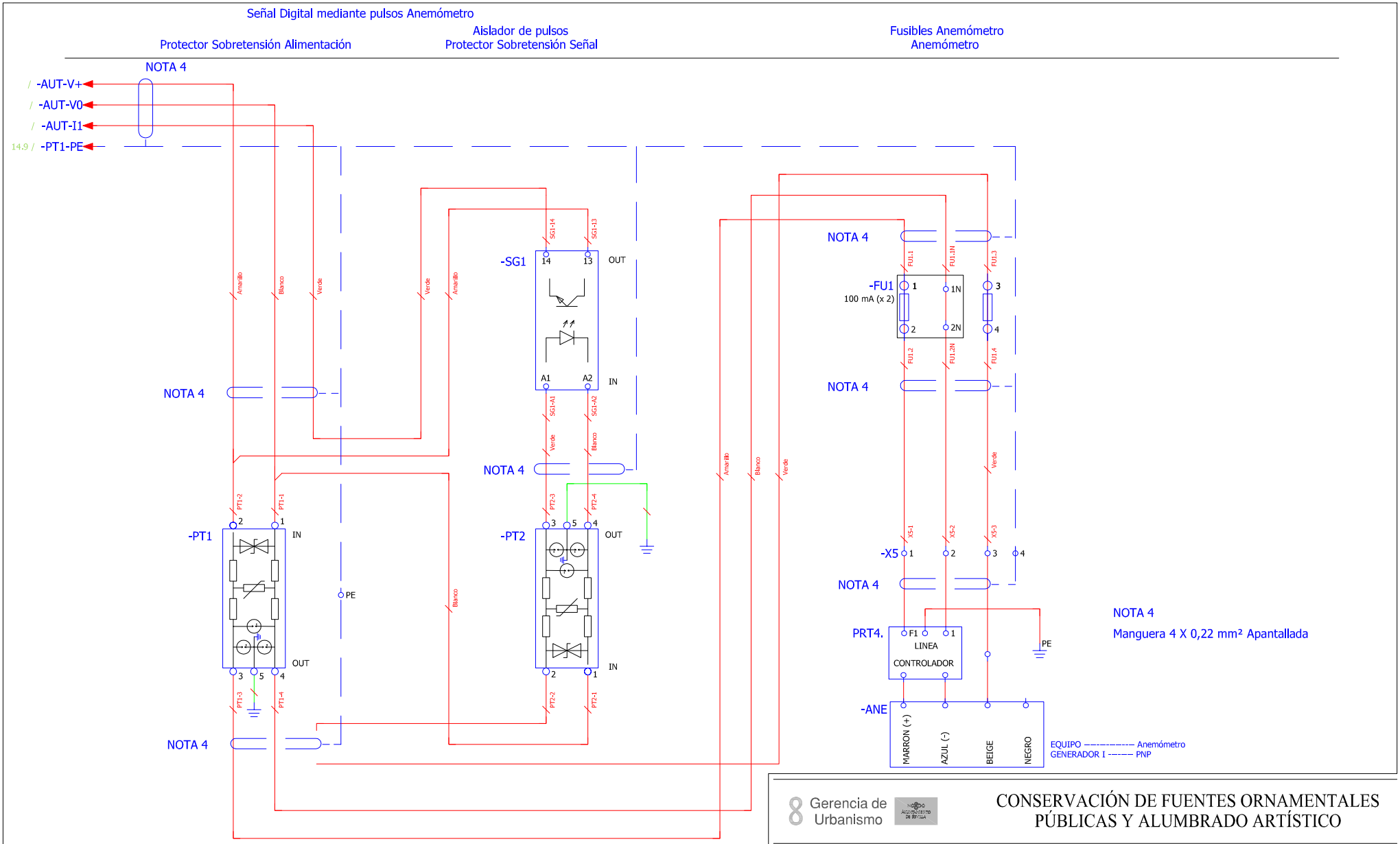

Gerencia de Urbanismo

CONSERVACIÓN DE FUENTES ORNAMENTALES PÚBLICAS Y ALUMBRADO ARTÍSTICO

nombre FUENTE: PLAZA DE ESPAÑA

código FUENTE: F-006

PLANO	HOJA	ESCALA	FECHA	REFERENCIA
ESQUEMA UNIFILAR	14/18	S/D	12/2015	F006.7

Interruptor General | Circuito Bomba Principal | Circuito Bomba Achique | Circuito Extractor | Circuito Alumbrado

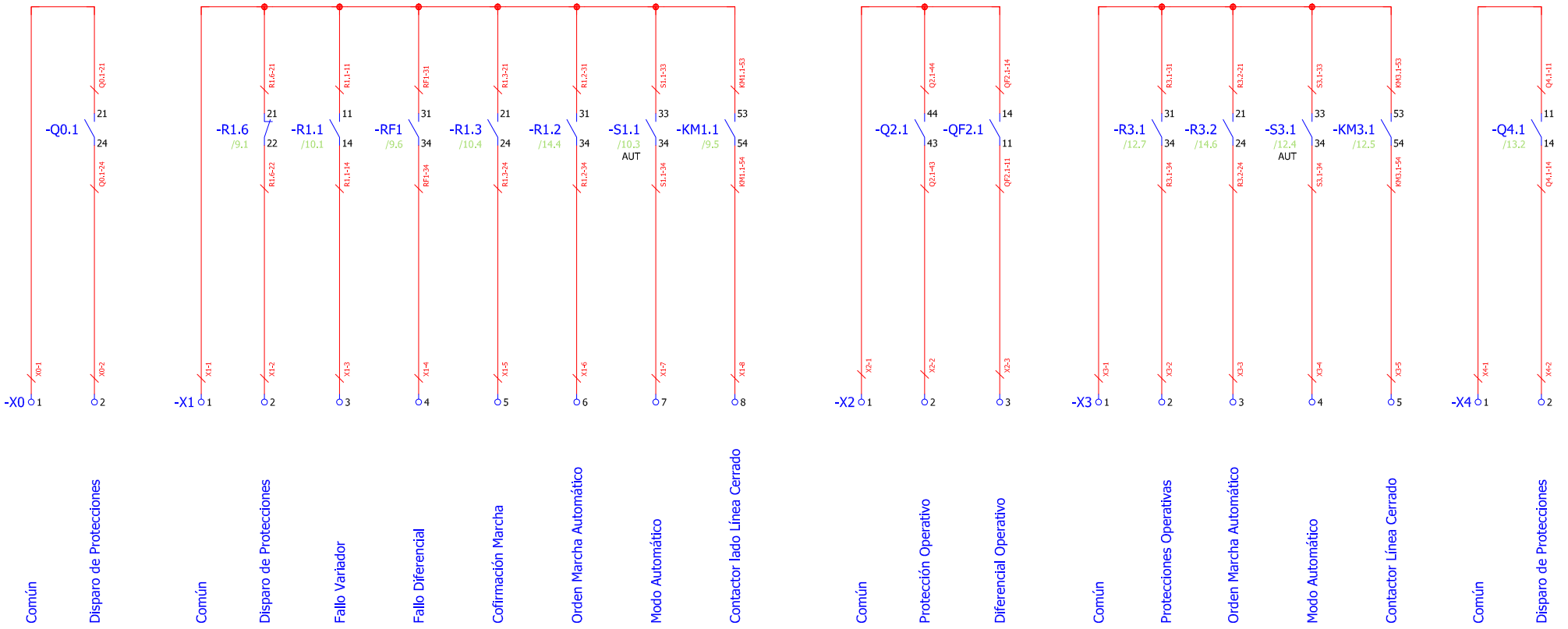

Gerencia de Urbanismo

CONSERVACIÓN DE FUENTES ORNAMENTALES PÚBLICAS Y ALUMBRADO ARTÍSTICO

nombre FUENTE: PLAZA DE ESPAÑA

código FUENTE: F-006

PLANO	HOJA	ESCALA	FECHA	REFERENCIA
ESQUEMA UNIFILAR	15/18	S/D	12/2015	F006.7

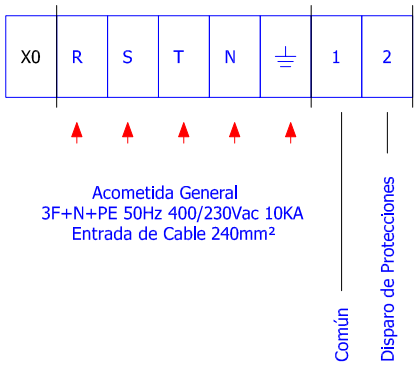

Interruptor General

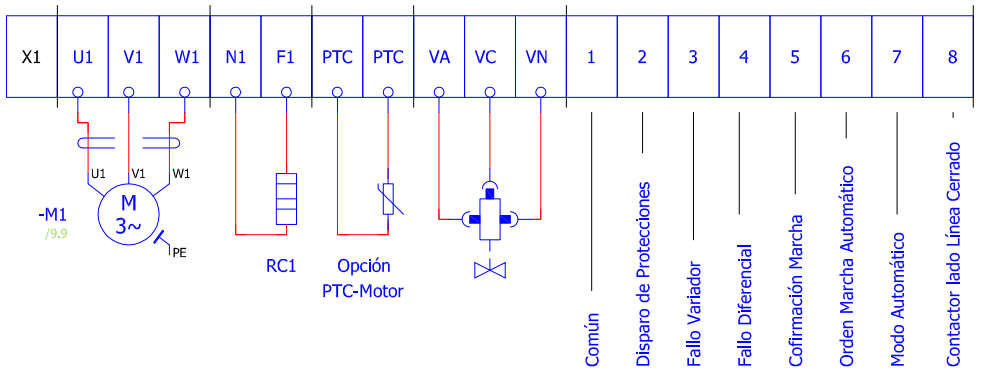

Circuito Bomba Principal

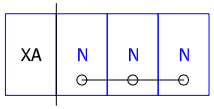

Circuito Usos Varios Neutro

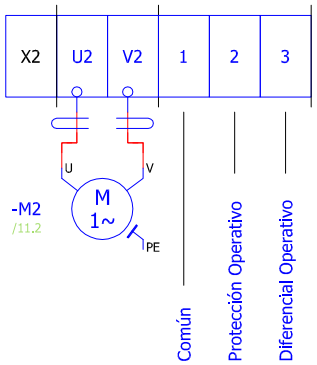

Circuito Bomba Achique

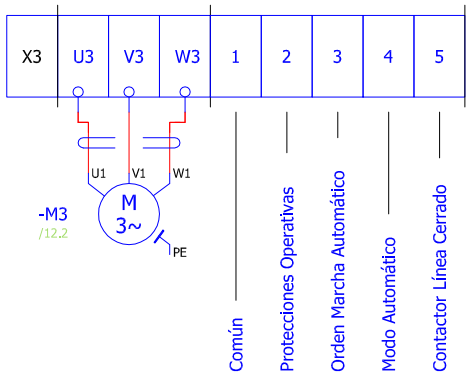

Circuito Extractor

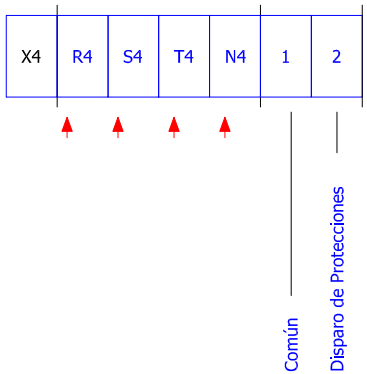

Circuito Alumbrado

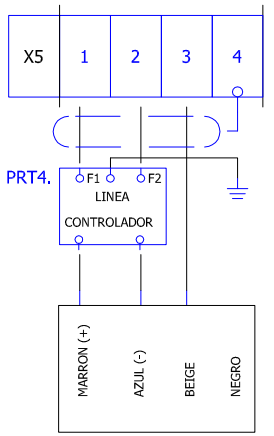

Alimentación y Señal Anemómetro

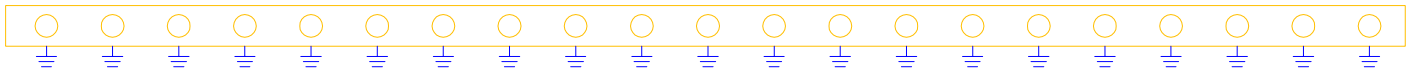

Gerencia de Urbanismo

CONSERVACIÓN DE FUENTES ORNAMENTALES PÚBLICAS Y ALUMBRADO ARTÍSTICO

nombre FUENTE: PLAZA DE ESPAÑA

código FUENTE: F-006

PLANO	HOJA	ESCALA	FECHA	REFERENCIA
ESQUEMA UNIFILAR	16/18	S/D	12/2015	F006.7

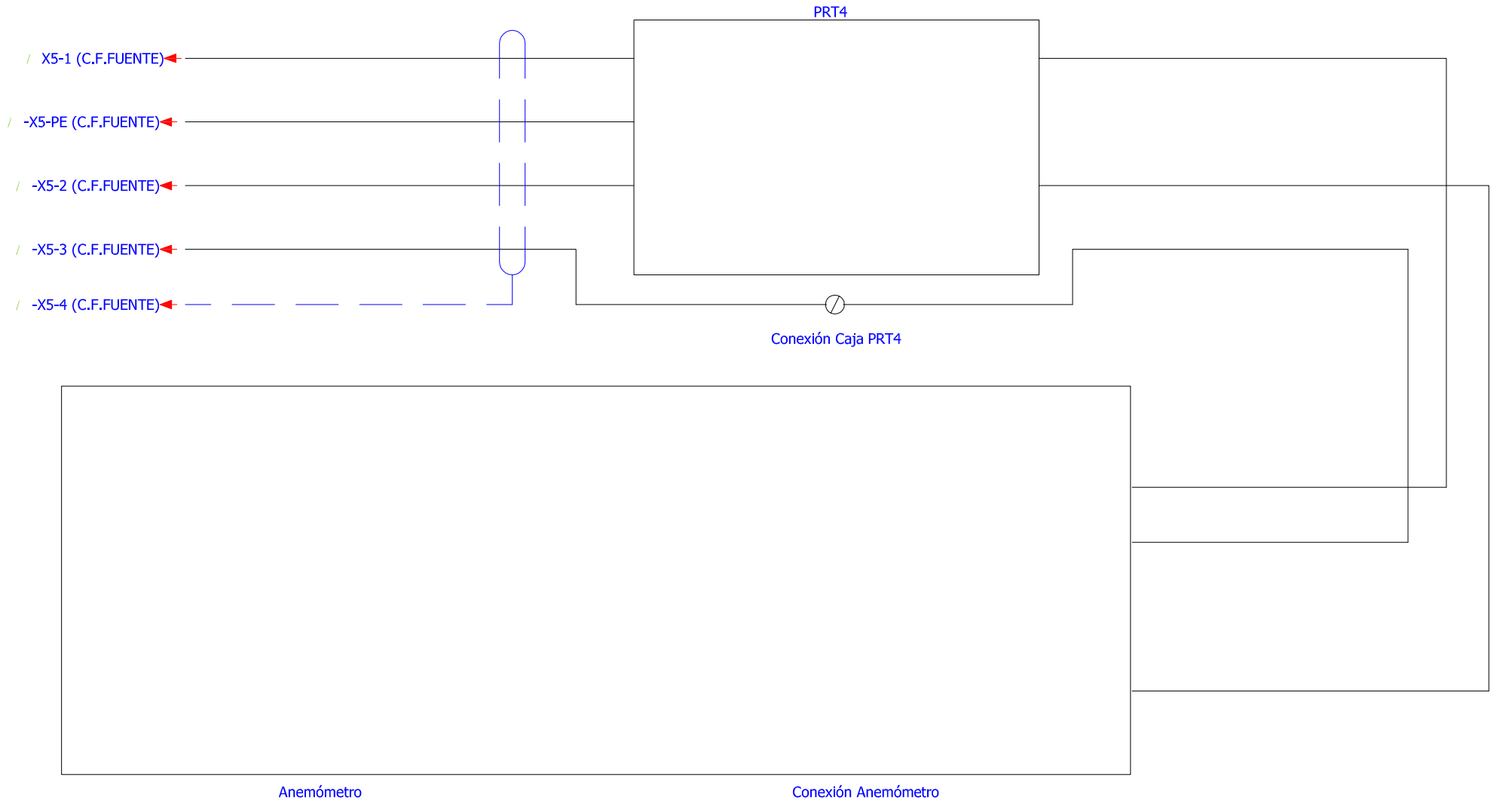

Gerencia de Urbanismo

CONSERVACIÓN DE FUENTES ORNAMENTALES PÚBLICAS Y ALUMBRADO ARTÍSTICO

nombre FUENTE: PLAZA DE ESPAÑA

código FUENTE: F-006

PLANO	HOJA	ESCALA	FECHA	REFERENCIA
ESQUEMA UNIFILAR	17/18	S/D	12/2015	F006.7

UND	ELEMENTOS GENERALES	REF-FABRICANTE	REF-EKON	FABRICANTE	DENOMINACIÓN	OBSERVACIONES
2	VENTILADOR 300M3/H 230V IP54	NSYCVF300M23CPF	50013872	SCHNEIDER	V1.x	
2	RESISTENCIA CALEFACTORA 100W	NSYCR100WU2C	50013874	SCHNEIDER	RE1.x	
1	TERMOSTATO VENTILACIÓN/ALARMA REGULABLE 0-60ºC	NSYCCOTHO	50013655	SCHNEIDER	TR1.1	
1	TERMOSTATO RESISTENCIA/ALARMA REGULABLE 0-	NSYCCOTHC	50013654	SCHNEIDER	TR1.2	
1	BASE ENCHUFE CARRIL DIN 2+T 16A	15310	50004616	SCHNEIDER	XE1	
1	LÁMPARA CON ENCHUFE	NSYLAM75	50002065	SCHNEIDER	L1	
1	INTERRUPTOR DE PUERTA 10A SM	NSYMDCM20	50013871	SCHNEIDER	FC1	
4	BLOQUE DE CONTACTO AUXILIAR OF/SD/SDE/SDV	29450	50013311	SCHNEIDER	Q0,1, Q1,1	
2	BOBINA DE DISPARO MX 24V CC NSX100-630	LV429390	50013880	SCHNEIDER	Q0,1, Q1,1	
1	INT. AUTOMÁTICO CAJA MOLDEADA NSX400N	LV432694	50013896	SCHNEIDER	Q0,1	
1	INT. AUTOMÁTICO CAJA MOLDEADA PROTECCIÓN MOTOR NSX250F MA220 3P3R	LV431748	50013895	SCHNEIDER	Q1,1	
3	BLOQUE AUXILIAR DE CONTACTOS	26924	50011458	SCHNEIDER	QF2.1, QF3.1, QF4.1	
2	BLOQUE AUXILIAR DE CONTACTOS	26923	50011458	SCHNEIDER	QF2.1, QF3.1	
2	RELÉ DIFERENCIAL REGULABLE EN TIEMPO 0..4,5 SEG / SENSIBILIDAD 0,03...30 AMP RH99M 220-240V CA	56173	50013106	SCHNEIDER	QF0.1, QF1.1	
2	CAPTADORES TOROIDALES CERRADOS TIPO MA120	50440	50013883	SCHNEIDER	TD0, TD1	
1	DIFERENCIAL 2 X 25 A 30 MA	15249	50002577	SCHNEIDER	QF0.4	
2	DIFERENCIAL 2 X 25 A 300 MA	23011	50002582	SCHNEIDER	QF2.1, QF0.5	
1	DIFERENCIAL ID 4 X 25 X 300 MA CLASE AC	23040	50013897	SCHNEIDER	QF3.1	
1	BOQUE DIFERENCIAL VIGI C60 4P 63A 30MA CLASE AC	26643	50013888	SCHNEIDER	QF4.1	
2	MAGNETOTÉRMICO CURVA C 2 X 10 A K60	27912	50002896	SCHNEIDER	Q0.4, Q0.5	
1	INT. MAGNETOTÉRMICO C60N CURVA B 4P 63A	24109	50013889	SCHNEIDER	Q4.1	
1	MAGNETOTÉRMICO CURVA C 15KA 4P 10A	25012	50013120	SCHNEIDER	Q0.2	
1	MAGNETOTÉRMICO CURVA C 15KA 4P 25A	25015	50013123	SCHNEIDER	Q0.3	
1	MAGNETOTÉRMICO CURVA C 10KA 2P 4A	24334	50013146	SCHNEIDER	Q0.6	
1	MAGNETOTÉRMICO CURVA C 1+N X 1 A C60N	24318	50002878	SCHNEIDER	Q0.8	
1	INT. MAGNETOTÉRMICO CONTINUA C60H-DC DOS POLOS	MGN61532	50013943	SCHNEIDER	Q0.7	
1	DISYUNTOR MOTOR 1-1,6 A	GV2ME08	50003248	SCHNEIDER	Q2.1	
1	DISYUNTOR MOTOR 6/10A	GV2ME14	50003251	SCHNEIDER	Q3.1	
2	BLOQUE DE CONTACTOS AUX. MONTAJE LATERAL	GVAN11	50013115	SCHNEIDER	Q2.1, Q3.1	
2	CONTACTO AUXILIAR 2NO+2NC	LADN22	50003679	SCHNEIDER	KM1.1	
1	CONTACTOR TRIPOLAR 185 A 3 POLOS SIN BOBINA	LC1F185	50013893	SCHNEIDER	KM1.1	
1	BOBINA CC 24V PARA CONTACTORES LC1F	LX4FF024	50013894	SCHNEIDER	KM1.1	
1	CONTACTOR TRIPOLAR 9 A CON BOBINA CC 24VCC	LP1D0910BD	50013898	SCHNEIDER	KM3.1	
1	VARIADOR DE VELOCIDAD ALTIVAR 61 75KW 380-480V	ATV61HD75N4	50013875	SCHNEIDER	VF1	
1	KIT PUERTA IP54 ATV71	VW3A1102	50013876	SCHNEIDER	VF1	
1	CABLE PUERTA ATV61 3 METROS	VW3A1104R30	50013877	SCHNEIDER	VF1	
1	CARTA ETHERNET IP ATV71/61	VW3A3316	50013878	SCHNEIDER	VF1	
1	PROTECTOR DE PLÁSTICO AMARILLO PARA SETA DE	800F-AMEGY	50013279	SCHNEIDER	SE0	
1	SETA DE EMERGENCIA ELEMENTO FRONTAL METÁLICO	XB4-BS542	50013109	SCHNEIDER	SE0	
2	PULSADOR DOBLE RASANTE ELEMENTO FRONTAL	ZB4-BA8134	50013112	SCHNEIDER	S1.2, S1.3, S3.2, S3.3	
2	CABEZA PILOTO LUMINOSO VERDE	ZB4BV03	50004192	SCHNEIDER	H1.2, H3.2	
3	CABEZA PILOTO LUMINOSO ROJO	ZB4BV04	50004193	SCHNEIDER	H1.1, H2.1, H3.1	
8	CUERPO COMPLETO 1NO+1NC	ZB4BZ105	50004206	SCHNEIDER	Varios	Utilizar los bloque NA-NC en cada mecanismo indicado
5	BLOQUE LUMINOSO LED 24V BLANCO	ZBVB1	50004217	SCHNEIDER	H1.1, H2.1, H3.1, H1.2, H3.2	
2	SELECTOR ELEMENTO FRONTAL METÁLICO 3 POS. CON	XB4-BD33	50013224	SCHNEIDER	S1.1, S3.1	
1	AUTÓMATA ZELIO II MODULAR 24VCC 6E/4S RELOJ	SR3B101BD	50013885	SCHNEIDER	AUT	
2	COFR ESTANCO CON OBTURADOR EQUIPADO CON VENTANA ESTANCA IP55 CON TAPA GIRATORIA	14210	50013886	SCHNEIDER	PN0, AUT	
2	SOPORTE DE FIJACIÓN Y PERFIL SIMÉTRICO PARA MONTAJE EN COFRE 14210 A TRAVÉS DE PUERTA	14211	50013887	SCHNEIDER	PN0, AUT	
1	PROTECTOR DE SOBRETENSIÓN PERMANENTE 400VAC TRIF (3 MÓDULOS)	VIGIVOLT-3P-400/VAC	10000147	TOSCANO	3P	
1	PROTECTOR DE SOBRETENSIÓN TRANSITORIA TRIFÁSICO 3F+N 400VAC 30KA	VIGIVOLT-3T-30	10001751	TOSCANO	3T	
6	TRANSFORMADOR DE INTENSIDAD 600/5A	HUB-CP62/40-600/5A	50003363	HUBEI	TI0x, TI1x	
1	AMPERÍMETRO 72 X 72 600/5A CON CONMUTADOR	AMP-CPT72-600/5A-C	50003371	HUBEI	A1	
1	ANALIZADOR DE ENERGÍA PARA CARRIL PM1000 ENRGY MON EM3 COMUNICACIÓN ETHERNET/IP	1408-EM3A-ENT	50013892	ALLEN BRADLEY	PN0	
1	PLC-RSP-24DC	2967374	50013245	PHOENIX CONTACT	SG1	
1	FUENTE DE ALIMENTACIÓN TRIO-PS/1AC/24DC/20	2866381	50013890	PHOENIX CONTACT	FA0	
1	TRANSFORMADOR MONOFÁSICO ENCAPSULADO 220/380/440V - 115/230V 630VA	ND-630	50003887	DF	T0.1	
1	ANEMÓMETRO 2/30 M/S	DWS-V-DBC05	50009044	GAVAZZI	ANE	Instrumentación exterior (solo suministro)
1	RELÉ MINI INDUSTRIAL 4CTOS. 230VAC	RMIA45230VAC	50009190	GAVAZZI	RF1	
12	RELÉ MINI INDUSTRIAL 4CTOS. 024VDC	RMIA4524VDC	50009192	GAVAZZI	R1.1, R1.2, R1.3, R1.4, R1.5, R3.1, R3.2	
13	RELÉ BASE 4 CTOS. RMI 5A 300VAC	ZMI4NA	50009219	GAVAZZI	Varios	
1	SEPARADOR DE BORNA EXE/EX	209-190	50013234	WAGO	BORNAS	
1	BORNA DE TIERRA DE CEPO PARA 2 CONDUCTORES DE 4MM	2004-1207	50013065	WAGO	BORNAS	Para bornas señales digitales o PTC
6	BORNA DE CONEXIÓN GRIS DE CEPO PARA 2 CONDUCTORES DE 4NM	2004-1201	50013066	WAGO	BORNAS	Para bornas señales digitales o PTC
2	TAPA DE BORNA GRIS PARA BORNA DE CEPO DE 2 CONDUCTORES SERIE 2004-12	2004-1291	50013067	WAGO	BORNAS	Para bornas señales digitales o PTC
33	WDU-4 BORNA DE CONEXIÓN 4MM BEIGE	1020100000	50004534	WEIDMULLER	BORNAS	
3	WDU-70N BORNA DE CONEXIÓN 70MM BEIGE	9512190000	50004538	WEIDMULLER	BORNAS	
22	ZEW-35 TOPE DE BORNA	9540000000	50004543	WEIDMULLER	BORNAS	
4	WDU35 BORNA DE CONEXIÓN 35MM BEIGE	1020500000	50004548	WEIDMULLER	BORNAS	
2	PROTECTOR DE SOBRETENSIÓN WEIDMÜLLER	8448920000	50001418	WEIDMULLER	PT1 Y PT2	
2	APKDS1 TAPA FINAL BORNA	9532470000	50010443	WEIDMULLER	FUV Y FU1	Dos unidades por grupo
4	KDKS 1/35 DB BORNA DE CONEXIÓN DOBLE PISO FUSIBLE PARTE SUPERIOR DE PASO PARTE INFERIOR (	9532440000	50012824	WEIDMULLER	FUV Y FU1	Dos unidades por grupo
4	FUSIBLE CRISTAL 5 X 20 0,1A	06.103/F/0,1	50002980	GENÉRICO	FUV Y FU1	Dos unidades por grupo
2	REPARTIDOR MODULAR BIPOLAR 125A 11 CONEXIONES	BBVC-211	50013910	GENÉRICO	RP230, RP24CC	
1	POTENCIÓMETRO BOURNS MULTIVUELTA 10K	XPT-3590S-10K	50000483	GENÉRICO	POT1	
1	MULTIDIAL PEQUEÑO BOURNS 1/4" H-22-6A	XPT-H226A	50000515	GENÉRICO	POT1	
2	PROTECTOR DE SOBRETENSIÓN WEIDMÜLLER	8448920000	50001418	WEIDMULLER	PT1	
1	ANEMÓMETRO 2/30 M/S	DWS-V-DBC05	50009044	GAVAZZI	ANE	Instrumentación exterior (solo suministro)

Gerencia de Urbanismo

CONSERVACIÓN DE FUENTES ORNAMENTALES PÚBLICAS Y ALUMBRADO ARTÍSTICO

nombre FUENTE: PLAZA DE ESPAÑA

código FUENTE: F-006

PLANO	HOJA	ESCALA	FECHA	REFERENCIA
ESQUEMA UNIFILAR	18/18	S/D	12/2015	F006.7

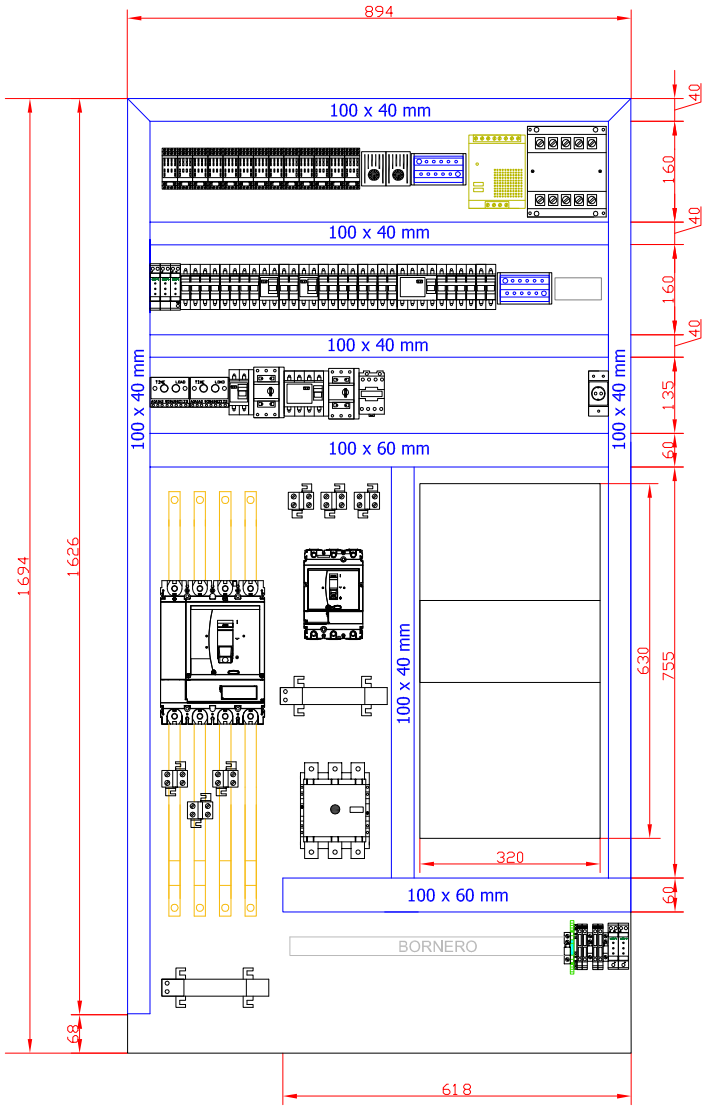

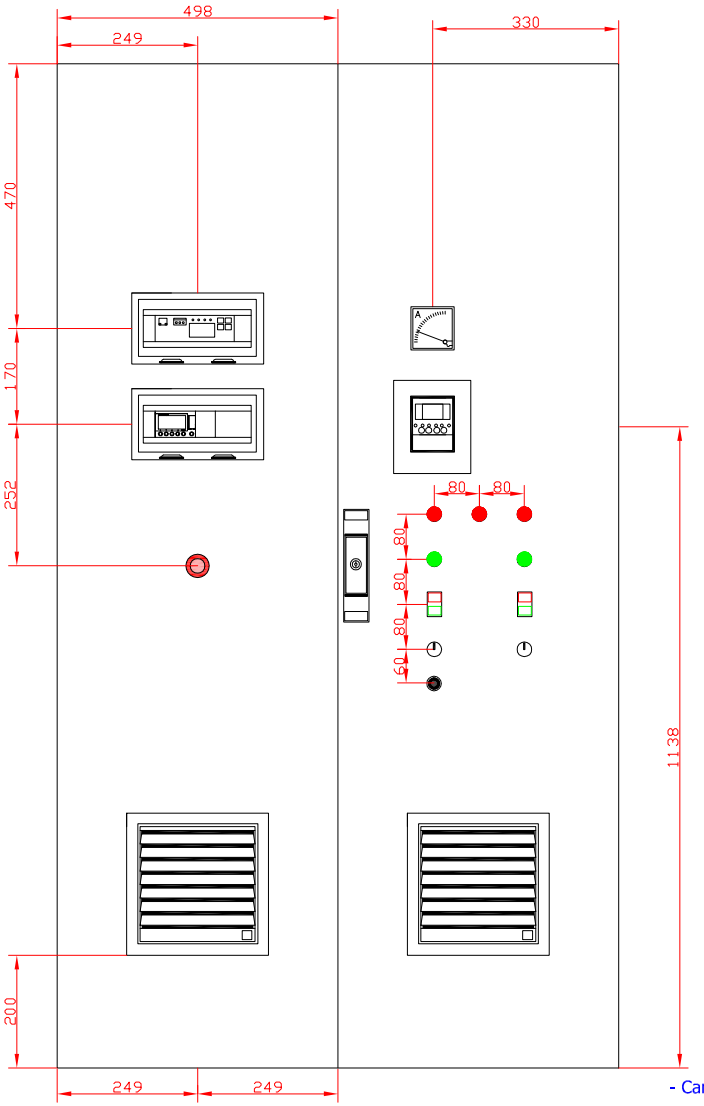

- Canaleta UNEX segun dimensiones.

Gerencia de Urbanismo

CONSERVACIÓN DE FUENTES ORNAMENTALES PÚBLICAS Y ALUMBRADO ARTÍSTICO

nombre FUENTE: PLAZA DE ESPAÑA

código FUENTE: F-006

PLANO	HOJA	ESCALA	FECHA	REFERENCIA
ESQUEMA UNIFILAR	02/18	S/D	12/2015	F006.7

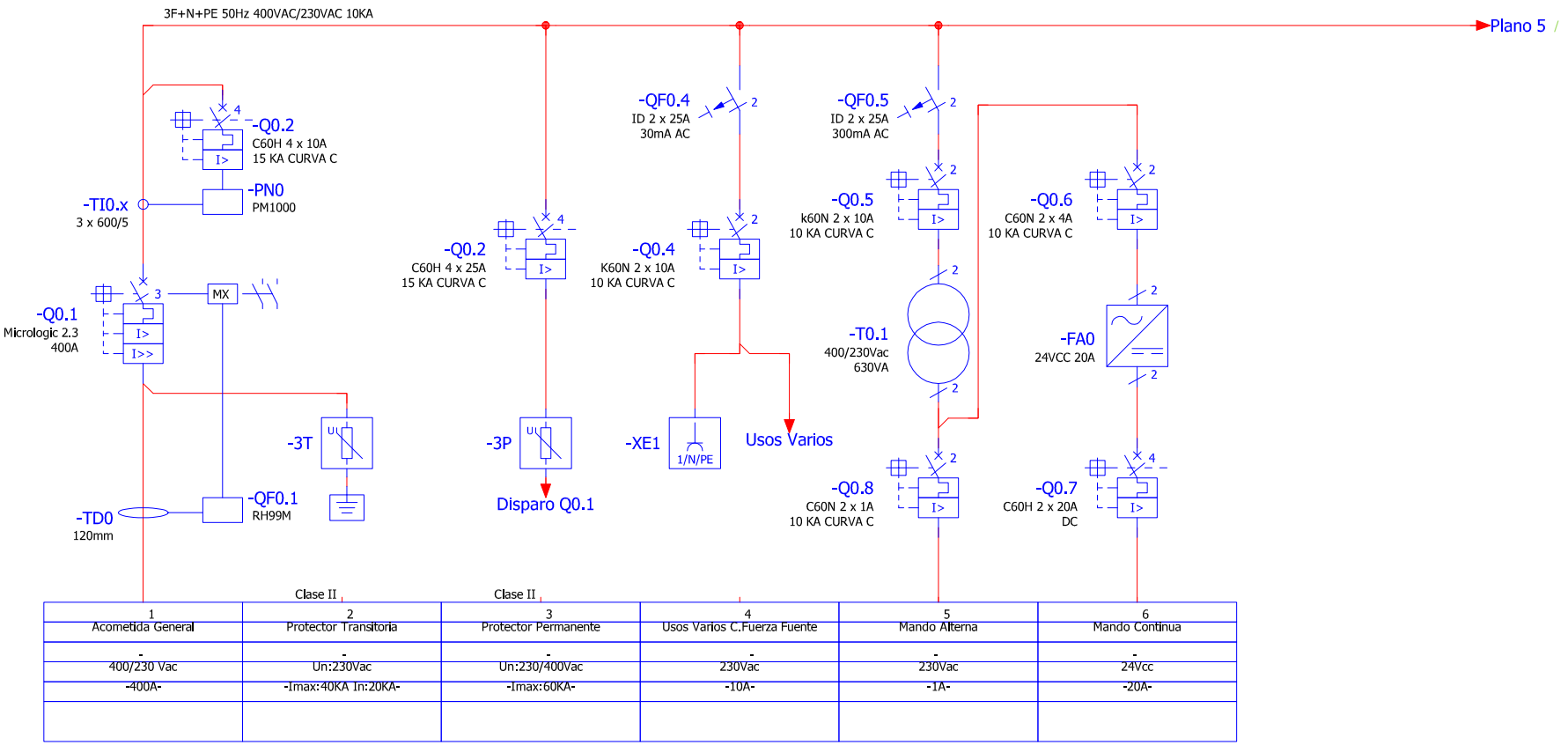

1	2	3	4	5	6
Acometida General	Protector Transitoria	Protector Permanente	Usos Varios C.Fuerza Fuente	Mando Alterna	Mando Continua
-	-	-	-	-	-
400/230 Vac	Un:230Vac	Un:230/400Vac	230Vac	230Vac	24Vcc
-400A-	-Imax:40KA In:20KA-	-Imax:60KA-	-10A-	-1A-	-20A-

Gerencia de Urbanismo

CONSERVACIÓN DE FUENTES ORNAMENTALES PÚBLICAS Y ALUMBRADO ARTÍSTICO

nombre FUENTE: PLAZA DE ESPAÑA

código FUENTE: F-006

PLANO	HOJA	ESCALA	FECHA	REFERENCIA
ESQUEMA UNIFILAR	03/18	S/D	12/2015	F006.7

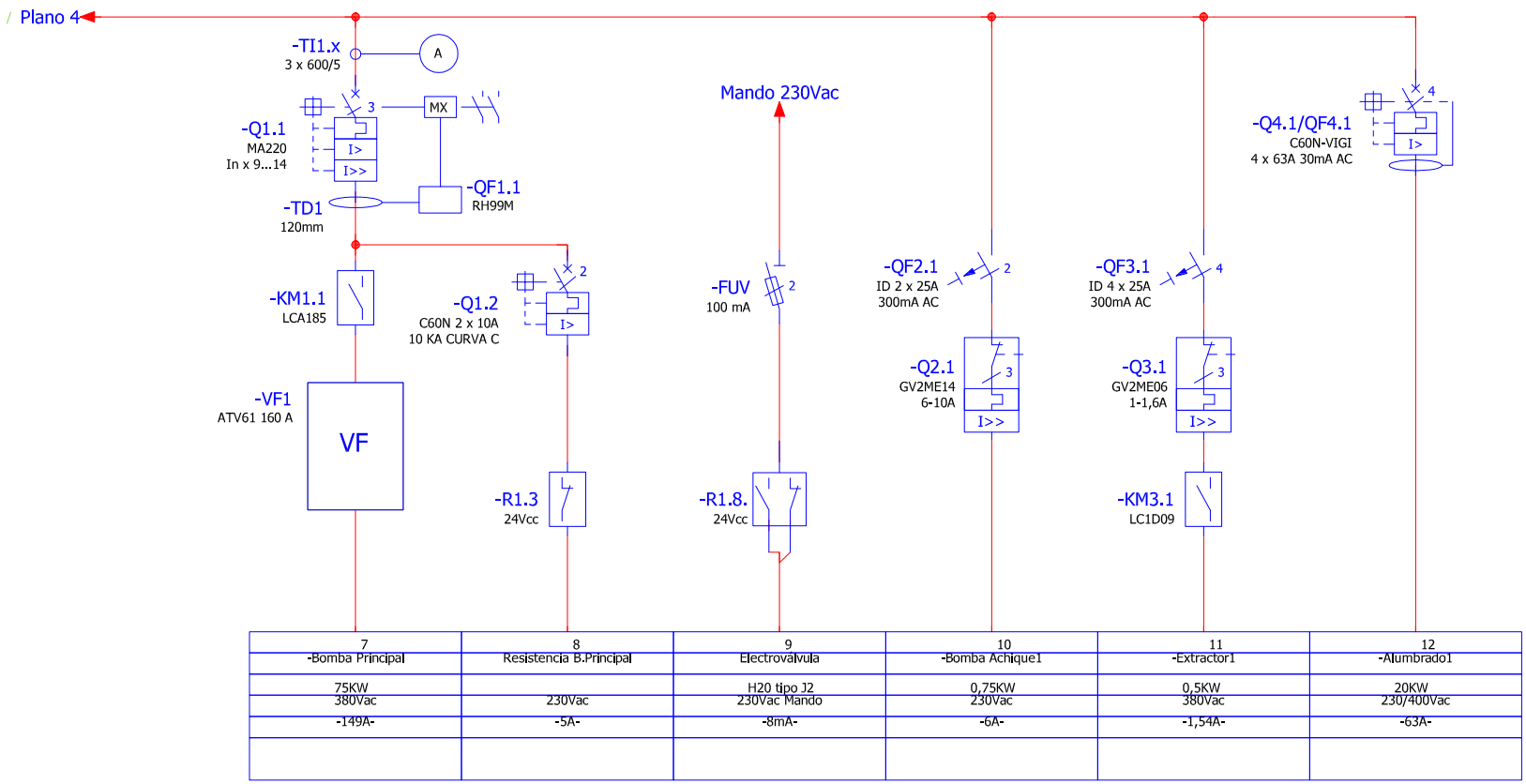

7	8	9	10	11	12
-Bomba Principal	Resistencia B.Principal	Electroválvula	-Bomba Achique1	-Extractor1	-Alumbrado1
75KW 380Vac	230Vac	H20 tipo J2 230Vac Mando	0,75KW 230Vac	0,5KW 380Vac	20KW 230/400Vac
-149A-	-5A-	-8mA-	-6A-	-1,54A-	-63A-

Gerencia de Urbanismo

CONSERVACIÓN DE FUENTES ORNAMENTALES PÚBLICAS Y ALUMBRADO ARTÍSTICO

nombre FUENTE: PLAZA DE ESPAÑA

código FUENTE: F-006

PLANO	HOJA	ESCALA	FECHA	REFERENCIA
ESQUEMA UNIFILAR	04/18	S/D	12/2015	F006.7

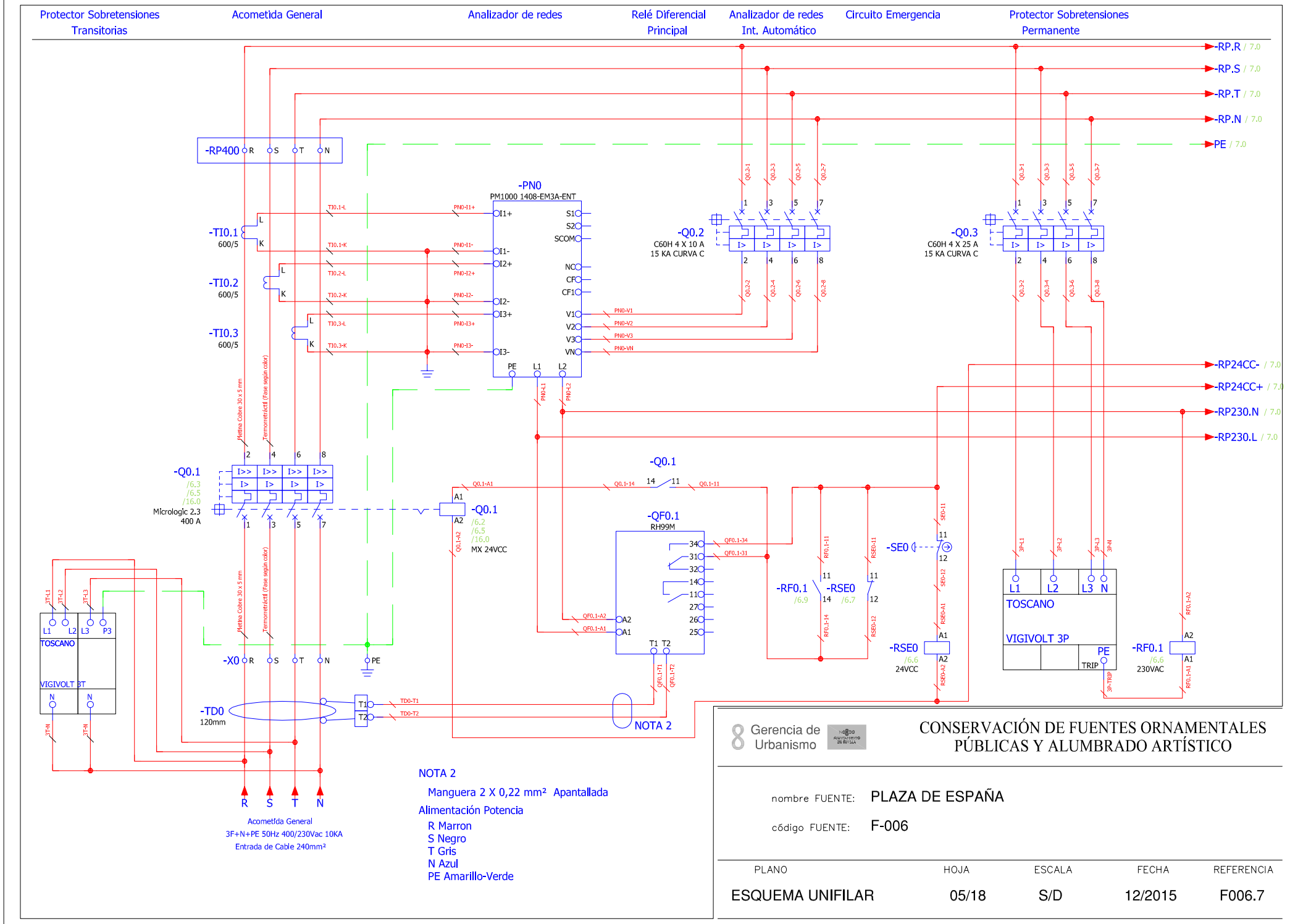

Gerencia de Urbanismo

CONSERVACIÓN DE FUENTES ORNAMENTALES PÚBLICAS Y ALUMBRADO ARTÍSTICO

nombre FUENTE: PLAZA DE ESPAÑA

código FUENTE: F-006

PLANO	HOJA	ESCALA	FECHA	REFERENCIA
ESQUEMA UNIFILAR	05/18	S/D	12/2015	F006.7

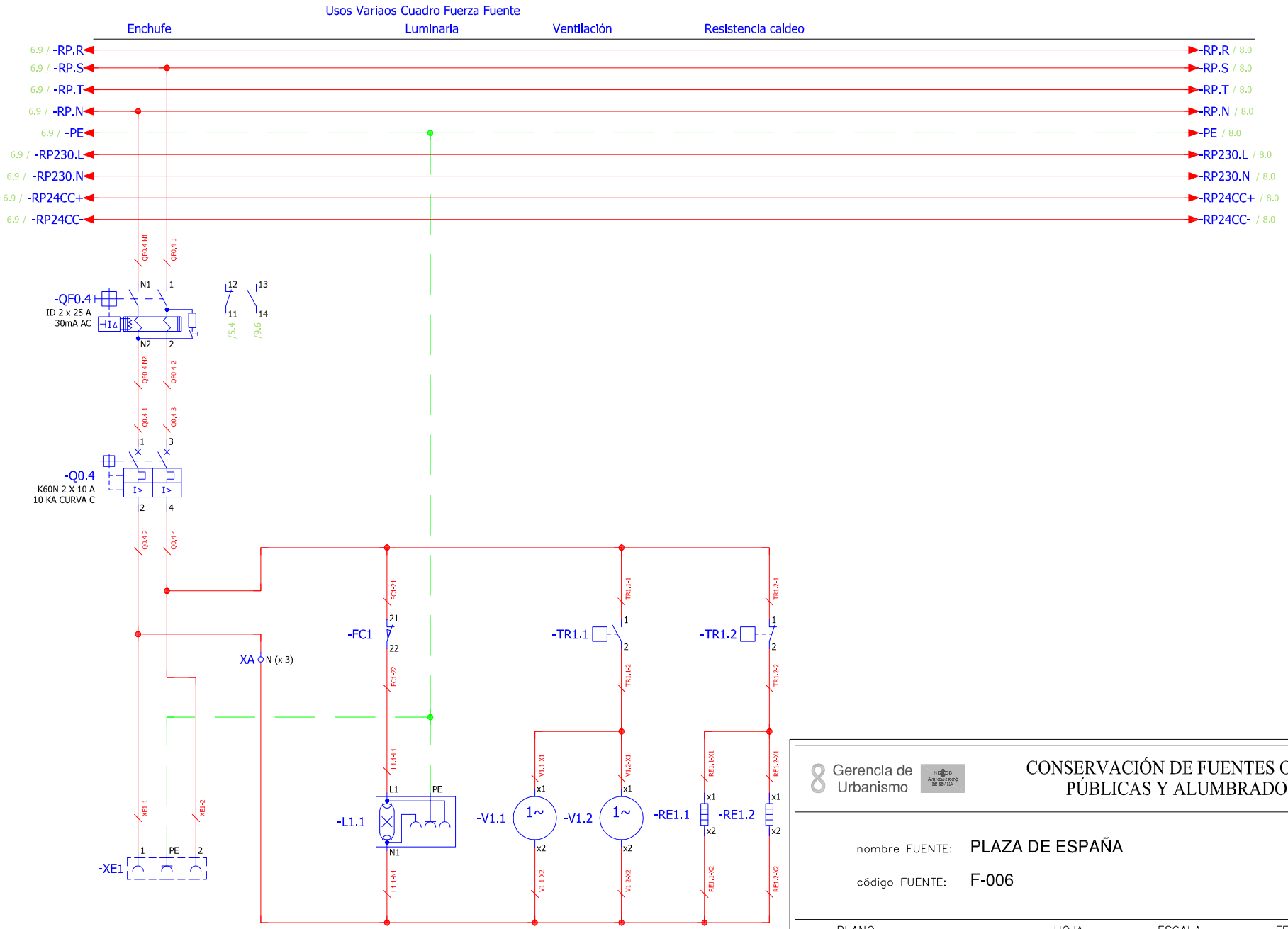

Gerencia de Urbanismo

CONSERVACIÓN DE FUENTES ORNAMENTALES PÚBLICAS Y ALUMBRADO ARTÍSTICO

nombre FUENTE: PLAZA DE ESPAÑA

código FUENTE: F-006

PLANO	HOJA	ESCALA	FECHA	REFERENCIA
ESQUEMA UNIFILAR	06/18	S/D	12/2015	F006.7

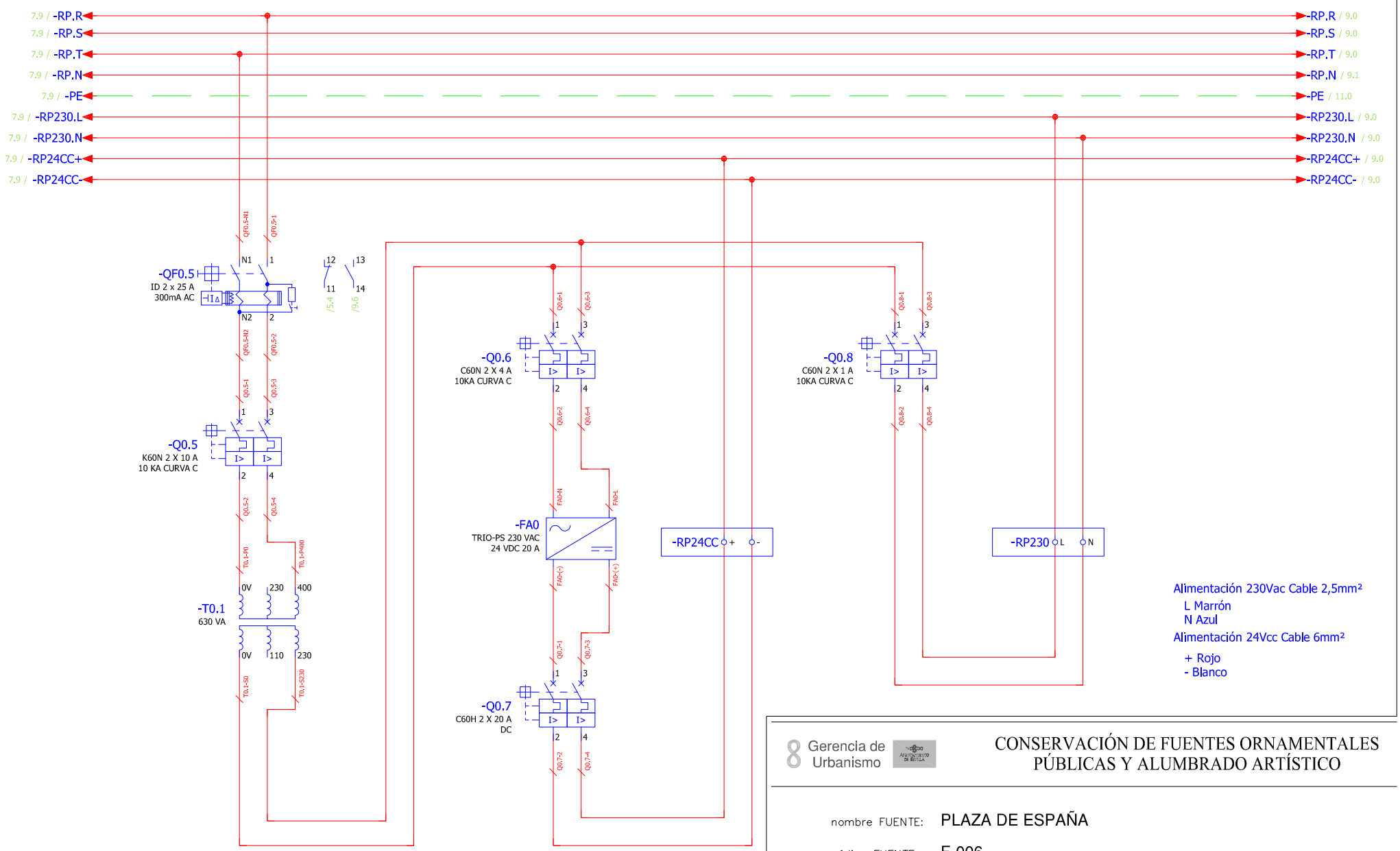

Gerencia de Urbanismo

CONSERVACIÓN DE FUENTES ORNAMENTALES PÚBLICAS Y ALUMBRADO ARTÍSTICO

nombre FUENTE: PLAZA DE ESPAÑA

código FUENTE: F-006

PLANO	HOJA	ESCALA	FECHA	REFERENCIA
ESQUEMA UNIFILAR	07/18	S/D	12/2015	F006.7

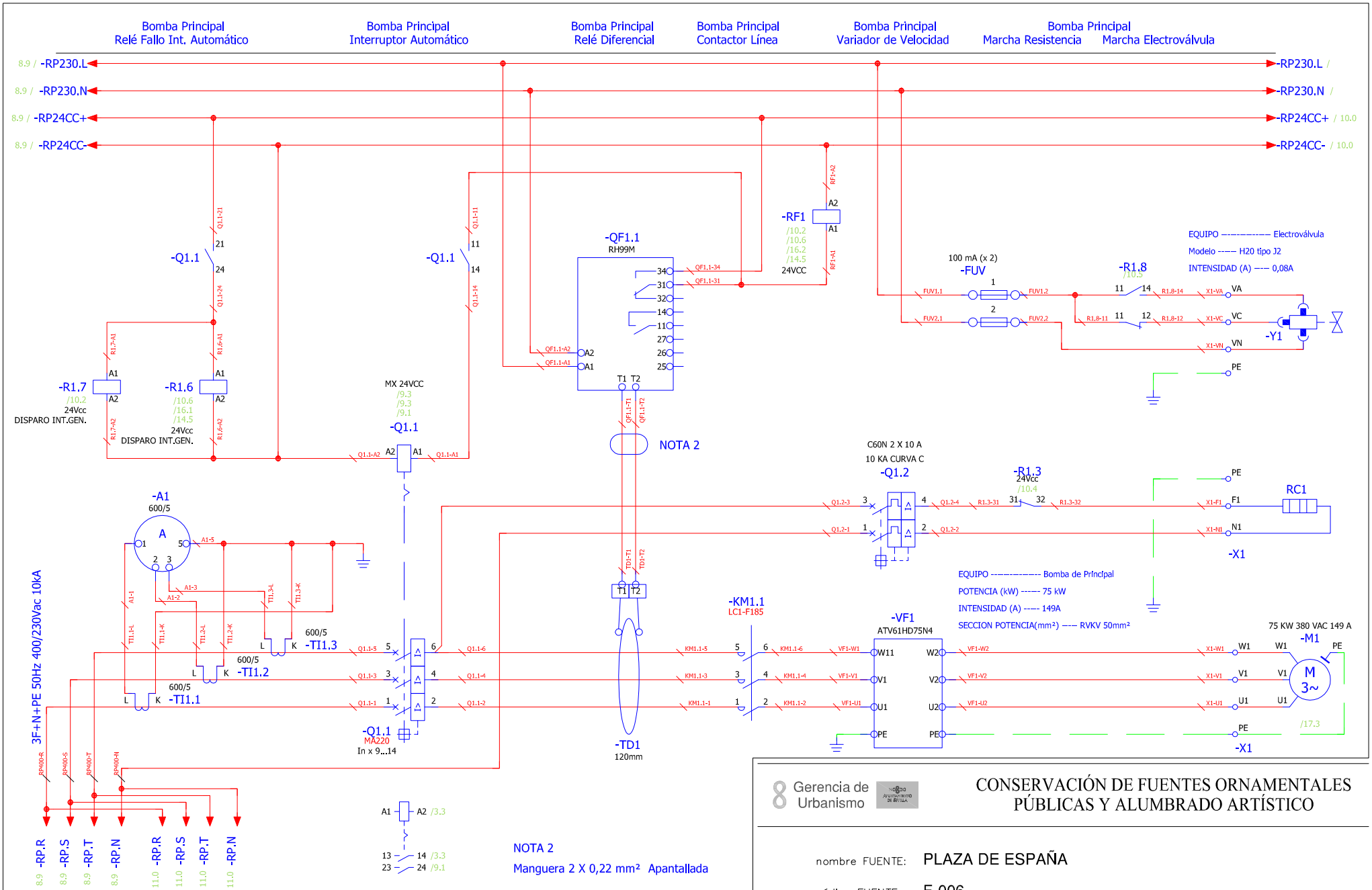

Gerencia de Urbanismo

CONSERVACIÓN DE FUENTES ORNAMENTALES PÚBLICAS Y ALUMBRADO ARTÍSTICO

nombre FUENTE: PLAZA DE ESPAÑA

código FUENTE: F-006

PLANO	HOJA	ESCALA	FECHA	REFERENCIA
ESQUEMA UNIFILAR	08/18	S/D	12/2015	F006.7

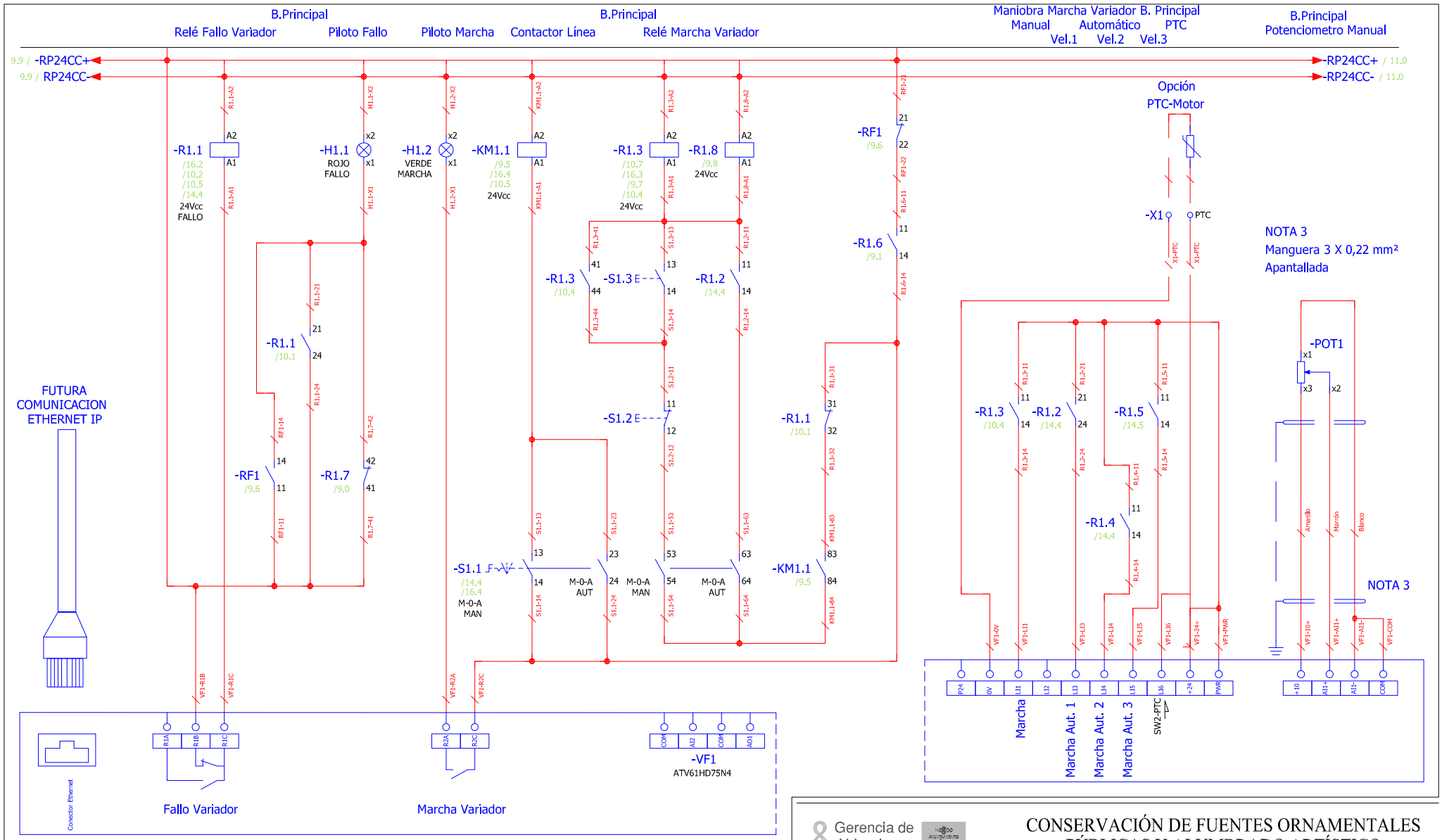

Gerencia de Urbanismo

CONSERVACIÓN DE FUENTES ORNAMENTALES PÚBLICAS Y ALUMBRADO ARTÍSTICO

nombre FUENTE: PLAZA DE ESPAÑA

código FUENTE: F-006

PLANO	HOJA	ESCALA	FECHA	REFERENCIA
ESQUEMA UNIFILAR	09/18	S/D	12/2015	F006.7

FICHA COMPONENTES FUENTE

Fuente	F006 PLAZA DE ESPAÑA

Alumbrado	Tipo	Potencia	Tensión	Cantidad
Lámpara	Proyector 4 led RGBW 4W/12Vcc	4 W	12 Vcc	120
Proyector	Philips Amphilux Mini BVD-410			120
Lámpara	Proyector 18 led RGB 25W/24 Vcc	25 W	24 Vcc	3
Proyector	Philips ColorSplash BCP-468			3
Lámpara	Proyector 18 led RGB 25W/24 Vcc	25 W	24 Vcc	3
Proyector	Philips ColorSplash BCP-468			3

Motores	Parab-Vertic-Pulver	Bomba achique	Extractor de aire
Marca/Modelo	EFACEC/BF4-280 SA44	Espa/Drainex 100MA	S&P/TCFT/4-400/H
Tipo	Horizontal	Sumergible	
Potencia	100 CV/75 KW	1,2 CV/0,84 KW	0,41 CV/0,30 KW
Tensión	III-220/380 V	I-230 V	III-230/400 V
Intensidad	258/149 A	3,77 A	1,4/0,8 A
Arranque	Variador	Directo	Directo
Veloc x anemo	SI		
Compens cosφ	Variador	Cond individual	
Caudal	1.667 l/m	50÷250 l/m	5.070 m³/h
Altura		6,7÷1,8 mca	
Cantidad	1	1	1

	Marca/Modelo	Fecha instalación	Depositos quimicos	Volumen
Sist cloración	Hanna/PCA-320	abr-13	en sala maquinas	100 L

Surtidores	Marca / Modelo	Diámetro/conexión	Cantidad	Material
Parabólicos	s/marca	Ø 4 mm - 3/4" H	48	
Pulverizac normal	s/marca	Ø 8 mm - 1" H	24	
Vertic int exágon	s/marca	Ø 10 mm - 1½" H	4	
Vertic cuadrados	SAFE-RAIN/F2311064	Ø 14 mm - 1" M	32	
Vertic exág central	s/marca	Ø 4 mm - 3/4" H	18	
Parab cuadr central	s/marca	Ø 12 mm - 1¼" H	8	
Parab colect central	s/marca	Ø 10 mm - 1½" H	6	
Vertical central	s/marca	Ø 25 mm - DN80	1	
Pulveriz especial	s/marca	Ø 2 mm - 1/2" M	120	
Paraból leones	Bocas leones	Ø 12 mm - tubo Cu	16	

Control nivel	Sondas nivel	☑
	Válvula flotador	☐
	Sin control	☐
	Sonda motor	☑

Contador de agua	Marca	CONTAZARA	Volumen agua vaso
	Número	22003677	113 m³
	Calibre	1½"	

	Material	Cantidad	Volumen	Fecha renovacion
Filtro aspiración	acero inoxidable	2		
Filtro de arena				

Observaciones:

GERENCIA DE URBANISMO (AYUNTAMIENTO DE SEVILLA)

CONSERVACIÓN DE FUENTES Y MONUMENTOS	IMESAPI	PARTE DE INSPECCIÓN CENTRO DE MANDO Y PROTECCIÓN DE FUERZA	FECHA	HOJA
			02/02/16	1 DE 2

IDENTIFICACIÓN

SITUACIÓN REAL C.M.: PLAZA DE ESPAÑA — COORD.X: 235520.87 — COORD. Y: 4140888.79

CENTRO DE MANDO Nº: F006 — **SUMINISTRO Nº:**

PLACA DE IDENTIFICACIÓN: F006/85 — **TENSIÓN DE SUMINISTRO CONTRATO:** 380-220 V

POTENCIA INSTALADA: 76.14 Kw — **POTENCIA CONTRATADA:**

TOMA DE VALORES

CONTADOR DE ACTIVA Nº 3410734 — **LECTURA:** 1003211.4 kWh

CONTADOR DE REACTIVA Nº 3410734 — **LECTURA:** 209527.9 kVARh

	HORA	R-S	S-T	R-T	R-N	S-N	T-N
TENSIÓN DIURNA EN VACÍO (V):	10:00	406	402	403	226	228	229
TENSIÓN NOCTURNA EN CARGA 100% (V):	10:00	400	396	396	228	227	228

	HORA	R	S	T	N
INTENSIDAD LINEA GENERAL EN CARGA 100% (A):	10:30	77	71	68	7.4

	HORA	R	S	T	GENERAL
FACTOR DE POTENCIA:	11:00	0.97	0.98	0.98	0.98

	R	S	T	N
CORRIENTE DE FUGA GENERAL(mA):	72.2	66.2	64	7.4

CIRCUITOS DE SALIDA	INTENSIDAD POR FASE				PROTECCIONES	CONDUCTORES	AISLAMIENTO MΩ				FACTOR DE POTENCIA				TIPO DE ARRANQUE
NUMERO Y DESIGNACIÓN	R	S	T	N	TIPO/CALIBRE	SECCIÓN mm²	R	S	T	N	R	S	T	MEDIA	
MOTOR	76	66	67		NSX250F	3 (1x50)	134	140	145		0.98	0.99	0.98	0.98	VARIADOR
EXTRACTOR	0.6	0.6	0.6		4x25 A 300mA	3 (1x2.5)	∞	∞	∞		0.75	0.72	0.69	0.70	DIRECTO
VALVULA MOTORIZADA	0.2			0.2	2x10 A	2 (1x2.5)	∞			∞	0.90			0.90	DIRECTO
BOMBA DE ACHIQUE	2.7			2.7	2x25 A 300mA	2x4	∞			∞	0.92			0.92	DIRECTO

CARACTERÍSTICAS DEL C.M.

CAJA ACOMETIDA: TIPO: CRADY — FUSIBLES: 400 A — **DERIVACIÓN INDIVIDUAL:** TIPO: 0.6 / 1kV — SECCIÓN: 4 (1x240) mm2

ARMARIO: TIPO: SCHNEIDER — SISTEMA DE FIJACIÓN: SUELO — DIMENSIONES: 100 X190X50 cm

EQ. MED. DIRECTA: — **EQ. MED. INDIRECTA: Rel. de transformación;** 100 / 5 A

PROTECCIÓN GENERAL: TIPO: TERMICO DIFERENCIAL — MARCA: SCHNEIDER — CALIBRE: 4x400 A

TOMA DE CORRIENTE: SI — **PUNTO DE LUZ:** SI — **INT. TOMA CORR. Y PL:** SI

RELOJ: MARCA Y MODELO: SCHNEIDER SR3 B101BD — Nº SERIE: 88960250 — VERSIÓN:

CONMUTADORES MANIOBRA: INT. NOMIN: 6:00 AM

PROTECCION CIR. MANIOBRA: DIFERENCIAL: 2x25 A 30mA — TÉRMICO: 4 (2x10) A

CONMUTADORES FUERZA: TIPO: — Nº: — INT. NOMINAL: — MARCA:

CONTACTORES ARRANQUE DIRECTO: TIPO: LC1D09 — Nº: 1 — INT. NOMINAL: 25 A — MARCA: SCHNEIDER — OTECCIÓN TERMICA REARMABLE: 1 - 1.6 A

CONTACTORES ARRANCADOR E-Δ: TIPO: — Nº: — INT. NOMINAL: — MARCA: — OTECCIÓN TERMICA REARMABLE:

CONTACTORES VARIADOR FRECUENCIA: TIPO: LC1F185 — Nº: 1 — INT. NOMINAL: 185 A — MARCA: SCHNEIDER — OTECCIÓN TERMICA REARMABLE: VARIADOR

CONTACTORES BATERIA CONDENSADORES: TIPO: — Nº: — INT. NOMINAL: — MARCA: — OTECCIÓN TERMICA REARMABLE:

INT. DIFERENCIALES: Nº 4 — POLO: 2 — SENSIBIL.: 30mA — INT. NOMINAL: 25 A — MARCA: SCHNEIDER

SISTEMA DE TELEGESTIÓN: TIPO: — MARCA ROUTER — Nº TARJETA: — PIN:

ANALIZADOR DE RED: MARCA: ALLEN BRADLEY — MODELO: PM1000 ENERGY MON EM3 — **VOLTÍMETRO/AMPERÍMETRO:**

PROTECCIÓN CONTRA SOBRETENSIONES: MARCA: — TIPO:

VARIADORES DE FRECUENCIA: MARCA: SCHNEIDER — TIPO: ELECTRONICO — POTENCIA: 75 Kw

ANEMÓMETRO: MARCA: SCHNEIDER — TIPO: ASPA

TOMA DE TIERRA: SECCIÓN: 35 mm2 — RESISTENCIA: 12 Ω — LATIGUILLOS PUERTAS: SI

BATERIA CONDENSADORES: Nº — INT. NOMINAL: — MARCA: — PROTECCION: — POTENCIA:

GENERAL

REVISIÓN ELÉCTRICA: CABLEADOS: BIEN — BORNAS Y CONEXIONES: BIEN — CONTACTORES: BIEN

LIMPIEZA GENERAL: EXTERIOR ARMARIO: BIEN — INTERIOR: BIEN — ELEMENTOS EXTRAÑOS: NO — CABLEADO: BIEN

CONTACTORES: BIEN — OTROS COMPONENTES: NO — PRODUCTO LIMPIADOR: — AIRE COMPRIMIDO: — HIDRÓFUGO:

ENGRASE: CANDADOS: BIEN — BISAGRAS: BIEN — CONTACTORES: BIEN — OTROS:

REPASO CHAPA Y PINTURA: ABOLLADURAS: NO — ÓXIDO: NO — AJUSTES DE PUERTAS: BIEN — PINTURA: BIEN

ESTANQUEIDAD: ORIFICIOS DE TUBOS ENTRADA Y SALIDA: BIEN — OTRAS ABERTURAS EN LA CHAPA: NO

O.C.A.: FAVORABLE: SI — CONDICIONADA: — DENEGADA: — PRÓXIMA REVISIÓN: 10/06/21 — GRUPO:

OBSERVACIONES

GERENCIA DE URBANISMO (AYUNTAMIENTO DE SEVILLA)

CONSERVACIÓN DE FUENTES Y MONUMENTOS	IMESAPI	PARTE DE INSPECCIÓN CENTRO DE MANDO Y PROTECCIÓN DE ALUMBRADO	FECHA	HOJA
			02/02/16	2 DE 2

IDENTIFICACIÓN

SITUACIÓN REAL C.M.: PLAZA ESPAÑA — COORD.X: 235520.87 — COORD. Y: 4140888.79

CENTRO DE MANDO Nº: F006 — **SUMINISTRO Nº:**

PLACA DE IDENTIFICACIÓN: F006/85 — **TENSIÓN DE SUMINISTRO CONTRATO:** 220-125 V

POTENCIA INSTALADA: 546 W — **POTENCIA CONTRATADA:**

TOMA DE VALORES

CONTADOR DE ACTIVA Nº — **LECTURA:** kWh

CONTADOR DE REACTIVA Nº — **LECTURA:** kVARh

	HORA	R-S	S-T	R-T	R-N	S-N	T-N
TENSIÓN DIURNA EN VACÍO (V):	12:00	409	405	406	235	234	232
TENSIÓN NOCTURNA EN CARGA 100% (V):	12:00	402	399	400	233	232	230

	HORA	R	S	T	N
INTENSIDAD LINEA GENERAL EN CARGA 100% (A):	12:30	1.6	1.3	7.4	7.3

	HORA	R	S	T	GENERAL
FACTOR DE POTENCIA:	12:40	0.99	0.80	0.81	0.90

CORRIENTE DE FUGA GENERAL(mA):	R	S	T	N
	1.6	1.2	1.3	7.2

CIRCUITOS DE SALIDA	INTENSIDAD POR FASE(A)				PROTECCIONES	CONDUCTORES	AISLAMIENTO (MΩ)				FACTOR DE POTENCIA				TIPO DE ARRANQUE
NUMERO Y DESIGNACIÓN	R	S	T	N	TIPO/CALIBRE	SECCIÓN (mm²)	R	S	T	N	R	S	T	MEDIA	
C1	0.2	0.2	0.2	0.1	4x16 A	4 (1x6)	∞	∞	∞	∞					
C2	0.4	0.4	0.4	0.3	4x16 A	4 (1x6)	∞	∞	∞	∞					
C3	0.4	0.4	0.5	0.3	4x16 A	4 (1x6)	∞	∞	∞	∞					
ECTRACTOR C.M	0.3			0.3	2x10 A	2x1,5	∞			∞					

CARACTERÍSTICAS DEL C.M.

CAJA ACOMETIDA: TIPO: — FUSIBLES: — **DERIVACIÓN INDIVIDUAL:** TIPO: — SECCIÓN:

ARMARIO: TIPO: SCHNEIDER — SISTEMA DE FIJACIÓN: PARED — DIMENSIONES: 80x80x30 cm

EQ. MED. DIRECTA: — **EQ. MED. INDIRECTA: Rel. de transformación:**

PROTECCIÓN GENERAL: TIPO: TERMICA — MARCA: SCHNEIDER — CALIBRE: 4x25 A

TOMA DE CORRIENTE: SI — **PUNTO DE LUZ:** SI — **INT. TOMA CORR. Y PL:** SI

RELOJ: MARCA Y MODELO: ORBIS ASTRO NOVA CITY — Nº SERIE: — VERSIÓN:

CONMUTADORES MANIOBRA: INT. NOMINAL:

PROTECCION CIR. MANIOBRA: DIFERENCIAL: 2x40 A 30mA — TÉRMICO: 2x10 A

CONMUTADORES FUERZA: TIPO: — Nº: — INT. NOMINAL: — MARCA:

CONTACTORES: TIPO: — Nº: — INT. NOMINAL: — MARCA: — PROTECCIÓN TERMICA REARMABLE:

CONTACTORES: TIPO: — Nº: — INT. NOMINAL: — MARCA: — PROTECCIÓN TERMICA REARMABLE:

CONTACTORES: TIPO: — Nº: — INT. NOMINAL: — MARCA: — PROTECCIÓN TERMICA REARMABLE:

CONTACTORES: TIPO: — Nº: — INT. NOMINAL: — MARCA: — PROTECCIÓN TERMICA REARMABLE:

CONTROLADOR DE COLOR: PHILIPS

FUENTE ALIMENTACION: PHILIPS — POTENCIA: 1000 W — TENSION: 220/240 V

INT. DIFERENCIALES: Nº 3 / 2 — POLO: 4 / 2 — SENSIBIL.: 30mA — INT. NOMINAL: 40 A — MARCA: SCHNEIDER

SISTEMA DE TELEGESTIÓN: TIPO: — MARCA ROUTER: — Nº TARJETA: — PIN:

ANALIZADOR DE RED: MARCA: — MODELO: — **VOLTÍMETRO/AMPERÍMETRO:**

PROTECCIÓN CONTRA SOBRETENSIONES: MARCA: — TIPO:

VARIADORES DE FRECUENCIA: MARCA: — TIPO: — POTENCIA:

ANEMÓMETRO: MARCA: — TIPO:

TOMA DE TIERRA: SECCIÓN: 35 mm2 — RESISTENCIA: 6.8 Ω — LATIGUILLOS PUERTAS: POLIESTER

BATERIA CONDENSADORES: Nº — INT. NOMINAL: — MARCA: — PROTECCION: — POTENCIA:

GENERAL

REVISIÓN ELÉCTRICA: CABLEADOS: BIEN — BORNAS Y CONEXIONES: BIEN — CONTACTORES:

LIMPIEZA GENERAL: EXTERIOR ARMARIO: BIEN — INTERIOR: BIEN — ELEMENTOS EXTRAÑOS: NO — CABLEADO: BIEN

CONTACTORES: — OTROS COMPONENTES: NO — PRODUCTO LIMPIADOR: — AIRE COMPRIMIDO: — HIDRÓFUGO:

ENGRASE: CANDADOS: BIEN — BISAGRAS: BIEN — CONTACTORES: — OTROS:

REPASO CHAPA Y PINTURA: ABOLLADURAS: BIEN — ÓXIDO: BIEN — AJUSTES DE PUERTAS: — PINTURA:

ESTANQUEIDAD: ORIFICIOS DE TUBOS ENTRADA Y SALIDA: — OTRAS ABERTURAS EN LA CHAPA:

O.C.A.: FAVORABLE: SI — CONDICIONADA: — DENEGADA: — PRÓXIMA REVISIÓN: 10/06/21 — GRUPO:

OBSERVACIONES

-SE ALIMENTA DE C.M FUERZA

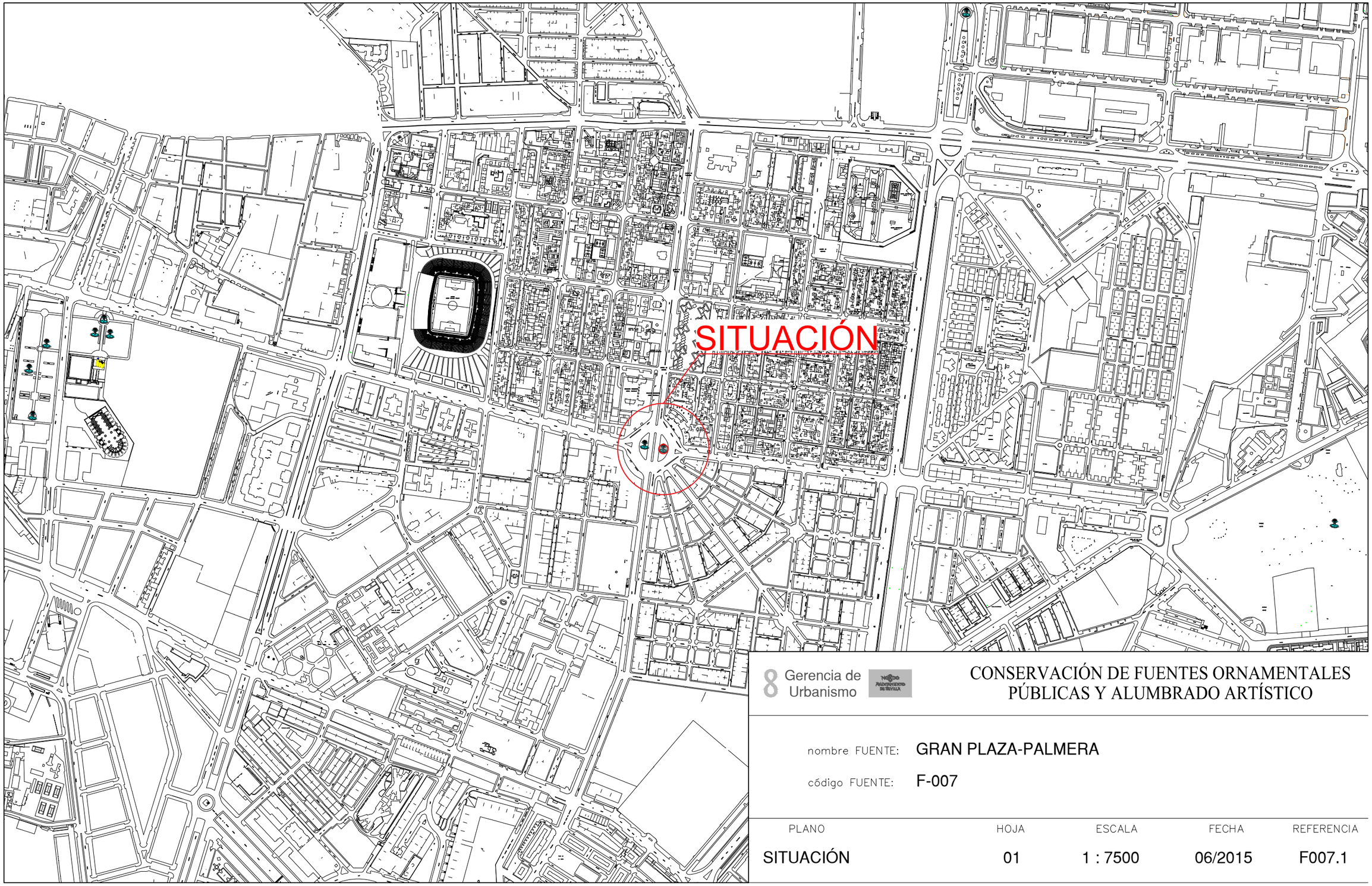

8 Gerencia de Urbanismo

CONSERVACIÓN DE FUENTES ORNAMENTALES PÚBLICAS Y ALUMBRADO ARTÍSTICO

nombre FUENTE: GRAN PLAZA-PALMERA

código FUENTE: F-007

PLANO	HOJA	ESCALA	FECHA	REFERENCIA
SITUACIÓN	01	1 : 7500	06/2015	F007.1

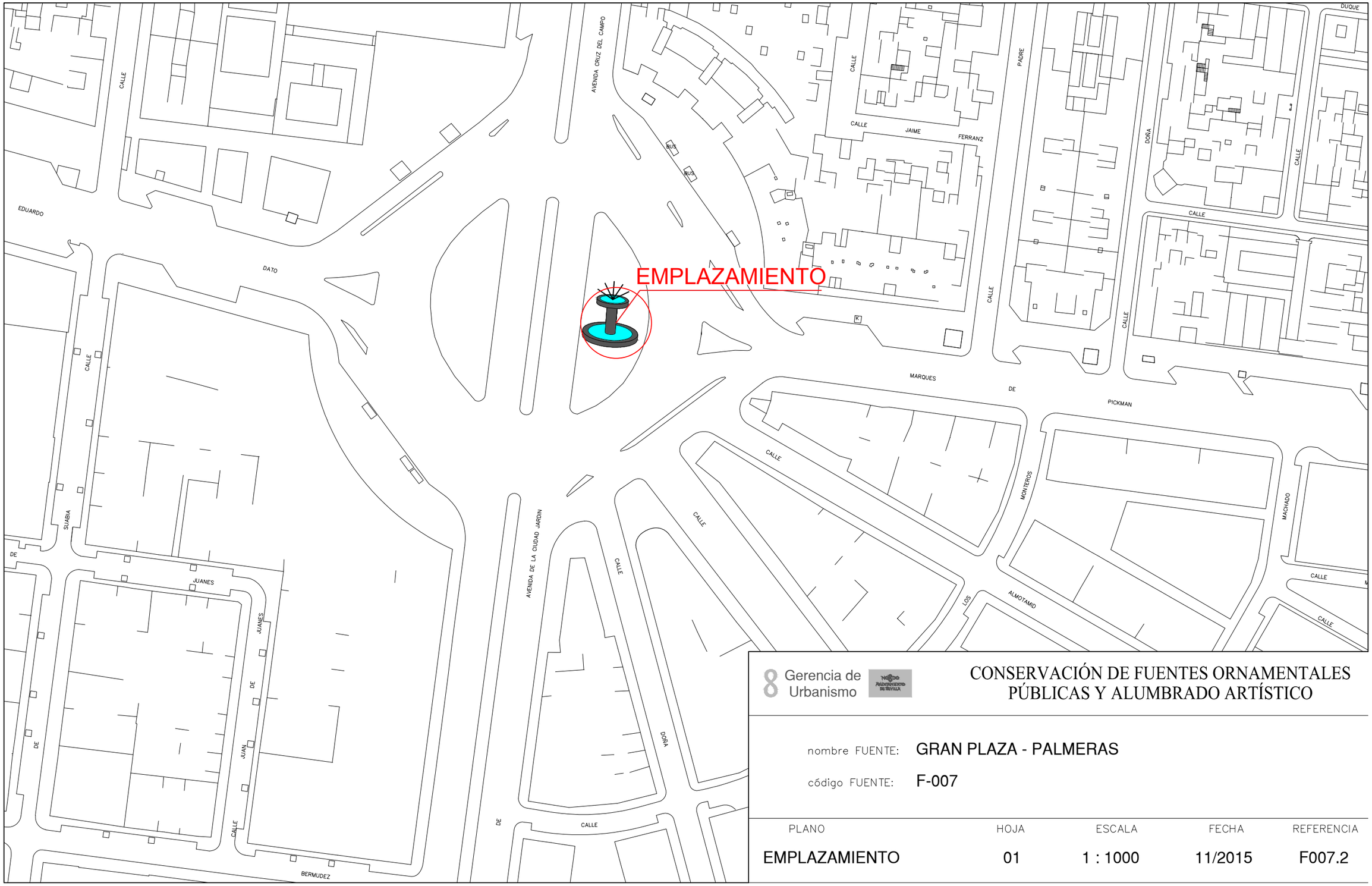

8 Gerencia de Urbanismo

CONSERVACIÓN DE FUENTES ORNAMENTALES PÚBLICAS Y ALUMBRADO ARTÍSTICO

nombre FUENTE: GRAN PLAZA - PALMERAS

código FUENTE: F-007

PLANO	HOJA	ESCALA	FECHA	REFERENCIA
EMPLAZAMIENTO	01	1 : 1000	11/2015	F007.2

PLANTA GENERAL

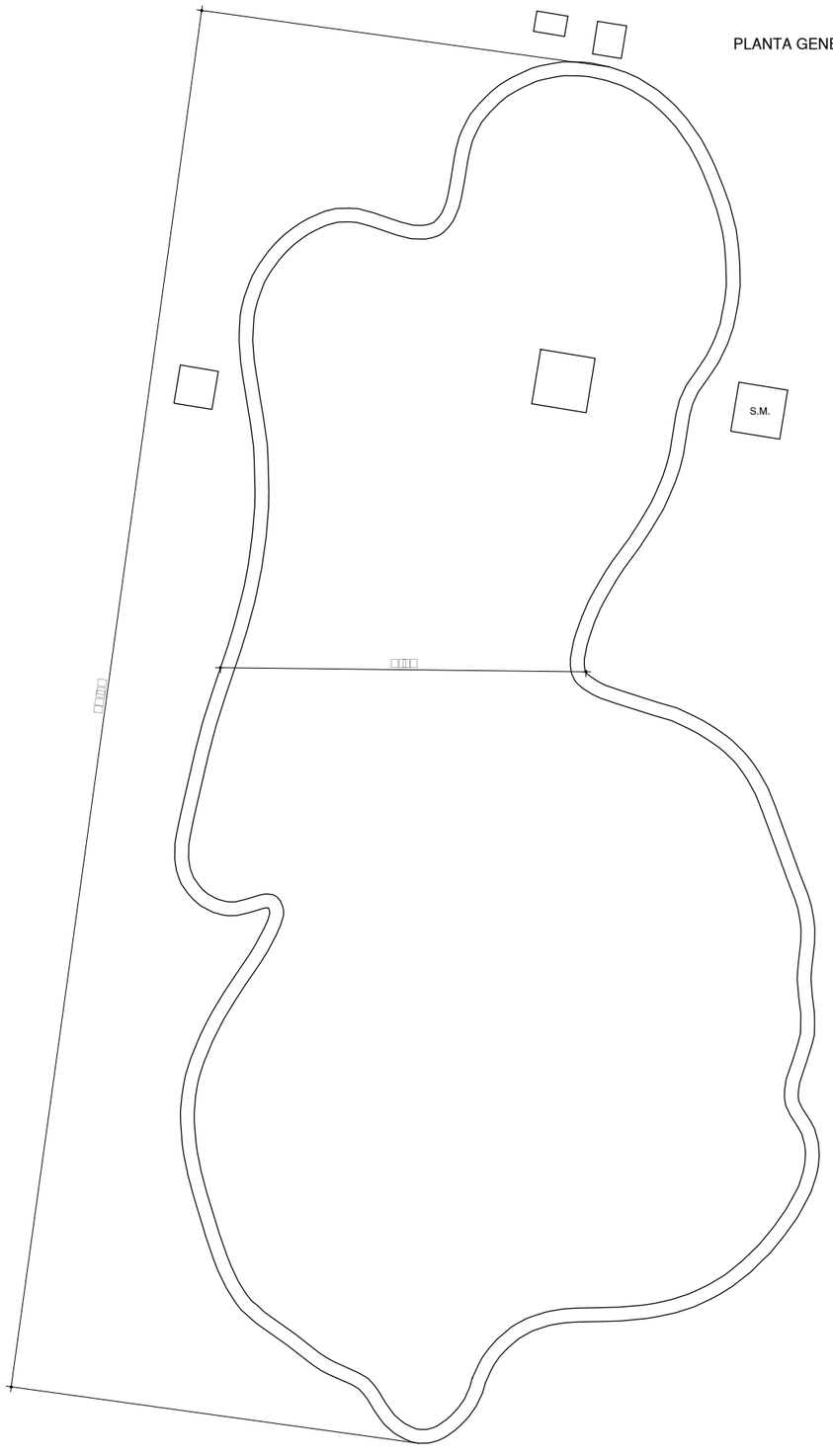

F.C.M.	FOSO COLECTOR MOTOR	A.A.A.	ARQUETA AGUA APORTE
A.D.	ARQUETA DESAGÜE	S.M.	SALA MAQUINA

8 Gerencia de Urbanismo

CONSERVACIÓN DE FUENTES ORNAMENTALES PÚBLICAS Y ALUMBRADO ARTÍSTICO

nombre FUENTE: GRAN PLAZA PALMERA

código FUENTE: F-007

PLANO	HOJA	ESCALA	FECHA	REFERENCIA
PLANTA	01	1:110	12/2015	F007.3

ALZADO

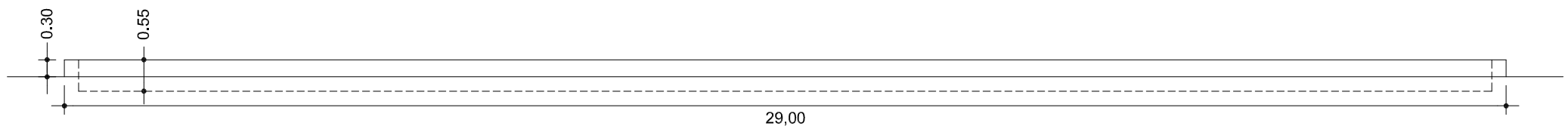

Gerencia de Urbanismo

CONSERVACIÓN DE FUENTES ORNAMENTALES PÚBLICAS Y ALUMBRADO ARTÍSTICO

nombre FUENTE: GRAN PLAZA PALMERA

código FUENTE: F-007

PLANO	HOJA	ESCALA	FECHA	REFERENCIA
ALZADO	01	1:100	12/2015	F007.4

PLANTA HIDRÁULICA

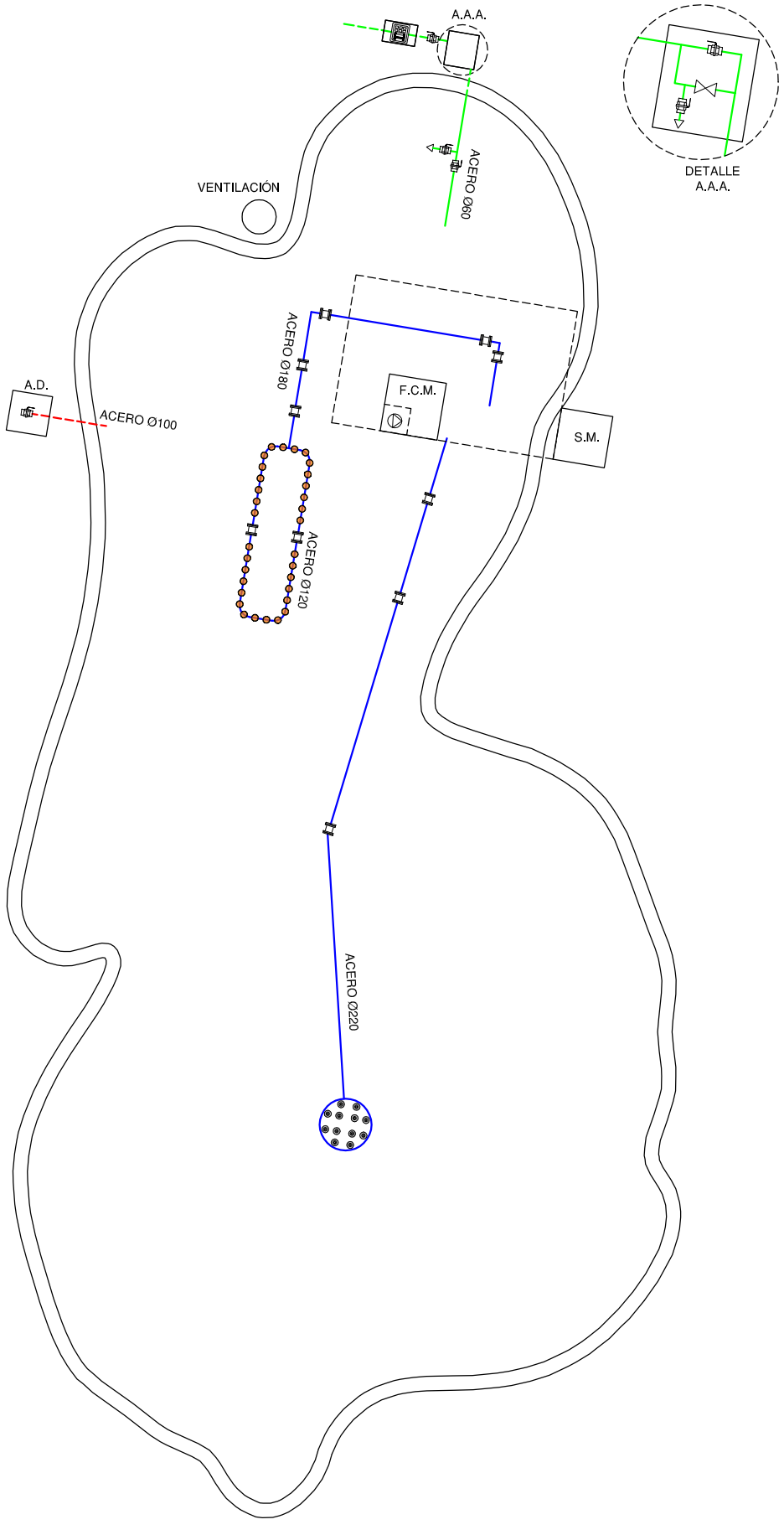

LEYENDA

- TUBERÍA DE APORTE
- TUBERÍA DE RECIRCULACIÓN
- TUBERÍA DE DESAGÜE
- CONTADOR
- ELECTROVALVULA
- LLAVE DE BOLA
- LLAVE COMPUERTA
- SURTIDOR PARABÓLICO
- BOMBA DE ACHIQUE
- SURTIDOR PULVERIZADOR
- SURTIDOR VERTICAL
- GRIFO
- LLAVE SELECTORA
- BRIDA UNIÓN
- VÁLVULA REGULADORA DE PRESIÓN
- MANOMETRO
- BOMBA RECIRCULACIÓN
- DEPÓSITO CL / PH

F.C.M. FOSO COLECTOR MOTOR
A.D. ARQUETA DESAGÜE
A.A.A. ARQUETA AGUA APORTE
S.M. SALA MAQUINA

Gerencia de Urbanismo

CONSERVACIÓN DE FUENTES ORNAMENTALES PÚBLICAS Y ALUMBRADO ARTÍSTICO

nombre FUENTE: GRAN PLAZA PALMERA

código FUENTE: F-007

PLANO	HOJA	ESCALA	FECHA	REFERENCIA
HIDRÁULICO	01/02	1:110	01/2016	F007.5

ALZADO SALA MAQUINAS

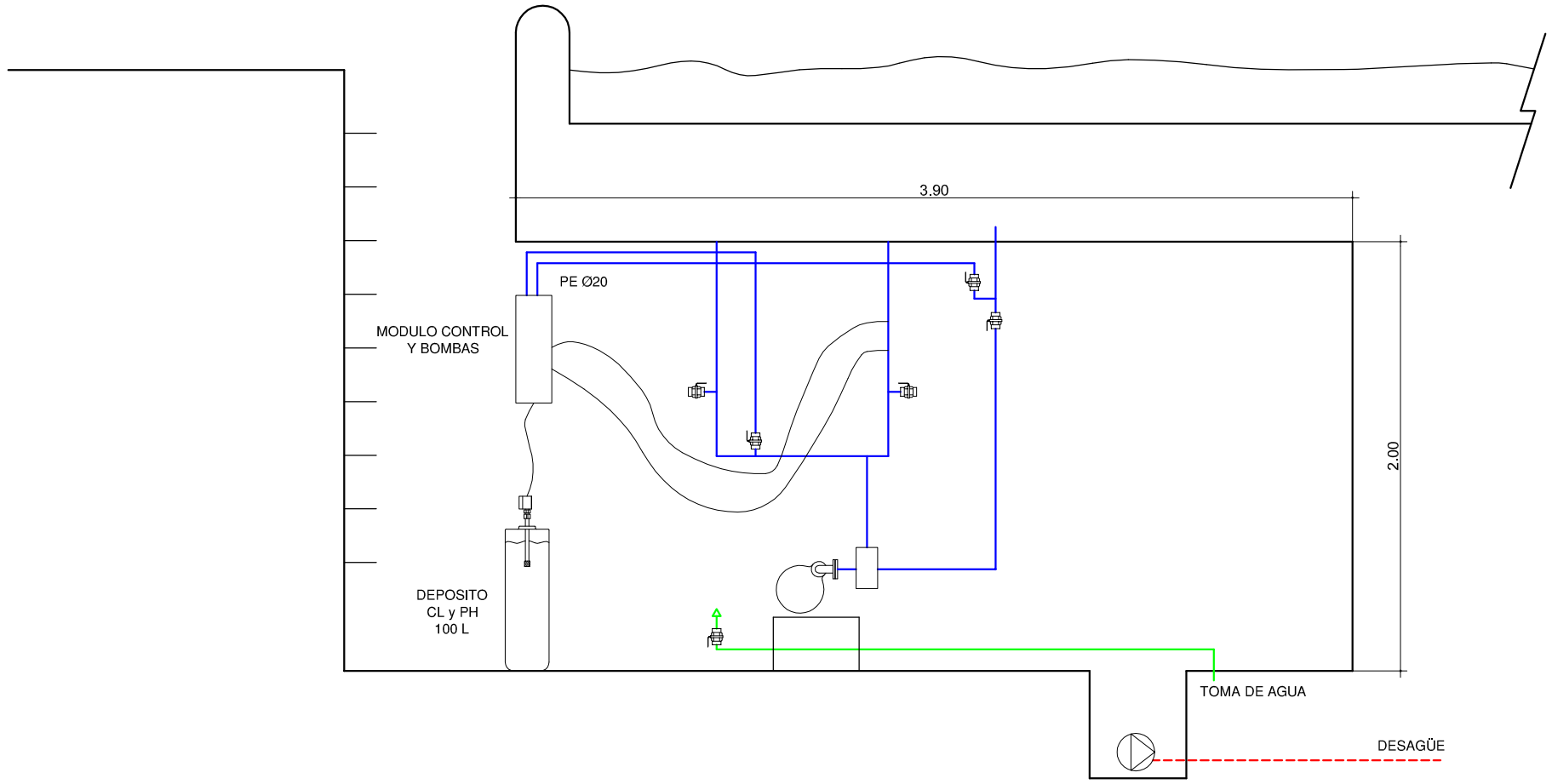

LEYENDA

TUBERÍA DE APORTE	SURTIDOR PULVERIZADOR
TUBERÍA DE RECIRCULACIÓN	SURTIDOR VERTICAL
TUBERÍA DE DESAGÜE	GRIFO
CONTADOR	LLAVE SELECTORA
ELECTROVALVULA	BRIDA UNIÓN
LLAVE DE BOLA	VÁLVULA REGULADORA DE PRESIÓN
LLAVE COMPUERTA	MANOMETRO
SURTIDOR PARABÓLICO	BOMBA RECIRCULACIÓN
BOMBA DE ACHIQUE	DEPÓSITO CL / PH

F.C.M.	FOSO COLECTOR MOTOR	A.A.A.	ARQUETA AGUA APORTE
A.D.	ARQUETA DESAGÜE	S.M.	SALA MAQUINA

Gerencia de Urbanismo

CONSERVACIÓN DE FUENTES ORNAMENTALES PÚBLICAS Y ALUMBRADO ARTÍSTICO

nombre FUENTE: GRAN PLAZA PALMERA

código FUENTE: F-007

PLANO	HOJA	ESCALA	FECHA	REFERENCIA
HIDRÁULICO	02/02	1:30	01/2016	F007.5

PLANTA ELÉCTRICA

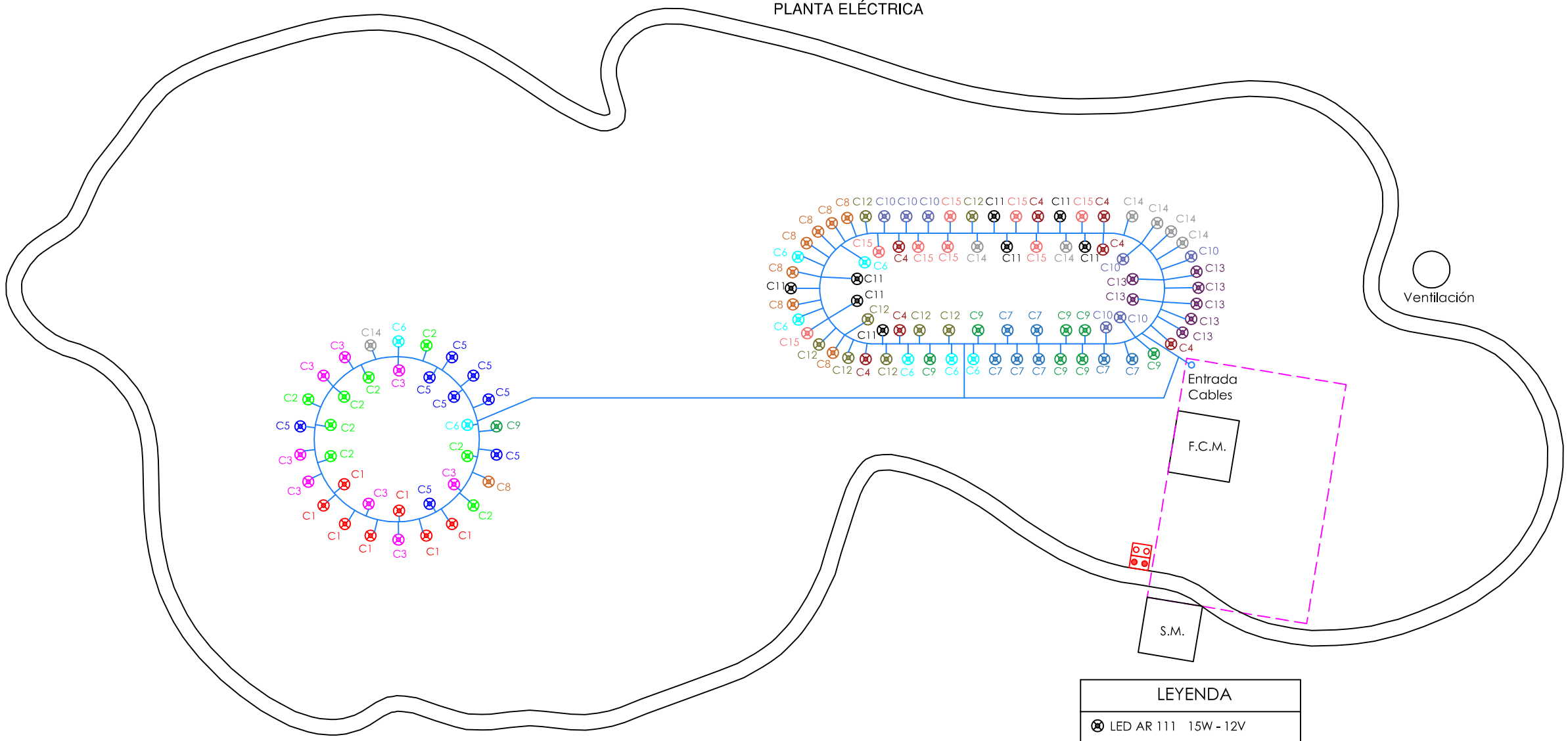

LEYENDA	
⊗	LED AR 111 15W - 12V
▭	SONDA NIVEL
▭	SONDA MOTOR
—	AISLAMIENTO 0'6 / 1kV
—	AISLAMIENTO 750 V
F.C.M.	FOSO COLECTOR MOTOR
A.D.	ARQUETA DESAGÜE
A.A.A.	ARQUETA AGUA APORTE
S.M.	SALA MAQUINA

NOTA:

Cada proyector esta alimentado por un cable DNK de sección 3x2,5 mm2.

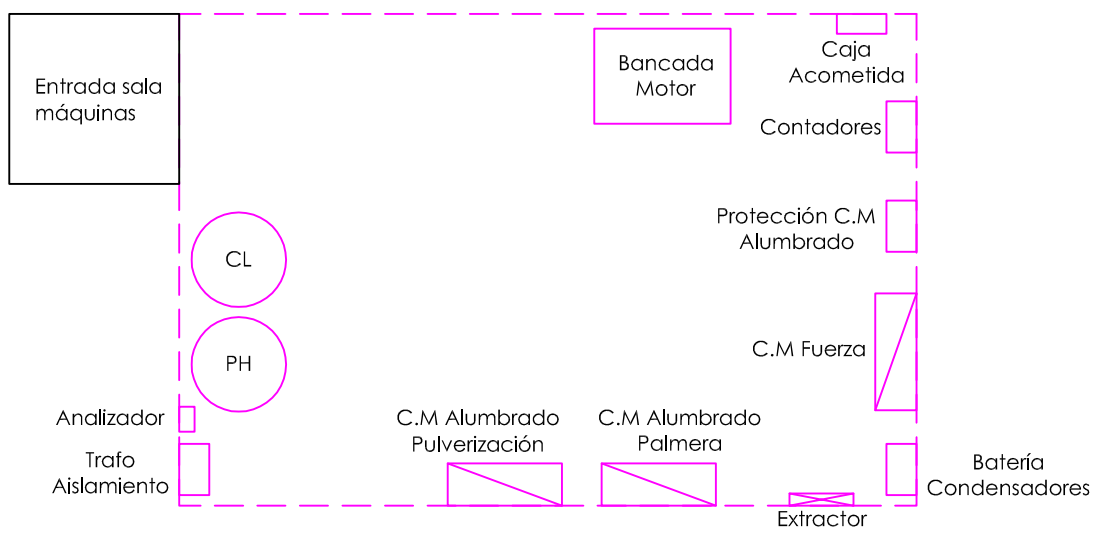

DETALLE SALA MÁQUINAS
ESCALA 1:40

ORIENTACIÓN:

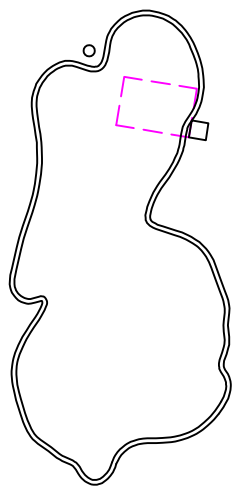

Gerencia de Urbanismo

CONSERVACIÓN DE FUENTES ORNAMENTALES PÚBLICAS Y ALUMBRADO ARTÍSTICO

nombre FUENTE: **GRAN PLAZA PALMERA**

código FUENTE: **F-007**

PLANO	HOJA	ESCALA	FECHA	REFERENCIA
ELÉCTRICO	01	1:80	01/2016	F007.6

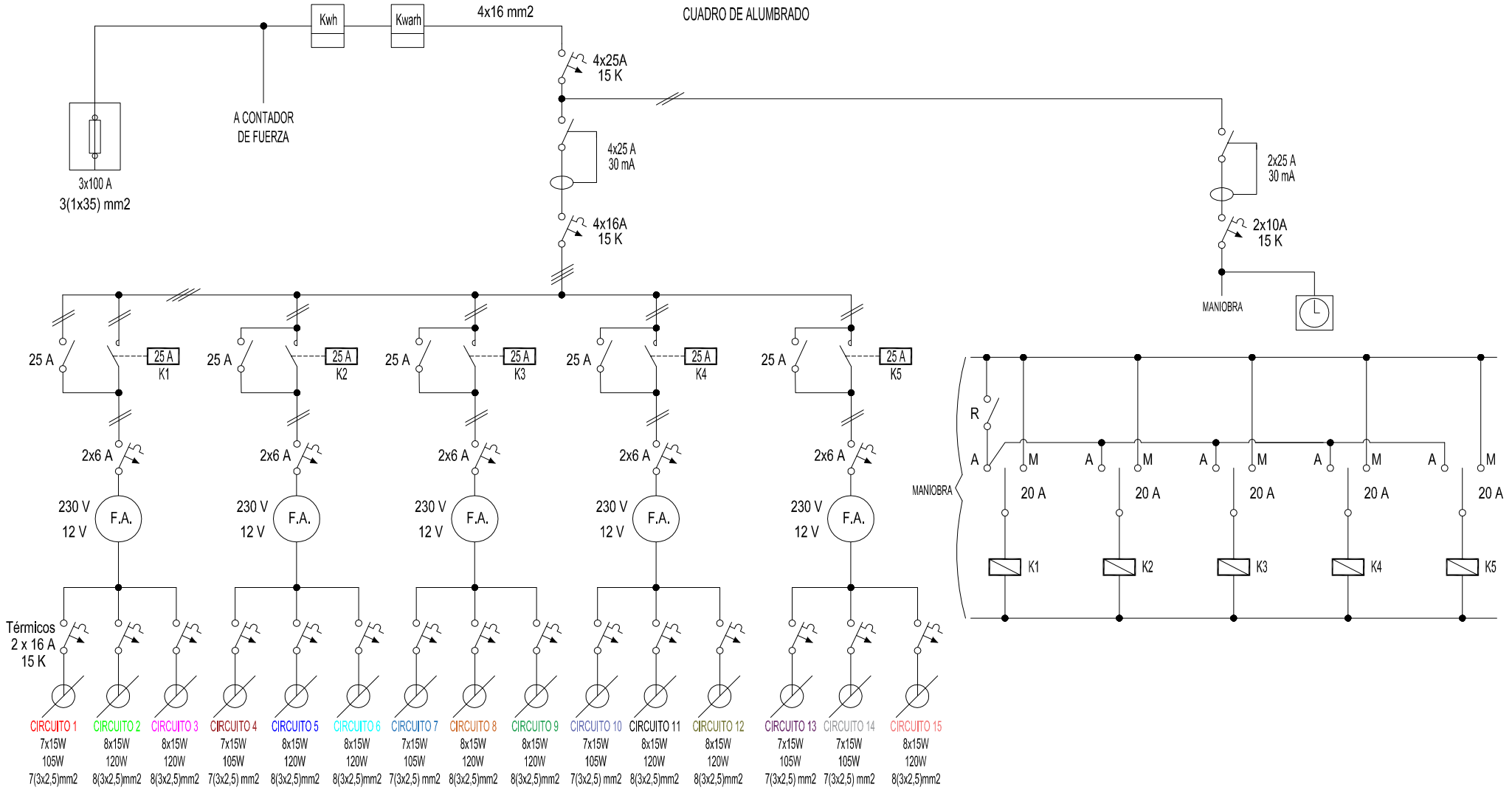

Gerencia de Urbanismo

CONSERVACIÓN DE FUENTES ORNAMENTALES PÚBLICAS Y ALUMBRADO ARTÍSTICO

nombre FUENTE: GRAN PLAZA - PALMERA

código FUENTE: F-007

PLANO	HOJA	ESCALA	FECHA	REFERENCIA
ESQUEMA UNIFILAR	01/02	S/D	03/2016	F007.7

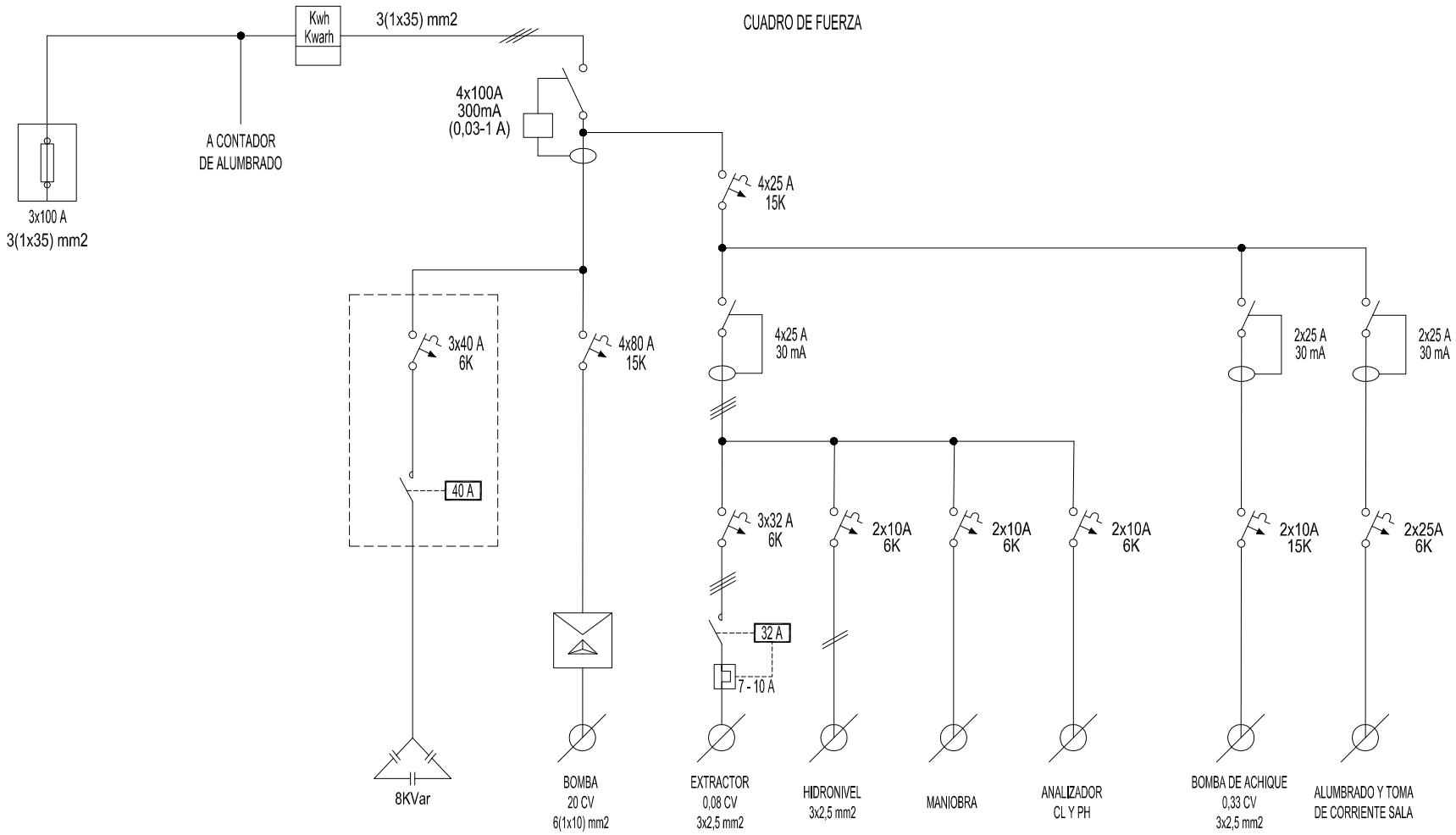

Gerencia de Urbanismo

CONSERVACIÓN DE FUENTES ORNAMENTALES PÚBLICAS Y ALUMBRADO ARTÍSTICO

nombre FUENTE: GRAN PLAZA - PALMERA

código FUENTE: F-007

PLANO	HOJA	ESCALA	FECHA	REFERENCIA
ESQUEMA UNIFILAR	02/02	S/D	03/2016	F007.7

FICHA COMPONENTES FUENTE

Fuente	F007 GRAN PLAZA PALMERA

Alumbrado	Tipo	Potencia	Tensión	Cantidad
Lámpara	LED 15 W AR111	15 W	12 Vcc	114
Proyector	SR LAKE F5200007			114

Motores	Paraból-Pulverizac	Bomba achique	Extractor de aire
Marca/Modelo	AEG/AM-160	Ebara/Optima MS	S&P/HCBT/4-250/H
Tipo	Horizontal	Sumergible	Helicoidal mural
Potencia	20 CV/15 KW	0,33 CV/0,25 KW	0,08 CV/0,06 KW
Tensión	III-220/380 V	I-230 V	III-400 V
Intensidad	52/30 A	1,9 A	0,2 A
Arranque	Estrella-Triangulo	Directo	Directo
Veloc x anemo			
Compens cosφ	Cond individual	Cond individual	
Caudal		20÷150 l/m	800 m³/h
Altura		7÷1,5 mca	
Cantidad	1	1	1

	Marca/Modelo	Fecha instalación	Depositos quimicos	Volumen
Sist cloración	Hanna/PCA-320	jun-13	en sala maquinas	100 L

Surtidores	Marca / Modelo	Diámetro/conexión	Cantidad	Material
Parabolicos	s/marca	Ø 28 mm - DN40	8	
Parabolicos	s/marca	Ø 30 mm - DN65	4	
Pulveriz normal	s/marca	Ø 9 mm - 1" H	32	

Control nivel	Sondas nivel	☑
	Válvula flotador	☐
	Sin control	☐
	Sonda motor	☑

Contador de agua	Marca	CONTAZARA	Volumen agua vaso	
	Número	04803173	70 m³	
	Calibre	1"		

	Material	Cantidad	Volumen	Fecha renovacion
Filtro aspiración	acero galvanizado	1		
Filtro de arena				

Observaciones:

GERENCIA DE URBANISMO (AYUNTAMIENTO DE SEVILLA)

CONSERVACIÓN DE FUENTES Y MONUMENTOS	GMU	PARTE DE INSPECCIÓN CENTRO DE MANDO Y PROTECCIÓN DE FUERZA	FECHA	HOJA
			28/09/16	1 DE 2

IDENTIFICACIÓN

SITUACIÓN REAL C.M.: GRAN PLAZA - PALMERA COORD.X: 237431.37 COORD. Y: 4141331.87

CENTRO DE MANDO Nº: F007 **SUMINISTRO Nº:**

PLACA DE IDENTIFICACIÓN: F007/73 **TENSIÓN DE SUMINISTRO CONTRATO:** 230-125 V

POTENCIA INSTALADA: 15.31 kW **POTENCIA CONTRATADA:**

TOMA DE VALORES

CONTADOR DE ACTIVA Nº 2166843 **LECTURA:** 95714 / 193.789 kWh

CONTADOR DE REACTIVA Nº 2166843 **LECTURA:** 112.464 kVARh

	HORA	R-S	S-T	R-T	R-N	S-N	T-N
TENSIÓN DIURNA EN VACÍO (V):		235	236	234			
TENSIÓN NOCTURNA EN CARGA 100% (V):		228	228	226			

	HORA	R	S	T	N
INTENSIDAD LINEA GENERAL EN CARGA 100% (A):		34.2	36.2	36.6	

	HORA	R	S	T	GENERAL
FACTOR DE POTENCIA:		0.96	0.95	0.95	0.95

CORRIENTE DE FUGA GENERAL(mA):	R	S	T	N
	21	20	21	

CIRCUITOS DE SALIDA	INTENSIDAD POR FASE				PROTECCIONES	CONDUCTORES	AISLAMIENTO MΩ				FACTOR DE POTENCIA				TIPO DE ARRANQUE
NUMERO Y DESIGNACIÓN	R	S	T	N	TIPO/CALIBRE	SECCIÓN mm²	R	S	T	N	R	S	T	MEDIA	
BOMBA	25.4	27.5	26		4x80 A 15K	6 (1x10)	∞	∞	∞		0.96	0.95	0.96	0.95	E-Δ
BOMBA DE ACHIQUE	1.6	1.6			2x10 A 15K	3x2.5	∞	∞			0.89	0.88		0.88	DIRECTO
EXTRACTOR	0.18	0.19	0.18		3x32 A 6K	3x2.5	∞	∞			1	1		1	DIRECTO

CARACTERÍSTICAS DEL C.M.

CAJA ACOMETIDA: TIPO: CRADY FUSIBLES: 3x100 A **DERIVACIÓN INDIVIDUAL:** TIPO: 0.6 / 1kV SECCIÓN: 3(1x35) mm2

ARMARIO: TIPO: HIMEL POLIESTER SISTEMA DE FIJACIÓN: PARED DIMENSIONES: 63x85x30 cm

EQ. MED. DIRECTA: SI **EQ. MED. INDIRECTA: Rel. de transformación;**

PROTECCIÓN GENERAL: TIPO: TERMICA / DIFERENCIAL MARCA: MERLIN GERIN CALIBRE: 4x100 A (300mA)

TOMA DE CORRIENTE: SI **PUNTO DE LUZ:** SI **INT. TOMA CORR. Y PL:**

RELOJ: MARCA Y MODELO: ORBIS NOVA CITY Nº SERIE: VERSIÓN:

CONMUTADORES MANIOBRA: INT. NOMIN: 16 A

PROTECCION CIR. MANIOBRA: DIFERENCIAL: 4x25 A 30mA TÉRMICO: 2x10 A 6K

CONMUTADORES FUERZA: TIPO: Nº: INT. NOMINAL: MARCA:

CONTACTORES ARRANQUE DIRECTO: TIPO: LC1D32 Nº: 1 INT. NOMINAL: 32 A MARCA: TELEMECANIQUE PROTECCIÓN TERMICA REARMABLE: 7 - 10 A

CONTACTORES ARRANCADOR E-Δ: TIPO: LC1D40 / LC1D25 / LC1D65 Nº: 3 INT. NOMINAL: 40/25/65 A MARCA: TELEMECANIQUE PROTECCIÓN TERMICA REARMABLE:

CONTACTORES VARIADOR FRECUENCIA: TIPO: Nº: INT. NOMINAL: MARCA: PROTECCIÓN TERMICA REARMABLE:

CONTACTORES BATERIA CONDENSADORES: TIPO: LC1D40 Nº: 1 INT. NOMINAL: 40 A MARCA: TELEMECANIQUE PROTECCIÓN TERMICA REARMABLE:

INT. DIFERENCIALES: Nº 1 / 2 POLO: 4 / 2 SENSIBIL.: 30mA INT. NOMINAL: 25 A MARCA: SCHNEIDER

SISTEMA DE TELEGESTIÓN: TIPO: MARCA ROUTER: Nº TARJETA: PIN:

ANALIZADOR DE RED: MARCA: MODELO: **VOLTÍMETRO/AMPERÍMETRO:**

PROTECCIÓN CONTRA SOBRETENSIONES: MARCA: TIPO:

VARIADORES DE FRECUENCIA: MARCA: TIPO: POTENCIA:

ANEMÓMETRO: MARCA: TIPO:

TOMA DE TIERRA: SECCIÓN: 16 mm2 RESISTENCIA: 19.8 Ω LATIGUILLOS PUERTAS: POLIESTER

BATERIA CONDENSADORES: Nº 1 INT. NOMINAL: 20 A MARCA: ABB PROTECCION: 3x40 A 6K POTENCIA: 8 Kvar

GENERAL

REVISIÓN ELÉCTRICA: CABLEADOS: BORNAS Y CONEXIONES: CONTACTORES:

LIMPIEZA GENERAL: EXTERIOR ARMARIO: INTERIOR: ELEMENTOS EXTRAÑOS: CABLEADO:

CONTACTORES: OTROS COMPONENTES: PRODUCTO LIMPIADOR: AIRE COMPRIMIDO: HIDRÓFUGO:

ENGRASE: CANDADOS: BISAGRAS: CONTACTORES: OTROS:

REPASO CHAPA Y PINTURA: ABOLLADURAS: ÓXIDO: AJUSTES DE PUERTAS: PINTURA:

ESTANQUEIDAD: ORIFICIOS DE TUBOS ENTRADA Y SALIDA: OTRAS ABERTURAS EN LA CHAPA:

O.C.A.: FAVORABLE: SI CONDICIONADA: DENEGADA: PRÓXIMA REVISIÓN: 13/10/21 GRUPO:

OBSERVACIONES

GERENCIA DE URBANISMO (AYUNTAMIENTO DE SEVILLA)

CONSERVACIÓN DE FUENTES Y MONUMENTOS	GMU	PARTE DE INSPECCIÓN CENTRO DE MANDO Y PROTECCIÓN DE ALUMBRADO	FECHA	HOJA
			21/04/16	2 DE 2

IDENTIFICACIÓN

SITUACIÓN REAL C.M.: GRAN PLAZA - PALMERA — COORD.X: 237431.37 — COORD. Y: 4141331.87

CENTRO DE MANDO Nº: F007 — **SUMINISTRO Nº:**

PLACA DE IDENTIFICACIÓN: F007/73 — **TENSIÓN DE SUMINISTRO CONTRATO:** 230-125 V

POTENCIA INSTALADA: 1710 W — **POTENCIA CONTRATADA:**

TOMA DE VALORES

CONTADOR DE ACTIVA Nº 10870884 — **LECTURA:** 296 / 78121 kWh

CONTADOR DE REACTIVA Nº 10288714 — **LECTURA:** 2485 kVARh

	HORA	R-S	S-T	R-T	R-N	S-N	T-N
TENSIÓN DIURNA EN VACÍO (V):		240	239	241	121	126	140
TENSIÓN NOCTURNA EN CARGA 100% (V):		239	238	240	121	126	140

	HORA	R	S	T	N
INTENSIDAD LINEA GENERAL EN CARGA 100% (A):		5	6	5	0

FACTOR DE POTENCIA:	HORA	R	S	T	GENERAL
		0.98	0.98	0.99	0.98

CORRIENTE DE FUGA GENERAL(mA):	R	S	T	N
	4.5	4.3	4.3	0

CIRCUITOS DE SALIDA	INTENSIDAD POR FASE(A)				PROTECCIONES	CONDUCTORES	AISLAMIENTO (MΩ)				FACTOR DE POTENCIA				TIPO DE ARRANQUE
NUMERO Y DESIGNACIÓN	R	S	T	N	TIPO/CALIBRE	SECCIÓN (mm²)	R	S	T	N	R	S	T	MEDIA	
C1	0.5	0.5			2x16 A	7 (3x2.5)	∞	∞							
C2	0.6	0.6			2x16 A	8 (3x2.5)	∞	∞							
C3	0.6	0.6			2x16 A	8 (3x2.5)	∞	∞							
C4	0.5		0.5		2x16 A	7 (3x2.5)	155		155						
C5	0.6		0.6		2x16 A	8 (3x2.5)	∞		∞						
C6	0.6		0.6		2x16 A	8 (3x2.5)	∞		∞						
C7	0.5	0.5			2x16 A	7 (3x2.5)	183	183							
C8	0.6	0.6			2x16 A	8 (3x2.5)	∞	∞							
C9	0.6	0.6			2x16 A	8 (3x2.5)	∞	∞							
C10		0.5	0.5		2x16 A	7 (3x2.5)		∞	∞						
C11		0.6	0.6		2x16 A	8 (3x2.5)		175	175						
C12		0.6	0.6		2x16 A	8 (3x2.5)		∞	∞						
C13		0.5	0.5		2x16 A	7 (3x2.5)		∞	∞						
C14		0.5	0.5		2x16 A	7 (3x2.5)		∞	∞						
C15		0.6	0.6		2x16 A	8 (3x2.5)		∞	∞						

CARACTERÍSTICAS DEL C.M.

CAJA ACOMETIDA: TIPO: CRADY — FUSIBLES: 3x100 A — **DERIVACIÓN INDIVIDUAL:** TIPO: 0.6 / 1kV — SECCIÓN: 4x16 mm2

ARMARIO: TIPO: POLIESTER — SISTEMA DE FIJACIÓN: PARED — DIMENSIONES: 80x60x27 cm

EQ. MED. DIRECTA: SI — **EQ. MED. INDIRECTA: Rel. de transformación;**

PROTECCIÓN GENERAL: TIPO: TERMICA — MARCA: SCHNEIDER — CALIBRE: 4x25 A

TOMA DE CORRIENTE: — **PUNTO DE LUZ:** — **INT. TOMA CORR. Y PL:**

RELOJ: MARCA Y MODELO: ORBIS ASTRO SAT — Nº SERIE: — VERSIÓN:

CONMUTADORES MANIOBRA: INT. NOMINAL: 20 A

PROTECCION CIR. MANIOBRA: DIFERENCIAL: 2x25 A 30mA — TÉRMICO: 2x10 A

CONMUTADORES FUERZA: TIPO: ROTATIVO — Nº: 5 — INT. NOMINAL: 25 A — MARCA: GAVE

CONTACTORES: TIPO: LC1D1210 — Nº: 5 — INT. NOMINAL: 25 A — MARCA: TELEMECANIQUE — PROTECCIÓN TERMICA REARMABLE:

CONTACTORES: TIPO: — Nº: — INT. NOMINAL: — MARCA: — PROTECCIÓN TERMICA REARMABLE:

CONTACTORES: TIPO: — Nº: — INT. NOMINAL: — MARCA: — PROTECCIÓN TERMICA REARMABLE:

CONTACTORES: TIPO: — Nº: — INT. NOMINAL: — MARCA: — PROTECCIÓN TERMICA REARMABLE:

CONTROLADOR DE COLOR:

FUENTE ALIMENTACION: 5 — POTENCIA: 500 W — TENSION: 230 - 12 V

INT. DIFERENCIALES: Nº 1 — POLO: 4 — SENSIBIL.: 30mA — INT. NOMINAL: 25 A — MARCA: SCHNEIDER

SISTEMA DE TELEGESTIÓN: TIPO: — MARCA ROUTER: — Nº TARJETA: — PIN:

ANALIZADOR DE RED: MARCA: — MODELO: — **VOLTÍMETRO/AMPERÍMETRO:**

PROTECCIÓN CONTRA SOBRETENSIONES: MARCA: — TIPO:

VARIADORES DE FRECUENCIA: MARCA: — TIPO: — POTENCIA:

ANEMÓMETRO: MARCA: — TIPO:

TOMA DE TIERRA: SECCIÓN: 16 mm2 — RESISTENCIA: 20 Ω — LATIGUILLOS PUERTAS:

BATERIA CONDENSADORES: Nº — INT. NOMINAL: — MARCA: — PROTECCION: — POTENCIA:

GENERAL

REVISIÓN ELÉCTRICA: CABLEADOS: — BORNAS Y CONEXIONES: — CONTACTORES:

LIMPIEZA GENERAL: EXTERIOR ARMARIO: — INTERIOR: — ELEMENTOS EXTRAÑOS: — CABLEADO:

CONTACTORES: — OTROS COMPONENTES: — PRODUCTO LIMPIADOR: — AIRE COMPRIMIDO: — HIDRÓFUGO:

ENGRASE: CANDADOS: — BISAGRAS: — CONTACTORES: — OTROS:

REPASO CHAPA Y PINTURA: ABOLLADURAS: — ÓXIDO: — AJUSTES DE PUERTAS: — PINTURA:

ESTANQUEIDAD: ORIFICIOS DE TUBOS ENTRADA Y SALIDA: — OTRAS ABERTURAS EN LA CHAPA:

O.C.A.: FAVORABLE: SI — CONDICIONADA: — DENEGADA: — PRÓXIMA REVISIÓN: 24/06/21 — GRUPO:

OBSERVACIONES

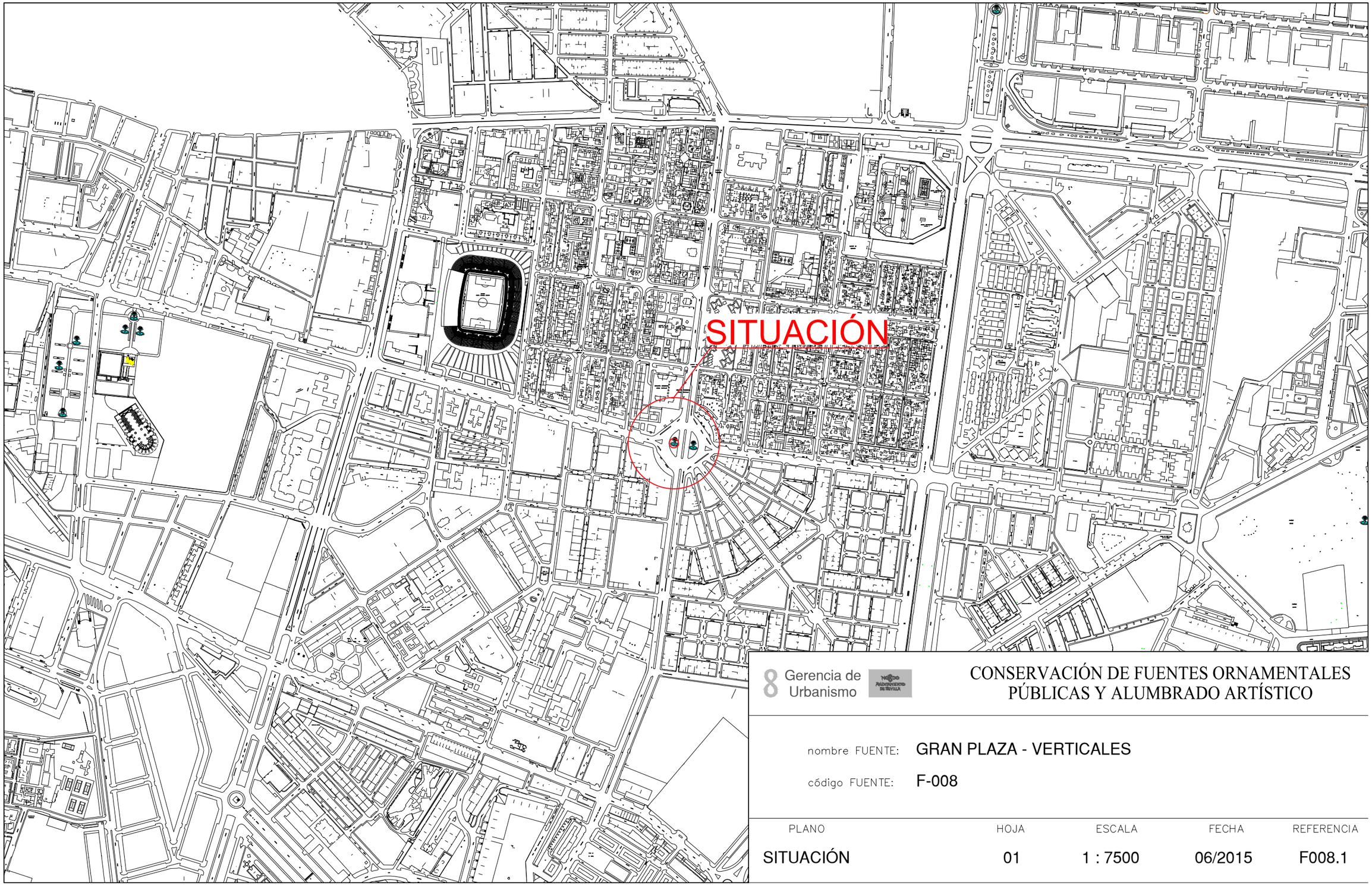

8 Gerencia de Urbanismo

CONSERVACIÓN DE FUENTES ORNAMENTALES PÚBLICAS Y ALUMBRADO ARTÍSTICO

nombre FUENTE: GRAN PLAZA - VERTICALES

código FUENTE: F-008

PLANO	HOJA	ESCALA	FECHA	REFERENCIA
SITUACIÓN	01	1 : 7500	06/2015	F008.1

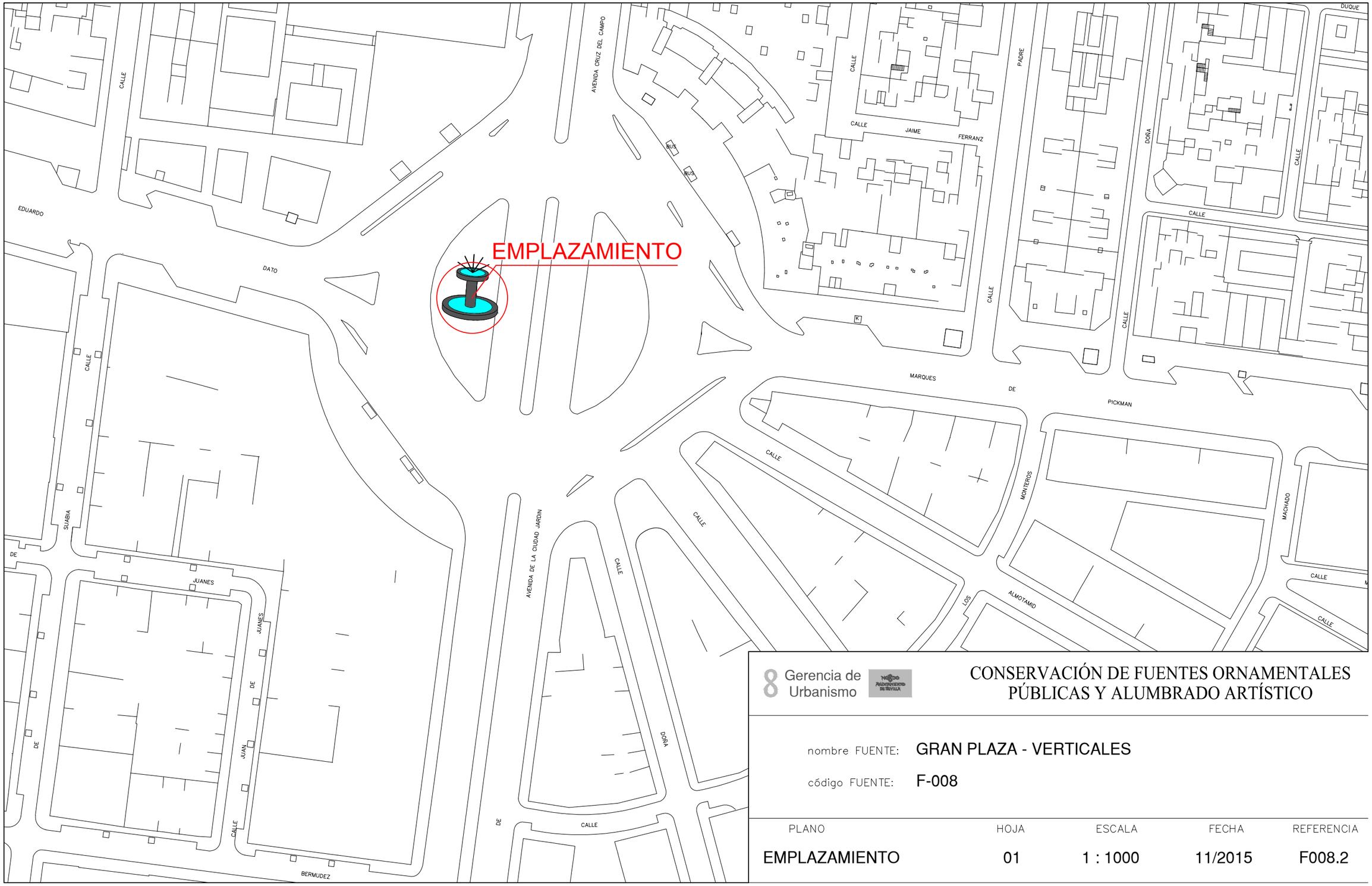

8 Gerencia de Urbanismo

CONSERVACIÓN DE FUENTES ORNAMENTALES PÚBLICAS Y ALUMBRADO ARTÍSTICO

nombre FUENTE: GRAN PLAZA - VERTICALES

código FUENTE: F-008

PLANO	HOJA	ESCALA	FECHA	REFERENCIA
EMPLAZAMIENTO	01	1 : 1000	11/2015	F008.2

PLANTA GENERAL

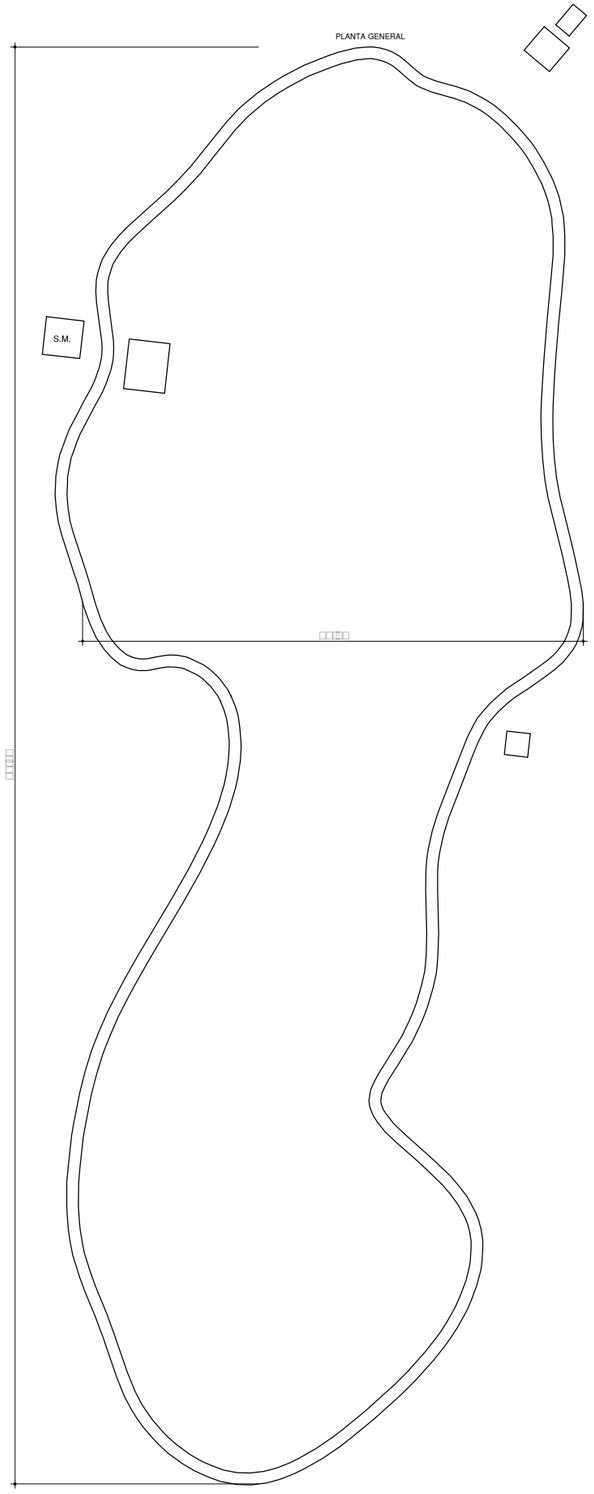

F.C.M.	FOSO COLECTOR MOTOR	A.A.A.	ARQUETA AGUA APORTE
A.D.	ARQUETA DESAGÜE	S.M.	SALA MAQUINA

Gerencia de Urbanismo

CONSERVACIÓN DE FUENTES ORNAMENTALES PÚBLICAS Y ALUMBRADO ARTÍSTICO

nombre FUENTE: GRAN PLAZA VERTICALES

código FUENTE: F-008

PLANO	HOJA	ESCALA	FECHA	REFERENCIA
PLANTA	01	1:130	11/2015	F008.3

ALZADO SALA MAQUINAS

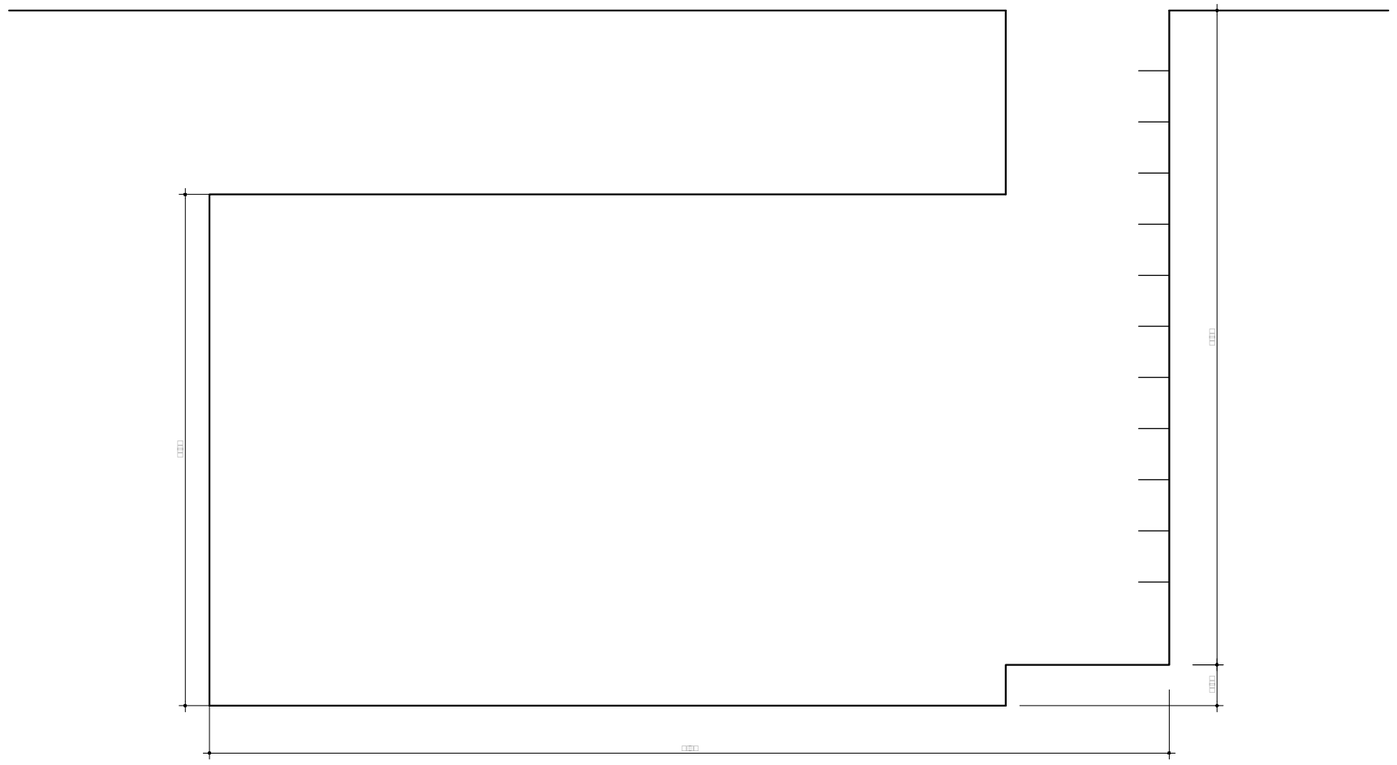

Gerencia de Urbanismo

CONSERVACIÓN DE FUENTES ORNAMENTALES PÚBLICAS Y ALUMBRADO ARTÍSTICO

nombre FUENTE: GRAN PLAZA VERTICALES

código FUENTE: F-008

PLANO	HOJA	ESCALA	FECHA	REFERENCIA
ALZADO	02/02	1:30	11/2015	F008.4

ALZADO GENERAL

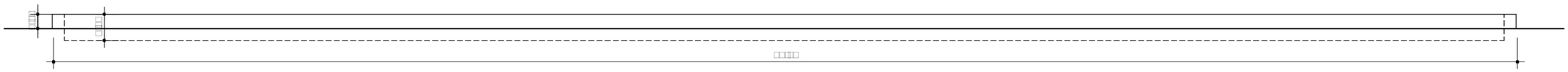

Gerencia de Urbanismo

CONSERVACIÓN DE FUENTES ORNAMENTALES PÚBLICAS Y ALUMBRADO ARTÍSTICO

nombre FUENTE: GRAN PLAZA VERTICALES

código FUENTE: F-008

PLANO	HOJA	ESCALA	FECHA	REFERENCIA
ALZADO	01/02	1:90	11/2015	F008.4

PLANTA HIDRÁULICA

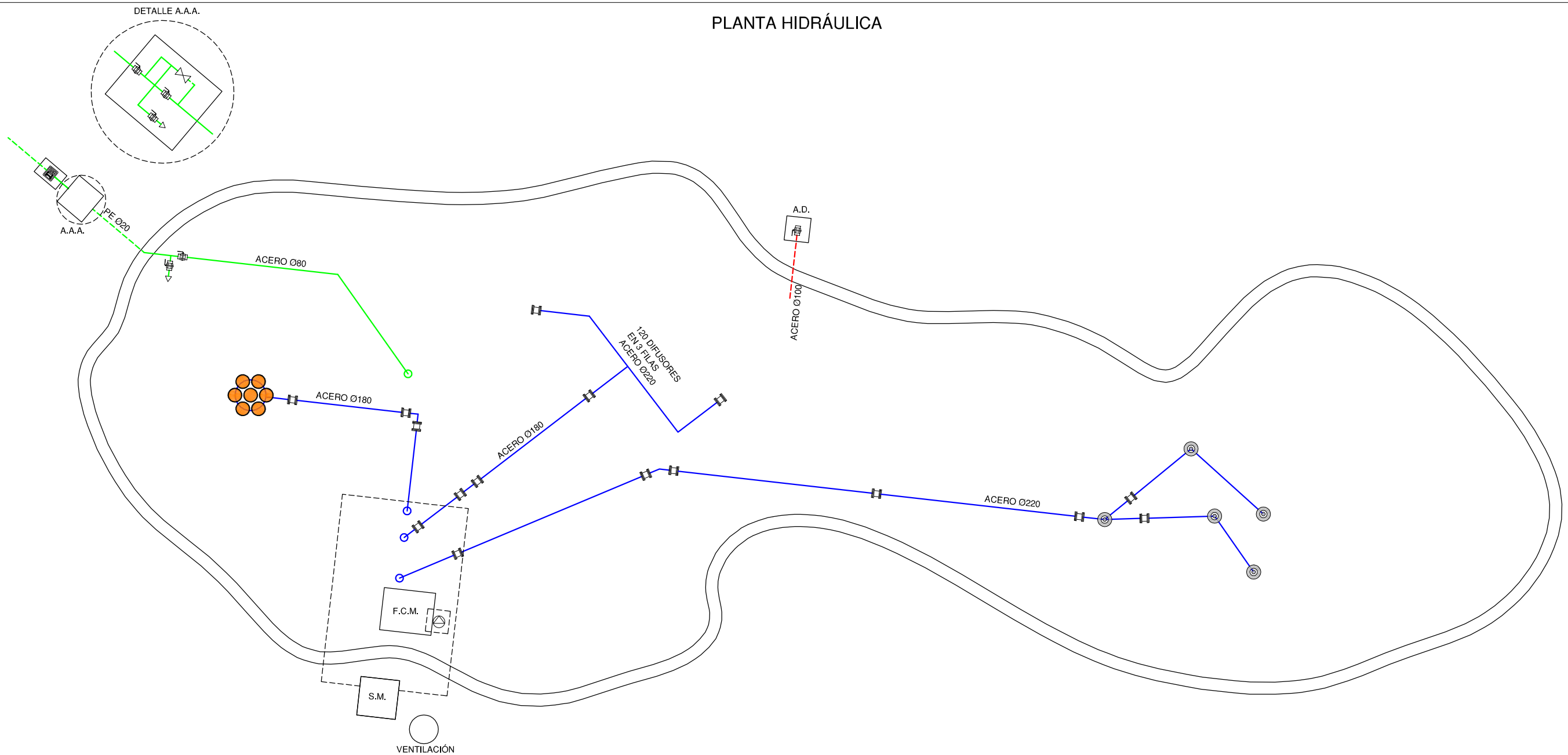

LEYENDA

- TUBERÍA DE APORTE
- TUBERÍA DE RECIRCULACIÓN
- TUBERÍA DE DESAGÜE
- CONTADOR
- ELECTROVALVULA
- LLAVE DE BOLA
- LLAVE COMPUERTA
- SURTIDOR PARABÓLICO
- BOMBA DE ACHIQUE
- SURTIDOR PULVERIZADOR
- SURTIDOR VERTICAL
- GRIFO
- LLAVE SELECTORA
- BRIDA UNIÓN
- VÁLVULA REGULADORA DE PRESIÓN
- MANOMETRO
- BOMBA RECIRCULACIÓN
- DEPÓSITO CL / PH

F.C.M. FOSO COLECTOR MOTOR
A.D. ARQUETA DESAGÜE
A.A.A. ARQUETA AGUA APORTE
S.M. SALA MAQUINA

ORIENTACIÓN:

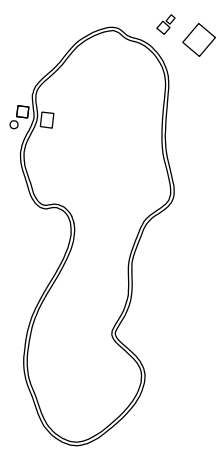

Gerencia de Urbanismo

CONSERVACIÓN DE FUENTES ORNAMENTALES PÚBLICAS Y ALUMBRADO ARTÍSTICO

nombre FUENTE: GRAN PLAZA VERTICALES

código FUENTE: F-008

PLANO	HOJA	ESCALA	FECHA	REFERENCIA
HIDRÁULICO	01/02	1:90	02/2018	F008.5

ALZADO SALA MAQUINAS

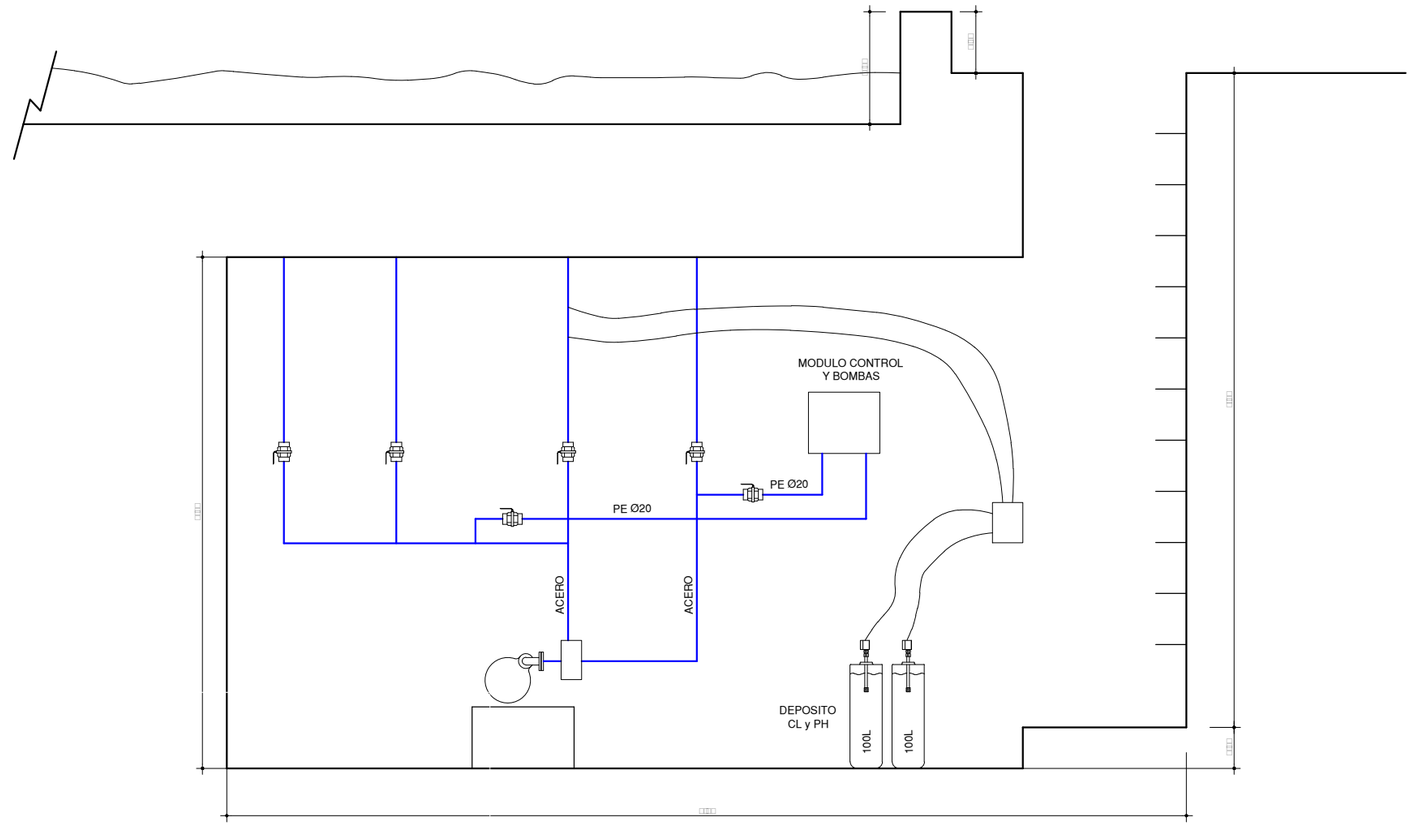

LEYENDA

- TUBERÍA DE APORTE
- TUBERÍA DE RECIRCULACIÓN
- TUBERÍA DE DESAGÜE
- CONTADOR
- ELECTROVALVULA
- LLAVE DE BOLA
- LLAVE COMPUERTA
- SURTIDOR PARABÓLICO
- BOMBA DE ACHIQUE
- SURTIDOR PULVERIZADOR
- SURTIDOR VERTICAL
- GRIFO
- LLAVE SELECTORA
- BRIDA UNIÓN
- VÁLVULA REGULADORA DE PRESIÓN
- MANOMETRO
- BOMBA RECIRCULACIÓN
- DEPÓSITO CL / PH

F.C.M. FOSO COLECTOR MOTOR
A.D. ARQUETA DESAGÜE
A.A.A. ARQUETA AGUA APORTE
S.M. SALA MAQUINA

Gerencia de Urbanismo

CONSERVACIÓN DE FUENTES ORNAMENTALES PÚBLICAS Y ALUMBRADO ARTÍSTICO

nombre FUENTE: GRAN PLAZA VERTICALES

código FUENTE: F-008

PLANO	HOJA	ESCALA	FECHA	REFERENCIA
HIDRÁULICO	02/02	1:30	11/2015	F008.5

PLANTA ELÉCTRICA

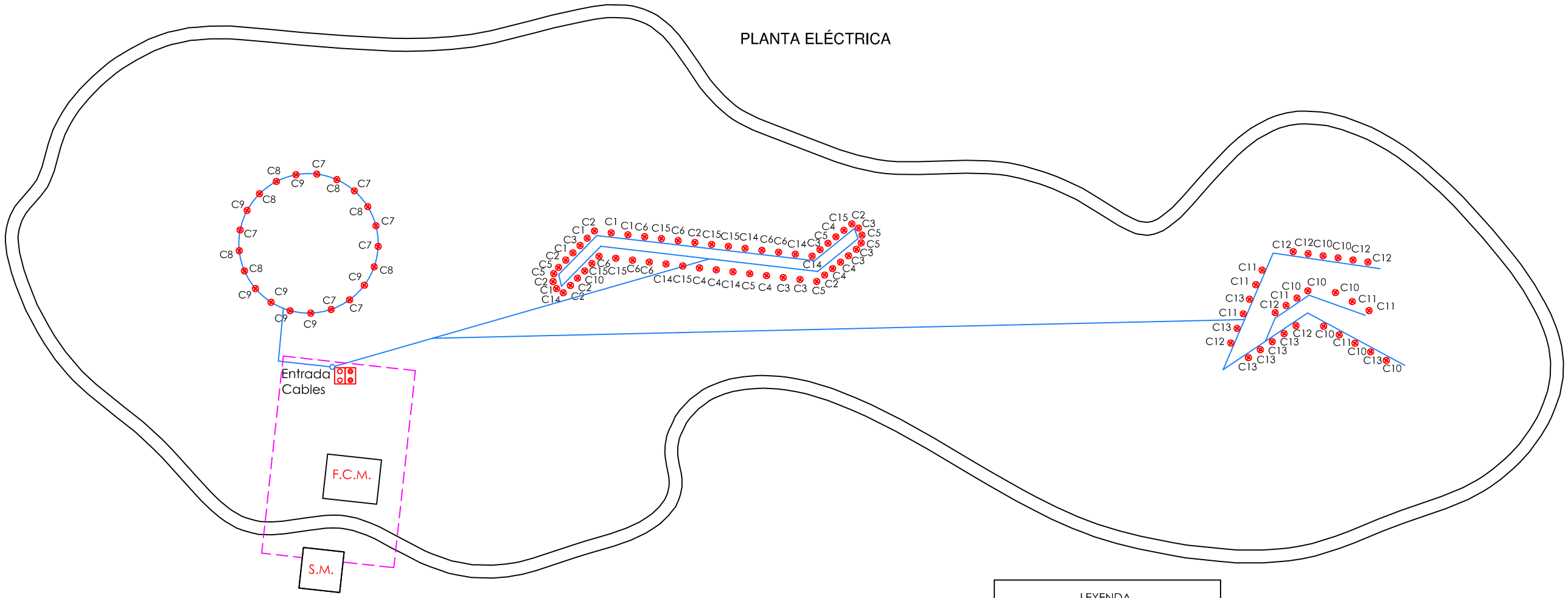

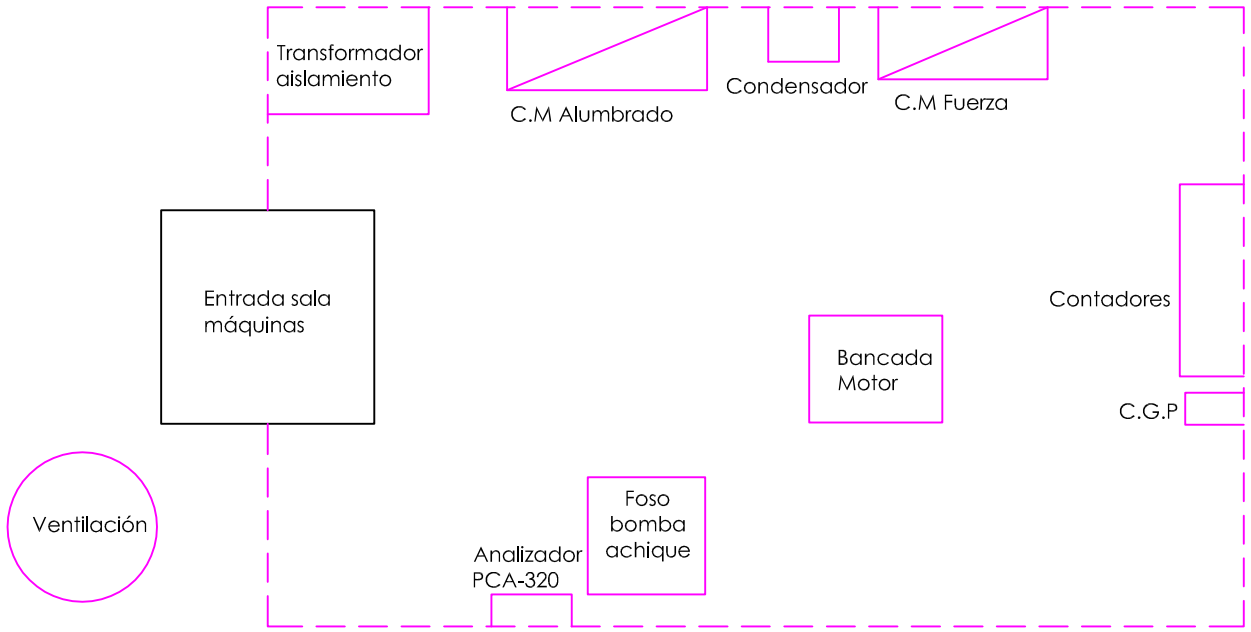

DETALLE SALA MAQUINAS
ESCALA 1:30

ORIENTACIÓN:

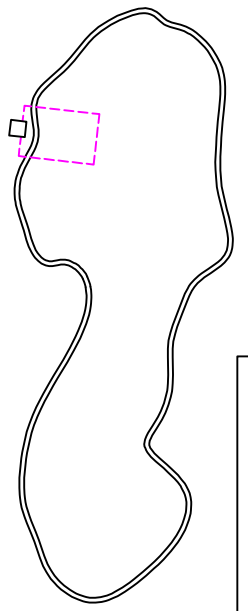

LEYENDA	
⊗	LED AR 111 15W - 12V
⊡	SONDA NIVEL
⊡	SONDA MOTOR
—	AISLAMIENTO 0'6 / 1kV
—	AISLAMIENTO 750 V
F.C.M.	FOSO COLECTOR MOTOR
A.D.	ARQUETA DESAGÜE
A.A.A.	ARQUETA AGUA APORTE
S.M.	SALA MAQUINA

NOTA:

Cada proyector esta alimentado por un cable DNK de sección 2x2,5 mm2.

Gerencia de Urbanismo

CONSERVACIÓN DE FUENTES ORNAMENTALES PÚBLICAS Y ALUMBRADO ARTÍSTICO

nombre FUENTE: GRAN PLAZA VERTICALES

código FUENTE: F-008

PLANO	HOJA	ESCALA	FECHA	REFERENCIA
ELÉCTRICO	01	1:130	11/2015	F008.6

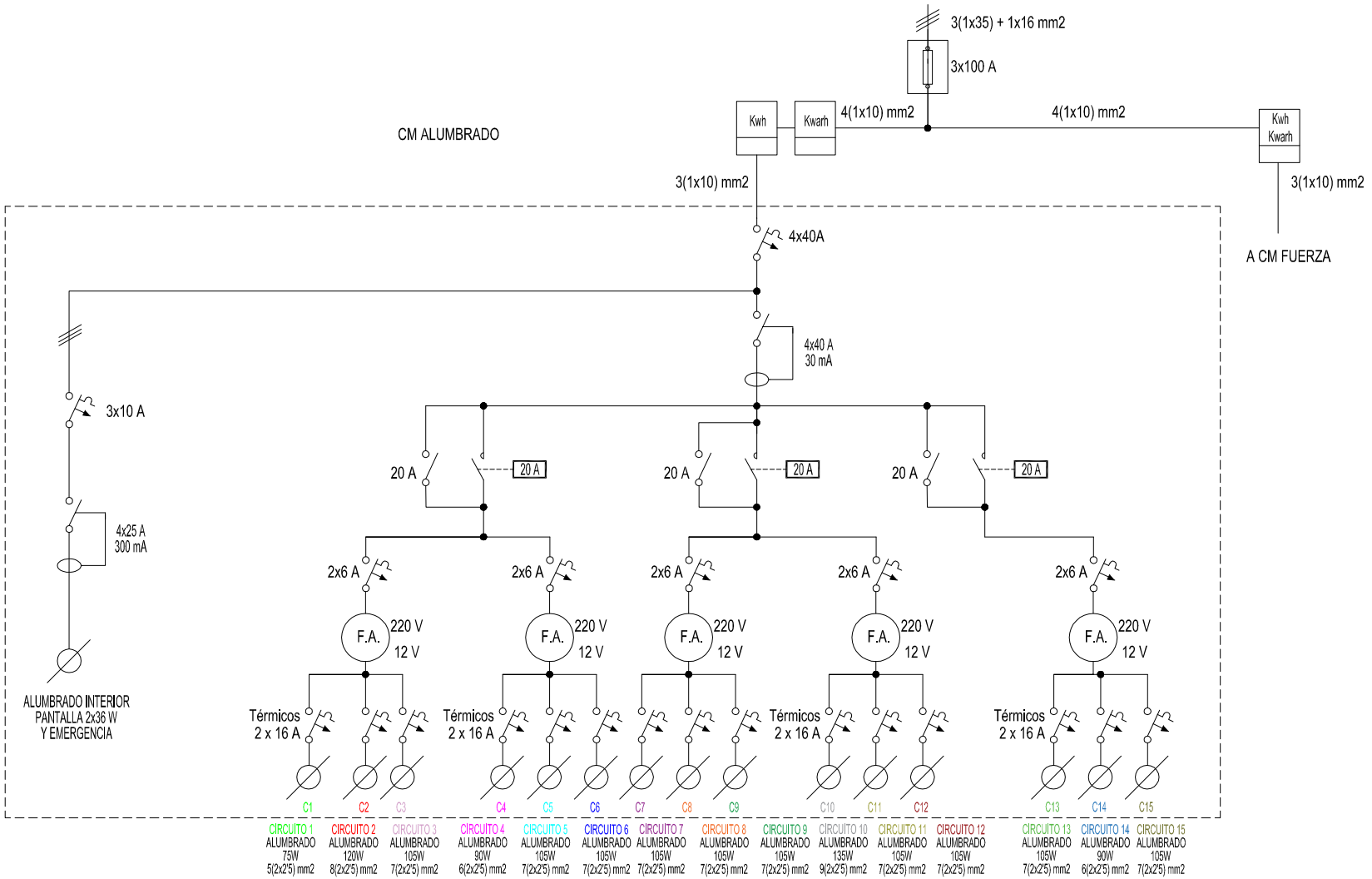

Gerencia de Urbanismo

CONSERVACIÓN DE FUENTES ORNAMENTALES PÚBLICAS Y ALUMBRADO ARTÍSTICO

nombre FUENTE: GRAN PLAZA - VERTICALES

código FUENTE: F-008

PLANO	HOJA	ESCALA	FECHA	REFERENCIA
ESQUEMA UNIFILAR	01/03	S/D	08/2018	F008.7

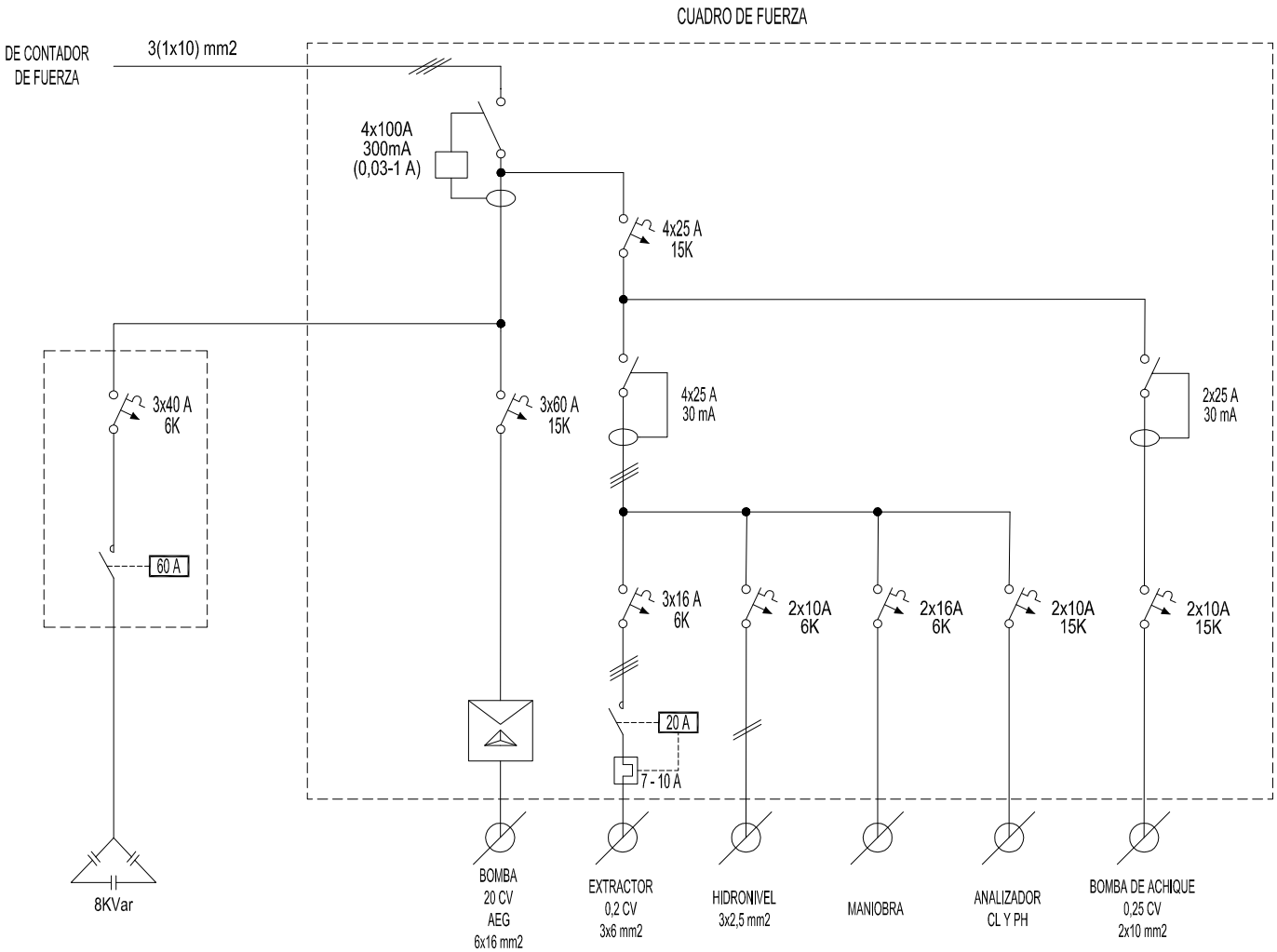

Gerencia de Urbanismo

CONSERVACIÓN DE FUENTES ORNAMENTALES PÚBLICAS Y ALUMBRADO ARTÍSTICO

nombre FUENTE: GRAN PLAZA - VERTICALES

código FUENTE: F-008

PLANO	HOJA	ESCALA	FECHA	REFERENCIA
ESQUEMA UNIFILAR	02/03	S/D	08/2018	F008.7

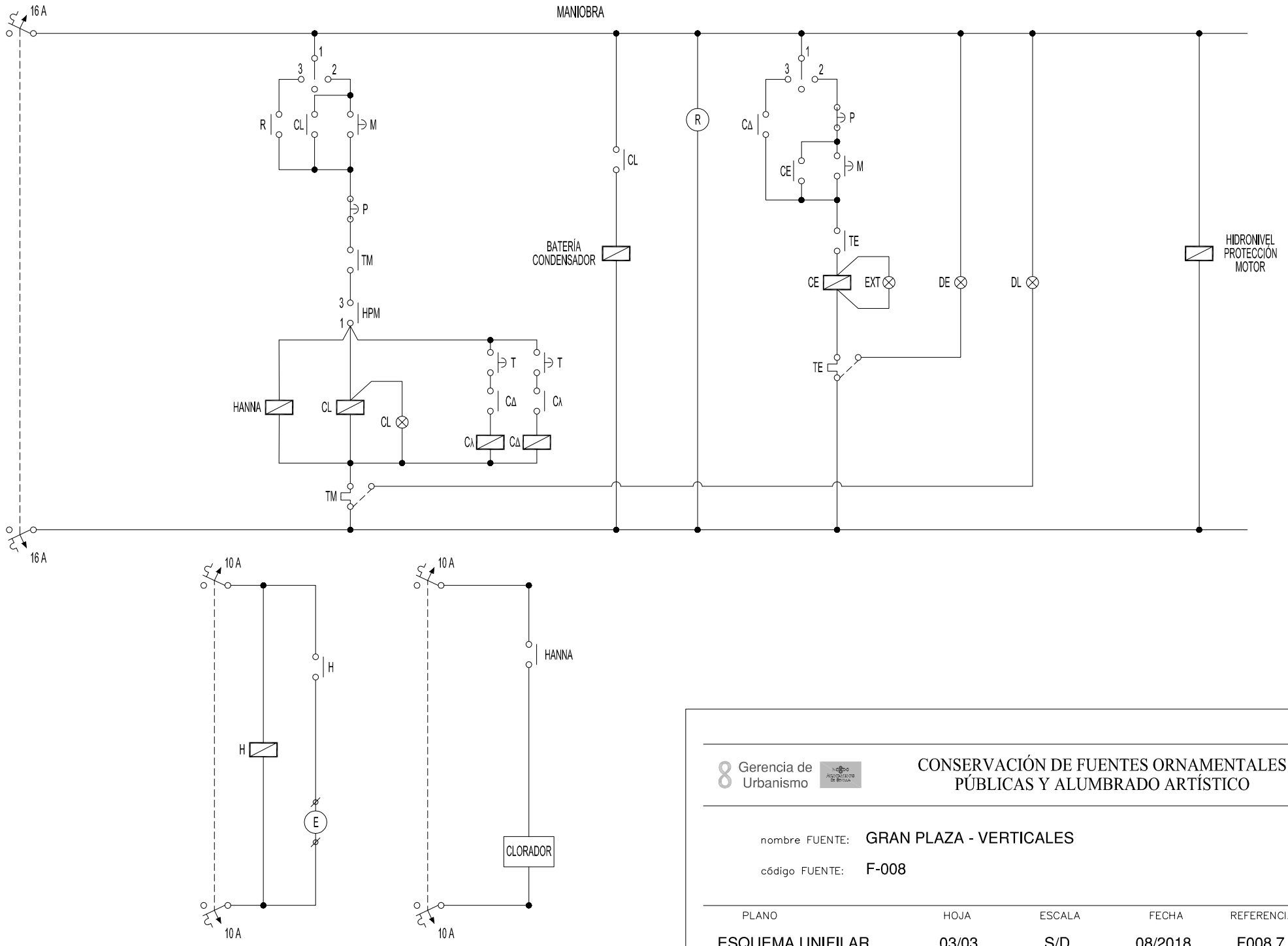

Gerencia de Urbanismo

CONSERVACIÓN DE FUENTES ORNAMENTALES PÚBLICAS Y ALUMBRADO ARTÍSTICO

nombre FUENTE: GRAN PLAZA - VERTICALES

código FUENTE: F-008

PLANO	HOJA	ESCALA	FECHA	REFERENCIA
ESQUEMA UNIFILAR	03/03	S/D	08/2018	F008.7

FICHA COMPONENTES FUENTE

Fuente	F008 GRAN PLAZA VERTICALES

Alumbrado	Tipo	Potencia	Tensión	Cantidad
Lámpara	LED 15 W AR111	15 W	12 Vcc	104
Proyector	SR LAKE F5200007			104

Motores	Paraból-Pulverizac	Bomba achique	Extractor de aire
Marca/Modelo	AEG/AM-160	Ebara/Optima MS	S&P/HCBT/4-250/H
Tipo	Horizontal	Sumergible	Helicoidal mural
Potencia	20 CV/15 KW	0,33 CV/0,25 KW	0,08 CV/0,06 KW
Tensión	III-220/380 V	I-230 V	III-400 V
Intensidad	52/30 A	1,9 A	0,2 A
Arranque	Estrella-Triangulo	Directo	Directo
Veloc x anemo			
Compens cosφ	Condensador individual	Condensador individual	
Caudal		20÷150 l/m	800 m³/h
Altura		7÷1,5 mca	
Cantidad	1	1	1

	Marca/Modelo	Fecha instalación	Depositos quimicos	Volumen
Sistema cloración	Hanna/PCA-320	jun-13	en sala maquinas	100 L

Surtidores	Marca / Modelo	Diámetro/conexión	Cantidad	Material
Verticales	s/marca	Ø 34 mm - DN40	5	
Parabolicos	s/marca	Ø 5 mm - 3/8" M	120	
Pulveriz normal	s/marca	Ø 16 mm - 1¼" H	7	

Control nivel	Sondas nivel	☑
	Válvula flotador	☐
	Sin control	☐
	Sonda motor	☑

Contador de agua	Marca	INVENSYS	Volumen agua vaso	
	Número	04/063668	75 m³	
	Calibre	1"		

	Material	Cantidad	Volumen	Fecha renovacion
Filtro aspiración	acero galvanizado	1		
Filtro de arena				

Observaciones:

GERENCIA DE URBANISMO (AYUNTAMIENTO DE SEVILLA)

CONSERVACIÓN DE FUENTES Y MONUMENTOS	GMU	PARTE DE INSPECCIÓN CENTRO DE MANDO Y PROTECCIÓN DE FUERZA	FECHA	HOJA
			09/018	1 DE 2

IDENTIFICACIÓN

SITUACIÓN REAL C.M.:	GRAN PLAZA VERTICALES		COORD.X: 237383.17		COORD. Y: 4141338.91
CENTRO DE MANDO Nº:	F008	**SUMINISTRO Nº:**			
PLACA DE IDENTIFICACIÓN:	F008/73	**TENSIÓN DE SUMINISTRO CONTRATO:**	**230-125 V**		
POTENCIA INSTALADA:	15.31 kW	**POTENCIA CONTRATADA:**			

TOMA DE VALORES

CONTADOR DE ACTIVA Nº 8002172017 **LECTURA:** 103376 / 208617 kWh

CONTADOR DE REACTIVA Nº **LECTURA:** 92585 kVARh

	HORA	R-S	S-T	R-T	R-N	S-N	T-N
TENSIÓN DIURNA EN VACÍO (V):	12:00	234	233	231			
TENSIÓN NOCTURNA EN CARGA 100% (V):	12:00	229	230	228			

	HORA	R	S	T	N
INTENSIDAD LINEA GENERAL EN CARGA 100% (A):	12:00	32	33	32	

	HORA	R	S	T	GENERAL
FACTOR DE POTENCIA:	13:00	0.95	0.96	0.96	0.96

CORRIENTE DE FUGA GENERAL(mA):	28

CIRCUITOS DE SALIDA	INTENSIDAD POR FASE				PROTECCIONES	CONDUCTORES	AISLAMIENTO MΩ				FACTOR DE POTENCIA				TIPO DE ARRANQUE
NUMERO Y DESIGNACIÓN	R	S	T	N	TIPO/CALIBRE	SECCIÓN mm²	R	S	T	N	R	S	T	MEDIA	
MOTOR FUENTE	33	30	30		3x60 A	6x16	∞	∞	∞		0.93	0.95	0.94	0.95	E-Δ
BOMBA ACHIQUE		1.4	1.4		2x10 A	2x6		∞	∞			1	1	1	DIRECTO
EXTRACTOR	0.3	0.25	0.24		3x16 A	3x6	∞	∞	∞		0.99	0.99	0.99	0.99	DIRECTO

CARACTERÍSTICAS DEL C.M.

CAJA ACOMETIDA: TIPO: CRADY CGP-7 FUSIBLES: 3x100 A **DERIVACIÓN INDIVIDUAL:** TIPO: C.UNIPOLAR SECCIÓN: 3.5x35 mm2 + 1x6 mm2

ARMARIO: TIPO: POLIESTER SISTEMA DE FIJACIÓN: PARED DIMENSIONES: 635x845x295 mm

EQ. MED. DIRECTA: **EQ. MED. INDIRECTA: Rel. de transformación:**

PROTECCIÓN GENERAL: TIPO: TERMICO DIFERENCIAL MARCA: SCHNEIDER CALIBRE: 4x100 A / 300mA

TOMA DE CORRIENTE: **PUNTO DE LUZ:** **INT. TOMA CORR. Y PL:**

RELOJ: MARCA Y MODELO: ORBIS ASTRO SAT Nº SERIE: VERSIÓN:

CONMUTADORES MANIOBRA: INT. NOMIN: 20 A

PROTECCION CIR. MANIOBRA: DIFERENCIAL: 4x25 A 30mA TÉRMICO: 2x16 A

CONMUTADORES FUERZA: TIPO: Nº: INT. NOMINAL: MARCA:

CONTACTORES ARRANQUE DIRECTO: TIPO: LC1D25 Nº: 1 INT. NOMINAL: 20 A MARCA: SCHNEIDER PROTECCIÓN TERMICA REARMABLE: 7 - 10 A

CONTACTORES ARRANCADOR E-Δ: TIPO: LC1D40 / LC1D25 Nº: 2 / 1 INT. NOMINAL: 40 / 30 A MARCA: TELEMECANIQUE PROTECCIÓN TERMICA REARMABLE: 23 - 32 A

CONTACTORES VARIADOR FRECUENCIA: TIPO: Nº: INT. NOMINAL: MARCA: PROTECCIÓN TERMICA REARMABLE:

CONTACTORES BATERIA CONDENSADORES: TIPO: LC1D65 Nº: 1 INT. NOMINAL: 60 A MARCA: SCHNEIDER PROTECCIÓN TERMICA REARMABLE:

INT. DIFERENCIALES: Nº 1 POLO: 2 SENSIBIL.: 30mA INT. NOMINAL: 25 A MARCA: SCHNEIDER

SISTEMA DE TELEGESTIÓN: TIPO: MARCA ROUTER: Nº TARJETA: PIN:

ANALIZADOR DE RED: MARCA: MODELO: **VOLTÍMETRO/AMPERÍMETRO:**

PROTECCIÓN CONTRA SOBRETENSIONES: MARCA: TIPO:

VARIADORES DE FRECUENCIA: MARCA: TIPO: POTENCIA:

ANEMÓMETRO: MARCA: TIPO:

TOMA DE TIERRA: SECCIÓN: 16 mm2 RESISTENCIA: 10 Ω LATIGUILLOS PUERTAS:

BATERIA CONDENSADORES: Nº 1 INT. NOMINAL: 20 A MARCA: ABB PROTECCION: 3x40 A POTENCIA: 8 KVAr

GENERAL

REVISIÓN ELÉCTRICA: CABLEADOS: BIEN BORNAS Y CONEXIONES: BIEN CONTACTORES: BIEN

LIMPIEZA GENERAL: EXTERIOR ARMARIO: BIEN INTERIOR: BIEN ELEMENTOS EXTRAÑOS: NO CABLEADO: BIEN

CONTACTORES: OK OTROS COMPONENTES: BIEN PRODUCTO LIMPIADOR: AIRE COMPRIMIDO: HIDRÓFUGO:

ENGRASE: CANDADOS: BIEN BISAGRAS: BIEN CONTACTORES: BIEN OTROS:

REPASO CHAPA Y PINTURA: ABOLLADURAS: OK ÓXIDO: OK AJUSTES DE PUERTAS: OK PINTURA: BIEN

ESTANQUEIDAD: ORIFICIOS DE TUBOS ENTRADA Y SALIDA: OK OTRAS ABERTURAS EN LA CHAPA:

O.C.A.: FAVORABLE: SI CONDICIONADA: DENEGADA: PRÓXIMA REVISIÓN: 23/05/23 GRUPO:

OBSERVACIONES

-RELOJ COMUN PARA FUERZA Y ALUMBRADO.

GERENCIA DE URBANISMO (AYUNTAMIENTO DE SEVILLA)

CONSERVACIÓN DE FUENTES Y MONUMENTOS	GMU	PARTE DE INSPECCIÓN CENTRO DE MANDO Y PROTECCIÓN DE ALUMBRADO	FECHA	HOJA
			23/05/18	2 DE 2

IDENTIFICACIÓN

SITUACIÓN REAL C.M.: GRAN PLAZA VERTICALES COORD.X: 237383.17 COORD. Y: 4141338.91

CENTRO DE MANDO Nº: F008 **SUMINISTRO Nº:**

PLACA DE IDENTIFICACIÓN: F008/73 **TENSIÓN DE SUMINISTRO CONTRATO:** 230-125 V

POTENCIA INSTALADA: 1560 W **POTENCIA CONTRATADA:**

TOMA DE VALORES

CONTADOR DE ACTIVA Nº 10870880 **LECTURA:** 652 / 62898 kWh

CONTADOR DE REACTIVA Nº 10268542 **LECTURA:** 1483 kVARh

	HORA	R-S	S-T	R-T	R-N	S-N	T-N
TENSIÓN DIURNA EN VACÍO (V):	13:10	232	231	232			
TENSIÓN NOCTURNA EN CARGA 100% (V):	13:25	231	230	231			

	HORA	R	S	T	N
INTENSIDAD LINEA GENERAL EN CARGA 100% (A):	13:40	3.8	4.8	5.8	

	HORA	R	S	T	GENERAL
FACTOR DE POTENCIA:	10:00	0.93	0.99	0.93	0.95

CORRIENTE DE FUGA GENERAL(mA):	R	S	T	N
	4.5	4.5	5.2	

CIRCUITOS DE SALIDA	INTENSIDAD POR FASE(A)				PROTECCIONES	CONDUCTORES	AISLAMIENTO (MΩ)				FACTOR DE POTENCIA				TIPO DE ARRANQUE
NUMERO Y DESIGNACIÓN	R	S	T	N	TIPO/CALIBRE	SECCIÓN (mm²)	R	S	T	N	R	S	T	MEDIA	
C1	0.14		0.12		2x16 A	2x2.5 mm2	15.5		15.6						
C2	0.14		0.12		2x16 A	2x2.5 mm2	6.2		6.2						
C3	0.14		0.12		2x16 A	2x2.5 mm2	21		21						
C4		0.17	0.12		2x16 A	2x2.5 mm2		22	22						
C5		0.17	0.12		2x16 A	2x2.5 mm2		25	25						
C6		0.17	0.12		2x16 A	2x2.5 mm2		5.1	5.1						
C7	0.14	0.17			2x16 A	2x2.5 mm2	17	17							
C8	0.14	0.17			2x16 A	2x2.5 mm2	7.2	7.2							
C9	0.14	0.17			2x16 A	2x2.5 mm2	4.5	4.5							
C10	0.14		0.12		2x16 A	2x2.5 mm2	6		6						
C11	0.14		0.12		2x16 A	2x2.5 mm2	2		2						
C12	0.14		0.12		2x16 A	2x2.5 mm2	2.2		2.2						
C13		0.17	0.12		2x16 A	2x2.5 mm2		3	3						
C14		0.17	0.12		2x16 A	2x2.5 mm2		3	3						
C15		0.17	0.12		2x16 A	2x2.5 mm2		14.5	14.5						

CARACTERÍSTICAS DEL C.M.

CAJA ACOMETIDA: TIPO: CRADY CAP-7 FUSIBLES: 3x100 A **DERIVACIÓN INDIVIDUAL:** TIPO: C.UNIPOLAR SECCIÓN: 3.5x3.5 mm2 + 1x16 mm2

ARMARIO: TIPO: POLIESTER SISTEMA DE FIJACIÓN: PARED DIMENSIONES (cm): 75x100x30 cm

EQ. MED. DIRECTA: 10870880 / 10268542 **EQ. MED. INDIRECTA: Rel. de transformación:**

PROTECCIÓN GENERAL: TIPO: MAGNETOTERMICO MARCA: SIMON CALIBRE: 4x40 A

TOMA DE CORRIENTE: **PUNTO DE LUZ:** **INT. TOMA CORR. Y PL:**

RELOJ: MARCA Y MODELO: ORBIS ASTRO SAT Nº SERIE: VERSIÓN:

CONMUTADORES MANIOBRA: INT. NOMIN: 16 A

PROTECCION CIR. MANIOBRA: DIFERENCIAL: 4x63 A 300mA TÉRMICO: 2x10 A

CONMUTADORES FUERZA: TIPO: AC03 Nº: INT. NOMINAL: 25 A MARCA: BIHPLAT

CONTACTORES: TIPO: Nº: 3 INT. NOMINAL: 20 A MARCA: MERLIN GERIN PROTECCIÓN TERMICA REARMABLE:

CONTACTORES: TIPO: Nº: INT. NOMINAL: MARCA: PROTECCIÓN TERMICA REARMABLE:

CONTACTORES: TIPO: Nº: INT. NOMINAL: MARCA: PROTECCIÓN TERMICA REARMABLE:

CONTACTORES: TIPO: Nº: INT. NOMINAL: MARCA: PROTECCIÓN TERMICA REARMABLE:

CONTROLADOR DE COLOR: NO

FUENTE ALIMENTACION: Nº 5 POTENCIA: 500 W TENSION: 220 / 12 Vcc

INT. DIFERENCIALES: Nº 2 POLO: 4 SENSIBIL.: 300mA INT. NOMINAL: 25 A / 63 A MARCA: SIMON

SISTEMA DE TELEGESTIÓN: TIPO: MARCA ROUTER: Nº TARJETA: PIN:

ANALIZADOR DE RED: MARCA: MODELO: **VOLTÍMETRO/AMPERÍMETRO:**

PROTECCIÓN CONTRA SOBRETENSIONES: MARCA: TIPO:

TOMA DE TIERRA: SECCIÓN: 16 mm2 RESISTENCIA: 11 Ω LATIGUILLOS PUERTAS: NO

BATERIA CONDENSADORES: Nº: INT.NOMINAL: MARCA: PROTECCION: POTENCIA:

GENERAL

REVISIÓN ELÉCTRICA: CABLEADOS: BIEN BORNAS Y CONEXIONES: BIEN CONTACTORES: BIEN

LIMPIEZA GENERAL: EXTERIOR ARMARIO: BIEN INTERIOR: BIEN ELEMENTOS EXTRAÑOS: NO CABLEADO: BIEN

CONTACTORES: BIEN OTROS COMPONENTES: PRODUCTO LIMPIADOR: AIRE COMPRIMIDO: HIDRÓFUGO:

ENGRASE: CABDADOS: BISAGRAS: BIEN CONTACTORES: BIEN OTROS:

REPASO CHAPA Y PINTURA: ABOLLADURAS: ÓXIDO: AJUSTES DE PUERTAS: PINTURA: BIEN

ESTANQUEIDAD: ORIFICIOS DE TUBOS ENTRADA Y SALIDA: OTRAS ABERTURAS EN LA CHAPA:

O.C.A.: FAVORABLE: SI CONDICIONADA: DENEGADA: PRÓXIMA REVISIÓN: 11/02/21 GRUPO:

OBSERVACIONES

-LOS CONMUTADORES DE FUERZA CON BORNAS ACCESIBLES.

-RELOJ COMUN PARA FUERZA Y ALUMBRADO.

SITUACIÓN

Gerencia de Urbanismo

CONSERVACIÓN DE FUENTES ORNAMENTALES PÚBLICAS Y ALUMBRADO ARTÍSTICO

nombre FUENTE: DON JUAN DE AUSTRIA

código FUENTE: F-009

PLANO	HOJA	ESCALA	FECHA	REFERENCIA
SITUACIÓN	01	1 : 4000	11/2015	F009.1

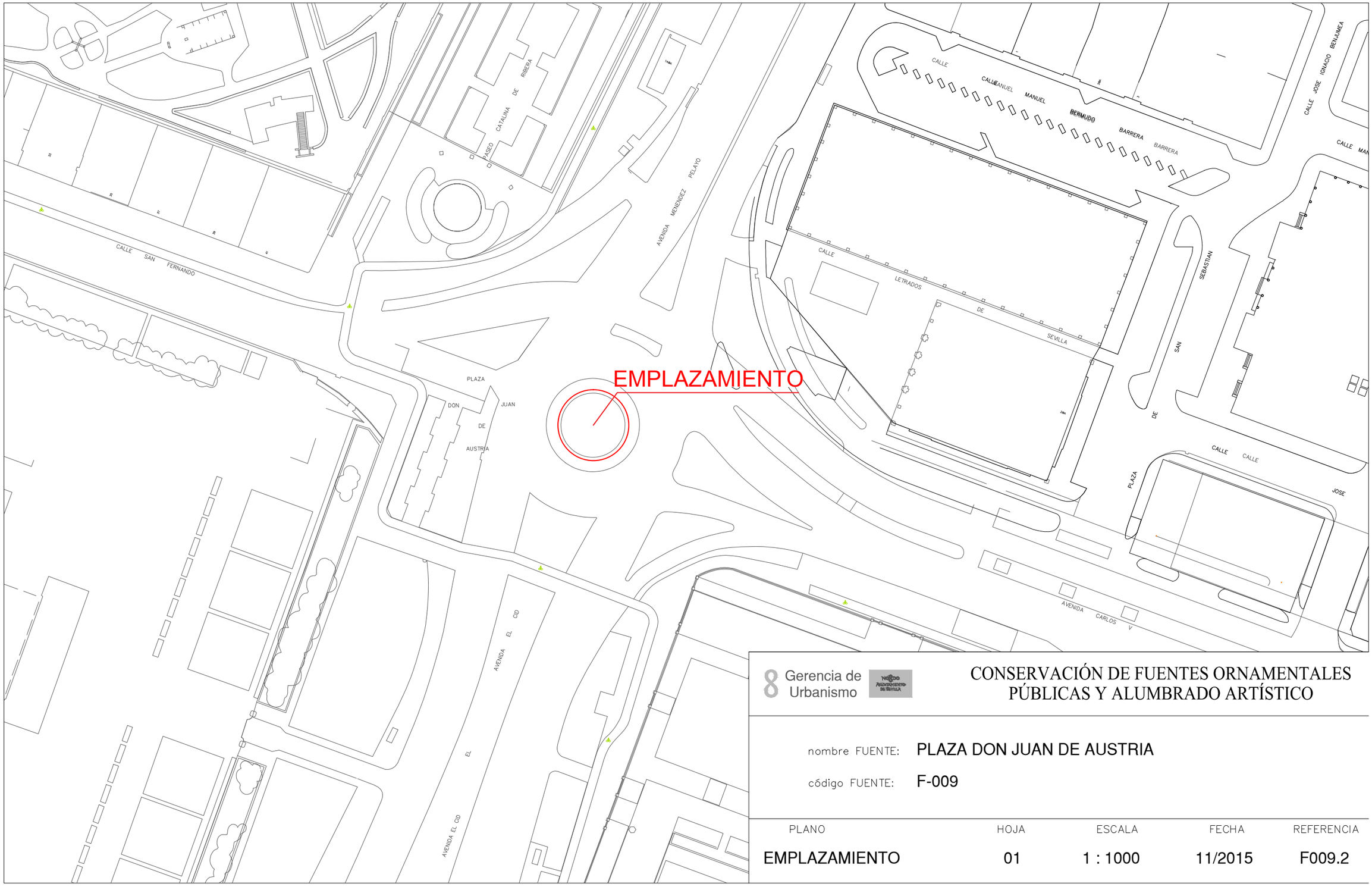

8 Gerencia de Urbanismo

CONSERVACIÓN DE FUENTES ORNAMENTALES PÚBLICAS Y ALUMBRADO ARTÍSTICO

nombre FUENTE: PLAZA DON JUAN DE AUSTRIA

código FUENTE: F-009

PLANO	HOJA	ESCALA	FECHA	REFERENCIA
EMPLAZAMIENTO	01	1 : 1000	11/2015	F009.2

PLANTA GENERAL

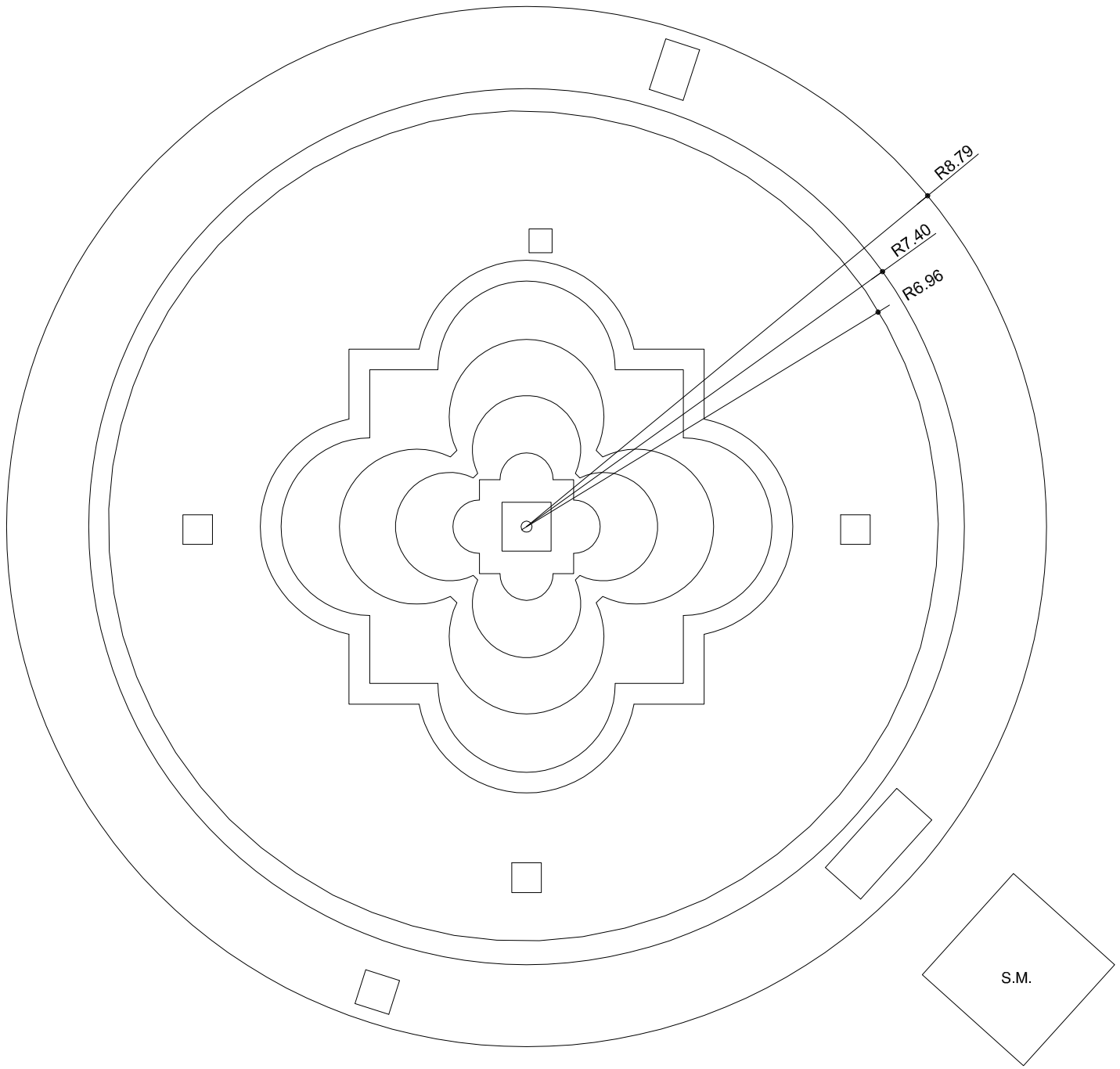

F.C.M.	FOSO COLECTOR MOTOR	A.A.A.	ARQUETA AGUA APORTE
A.D.	ARQUETA DESAGÜE	S.M.	SALA MAQUINA

Gerencia de Urbanismo

NOBLE AYUNTAMIENTO DE SEVILLA

CONSERVACIÓN DE FUENTES ORNAMENTALES PÚBLICAS Y ALUMBRADO ARTÍSTICO

nombre FUENTE: DON JUAN DE AUSTRIA

código FUENTE: F-009

PLANO	HOJA	ESCALA	FECHA	REFERENCIA
PLANTA	01	1:100	12/2015	F009.3

ALZADO

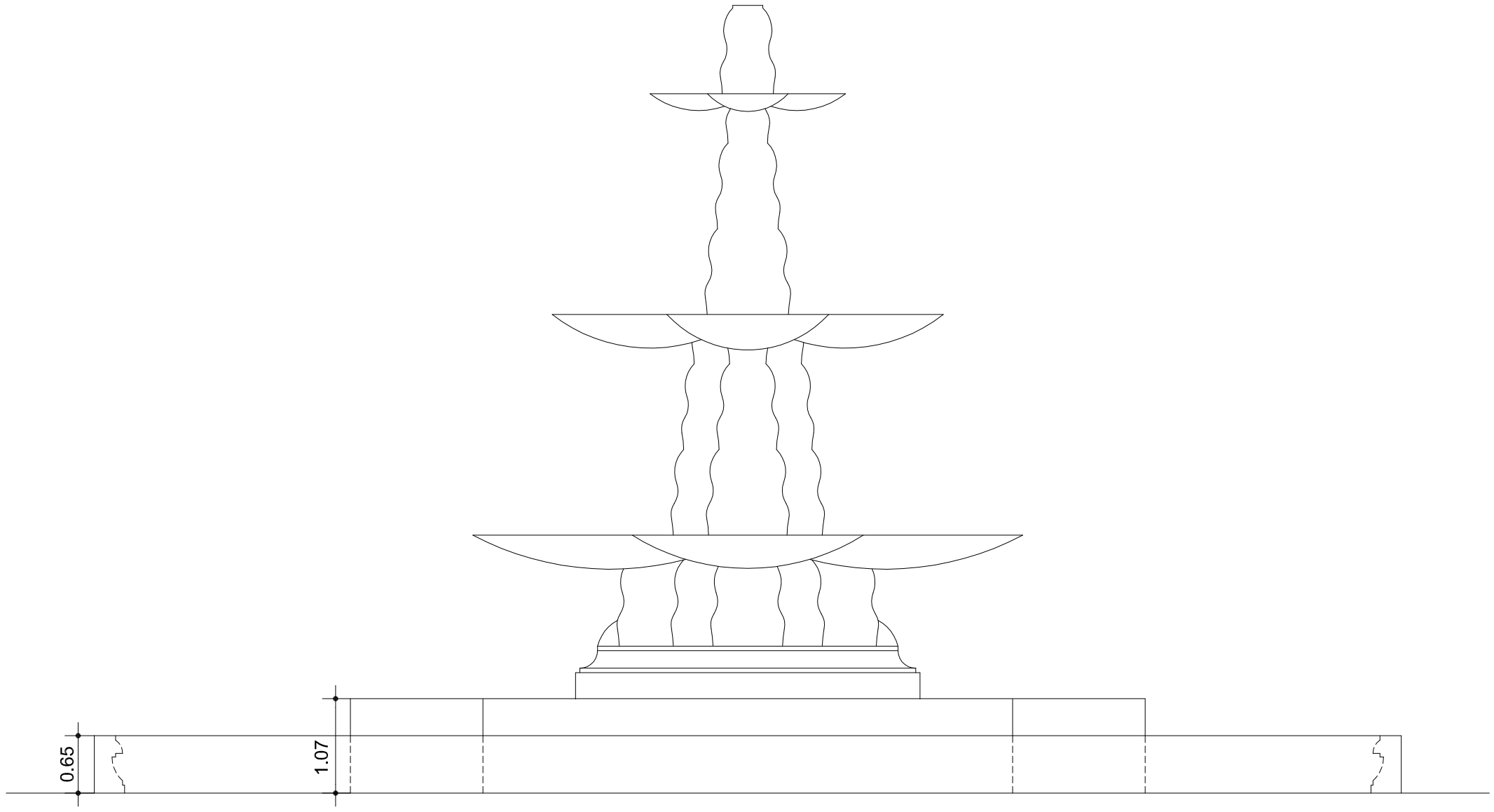

Gerencia de Urbanismo

CONSERVACIÓN DE FUENTES ORNAMENTALES PÚBLICAS Y ALUMBRADO ARTÍSTICO

nombre FUENTE: DON JUAN DE AUSTRIA

código FUENTE: F-009

PLANO	HOJA	ESCALA	FECHA	REFERENCIA
ALZADO	01	1:60	12/2015	F009.4

PLANTA HIDRÁULICA

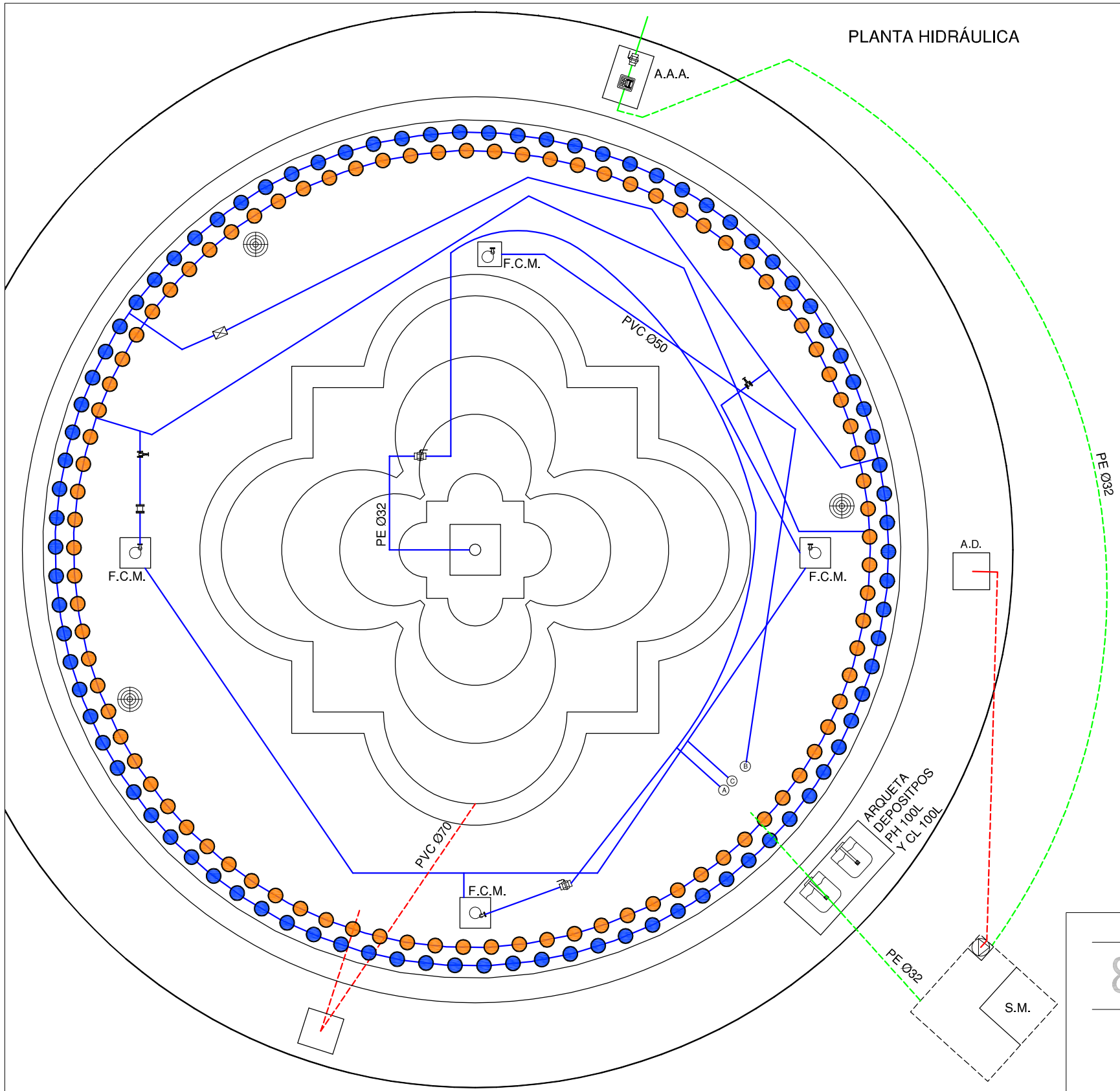

LEYENDA

- TUBERÍA DE APORTE
- TUBERÍA DE RECIRCULACIÓN
- TUBERÍA DE DESAGÜE
- CONTADOR
- ELECTROVALVULA
- LLAVE DE BOLA
- LLAVE COMPUERTA
- SURTIDOR PARABÓLICO
- BOMBA DE ACHIQUE
- SURTIDOR PULVERIZADOR
- SURTIDOR VERTICAL
- GRIFO
- LLAVE SELECTORA
- BRIDA UNIÓN
- VÁLVULA REGULADORA DE PRESIÓN
- MANOMETRO
- BOMBA RECIRCULACIÓN
- DEPÓSITO CL / PH

F.C.M. FOSO COLECTOR MOTOR
A.D. ARQUETA DESAGÜE
A.A.A. ARQUETA AGUA APORTE
S.M. SALA MAQUINA

Gerencia de Urbanismo

CONSERVACIÓN DE FUENTES ORNAMENTALES PÚBLICAS Y ALUMBRADO ARTÍSTICO

nombre FUENTE: DON JUAN DE AUSTRIA

código FUENTE: F-009

PLANO	HOJA	ESCALA	FECHA	REFERENCIA
HIDRÁULICO	01/02	1:100	12/2015	F009.5

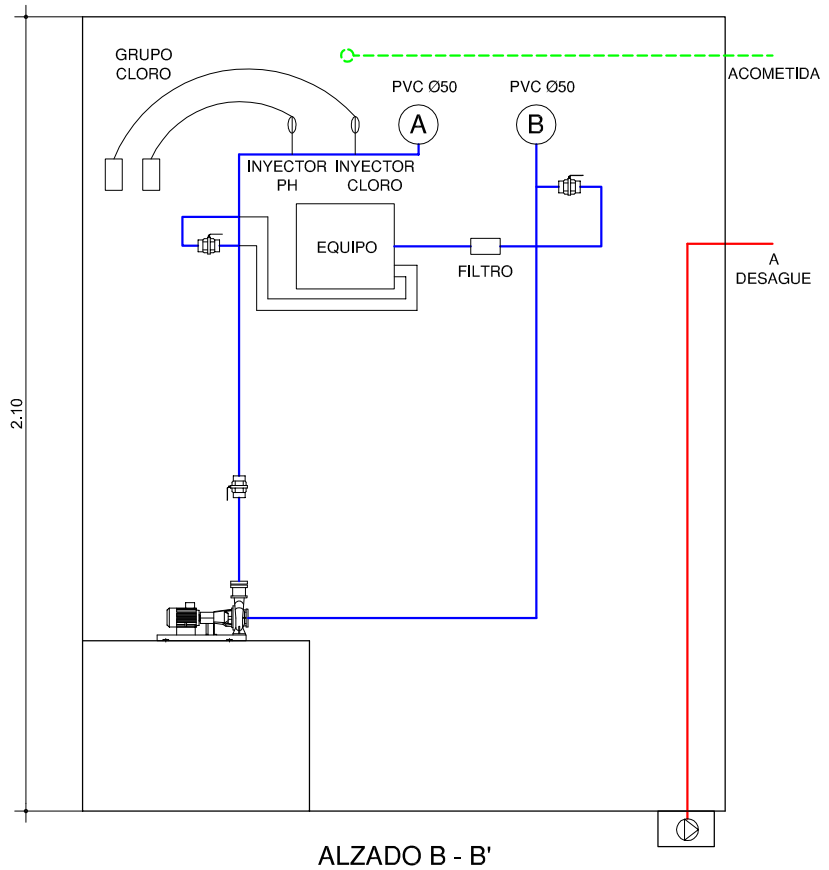

ALZADO B - B'
SALA DE MÁQUINAS

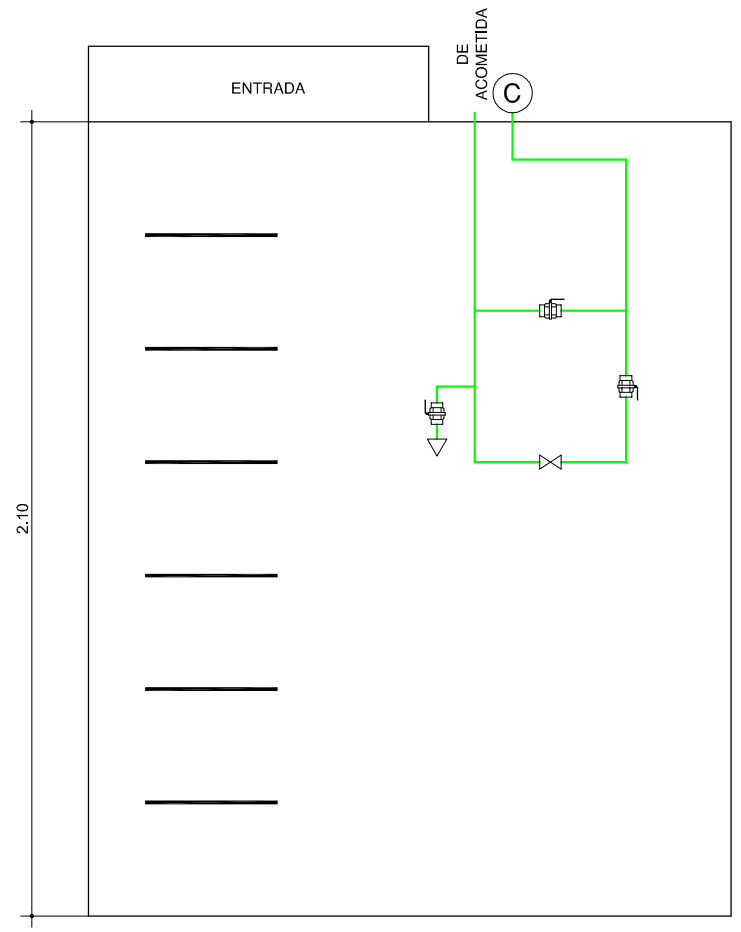

ALZADO A - A'
SALA DE MÁQUINAS

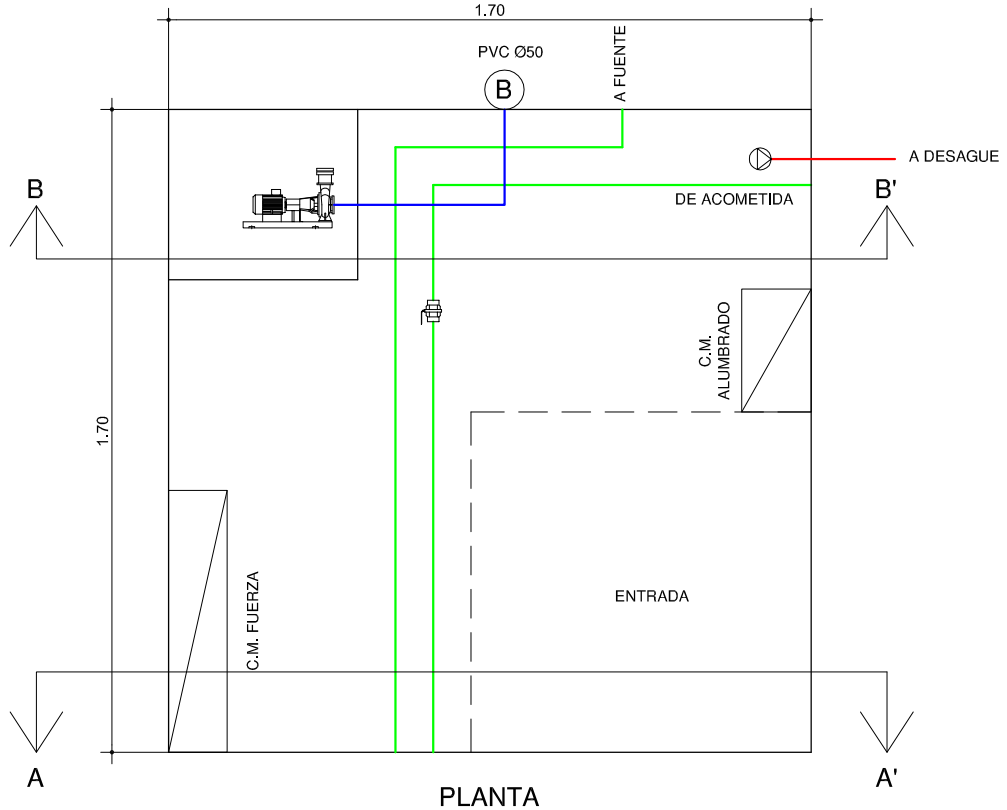

PLANTA
SALA DE MÁQUINAS

LEYENDA

- TUBERÍA DE APORTE
- TUBERÍA DE RECIRCULACIÓN
- TUBERÍA DE DESAGÜE
- CONTADOR
- ELECTROVALVULA
- LLAVE DE BOLA
- LLAVE COMPUERTA
- SURTIDOR PARABÓLICO
- BOMBA DE ACHIQUE
- SURTIDOR PULVERIZADOR
- SURTIDOR VERTICAL
- GRIFO
- LLAVE SELECTORA
- BRIDA UNIÓN
- VÁLVULA REGULADORA DE PRESIÓN
- MANOMETRO
- BOMBA RECIRCULACIÓN
- DEPÓSITO CL / PH

F.C.M.	FOSO COLECTOR MOTOR	A.A.A.	ARQUETA AGUA APORTE
A.D.	ARQUETA DESAGÜE	S.M.	SALA MAQUINA

Gerencia de Urbanismo

CONSERVACIÓN DE FUENTES ORNAMENTALES PÚBLICAS Y ALUMBRADO ARTÍSTICO

nombre FUENTE: DON JUAN DE AUSTRIA

código FUENTE: F-009

PLANO	HOJA	ESCALA	FECHA	REFERENCIA
HIDRÁULICO	02/02	1:20	12/2015	F009.5

PLANTA ELÉCTRICA

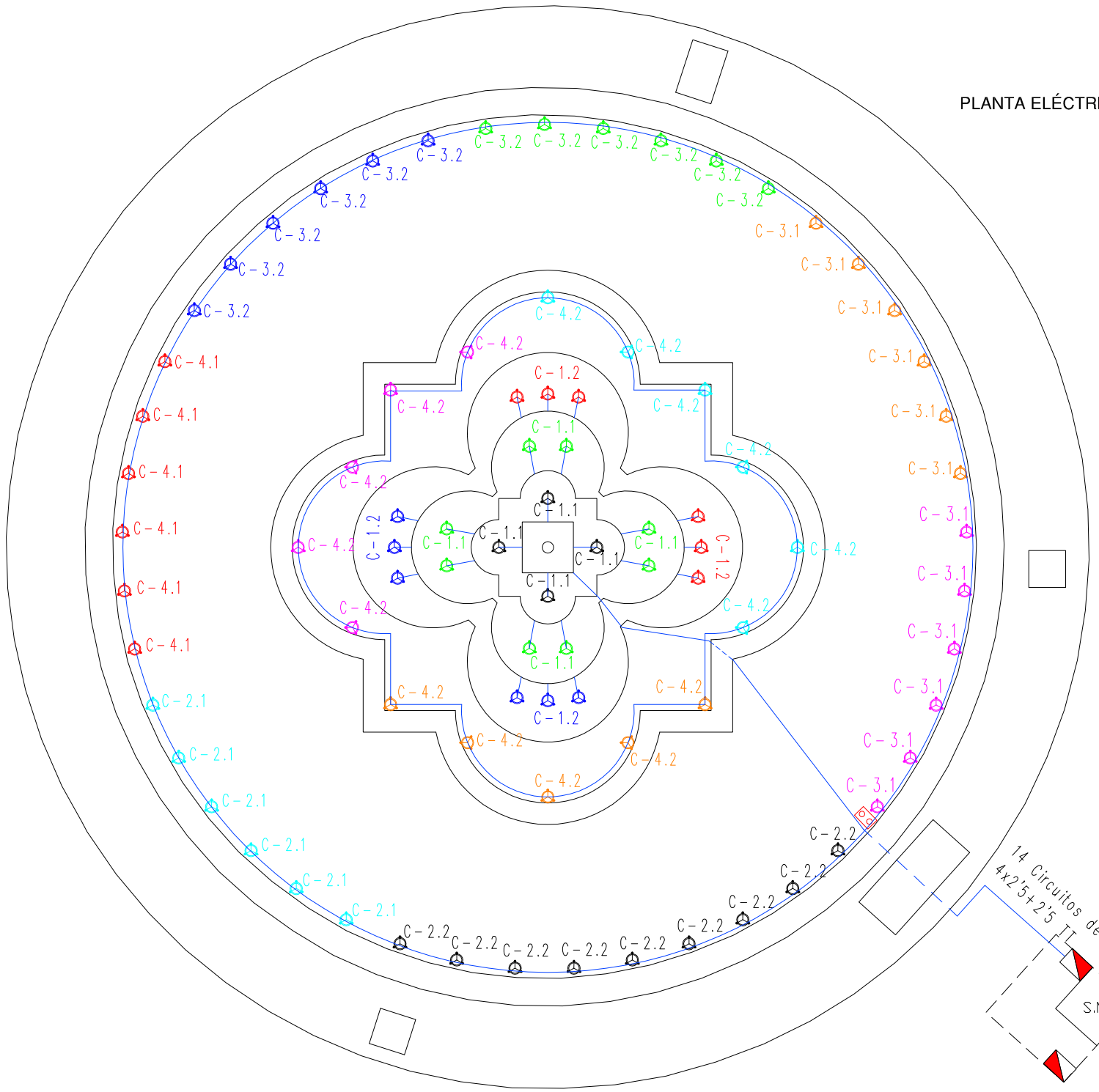

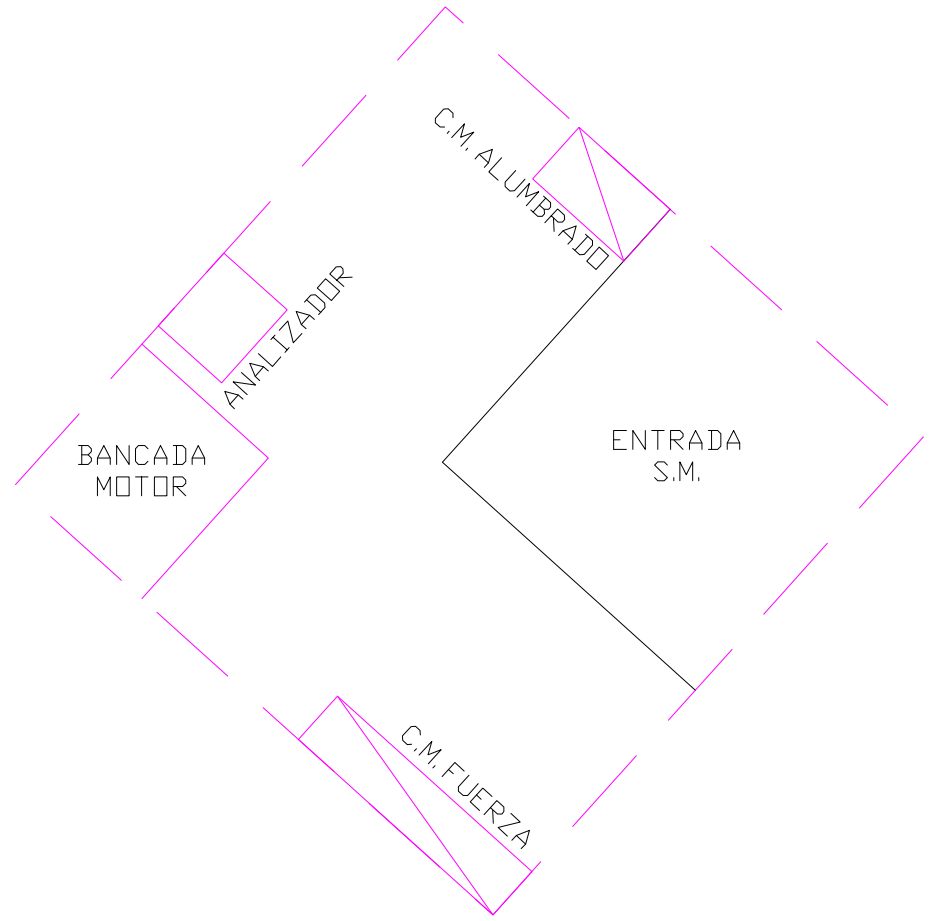

DETALLE SALA MÁQUINAS
ESCALA 1:20

NOTA:

Cada proyector esta alimentado por un cable de aislamiento 0'6 / 1kV y sección 4x2,5 mm2.

Canalizacion de alumbrado monumental con los siguientes circuitos y secciones:	
Circuito 3.2 - conductor 4x2'5 mm	Circuito 4.2 - conductor 4x2'5 mm
Circuito 2.1 - conductor 4x2'5 mm	Circuito 4.2 - conductor 4x2'5 mm
Circuito 3.1 - conductor 4x2'5 mm	Circuito 4.2 - conductor 4x2'5 mm
Circuito 3.1 - conductor 4x2'5 mm	Circuito 1.1 - conductor 4x2'5 mm
Circuito 3.2 - conductor 4x2'5 mm	Circuito 1.1 - conductor 4x2'5 mm
Circuito 2.2 - conductor 4x2'5 mm	Circuito 1.2 - conductor 4x2'5 mm
Circuito 4.1 - conductor 4x2'5 mm	Circuito 1.2 - conductor 4x2'5 mm

LEYENDA
LED AR 111 11W - 24Vcc RGB
SONDA NIVEL
SONDA MOTOR
AISLAMIENTO 0'6 / 1kV
AISLAMIENTO 750 V
F.C.M. FOSO COLECTOR MOTOR
A.D. ARQUETA DESAGUE
A.A.A. ARQUETA AGUA APORTE
S.M. SALA MAQUINA

Gerencia de Urbanismo

CONSERVACIÓN DE FUENTES ORNAMENTALES PÚBLICAS Y ALUMBRADO ARTÍSTICO

nombre FUENTE: DON JUAN DE AUSTRIA

código FUENTE: F-009

PLANO	HOJA	ESCALA	FECHA	REFERENCIA
ELÉCTRICO	01/02	1:90	03/2018	F009.6

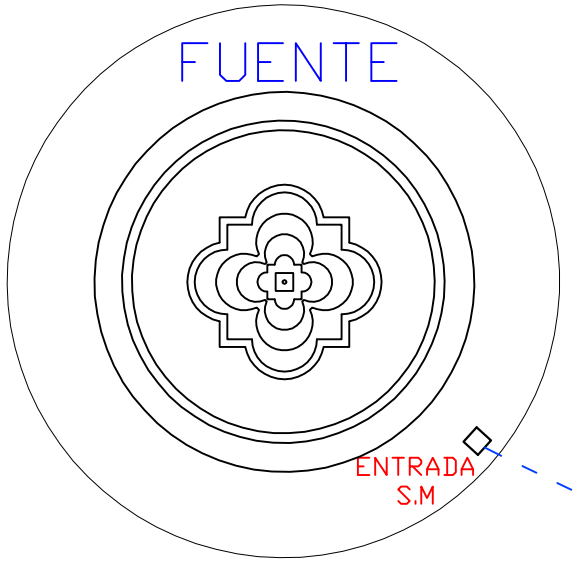

ENTRADA
S.M

3(1x25)+1(1x16) mm2

AVENIDA CARLOS V

CONTADOR

AVENIDA EL CID

Gerencia de Urbanismo

CONSERVACIÓN DE FUENTES ORNAMENTALES PÚBLICAS Y ALUMBRADO ARTÍSTICO

nombre FUENTE: DON JUAN DE AUSTRIA

código FUENTE: F-009

PLANO	HOJA	ESCALA	FECHA	REFERENCIA
ELÉCTRICO	02/02	1:350	12/2015	F009.6

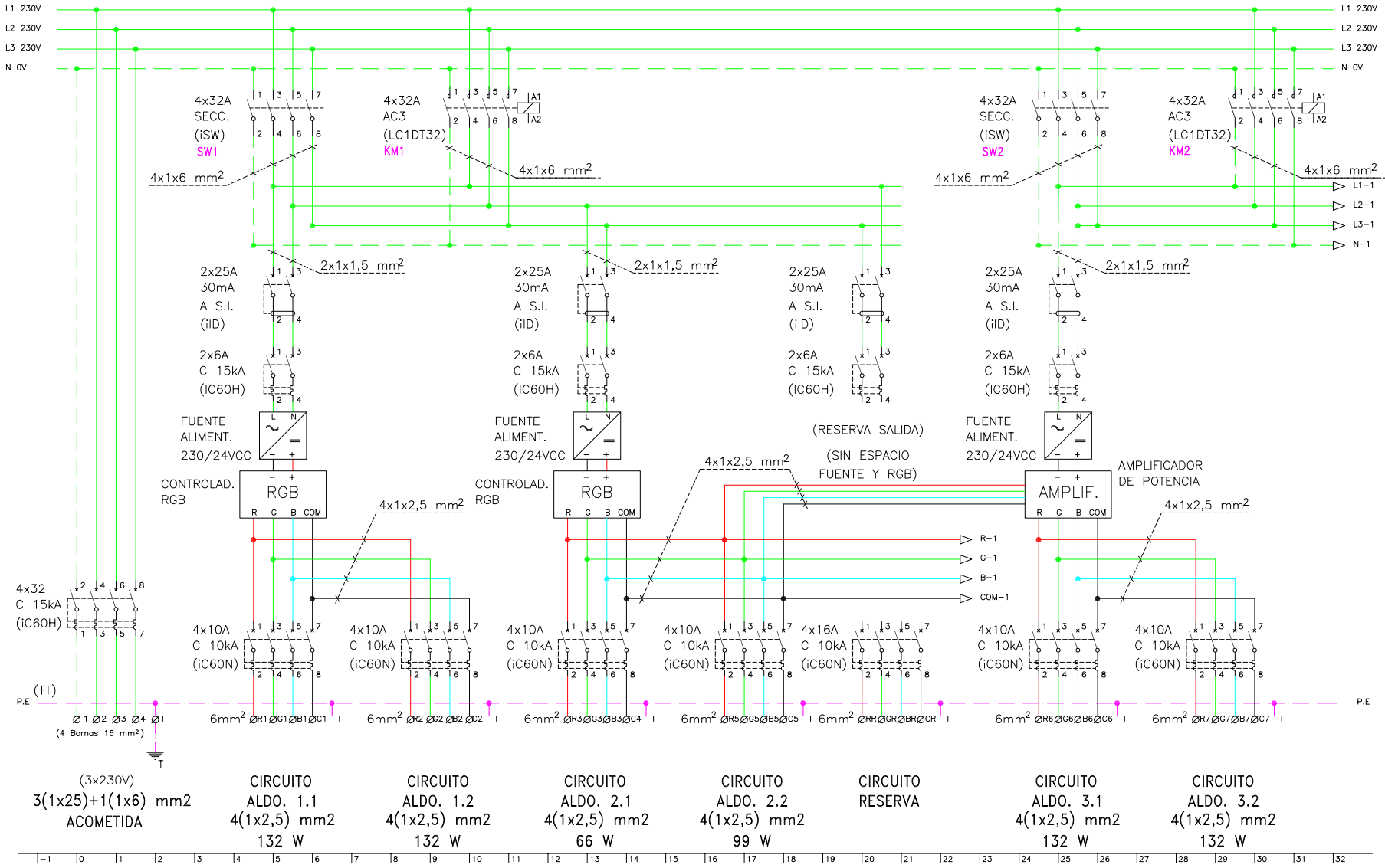

Gerencia de Urbanismo

CONSERVACIÓN DE FUENTES ORNAMENTALES PÚBLICAS Y ALUMBRADO ARTÍSTICO

nombre FUENTE: PLAZA DON JUAN DE AUSTRIA

código FUENTE: F-009

PLANO	HOJA	ESCALA	FECHA	REFERENCIA
ESQUEMA ALUMBRADO	01/02	S/D	04/2017	F009.7

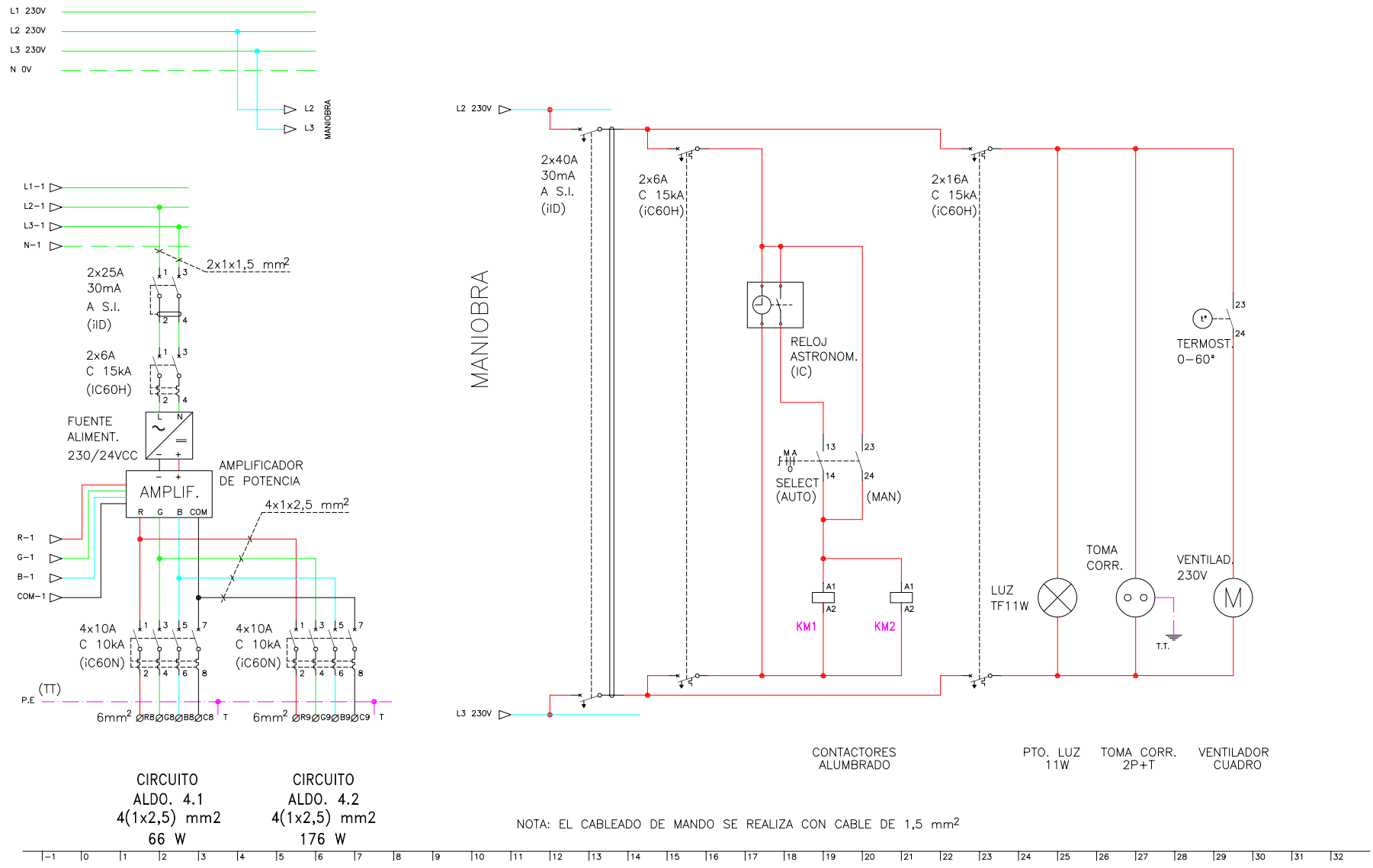

Gerencia de Urbanismo

CONSERVACIÓN DE FUENTES ORNAMENTALES PÚBLICAS Y ALUMBRADO ARTÍSTICO

nombre FUENTE: PLAZA DON JUAN DE AUSTRIA

código FUENTE: F-009

PLANO	HOJA	ESCALA	FECHA	REFERENCIA
ESQUEMA ALUMBRADO	02/02	S/D	04/2017	F009.7

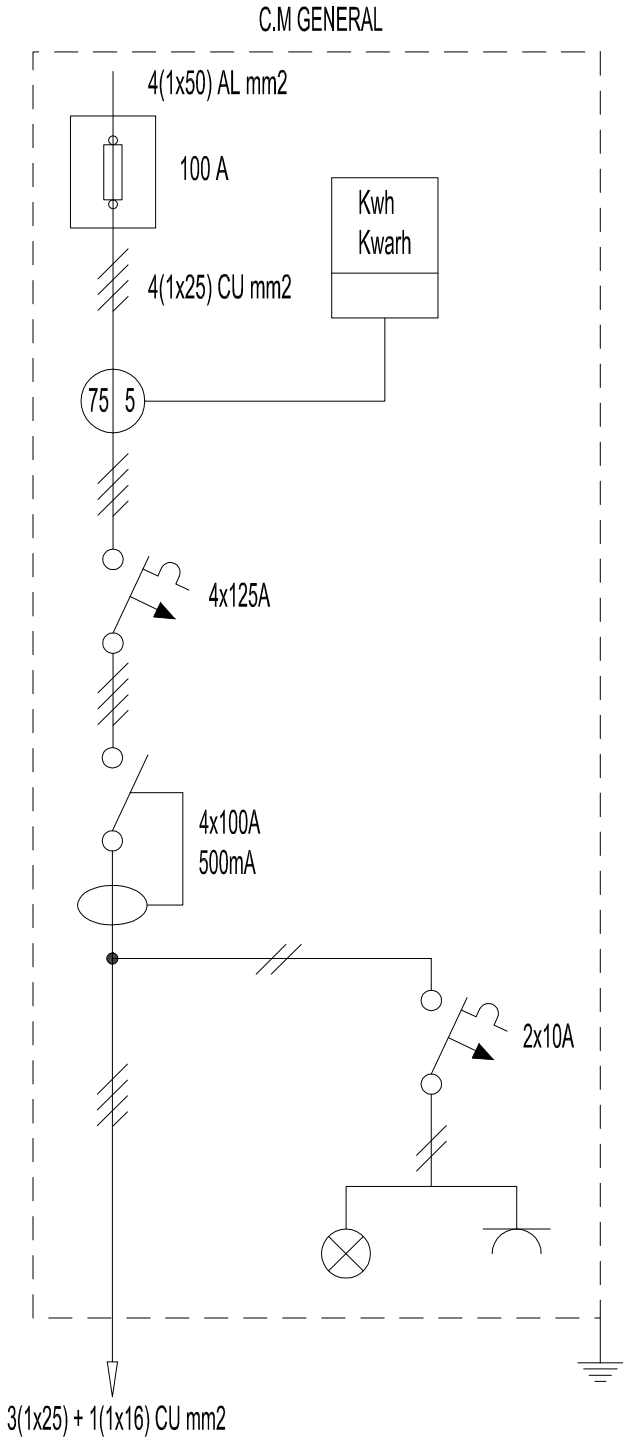

Gerencia de Urbanismo

CONSERVACIÓN DE FUENTES ORNAMENTALES
PÚBLICAS Y ALUMBRADO ARTÍSTICO

nombre FUENTE: PLAZA DON JUAN DE AUSTRIA

código FUENTE: F-009

PLANO	HOJA	ESCALA	FECHA	REFERENCIA
ESQUEMA ALUMBRADO	01	S/D	10/2015	F009.7

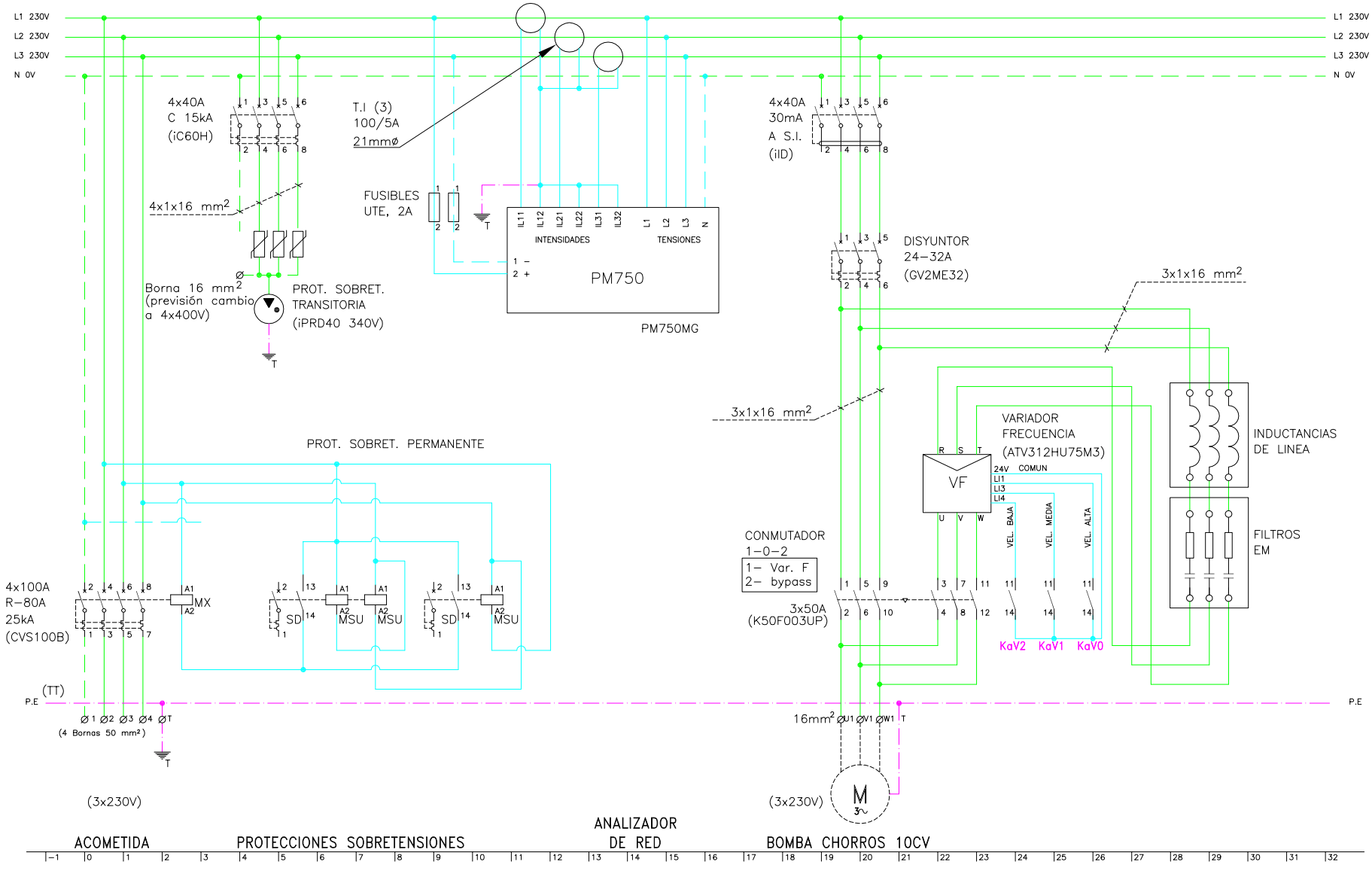

Gerencia de Urbanismo

CONSERVACIÓN DE FUENTES ORNAMENTALES PÚBLICAS Y ALUMBRADO ARTÍSTICO

nombre FUENTE: PLAZA DON JUAN DE AUSTRIA

código FUENTE: F-009

PLANO	HOJA	ESCALA	FECHA	REFERENCIA
ESQUEMA UNIFILAR BOMBAS	01/05	S/D	04/2017	F009.7

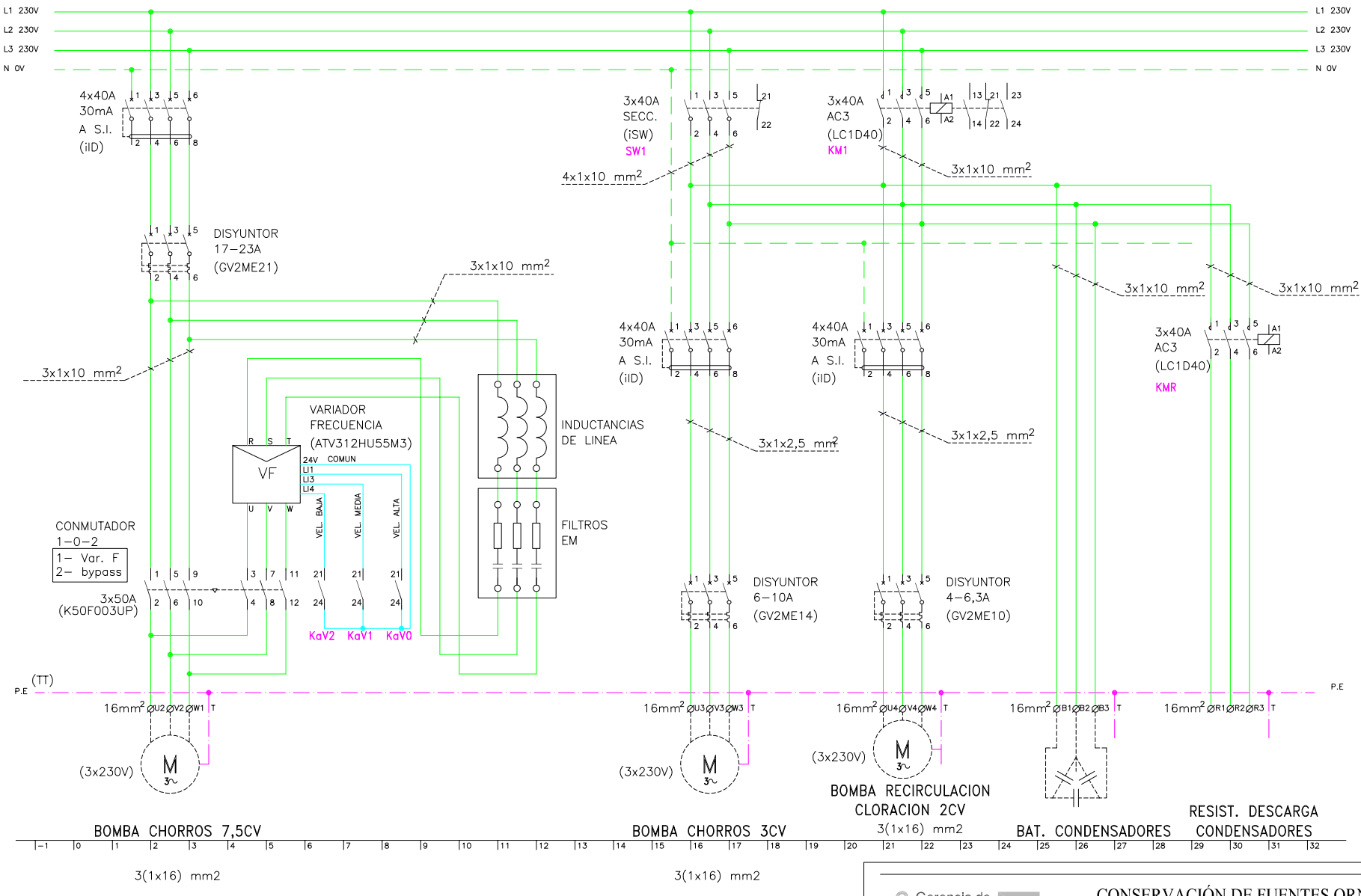

Gerencia de Urbanismo

CONSERVACIÓN DE FUENTES ORNAMENTALES PÚBLICAS Y ALUMBRADO ARTÍSTICO

nombre FUENTE: PLAZA DON JUAN DE AUSTRIA

código FUENTE: F-009

PLANO	HOJA	ESCALA	FECHA	REFERENCIA
ESQUEMA UNIFILAR BOMBAS	02/05	S/D	04/2017	F009.7

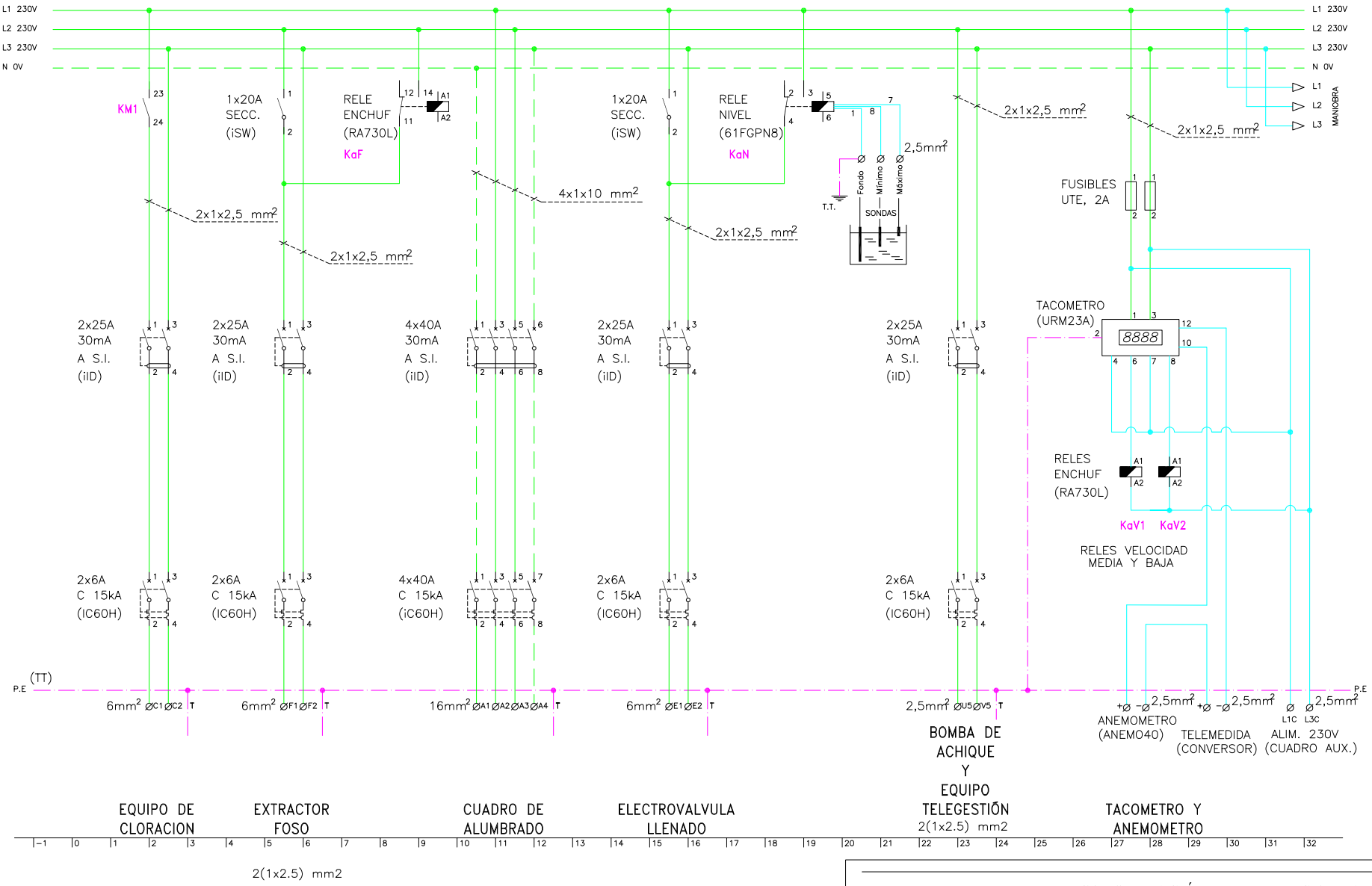

Gerencia de Urbanismo

CONSERVACIÓN DE FUENTES ORNAMENTALES PÚBLICAS Y ALUMBRADO ARTÍSTICO

nombre FUENTE: PLAZA DON JUAN DE AUSTRIA

código FUENTE: F-009

PLANO	HOJA	ESCALA	FECHA	REFERENCIA
ESQUEMA UNIFILAR BOMBAS	03/05	S/D	04/2017	F009.7

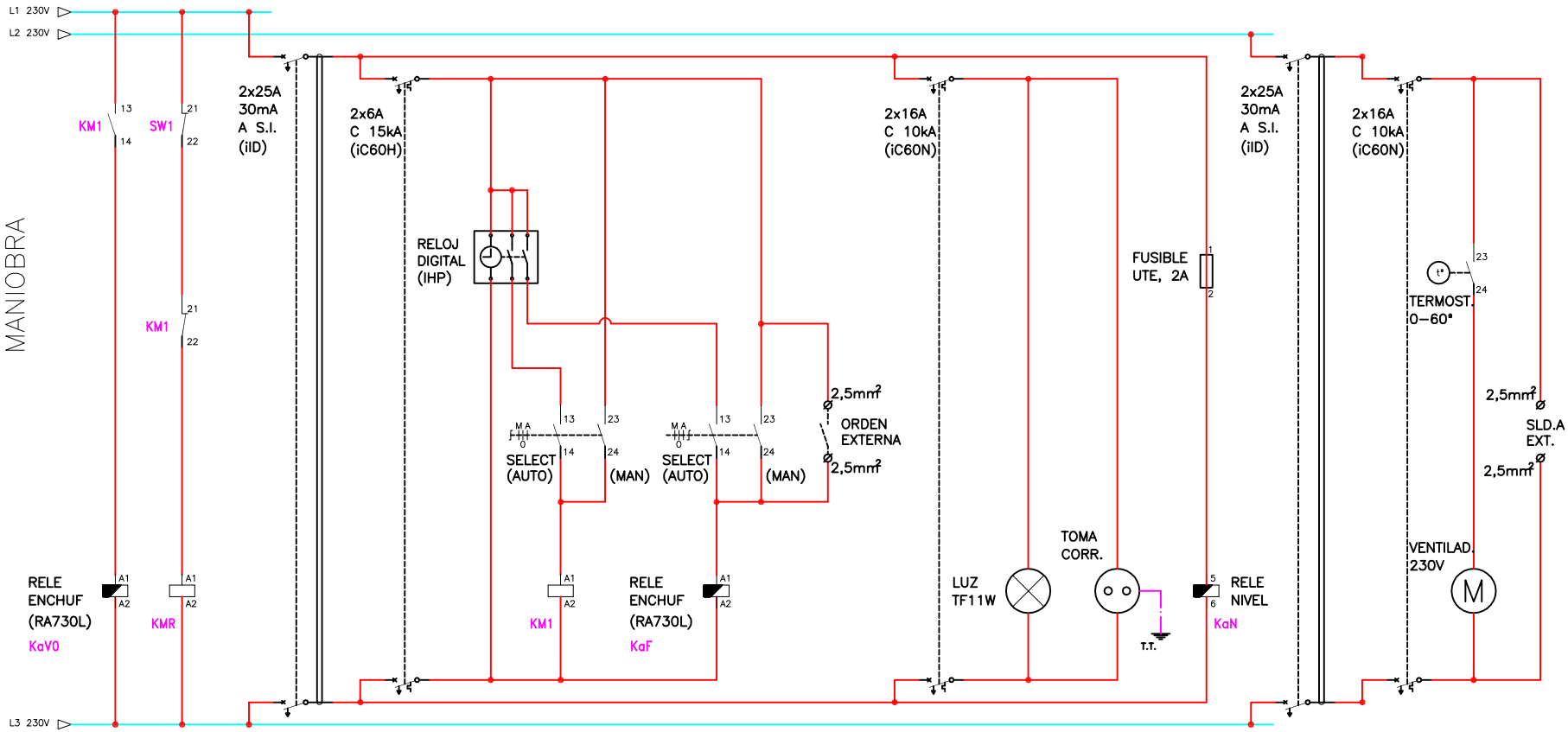

Gerencia de Urbanismo

CONSERVACIÓN DE FUENTES ORNAMENTALES
PÚBLICAS Y ALUMBRADO ARTÍSTICO

nombre FUENTE: PLAZA DON JUAN DE AUSTRIA

código FUENTE: F-009

PLANO	HOJA	ESCALA	FECHA	REFERENCIA
ESQUEMA UNIFILAR BOMBAS	04/05	S/D	10/2015	F009.7

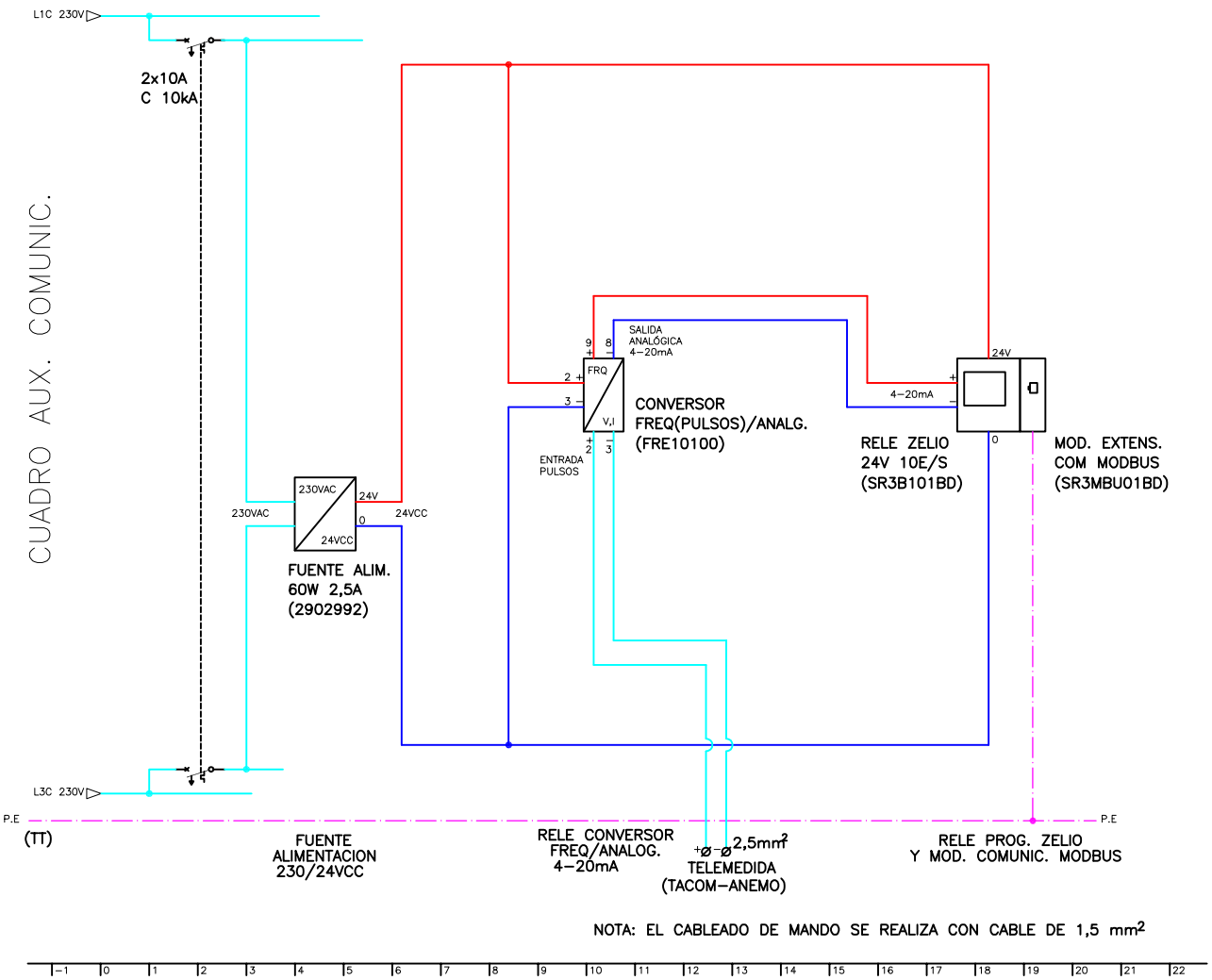

Gerencia de Urbanismo

CONSERVACIÓN DE FUENTES ORNAMENTALES
PÚBLICAS Y ALUMBRADO ARTÍSTICO

nombre FUENTE: PLAZA DON JUAN DE AUSTRIA

código FUENTE: F-009

PLANO	HOJA	ESCALA	FECHA	REFERENCIA
ESQUEMA UNIFILAR BOMBAS	05/05	S/D	10/2015	F009.7

FICHA COMPONENTES FUENTE

Fuente	F009 PLAZA DON JUAN DE AUSTRIA

Alumbrado	Tipo	Potencia	Tensión	Cantidad
Lámpara	Led color AR111 RGB	11 W	24 Vcc	85
Proyector	LAKE F5205025			85

Motores	Parabólicos	Pulverizadores	Vertical central	Recirculación	Bomba achique	Extractor de aire
Marca/Modelo	INDES	CAPRARI/DRL 45T	CAPRARI/DXV 14T	SACI/WINNER 200T	EBARA/OPTIMA MS	S&P/TCBB/2-250/H
Tipo	Sumergible	Sumergible	Sumergible	Horizontal	Sumergible	
Potencia	10 CV/7,5 KW	7,5 CV/5,5 KW	2 CV/1,4 KW	2 CV/1,5 KW	0,33 CV/0,25 KW	0,167 CV/0,12 KW
Tensión	III-220/380 V	III-230/400 V	III-230/400 V	III-230/400 V	I-230 V	I-230 V
Intensidad		21/12 A	6,8/3,8 A	6/3,5 A	1,9 A	0,5 A
Arranque	Variador	Variador	Directo	Directo	Directo	Directo
Veloc x anemo	SI	SI				
Compens cosφ	Variador	Variador	Cond general	Cond general	Cond individual	Cond individual
Caudal		600÷2250 l/m	384÷564 l/m	200÷500 l/m	20÷150 l/m	1680 m³/h
Altura		19,5÷2 mca	12÷4 mca	18÷4 mca	7÷1,5 mca	
Cantidad	1	1	1	1	1	1

	Marca/Modelo	Fecha instalación	Depositos quimicos	Volumen
Sist cloración	Hanna/PCA-320	ago-14	en arquetas	100 L

Surtidores	Marca / Modelo	Diámetro/conexión	Cantidad	Material
Verticales	s/marca	Ø 18 mm	1	
Parabolicos	s/marca	Ø 5 mm - 1" M	90	
Pulveriz especial	s/marca	4 mm - 1" M	89	

Control nivel	Sondas nivel	☑
	Válvula flotador	☐
	Sin control	☐
	Sonda motor	☐

Contador de agua	Marca	CONTAZARA	Volumen agua vaso
	Número	12009019	130 m³
	Calibre	1"	

	Material	Cantidad	Volumen	Fecha renovacion
Filtro aspiración	acero galvanizado	4		
Filtro de arena				

Observaciones:

GERENCIA DE URBANISMO (AYUNTAMIENTO DE SEVILLA)

CONSERVACIÓN DE FUENTES Y MONUMENTOS	GMU	PARTE DE INSPECCIÓN CENTRO DE MANDO Y PROTECCIÓN DE FUERZA	FECHA	HOJA
			14/03/17	1 DE 2

IDENTIFICACIÓN

SITUACIÓN REAL C.M.: PLAZA DON JUAN DE AUSTRIA COORD.X: 235404 COORD. Y: 4141339

CENTRO DE MANDO Nº: F009 **SUMINISTRO Nº:**

PLACA DE IDENTIFICACIÓN: F009/72 **TENSIÓN DE SUMINISTRO CONTRATO:** 220-125 V

POTENCIA INSTALADA: 16.27 kW **POTENCIA CONTRATADA:**

TOMA DE VALORES

CONTADOR DE ACTIVA Nº 95395044 **LECTURA:** 145969 kWh

CONTADOR DE REACTIVA Nº 95395044 **LECTURA:** 3575 kVARh

	HORA	R-S	S-T	R-T	R-N	S-N	T-N
TENSIÓN DIURNA EN VACÍO (V):	10:00	230	233	230	133	135	133
TENSIÓN NOCTURNA EN CARGA 100% (V):	10:14	224	227	224	131	132	130

	HORA	R	S	T	N
INTENSIDAD LINEA GENERAL EN CARGA 100% (A):	10:20	43.6	45.6	43	0.1

	HORA	R	S	T	GENERAL
FACTOR DE POTENCIA:	11:00	0.92	0.90	0.91	0.90

CORRIENTE DE FUGA GENERAL(mA):	R	S	T	N
	23.6	25.6	22	5.5

CIRCUITOS DE SALIDA	INTENSIDAD POR FASE				PROTECCIONES	CONDUCTORES	AISLAMIENTO MΩ				FACTOR DE POTENCIA				TIPO DE ARRANQUE
NUMERO Y DESIGNACIÓN	R	S	T	N	TIPO/CALIBRE	SECCIÓN mm²	R	S	T	N	R	S	T	MEDIA	
BOMBA 10 CV	19.5	19.6	19.3		4x40 30 mA	3 (1x16)	85	90	83		0.93	0.95	0.93	0.93	VARIADOR
BOMBA 7.5 CV	18.7	19.5	18.5		4x40 30 mA	3 (1x16)	110	111	111		0.95	0.95	0.94	0.95	VARIADOR
BOMBA 3 CV	5.1	5.6	5		4x40 30 mA	3 (1x16)	112	115	115		0.81	0.92	0.85	0.85	DIRECTO
BOMBA RECIRCULACIÓN	4.3	4	4.3		4x40 30 mA	3 (1x16)	∞	∞	∞		0.96	0.96	0.98	0.96	DIRECTO
EXTRACTOR	0.45		0.45		2x25 30 mA	2 (1x2.5)	143		142		0.97		0.97	0.97	DIRECTO
BOMBA DE ACHIQUE	1.5		1.5		2x25 30 mA	2 (1x2.5)	122		122		0.91		0.95	0.95	DIRECTO

CARACTERÍSTICAS DEL C.M.

CAJA ACOMETIDA: TIPO: CAHORS FUSIBLES: 100 A **DERIVACIÓN INDIVIDUAL:** TIPO: 1000 V R2V SECCIÓN: 3(1x25) + 1(1x6) mm2

ARMARIO: TIPO: HIMEL POLIESTER SISTEMA DE FIJACIÓN: SUELO DIMENSIONES: 80x180x30 cm

EQ. MED. DIRECTA: **EQ. MED. INDIRECTA: Rel. de transformación;**

PROTECCIÓN GENERAL: TIPO: MAGNETOTÉRMICO MARCA: SCHNEIDER CALIBRE: 56 A / 80 A

TOMA DE CORRIENTE: SI **PUNTO DE LUZ:** SI **INT. TOMA CORR. Y PL:** SI

RELOJ: MARCA Y MODELO: SCHNEIDER IHP 2C Nº SERIE: OCT 15722 VERSIÓN:

CONMUTADORES MANIOBRA: INT. NOMIN: 20 A

PROTECCION CIR. MANIOBRA: DIFERENCIAL: 2 x25 A 30 mA TÉRMICO: 2 x 6 A

CONMUTADORES FUERZA: TIPO: ROTATIVO Nº: 2 INT. NOMINAL: 40 A MARCA: SCHNEIDER

CONTACTORES ARRANQUE DIRECTO: TIPO: Nº: 1 INT. NOMINAL: 40 A MARCA: SCHNEIDER PROTECCIÓN TERMICA REARMABLE:

CONTACTORES ARRANCADOR E-Δ: TIPO: Nº: INT. NOMINAL: MARCA: PROTECCIÓN TERMICA REARMABLE:

CONTACTORES VARIADOR FRECUENCIA: TIPO: DISYUNTOR Nº: 2 INT. NOMINAL: MARCA: SCHNEIDER PROTECCIÓN TERMICA REARMABLE: 24 - 32 / 17 - 23 A

CONTACTORES BATERIA CONDENSADORES: TIPO: Nº: INT. NOMINAL: MARCA: PROTECCIÓN TERMICA REARMABLE:

INT. DIFERENCIALES: Nº 4 / 6 POLO: 4 / 2 SENSIBIL.: 30 mA INT. NOMINAL: 40 / 25 A MARCA: SCHNEIDER

SISTEMA DE TELEGESTIÓN: TIPO: ADEVICE MARCA ROUTER: ADEVICE Nº TARJETA: PIN:

ANALIZADOR DE RED: MARCA: SCHNEIDER MODELO: PM750 **VOLTÍMETRO/AMPERÍMETRO:** SI

PROTECCIÓN CONTRA SOBRETENSIONES: MARCA: SCHNEIDER TIPO: CARRIL

VARIADORES DE FRECUENCIA: MARCA: SCHNEIDER TIPO: ATV 312 HU 75M3 POTENCIA: 7.5kW - 10HP / 5.5kW - 7.5HP

ANEMÓMETRO: MARCA: PAN TEC TIPO: COLUMBIA

TOMA DE TIERRA: SECCIÓN: 35 mm2 RESISTENCIA: 7.5 Ω LATIGUILLOS PUERTAS:

BATERIA CONDENSADORES: Nº 1 INT. NOMINAL: 40 A MARCA: BATERI PROTECCION: 80 A POTENCIA: 10 CV

GENERAL

REVISIÓN ELÉCTRICA: CABLEADOS: BIEN BORNAS Y CONEXIONES: BIEN CONTACTORES: BIEN

LIMPIEZA GENERAL: EXTERIOR ARMARIO: BIEN INTERIOR: BIEN ELEMENTOS EXTRAÑOS: NO CABLEADO: BIEN

CONTACTORES: BIEN OTROS COMPONENTES: NO PRODUCTO LIMPIADOR: AIRE COMPRIMIDO: HIDRÓFUGO:

ENGRASE: CANDADOS: BISAGRAS: CONTACTORES: OTROS:

REPASO CHAPA Y PINTURA: ABOLLADURAS: ÓXIDO: AJUSTES DE PUERTAS: PINTURA:

ESTANQUEIDAD: ORIFICIOS DE TUBOS ENTRADA Y SALIDA: BIEN OTRAS ABERTURAS EN LA CHAPA: NO

O.C.A.: FAVORABLE: SI CONDICIONADA: DENEGADA: PRÓXIMA REVISIÓN: 25/02/20 GRUPO:

OBSERVACIONES

GERENCIA DE URBANISMO (AYUNTAMIENTO DE SEVILLA)

CONSERVACIÓN DE FUENTES Y MONUMENTOS	GMU	PARTE DE INSPECCIÓN CENTRO DE MANDO Y PROTECCIÓN DE ALUMBRADO	FECHA	HOJA
			08/05/17	2 DE 2

IDENTIFICACIÓN

SITUACIÓN REAL C.M.: PLAZA DON JUAN DE AUSTRIA — COORD.X: 235404 — COORD. Y: 4141339

CENTRO DE MANDO Nº: F009 — **SUMINISTRO Nº:**

PLACA DE IDENTIFICACIÓN: F009/72 — **TENSIÓN DE SUMINISTRO CONTRATO:** 220-125 V

POTENCIA INSTALADA: 935 W — **POTENCIA CONTRATADA:**

TOMA DE VALORES

CONTADOR DE ACTIVA Nº 95395044 — **LECTURA:** 145969 kWh

CONTADOR DE REACTIVA Nº 95395044 — **LECTURA:** 3575 kVARh

	HORA	R-S	S-T	R-T	R-N	S-N	T-N
TENSIÓN DIURNA EN VACÍO (V):	13:00	232	235	232	131	127	132
TENSIÓN NOCTURNA EN CARGA 100% (V):	13:00	235	235	232	130	127	132

	HORA	R	S	T	N
INTENSIDAD LINEA GENERAL EN CARGA 100% (A):		2.3	2.1	3.8	

FACTOR DE POTENCIA:	HORA	R	S	T	GENERAL
	13:00	0.97	0.98	0.95	0.96

CORRIENTE DE FUGA GENERAL(mA):	R	S	T	N
	1.9	2	1.9	0

CIRCUITOS DE SALIDA	INTENSIDAD POR FASE(A)				PROTECCIONES	CONDUCTORES	AISLAMIENTO (MΩ)				FACTOR DE POTENCIA				TIPO DE ARRANQUE
NUMERO Y DESIGNACIÓN	R	S	T	N	TIPO/CALIBRE	SECCIÓN (mm²)	R	S	T	N	R	S	T	MEDIA	
C-1.1	2	0.73	0.7		4x10 A	4 (1x2.5)	56	65	63						DIRECTO
C-1.2	0.4	0.4	1.2		4x10 A	4 (1x2.5)	42	43	45						DIRECTO
C-2.1	0.16	0.67	0.5		4x10 A	4 (1x2.5)	∞	∞	∞						DIRECTO
C-2.2	0.15	0.5	0.15		4x10 A	4 (1x2.5)	∞	∞	∞						DIRECTO
C-3.1	0.9	0.16	0.9		4x10 A	4 (1x2.5)	∞	∞	∞						DIRECTO
C-3.2	0.9	0.15	0.8		4x10 A	4 (1x2.5)	∞	∞	∞						DIRECTO
C-4.1	0.17	0.5	0.5		4x10 A	4 (1x2.5)	∞	∞	∞						DIRECTO
C-4.2	0.16	1.1	1.07		4x10 A	4 (1x2.5)	∞	∞	∞						DIRECTO

CARACTERÍSTICAS DEL C.M.

CAJA ACOMETIDA: TIPO: CAHORS — FUSIBLES: 100 A — **DERIVACIÓN INDIVIDUAL:** TIPO: 1000 V R2V — SECCIÓN: 3(1x25) + 1(1x6) mm2

ARMARIO: TIPO: HIMEL POLIESTER — SISTEMA DE FIJACIÓN: SUELO — DIMENSIONES: 80x180x30 cm

EQ. MED. DIRECTA: — **EQ. MED. INDIRECTA: Rel. de transformación:** 75 / 5 A

PROTECCIÓN GENERAL: TIPO: TERMICA — MARCA: SCHNEIDER — CALIBRE: 4x32 A

TOMA DE CORRIENTE: SI — **PUNTO DE LUZ:** SI — **INT. TOMA CORR. Y PL:** SI

RELOJ: MARCA Y MODELO: ORBIS ASTRO NOVA CITY — Nº SERIE: — VERSIÓN:

CONMUTADORES MANIOBRA: INT. NOMINAL: 20 A

PROTECCION CIR. MANIOBRA: DIFERENCIAL: 2x40 A 30mA — TÉRMICO: 2x6 A

CONMUTADORES FUERZA: TIPO: CARRIL — Nº: 2 — INT. NOMINAL: 32 A — MARCA: SCHNEIDER

CONTACTORES: TIPO: LC1DT32 — Nº: 2 — INT. NOMINAL: 32 A — MARCA: SCHNEIDER — PROTECCIÓN TERMICA REARMABLE:

CONTACTORES: TIPO: — Nº: — INT. NOMINAL: — MARCA: — PROTECCIÓN TERMICA REARMABLE:

CONTACTORES: TIPO: — Nº: — INT. NOMINAL: — MARCA: — PROTECCIÓN TERMICA REARMABLE:

CONTACTORES: TIPO: — Nº: — INT. NOMINAL: — MARCA: — PROTECCIÓN TERMICA REARMABLE:

CONTROLADOR DE COLOR: SI

FUENTE ALIMENTACION: SI — POTENCIA: 350 W — TENSION: 230 - 24 Vcc

INT. DIFERENCIALES: Nº 01-may — POLO: 2 — SENSIBIL.: 30 mA — INT. NOMINAL: 40 / 25 A — MARCA: SCHNEIDER

SISTEMA DE TELEGESTIÓN: TIPO: — MARCA ROUTER: — Nº TARJETA: — PIN:

ANALIZADOR DE RED: MARCA: — MODELO: — **VOLTÍMETRO/AMPERÍMETRO:**

PROTECCIÓN CONTRA SOBRETENSIONES: MARCA: SCHNEIDER — TIPO: CARRIL

VARIADORES DE FRECUENCIA: MARCA: — TIPO: — POTENCIA:

ANEMÓMETRO: MARCA: — TIPO:

TOMA DE TIERRA: SECCIÓN: 16 mm2 — RESISTENCIA: 7.8 Ω — LATIGUILLOS PUERTAS: NO

BATERIA CONDENSADORES: Nº — INT. NOMINAL: — MARCA: — PROTECCION: — POTENCIA:

GENERAL

REVISIÓN ELÉCTRICA: CABLEADOS: BIEN — BORNAS Y CONEXIONES: BIEN — CONTACTORES: BIEN

LIMPIEZA GENERAL: EXTERIOR ARMARIO: BIEN — INTERIOR: BIEN — ELEMENTOS EXTRAÑOS: NO — CABLEADO: BIEN

CONTACTORES: — OTROS COMPONENTES: — PRODUCTO LIMPIADOR: — AIRE COMPRIMIDO: — HIDRÓFUGO:

ENGRASE: CANDADOS: — BISAGRAS: — CONTACTORES: — OTROS:

REPASO CHAPA Y PINTURA: ABOLLADURAS: — ÓXIDO: — AJUSTES DE PUERTAS: — PINTURA:

ESTANQUEIDAD: ORIFICIOS DE TUBOS ENTRADA Y SALIDA: BIEN — OTRAS ABERTURAS EN LA CHAPA: NO

O.C.A.: FAVORABLE: SI — CONDICIONADA: — DENEGADA: — PRÓXIMA REVISIÓN: 25/02/20 — GRUPO:

OBSERVACIONES

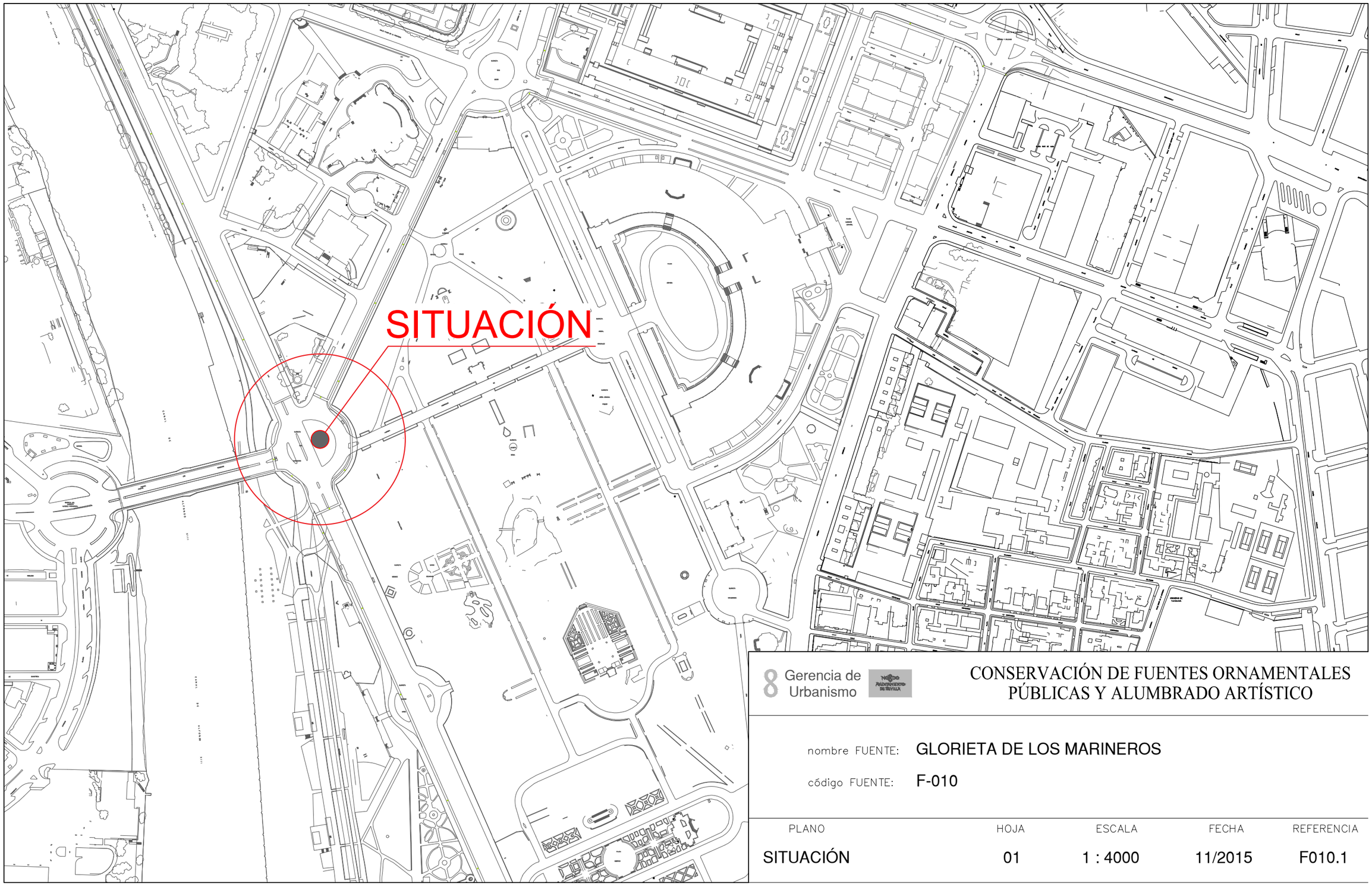

8 Gerencia de Urbanismo

CONSERVACIÓN DE FUENTES ORNAMENTALES PÚBLICAS Y ALUMBRADO ARTÍSTICO

nombre FUENTE: GLORIETA DE LOS MARINEROS

código FUENTE: F-010

PLANO	HOJA	ESCALA	FECHA	REFERENCIA
SITUACIÓN	01	1 : 4000	11/2015	F010.1

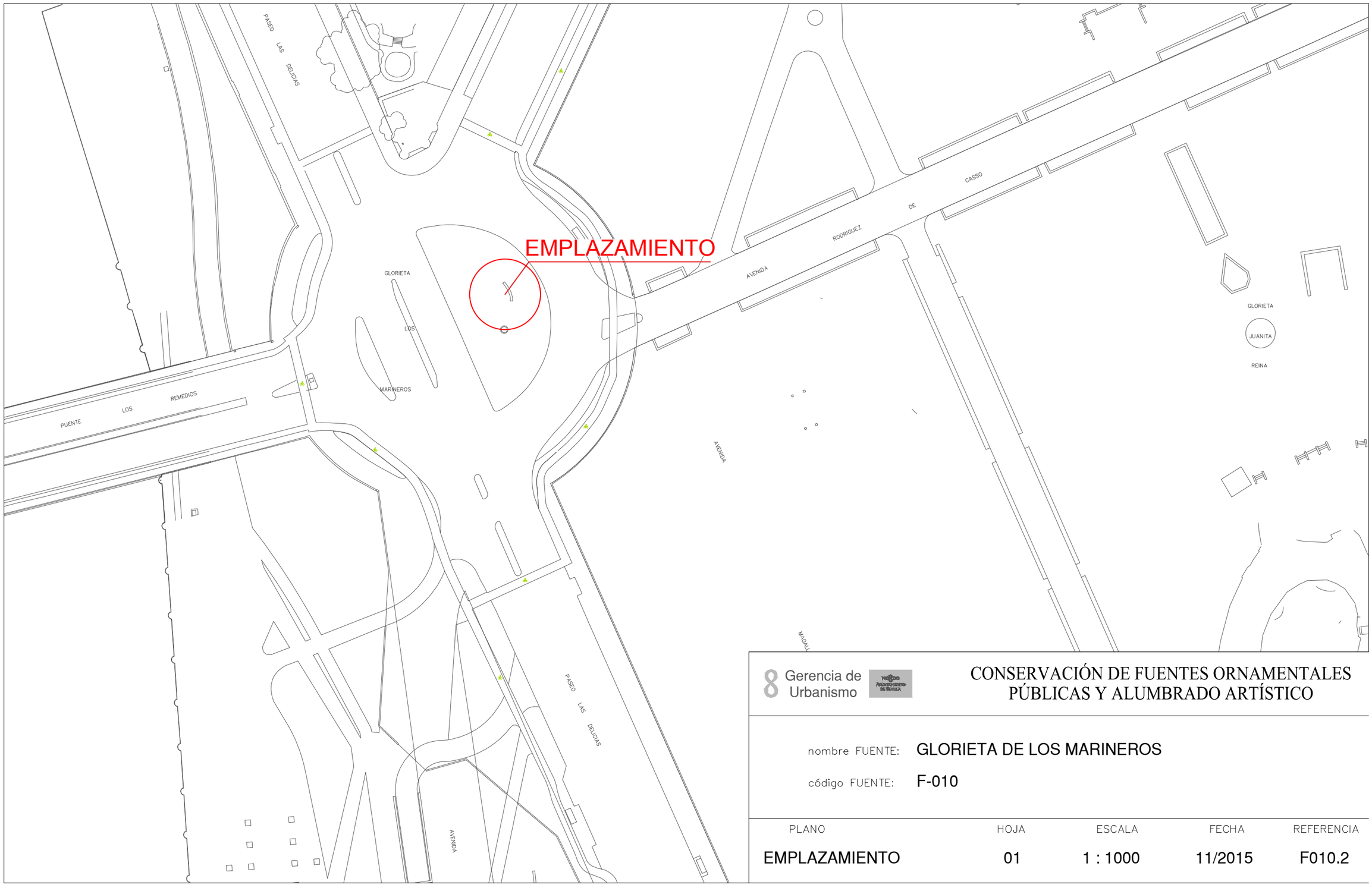

8 Gerencia de Urbanismo

CONSERVACIÓN DE FUENTES ORNAMENTALES PÚBLICAS Y ALUMBRADO ARTÍSTICO

nombre FUENTE: GLORIETA DE LOS MARINEROS

código FUENTE: F-010

PLANO	HOJA	ESCALA	FECHA	REFERENCIA
EMPLAZAMIENTO	01	1 : 1000	11/2015	F010.2

PLANTA GENERAL

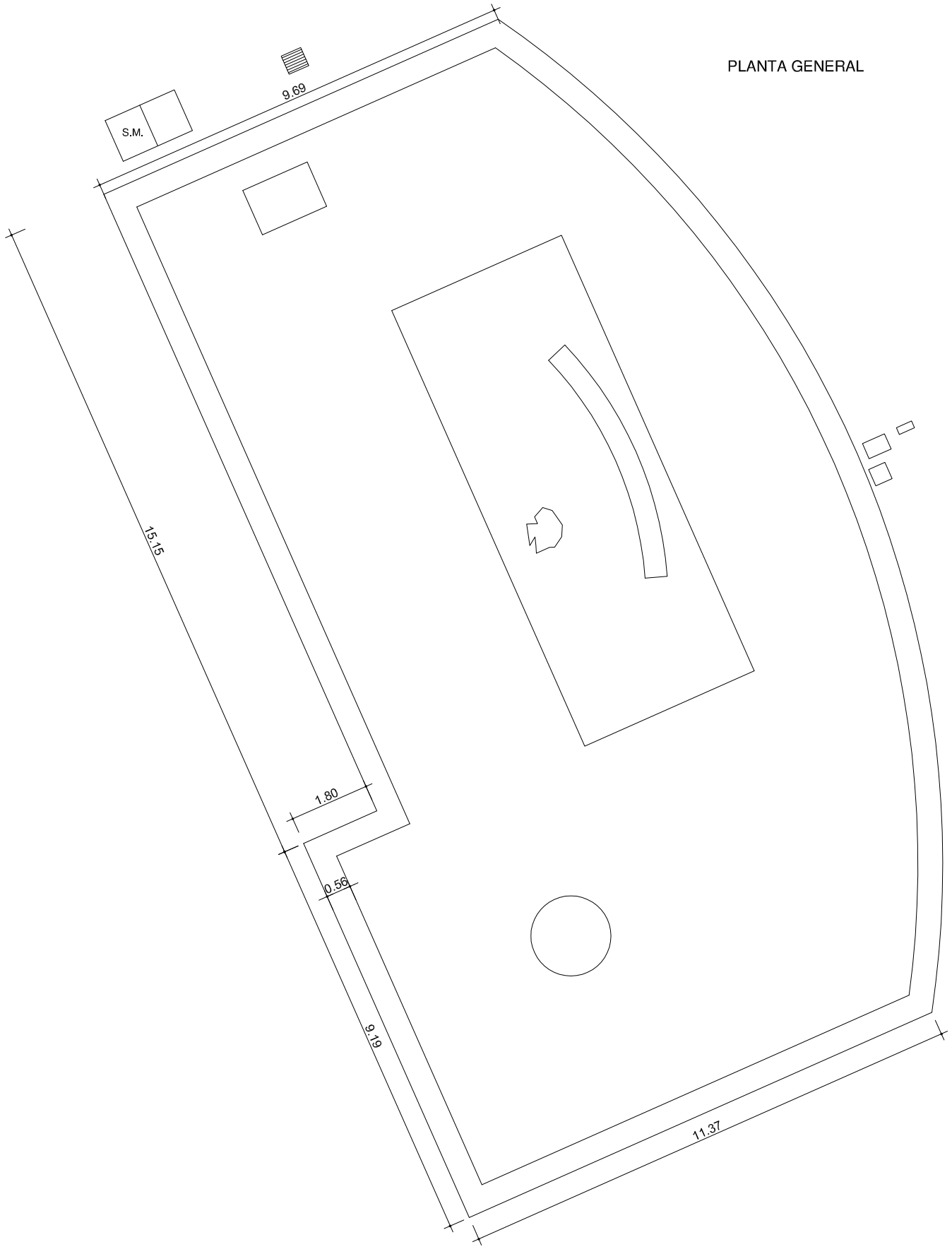

F.C.M.	FOSO COLECTOR MOTOR	A.A.A.	ARQUETA AGUA APORTE
A.D.	ARQUETA DESAGÜE	S.M.	SALA MAQUINA

Gerencia de Urbanismo

CONSERVACIÓN DE FUENTES ORNAMENTALES PÚBLICAS Y ALUMBRADO ARTÍSTICO

nombre FUENTE: GLORIETA DE LOS MARINEROS

código FUENTE: F-010

PLANO	HOJA	ESCALA	FECHA	REFERENCIA
PLANTA	01	1 :120	12/2015	F010.3

ALZADO

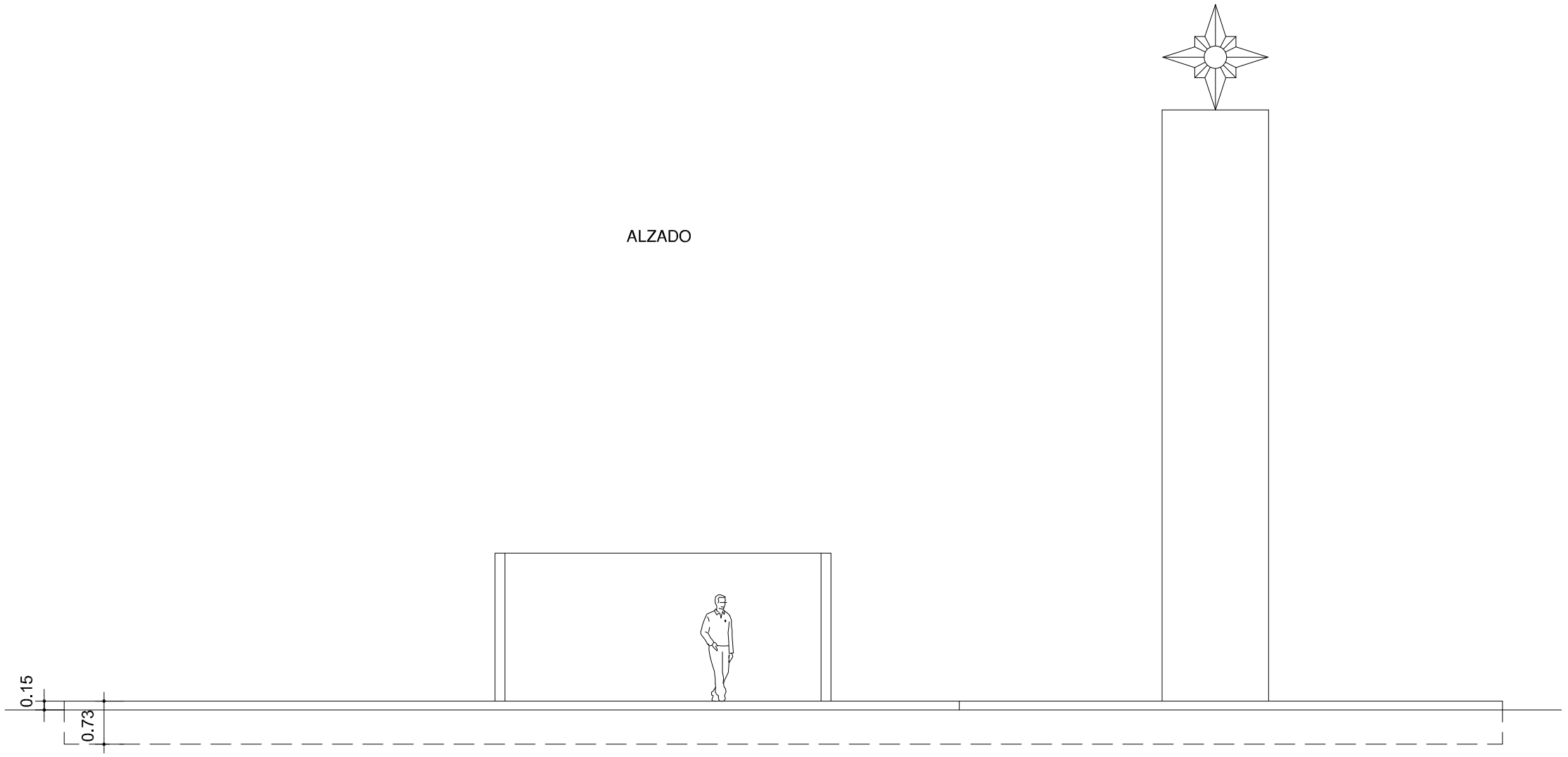

Gerencia de Urbanismo

CONSERVACIÓN DE FUENTES ORNAMENTALES PÚBLICAS Y ALUMBRADO ARTÍSTICO

nombre FUENTE: GLORIETA DE LOS MARINEROS

código FUENTE: F-010

PLANO	HOJA	ESCALA	FECHA	REFERENCIA
ALZADO	01	1 :90	12/2015	F010.4

PLANTA HIDRÁULICA

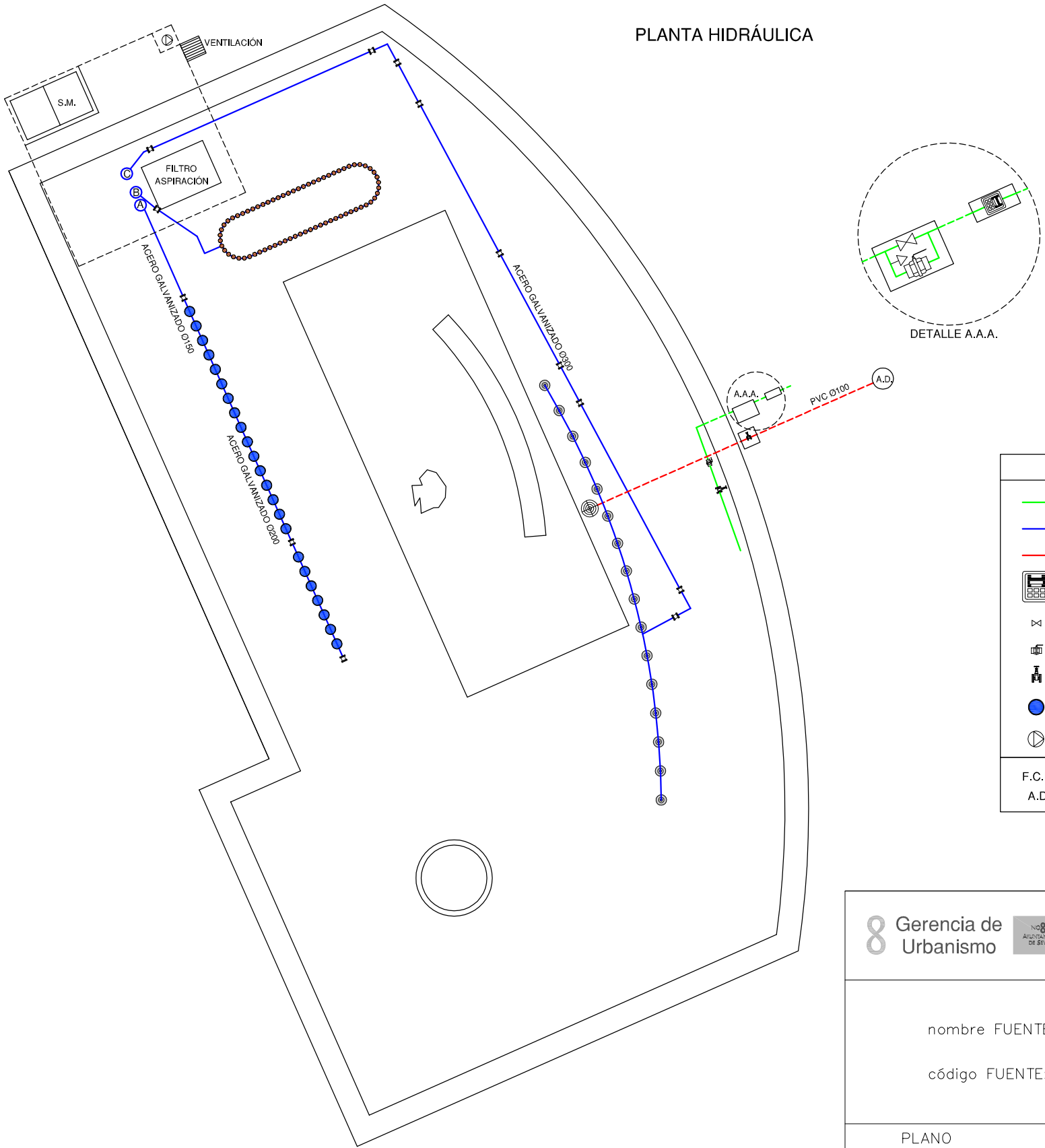

DETALLE A.A.A.

LEYENDA

- TUBERÍA DE APORTE
- TUBERÍA DE RECIRCULACIÓN
- TUBERÍA DE DESAGÜE
- CONTADOR
- ELECTROVALVULA
- LLAVE DE BOLA
- LLAVE COMPUERTA
- SURTIDOR PARABÓLICO
- BOMBA DE ACHIQUE
- SURTIDOR PULVERIZADOR
- SURTIDOR VERTICAL
- GRIFO
- LLAVE SELECTORA
- BRIDA UNIÓN
- VÁLVULA REGULADORA DE PRESIÓN
- MANOMETRO
- BOMBA RECIRCULACIÓN
- DEPÓSITO CL / PH

F.C.M. FOSO COLECTOR MOTOR
A.D. ARQUETA DESAGÜE
A.A.A. ARQUETA AGUA APORTE
S.M. SALA MAQUINA

Gerencia de Urbanismo

CONSERVACIÓN DE FUENTES ORNAMENTALES PÚBLICAS Y ALUMBRADO ARTÍSTICO

nombre FUENTE: GLORIETA DE LOS MARINEROS

código FUENTE: F-010

PLANO	HOJA	ESCALA	FECHA	REFERENCIA
HIDRÁULICO	01/02	1 :120	12/2015	F010.5

SECCIÓN A-A'

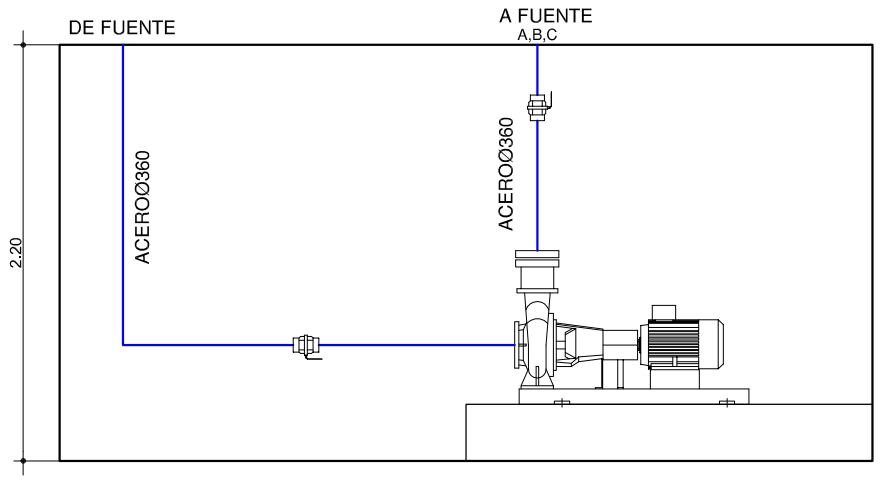

SECCIÓN B-B'

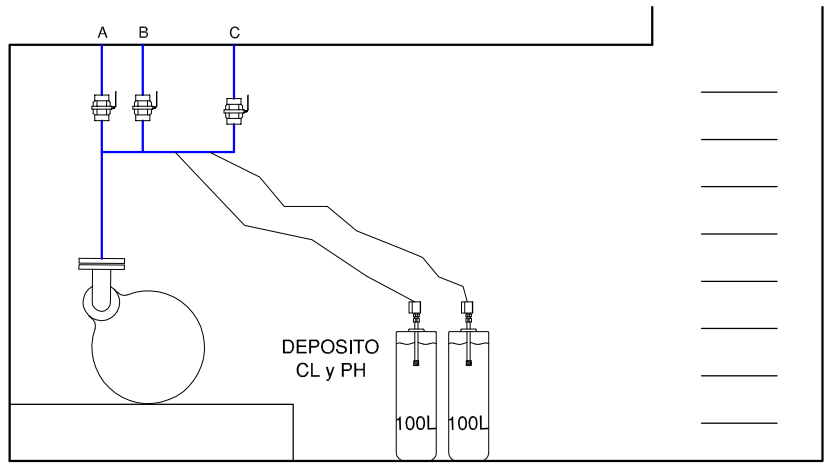

PLANTA SALA MAQUINAS

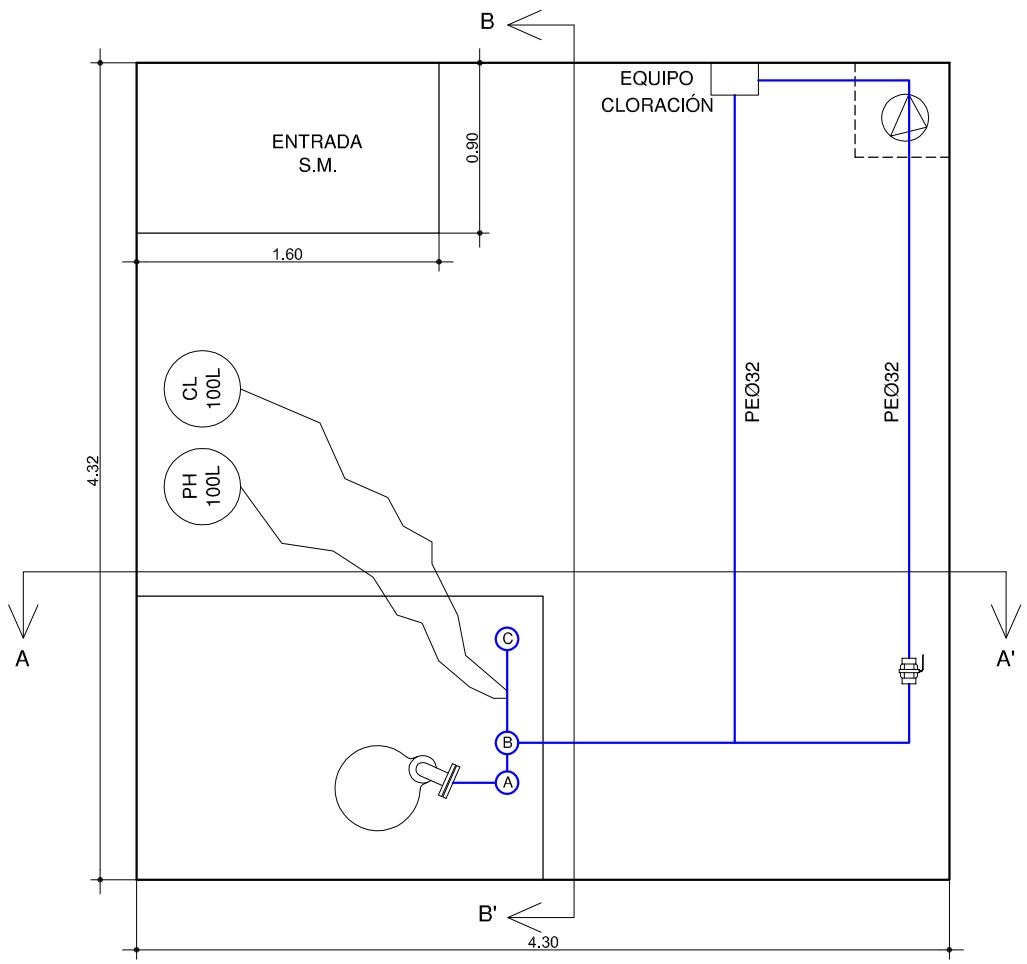

LEYENDA

- TUBERÍA DE APORTE
- TUBERÍA DE RECIRCULACIÓN
- TUBERÍA DE DESAGÜE
- CONTADOR
- ELECTROVALVULA
- LLAVE DE BOLA
- LLAVE COMPUERTA
- SURTIDOR PARABÓLICO
- BOMBA DE ACHIQUE
- SURTIDOR PULVERIZADOR
- SURTIDOR VERTICAL
- GRIFO
- LLAVE SELECTORA
- BRIDA UNIÓN
- VÁLVULA REGULADORA DE PRESIÓN
- MANOMETRO
- BOMBA RECIRCULACIÓN
- DEPÓSITO CL / PH
- BOMBA RECIRCULACIÓN

F.C.M. FOSO COLECTOR MOTOR
A.D. ARQUETA DESAGÜE
A.A.A. ARQUETA AGUA APORTE
S.M. SALA MAQUINA

Gerencia de Urbanismo

CONSERVACIÓN DE FUENTES ORNAMENTALES PÚBLICAS Y ALUMBRADO ARTÍSTICO

nombre FUENTE: GLORIETA DE LOS MARINEROS

código FUENTE: F-010

PLANO	HOJA	ESCALA	FECHA	REFERENCIA
HIDRÁULICO	02/02	1 :40	01/2016	F010.5

PLANTA ELÉCTRICA

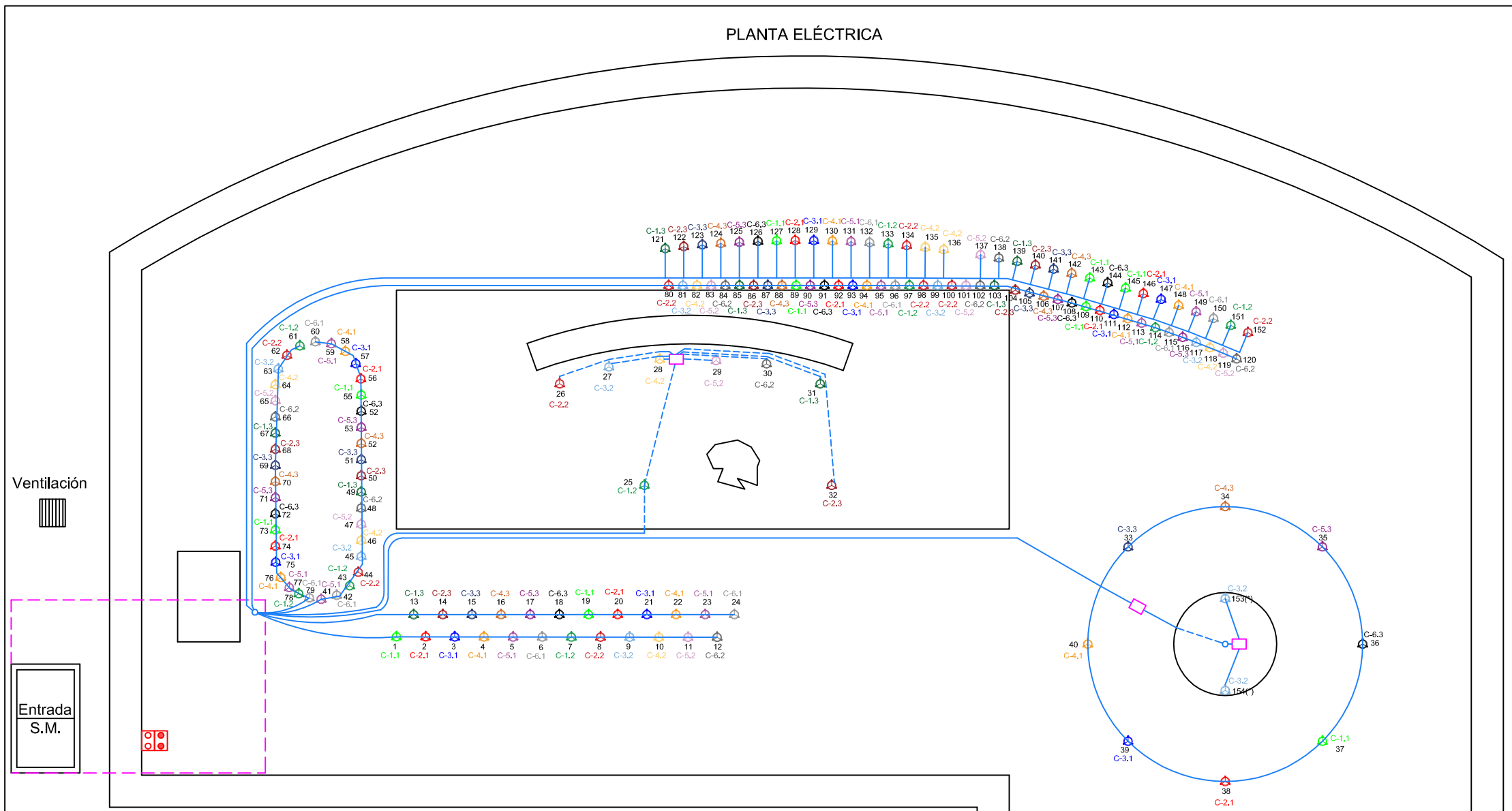

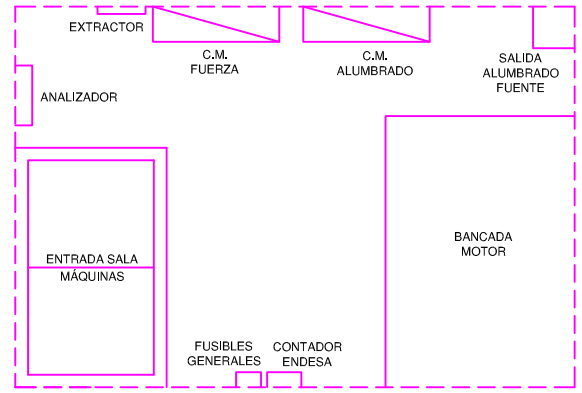

DETALLE SALA MÁQUINAS
ESCALA 1:60

LEYENDA	
	LED AR 111 15W - 12V
	SONDA NIVEL
	SONDA MOTOR
	AISLAMIENTO 0'6kV
	AISLAMIENTO 750 V
F.C.M.	FOSO COLECTOR MOTOR
A.D.	ARQUETA DESAGÜE
A.A.A.	ARQUETA AGUA APORTE
S.M.	SALA MAQUINA

LEYENDA CIRCUITOS:		
CIRCUITO 1.1	CIRCUITO 1.2	CIRCUITO 1.3
CIRCUITO 2.1	CIRCUITO 2.2	CIRCUITO 2.3
CIRCUITO 3.1	CIRCUITO 3.2	CIRCUITO 3.3
CIRCUITO 4.1	CIRCUITO 4.2	CIRCUITO 4.3
CIRCUITO 5.1	CIRCUITO 5.2	CIRCUITO 5.3
CIRCUITO 6.1	CIRCUITO 6.2	CIRCUITO 6.3

NOTA:

Cada proyector esta alimentado por un cable de aislamiento 0'6kV y sección 2x2,5 mm2, exceptuando los marcados (*) que estarían alimentados por una sección de 3x2,5 mm2.

ORIENTACIÓN:

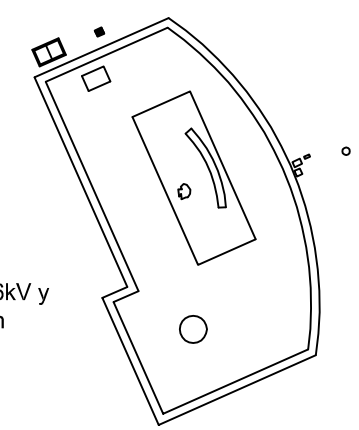

Gerencia de Urbanismo

CONSERVACIÓN DE FUENTES ORNAMENTALES PÚBLICAS Y ALUMBRADO ARTÍSTICO

nombre FUENTE: GLORIETA DE LOS MARINEROS

código FUENTE: F-010

PLANO	HOJA	ESCALA	FECHA	REFERENCIA
ELÉCTRICO	01	1 : 90	04/2017	F010.6

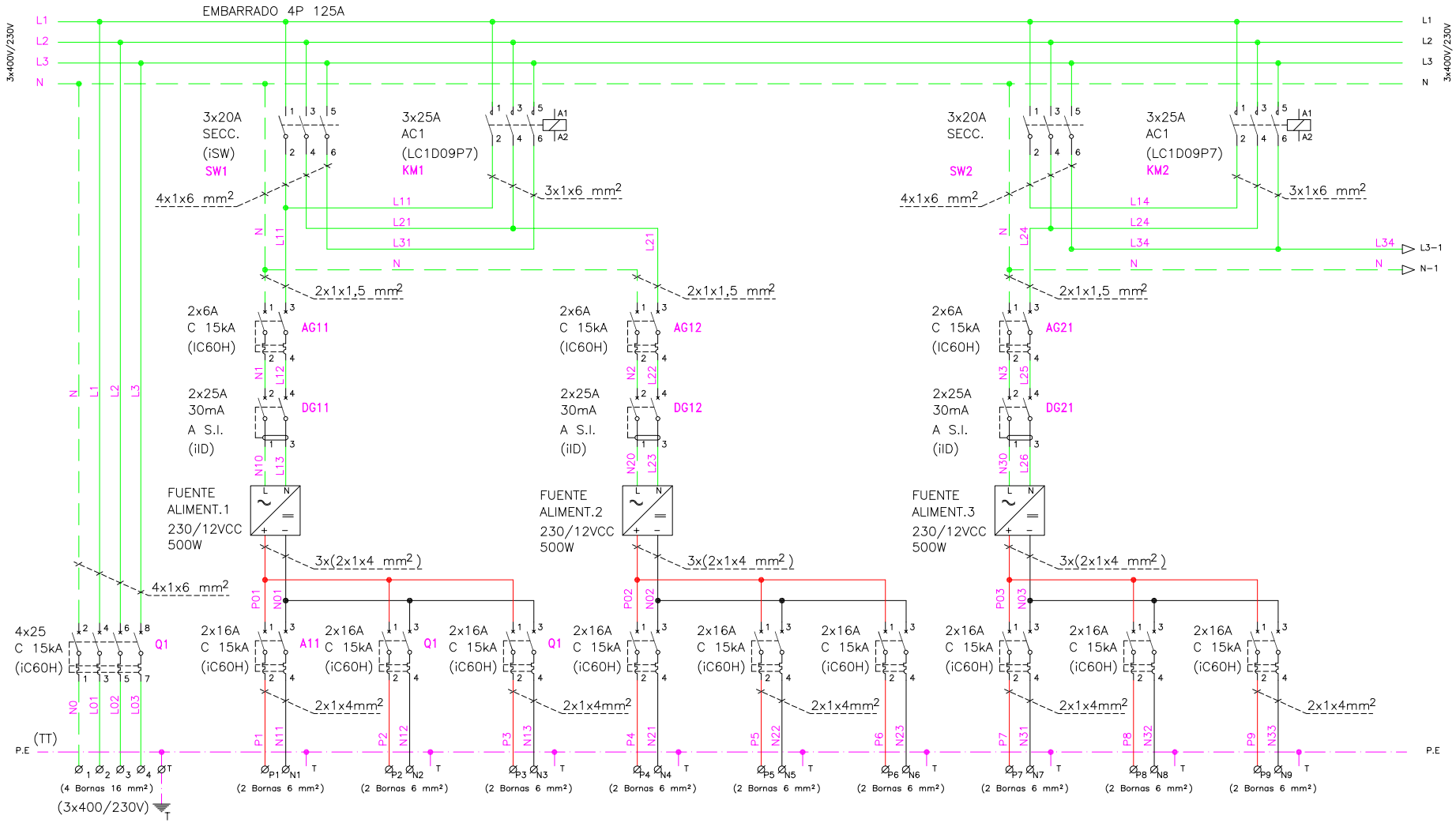

4(1x6) mm2 ACOMETIDA DE C.M FUERZA	2x1,5 mm2 135 W CIRCUITO ALDO. 1.1	2x1,5 mm2 135 W CIRCUITO ALDO. 1.2	2x1,5 mm2 120 W CIRCUITO ALDO. 1.3	2x1,5 mm2 135 W CIRCUITO ALDO. 2.1	2x1,5 mm2 135 W CIRCUITO ALDO. 2.2	2x1,5 mm2 120 W CIRCUITO ALDO. 2.3	2x1,5 mm2 135 W CIRCUITO ALDO. 3.1	2x4 mm2 135 W CIRCUITO ALDO. 3.2	2x1,5 mm2 135 W CIRCUITO ALDO. 3.3
	−1 0 1 2	3 4 5 6	7 8 9 10	11 12 13 14	15 16 17 18	19 20 21	22 23 24	25 26 27	28 29 30 31 32

Gerencia de Urbanismo

CONSERVACIÓN DE FUENTES ORNAMENTALES PÚBLICAS Y ALUMBRADO ARTÍSTICO

nombre FUENTE: GLORIETA DE LOS MARINEROS

código FUENTE: F-010

PLANO	HOJA	ESCALA	FECHA	REFERENCIA
EU - ALUMBRADO	01/03	S/D	09/2016	F010.7

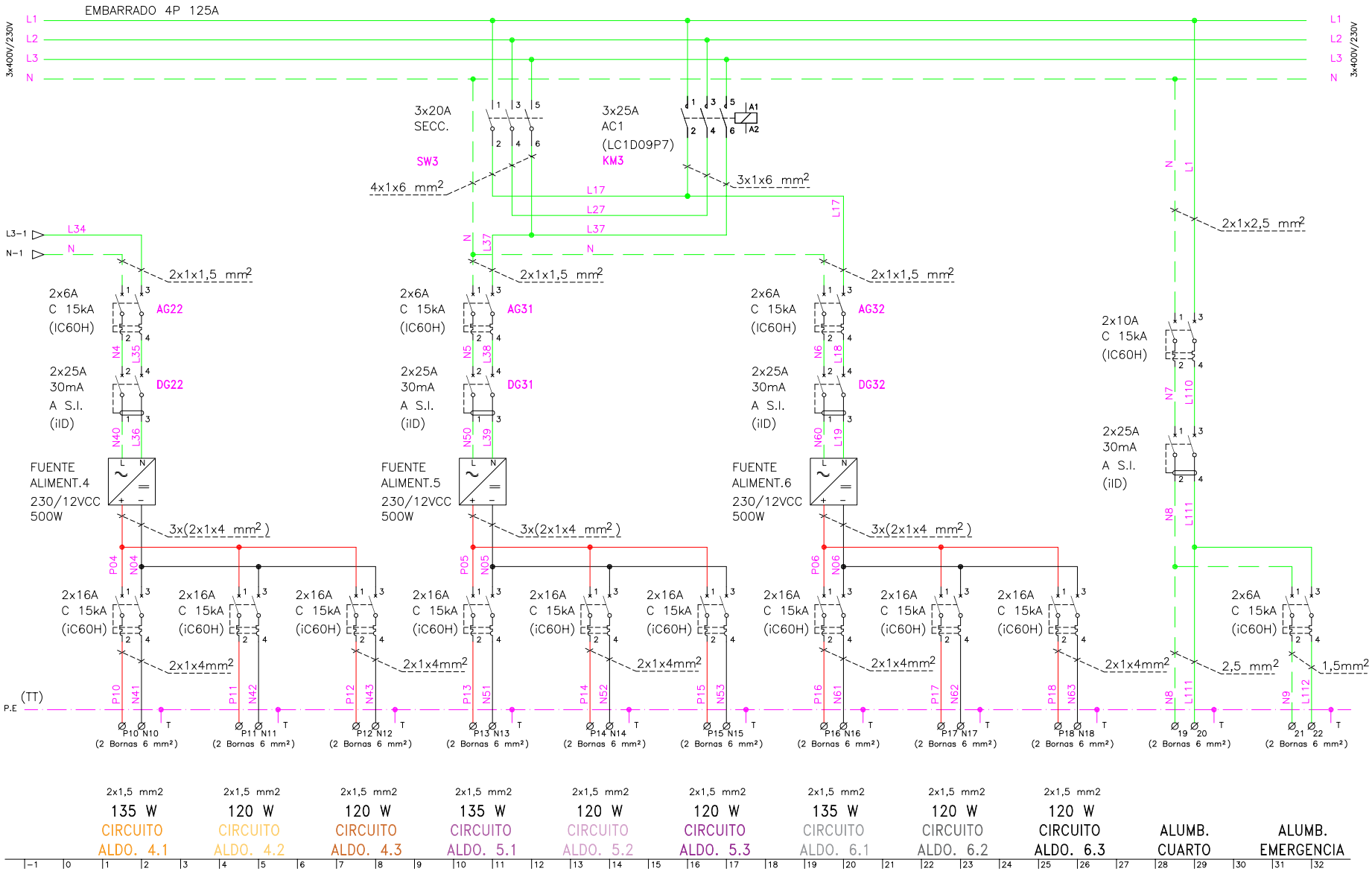

Gerencia de Urbanismo

CONSERVACIÓN DE FUENTES ORNAMENTALES PÚBLICAS Y ALUMBRADO ARTÍSTICO

nombre FUENTE: GLORIETA DE LOS MARINEROS

código FUENTE: F-010

PLANO	HOJA	ESCALA	FECHA	REFERENCIA
EU - ALUMBRADO	02/03	S/D	09/2016	F010.7

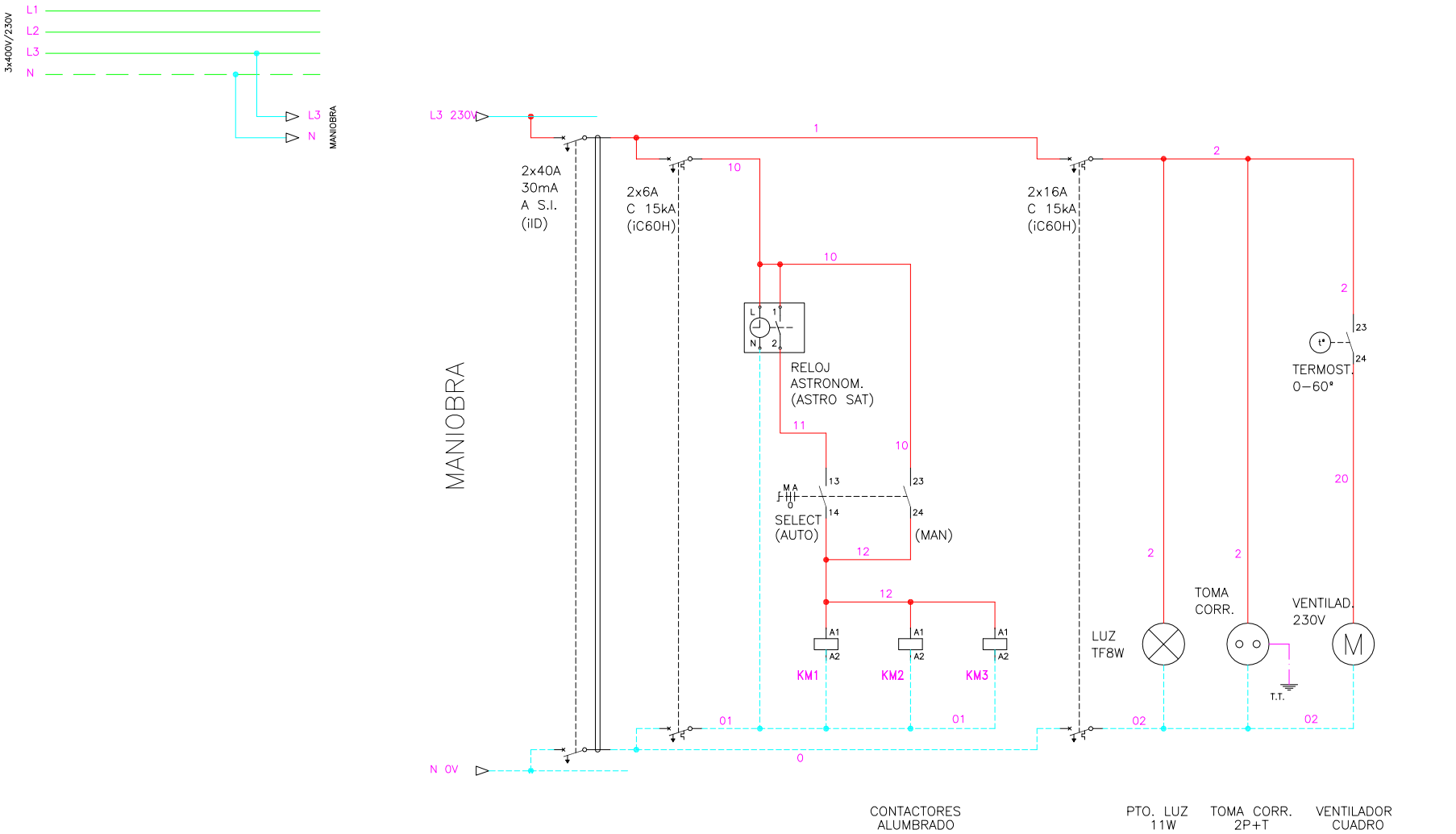

NOTA: EL CABLEADO DE MANDO SE REALIZA CON CABLE DE 1,5 mm^2

Gerencia de Urbanismo

CONSERVACIÓN DE FUENTES ORNAMENTALES PÚBLICAS Y ALUMBRADO ARTÍSTICO

nombre FUENTE: GLORIETA DE LOS MARINEROS

código FUENTE: F-010

PLANO	HOJA	ESCALA	FECHA	REFERENCIA
EU - ALUMBRADO	03/03	S/D	09/2016	F010.7

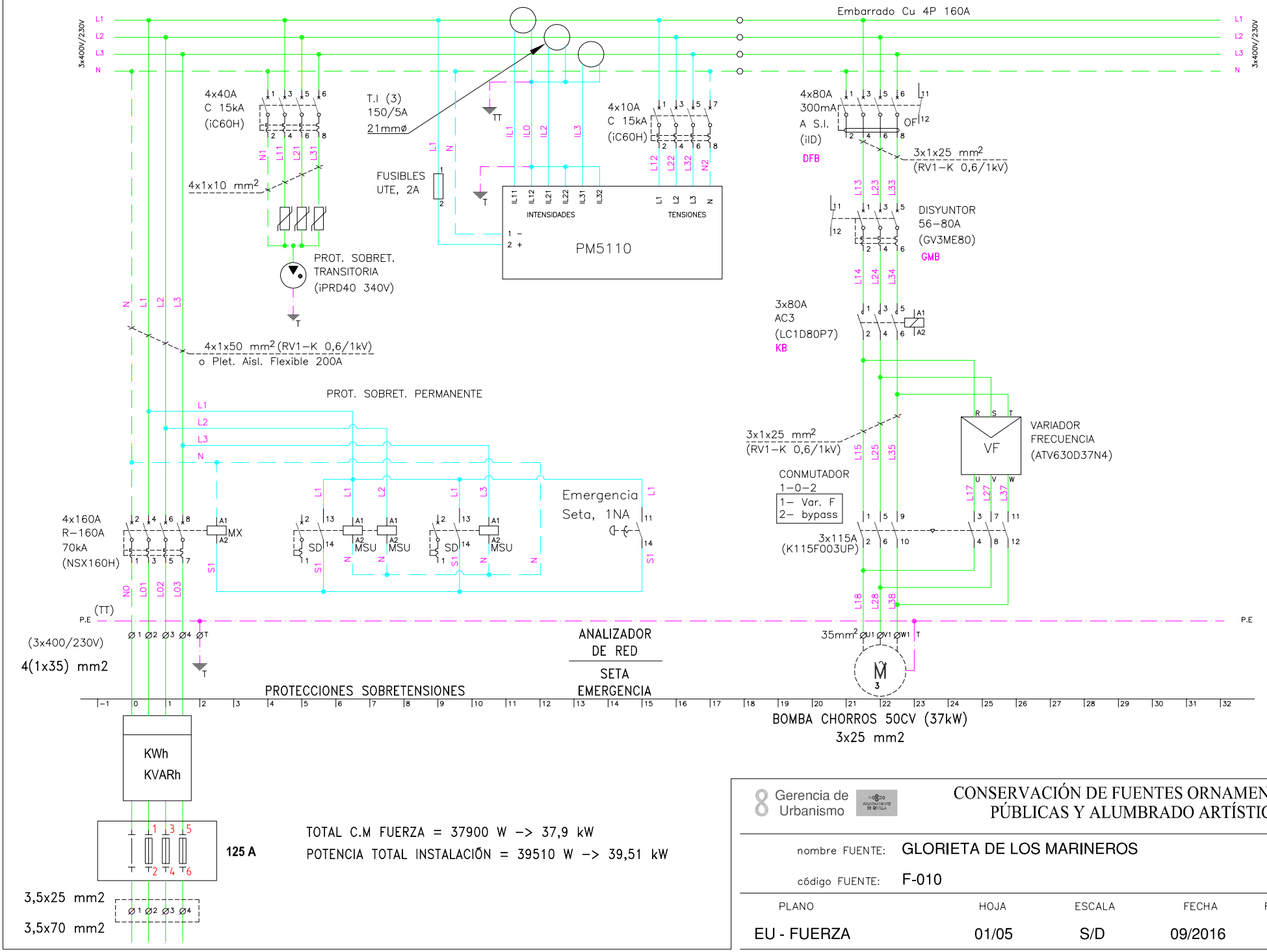

TOTAL C.M FUERZA = 37900 W -> 37,9 kW

POTENCIA TOTAL INSTALACIÓN = 39510 W -> 39,51 kW

Gerencia de Urbanismo

CONSERVACIÓN DE FUENTES ORNAMENTALES PÚBLICAS Y ALUMBRADO ARTÍSTICO

nombre FUENTE: GLORIETA DE LOS MARINEROS

código FUENTE: F-010

PLANO	HOJA	ESCALA	FECHA	REFERENCIA
EU - FUERZA	01/05	S/D	09/2016	F010.7

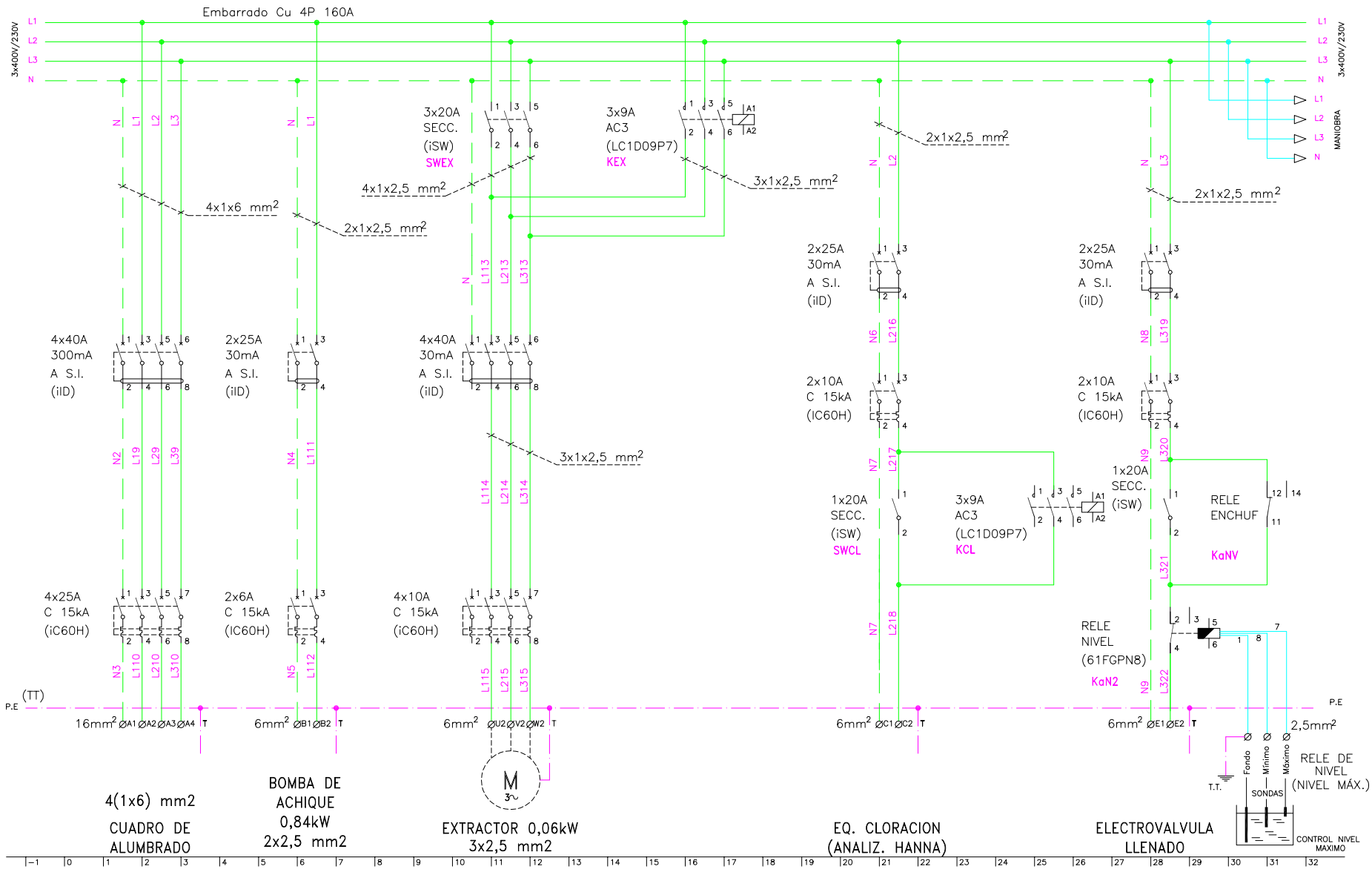

Gerencia de Urbanismo

CONSERVACIÓN DE FUENTES ORNAMENTALES PÚBLICAS Y ALUMBRADO ARTÍSTICO

nombre FUENTE: GLORIETA DE LOS MARINEROS

código FUENTE: F-010

PLANO	HOJA	ESCALA	FECHA	REFERENCIA
EU - FUERZA	02/05	S/D	09/2016	F010.7

NOTA: EL CABLEADO DE MANDO SE REALIZA CON CABLE DE 1,5 mm²

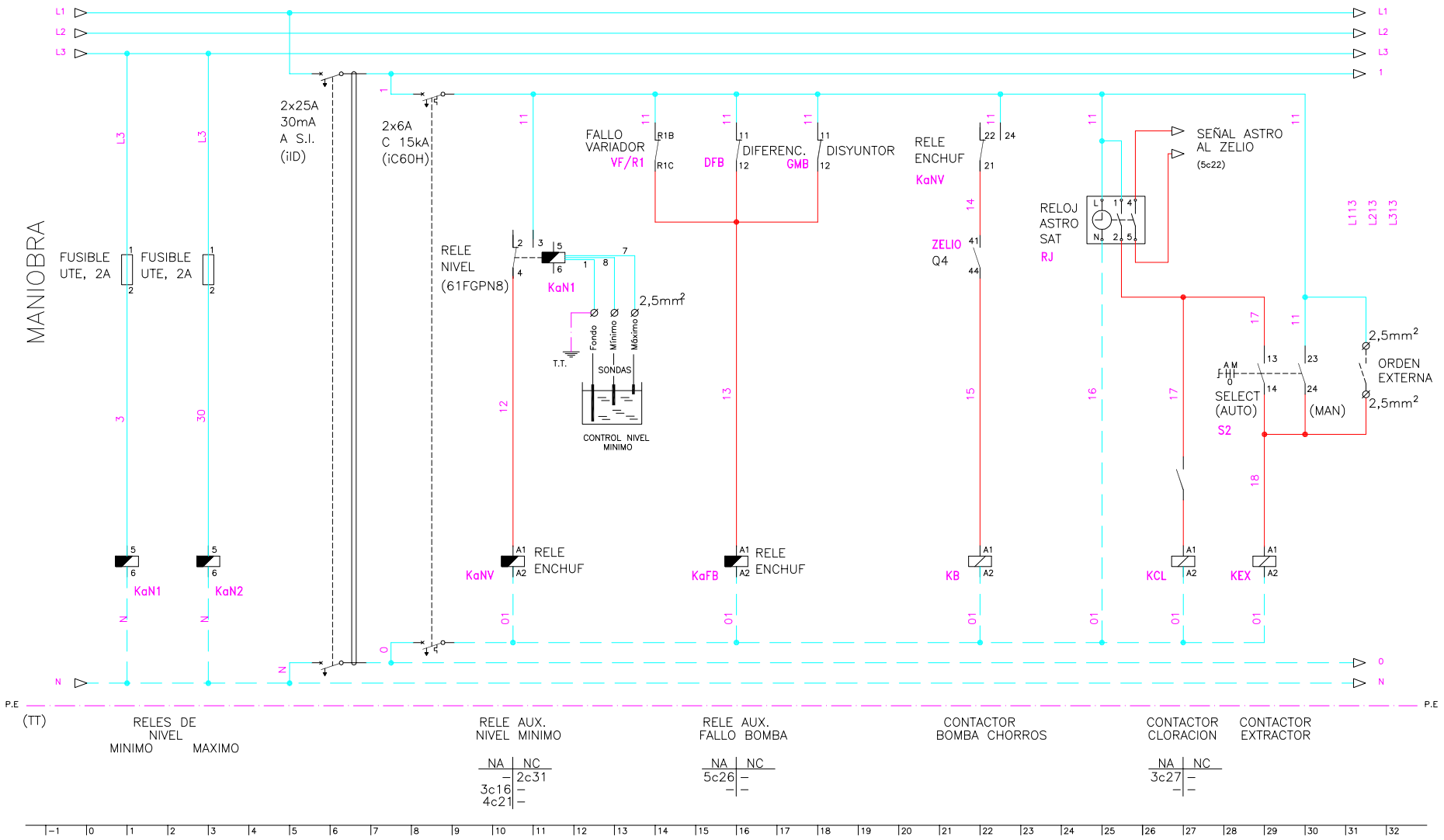

Gerencia de Urbanismo

CONSERVACIÓN DE FUENTES ORNAMENTALES PÚBLICAS Y ALUMBRADO ARTÍSTICO

nombre FUENTE: GLORIETA DE LOS MARINEROS

código FUENTE: F-010

PLANO	HOJA	ESCALA	FECHA	REFERENCIA
EU - FUERZA	03/05	S/D	09/2016	F010.7

NOTA: EL CABLEADO DE MANDO SE REALIZA CON CABLE DE 1,5 mm^2

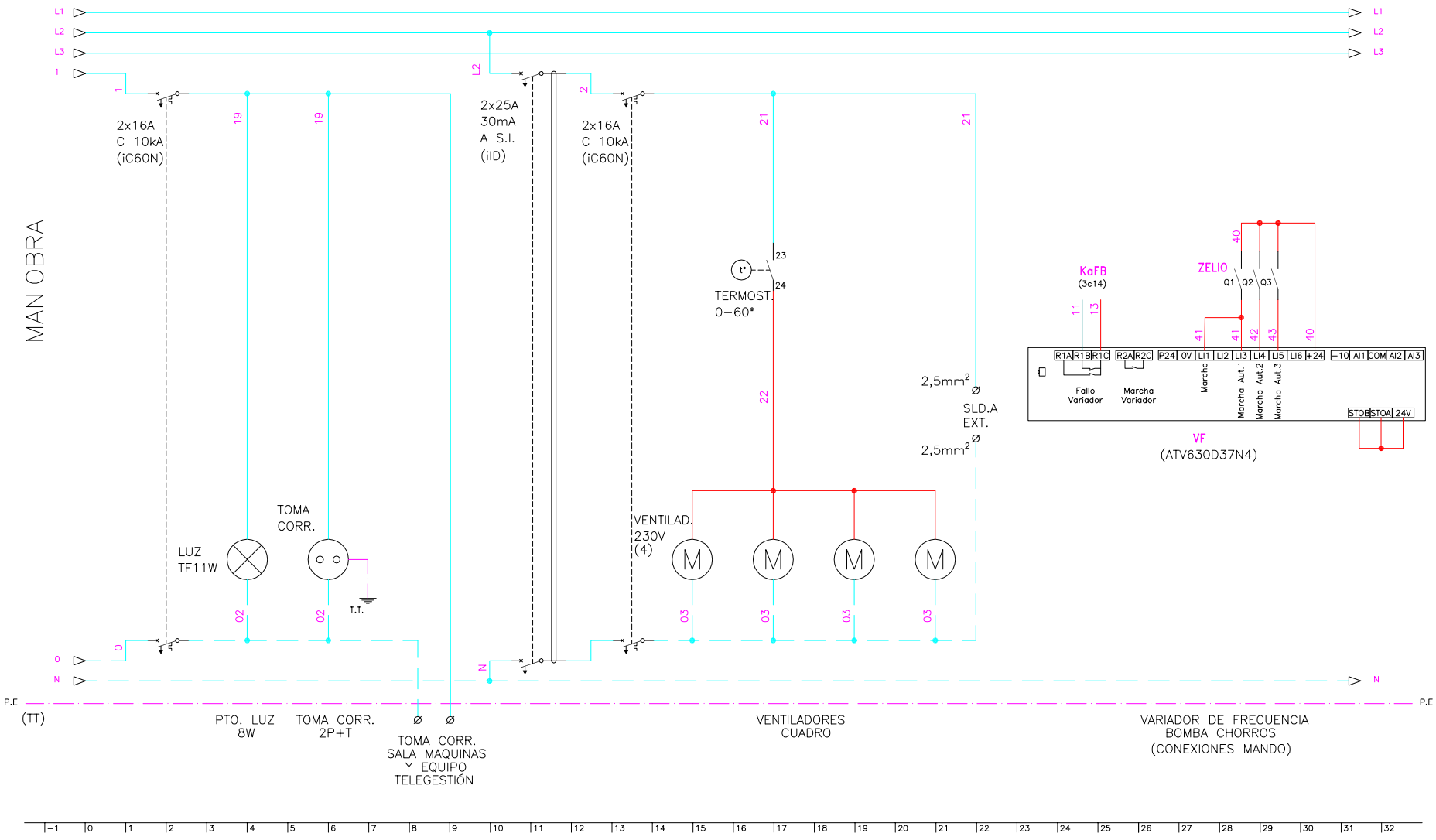

Gerencia de Urbanismo

CONSERVACIÓN DE FUENTES ORNAMENTALES PÚBLICAS Y ALUMBRADO ARTÍSTICO

nombre FUENTE: GLORIETA DE LOS MARINEROS

código FUENTE: F-010

PLANO	HOJA	ESCALA	FECHA	REFERENCIA
EU - FUERZA	04/05	S/D	09/2016	F010.7

NOTA: EL CABLEADO DE MANDO SE REALIZA CON CABLE DE 1,5 mm²

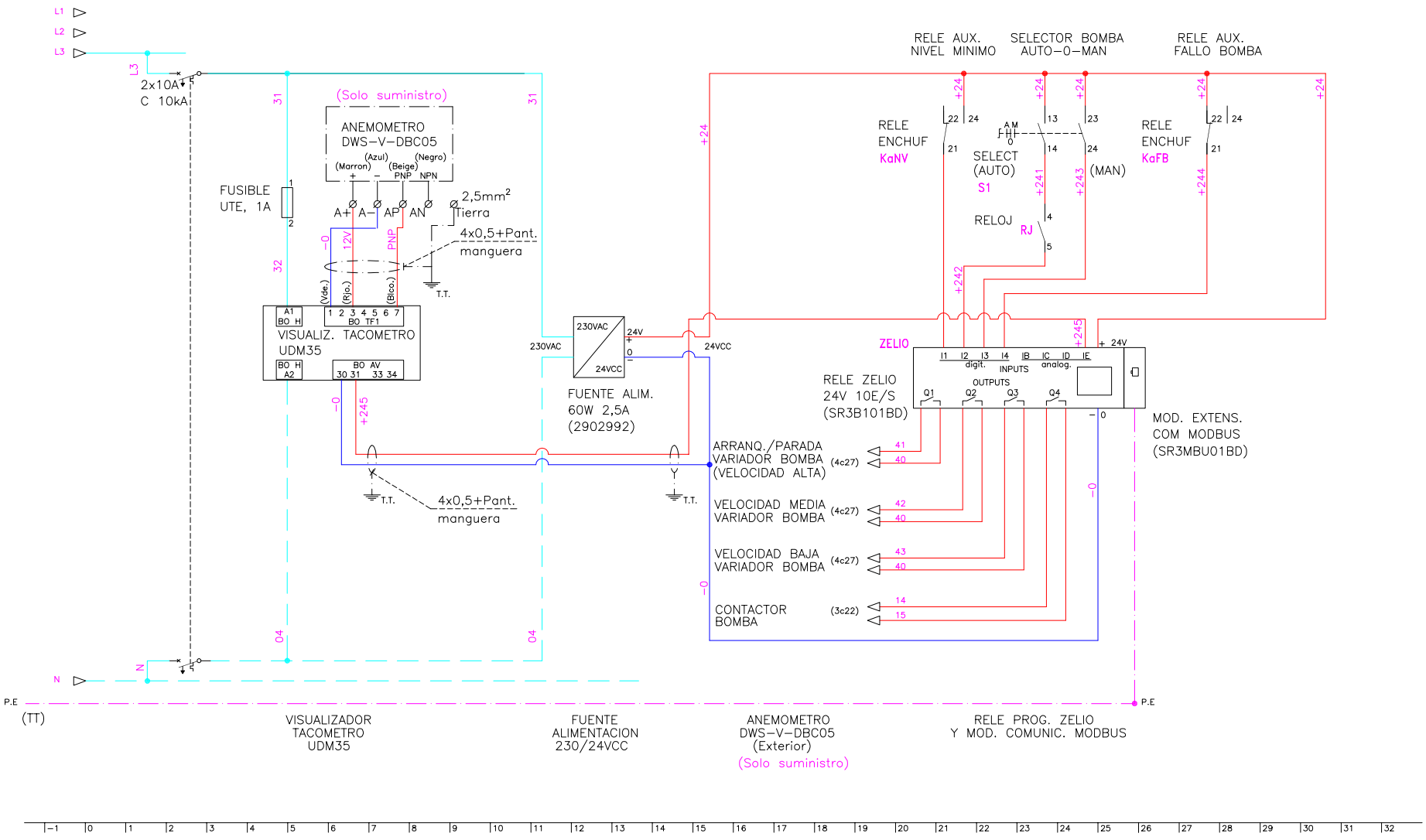

Gerencia de Urbanismo

CONSERVACIÓN DE FUENTES ORNAMENTALES PÚBLICAS Y ALUMBRADO ARTÍSTICO

nombre FUENTE: GLORIETA DE LOS MARINEROS

código FUENTE: F-010

PLANO	HOJA	ESCALA	FECHA	REFERENCIA
EU - FUERZA	05/05	S/D	09/2016	F010.7

FICHA COMPONENTES FUENTE

Fuente	F010 GLORIETA DE LOS MARINEROS

Alumbrado	Tipo	Potencia	Tensión	Cantidad
Lámpara	LED 15 W AR111	15 W	12 Vcc	154
Proyector	SR LAKE F5200007			154

Motores	Parab-Vertic-Pulver	Bomba achique	Extractor de aire
Marca/Modelo	MEBSA / MG 225S-4	Espa/Drainex 100MA	S&P/HCBT/4-250/H
Tipo	Horizontal	Sumergible	Helicoidal mural
Potencia	50 CV/37 KW	1,2 CV/0,84 KW	0,08 CV/0,06 KW
Tensión	III-380/660 V	I-230 V	III-400 V
Intensidad	67,0/38,8 A	3,77 A	0,2 A
Arranque	Variador	Directo	Directo
Veloc x anemo			
Compens cosφ		Cond individual	
Caudal		25÷250 l/m	800 m³/h
Altura		7÷2 mca	
Cantidad	1	1	1

	Marca/Modelo	Fecha instalación	Depositos quimicos	Volumen
Sist cloración	Hanna/PCA-320	jul-13	en sala maquinas	100 L

Surtidores	Marca / Modelo	Diámetro/conexión	Cantidad	Material
Verticales	s/marca	Ø 34 mm - DN40	16	
Parabolicos	s/marca	Ø 16 mm - DN32	24	
Pulveriz normal	s/marca	Ø 8 mm - 1½" H	70	

Control nivel	Sondas nivel	☑
	Válvula flotador	☐
	Sin control	☐
	Sonda motor	☑

Contador de agua	Marca	ELSTER	Volumen agua vaso	
	Número	82518521	120 m³	
	Calibre	1"		

	Material	Cantidad	Volumen	Fecha renovacion
Filtro aspiración	acero galvanizado	1		
Filtro de arena				

Observaciones:

GERENCIA DE URBANISMO (AYUNTAMIENTO DE SEVILLA)

CONSERVACIÓN DE FUENTES Y MONUMENTOS	GMU	PARTE DE INSPECCIÓN CENTRO DE MANDO Y PROTECCIÓN DE FUERZA	FECHA	HOJA
			05/04/17	1 DE 2

IDENTIFICACIÓN

SITUACIÓN REAL C.M.: GLORIETA DE LOS MARINEROS — COORD.X: 235123.22 — COORD. Y: 4140747.63

CENTRO DE MANDO Nº: F010 — **SUMINISTRO Nº:**

PLACA DE IDENTIFICACIÓN: F010/85 — **TENSIÓN DE SUMINISTRO CONTRATO:** 400-230 V

POTENCIA INSTALADA: 37.9 kW — **POTENCIA CONTRATADA:**

TOMA DE VALORES

CONTADOR DE ACTIVA Nº 8095225232 — **LECTURA:** 197057 / 397614 kWh

CONTADOR DE REACTIVA Nº — **LECTURA:** 103275 kVARh

	HORA	R-S	S-T	R-T	R-N	S-N	T-N
TENSIÓN DIURNA EN VACÍO (V):	10:00	414	417	413	237	240	239
TENSIÓN NOCTURNA EN CARGA 100% (V):	10:05	407	410	408	236	237	238

	HORA	R	S	T	N
INTENSIDAD LINEA GENERAL EN CARGA 100% (A):	10:15	40.5	54.2	38.9	2

	HORA	R	S	T	GENERAL
FACTOR DE POTENCIA:	10:55	0.76	0.85	0.73	0.78

CORRIENTE DE FUGA GENERAL(mA):	R	S	T	N
	31.9	35.4	32.5	1.5

CIRCUITOS DE SALIDA	INTENSIDAD POR FASE				PROTECCIONES	CONDUCTORES	AISLAMIENTO MΩ				FACTOR DE POTENCIA				TIPO DE ARRANQUE
NUMERO Y DESIGNACIÓN	R	S	T	N	TIPO/CALIBRE	SECCIÓN mm²	R	S	T	N	R	S	T	MEDIA	
BOMBA CHORROS	57.1	56.3	55.2		4x80 A 300mA	3x25	42	48.8	52.2		0.64	0.57	0.95	0.68	VARIADOR
BOMBA ACHIQUE	2.7			2.8	2x6 A	2x2.5	580			680	0.93		0.89	0.92	DIRECTO
EXTRACTOR	0.1	0.2	0.2		4x10 A	3x2.5	460	466	480		0.31	0.44	0.8	0.66	DIRECTO

CARACTERÍSTICAS DEL C.M.

CAJA ACOMETIDA: TIPO: CAHORS — FUSIBLES: 125 A — **DERIVACIÓN INDIVIDUAL:** TIPO: 0.6 / 1kV — SECCIÓN: 4 (1x35) mm2

ARMARIO: TIPO: METALICO PINAZO — SISTEMA DE FIJACIÓN: PARED-SUELO — DIMENSIONES: 200x100x30 cm

EQ. MED. DIRECTA: SI — **EQ. MED. INDIRECTA: Rel. de transformación;**

PROTECCIÓN GENERAL: TIPO: TERMICO — **MARCA:** SCHNEIDER — CALIBRE: 4x160 A 70 K

TOMA DE CORRIENTE: SI — **PUNTO DE LUZ:** SI — **INT. TOMA CORR. Y PL:**

RELOJ: MARCA Y MODELO: ORBIS ASTRO SAT — Nº SERIE: — VERSIÓN: SAT-EVO-20

CONMUTADORES MANIOBRA: INT. NOMIN:

PROTECCION CIR. MANIOBRA: DIFERENCIAL: 2x25 A 30mA — TÉRMICO: 2x6 A 15 K

CONMUTADORES FUERZA: TIPO: INTERRUPTOR SECCIONADRO / ROTATIVO — Nº: 2 / 1 — INT. NOMINAL: 20 / 115 A — MARCA: SCHNEIDER

CONTACTORES ARRANQUE DIRECTO: TIPO: LC1D09 — Nº: 1 — INT. NOMINAL: 9 A — MARCA: SCHNEIDER — PROTECCIÓN TERMICA REARMABLE:

CONTACTORES ARRANCADOR E-Δ: TIPO: — Nº: — INT. NOMINAL: — MARCA: — PROTECCIÓN TERMICA REARMABLE:

CONTACTORES VARIADOR FRECUENCIA: TIPO: LC1D80 — Nº: 1 — INT. NOMINAL: 80 A — MARCA: SCHNEIDER — PROTECCIÓN TERMICA : 56 - 80 A

CONTACTORES BATERIA CONDENSADORES: TIPO: — Nº: — INT. NOMINAL: — MARCA: — PROTECCIÓN TERMICA REARMABLE:

INT. DIFERENCIALES: Nº 3 / 1 / 1 / 1 — POLO: 2 / 4 / 4 / 4 — SENSIBIL.: 30 / 300 / 300 / 300mA — INT. NOMINAL: 25 / 80 / 40 / 40 A — MARCA: SCHNEIDER

SISTEMA DE TELEGESTIÓN: TIPO: ADEVICE — MARCA ROUTER: ADEVICE — Nº TARJETA: — PIN:

ANALIZADOR DE RED: MARCA: SCHNEIDER — MODELO: PM5110 — **VOLTÍMETRO/AMPERÍMETRO:**

PROTECCIÓN CONTRA SOBRETENSIONES: MARCA: SCHNEIDER — TIPO: IPRD 40

VARIADORES DE FRECUENCIA: MARCA: SCHNEIDER — TIPO: ATV630D37N4 — POTENCIA: 37 KW

ANEMÓMETRO: MARCA: CARLO GAVAZZI — TIPO: DW5 - V - DBC05

TOMA DE TIERRA: SECCIÓN: 35 mm2 — RESISTENCIA: 5 Ω — LATIGUILLOS PUERTAS:

BATERIA CONDENSADORES: Nº — INT. NOMINAL: — MARCA: — PROTECCION: — POTENCIA:

GENERAL

REVISIÓN ELÉCTRICA: CABLEADOS: — BORNAS Y CONEXIONES: — CONTACTORES: CORRECTO

LIMPIEZA GENERAL: EXTERIOR ARMARIO: — INTERIOR: — ELEMENTOS EXTRAÑOS: — CABLEADO:

CONTACTORES: — OTROS COMPONENTES: — PRODUCTO LIMPIADOR: — AIRE COMPRIMIDO: — HIDRÓFUGO:

ENGRASE: CANDADOS: — BISAGRAS: — CONTACTORES: — OTROS:

REPASO CHAPA Y PINTURA: ABOLLADURAS: — ÓXIDO: — AJUSTES DE PUERTAS: — PINTURA:

ESTANQUEIDAD: ORIFICIOS DE TUBOS ENTRADA Y SALIDA: — OTRAS ABERTURAS EN LA CHAPA:

O.C.A.: FAVORABLE: SI — CONDICIONADA: — DENEGADA: — PRÓXIMA REVISIÓN: 06/03/22 — GRUPO:

OBSERVACIONES

GERENCIA DE URBANISMO (AYUNTAMIENTO DE SEVILLA)

CONSERVACIÓN DE FUENTES Y MONUMENTOS	GMU	PARTE DE INSPECCIÓN CENTRO DE MANDO Y PROTECCIÓN DE ALUMBRADO	FECHA	HOJA
			05/04/17	2 DE 2

IDENTIFICACIÓN

SITUACIÓN REAL C.M.: GLORIETA DE LOS MARINEROS COORD.X: 235123.22 COORD. Y: 4140747.63

CENTRO DE MANDO Nº: F010 **SUMINISTRO Nº:**

PLACA DE IDENTIFICACIÓN: F010/85 **TENSIÓN DE SUMINISTRO CONTRATO:** 400-230 V

POTENCIA INSTALADA: 2310 W **POTENCIA CONTRATADA:**

TOMA DE VALORES

CONTADOR DE ACTIVA Nº **LECTURA:** kWh

CONTADOR DE REACTIVA Nº **LECTURA:** kVARh

	HORA	R-S	S-T	R-T	R-N	S-N	T-N
TENSIÓN DIURNA EN VACÍO (V):	12:50	417	417	419	240	239	241
TENSIÓN NOCTURNA EN CARGA 100% (V):	12:50	416	416	419	240	239	241

	HORA	R	S	T	N
INTENSIDAD LINEA GENERAL EN CARGA 100% (A):	13:00	4.6	2.1	3.9	1.4

	HORA	R	S	T	GENERAL
FACTOR DE POTENCIA:	13:10	0.99	0.99	0.97	0.99

CORRIENTE DE FUGA GENERAL(mA):	R	S	T	N
	4.5	2.1	3.5	1.1

CIRCUITOS DE SALIDA	INTENSIDAD POR FASE(A)				PROTECCIONES	CONDUCTORES	AISLAMIENTO (MΩ)				FACTOR DE POTENCIA				TIPO DE ARRANQUE
NUMERO Y DESIGNACIÓN	+	S	-	N	TIPO/CALIBRE	SECCIÓN (mm²)	+	S	-	N	R	S	T	MEDIA	
F 1.1	12.58		12.26		2x16 A 15 K	2x1.5	202		265						
F 1.2	12.5		12.23		2x16 A 15 K	2x1.5	363		401						
F 1.3	9.71		9.57		2x16 A 15 K	2x1.5	21.3		21.3						
F 2.1	12.65		12.35		2x16 A 15 K	2x1.5	1		1						
F 2.2	12.67		12.38		2x16 A 15 K	2x1.5	258		272						
F 2.3	11.26		11.01		2x16 A 15 K	2x1.5	425		431						
F 3.1	12.57		12.34		2x16 A 15 K	2x1.5	368		349						
F 3.2	12.78		12.59		2x16 A 15 K	2x4	346		368						
F 3.3	12.58		12.37		2x16 A 15 K	2x1.5	∞		∞						
F 4.1	12.24		12.03		2x16 A 15 K	2x1.5	340		320						
F 4.2	10.94		10.7		2x16 A 15 K	2x1.5	183		188						
F 4.3	11.05		10.81		2x16 A 15 K	2x1.5	2.8		2.8						
F 5.1	12.22		12.06		2x16 A 15 K	2x1.5	25		26						
F 5.2	11.06		10.75		2x16 A 15 K	2x1.5	226		229						
F 5.3	9.84		9.71		2x16 A 15 K	2x1.5	3.5		3.5						
F 6.1	12.29		12.04		2x16 A 15 K	2x1.5	256		263						
F 6.2	11.02		10.73		2x16 A 15 K	2x1.5	225		220						
F 6.3	11.03		10.86		2x16 A 15 K	2x1.5	263		266						

CARACTERÍSTICAS DEL C.M.

CAJA ACOMETIDA: TIPO: FUSIBLES: **DERIVACIÓN INDIVIDUAL:** TIPO: 0.6 / 1kV SECCIÓN: 4 (1x6) mm2

ARMARIO: TIPO: METALICO PINAZO SISTEMA DE FIJACIÓN: PARED-SUELO DIMENSIONES: 200x50x30 cm

EQ. MED. DIRECTA:

PROTECCIÓN GENERAL: TIPO: TERMICO MARCA: SCHNEIDER CALIBRE: 4X25 A 15 K

TOMA DE CORRIENTE: SI **PUNTO DE LUZ:** SI **INT. TOMA CORR. Y PL:**

RELOJ: MARCA Y MODELO: ORBIS ASTRO SAT Nº SERIE: VERSIÓN: SAT - EVO - 20

CONMUTADORES MANIOBRA: INT. NOMIN: 20 A

PROTECCION CIR. MANIOBRA: DIFERENCIAL: 2x40 A 30mA TÉRMICO: 2x6 A 15 K

CONMUTADORES FUERZA: TIPO: INTERRUPTOR SECCIONADOR Nº: 3 INT. NOMINAL: 20 A MARCA: SCHNEIDER

CONTACTORES: TIPO: LC1D09 Nº: 3 INT. NOMINAL: 25 A MARCA: SCHNEIDER PROTECCIÓN TERMICA REARMABLE:

CONTACTORES: TIPO: Nº: INT. NOMINAL: MARCA: PROTECCIÓN TERMICA REARMABLE:

CONTACTORES: TIPO: Nº: INT. NOMINAL: MARCA: PROTECCIÓN TERMICA REARMABLE:

CONTACTORES: TIPO: Nº: INT. NOMINAL: MARCA: PROTECCIÓN TERMICA REARMABLE:

CONTROLADOR DE COLOR:

FUENTE ALIMENTACION: SI POTENCIA: 500 W TENSION: 230 / 12 Vcc

INT. DIFERENCIALES: Nº 7 POLO: 2 SENSIBIL.: 30mA INT. NOMINAL: 25 A MARCA: SCHNEIDER

SISTEMA DE TELEGESTIÓN: TIPO: MARCA ROUTER: Nº TARJETA: PIN:

ANALIZADOR DE RED: MARCA: MODELO: **VOLTÍMETRO/AMPERÍMETRO:**

PROTECCIÓN CONTRA SOBRETENSIONES: MARCA: TIPO:

VARIADORES DE FRECUENCIA: MARCA: TIPO: POTENCIA:

ANEMÓMETRO: MARCA: TIPO:

TOMA DE TIERRA: SECCIÓN: 16 mm2 RESISTENCIA: 5 Ω LATIGUILLOS PUERTAS:

BATERIA CONDENSADORES: Nº INT. NOMINAL: MARCA: PROTECCION: POTENCIA:

GENERAL

REVISIÓN ELÉCTRICA: CABLEADOS: BORNAS Y CONEXIONES: CONTACTORES:

LIMPIEZA GENERAL: EXTERIOR ARMARIO: INTERIOR: ELEMENTOS EXTRAÑOS: CABLEADO:

CONTACTORES: OTROS COMPONENTES: PRODUCTO LIMPIADOR: AIRE COMPRIMIDO: HIDRÓFUGO:

ENGRASE: CANDADOS: BISAGRAS: CONTACTORES: OTROS:

REPASO CHAPA Y PINTURA: ABOLLADURAS: ÓXIDO: AJUSTES DE PUERTAS: PINTURA:

ESTANQUEIDAD: ORIFICIOS DE TUBOS ENTRADA Y SALIDA: OTRAS ABERTURAS EN LA CHAPA:

O.C.A.: FAVORABLE: SI CONDICIONADA: DENEGADA: PRÓXIMA REVISIÓN: 06/03/22 GRUPO:

OBSERVACIONES

-SE ALIMENTA DE C.M DE FUERZA

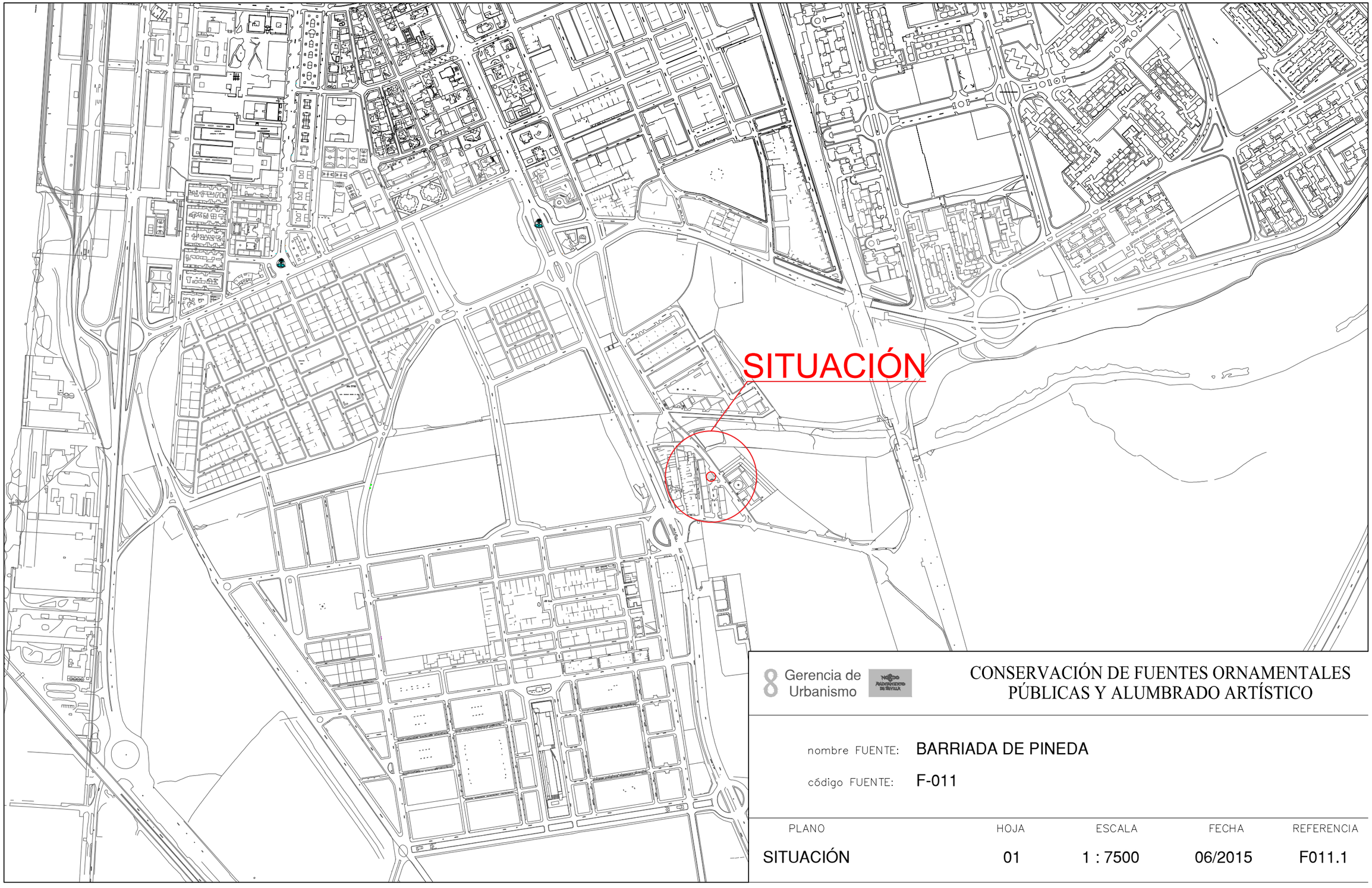

Gerencia de Urbanismo

CONSERVACIÓN DE FUENTES ORNAMENTALES PÚBLICAS Y ALUMBRADO ARTÍSTICO

nombre FUENTE: BARRIADA DE PINEDA

código FUENTE: F-011

PLANO	HOJA	ESCALA	FECHA	REFERENCIA
SITUACIÓN	01	1 : 7500	06/2015	F011.1

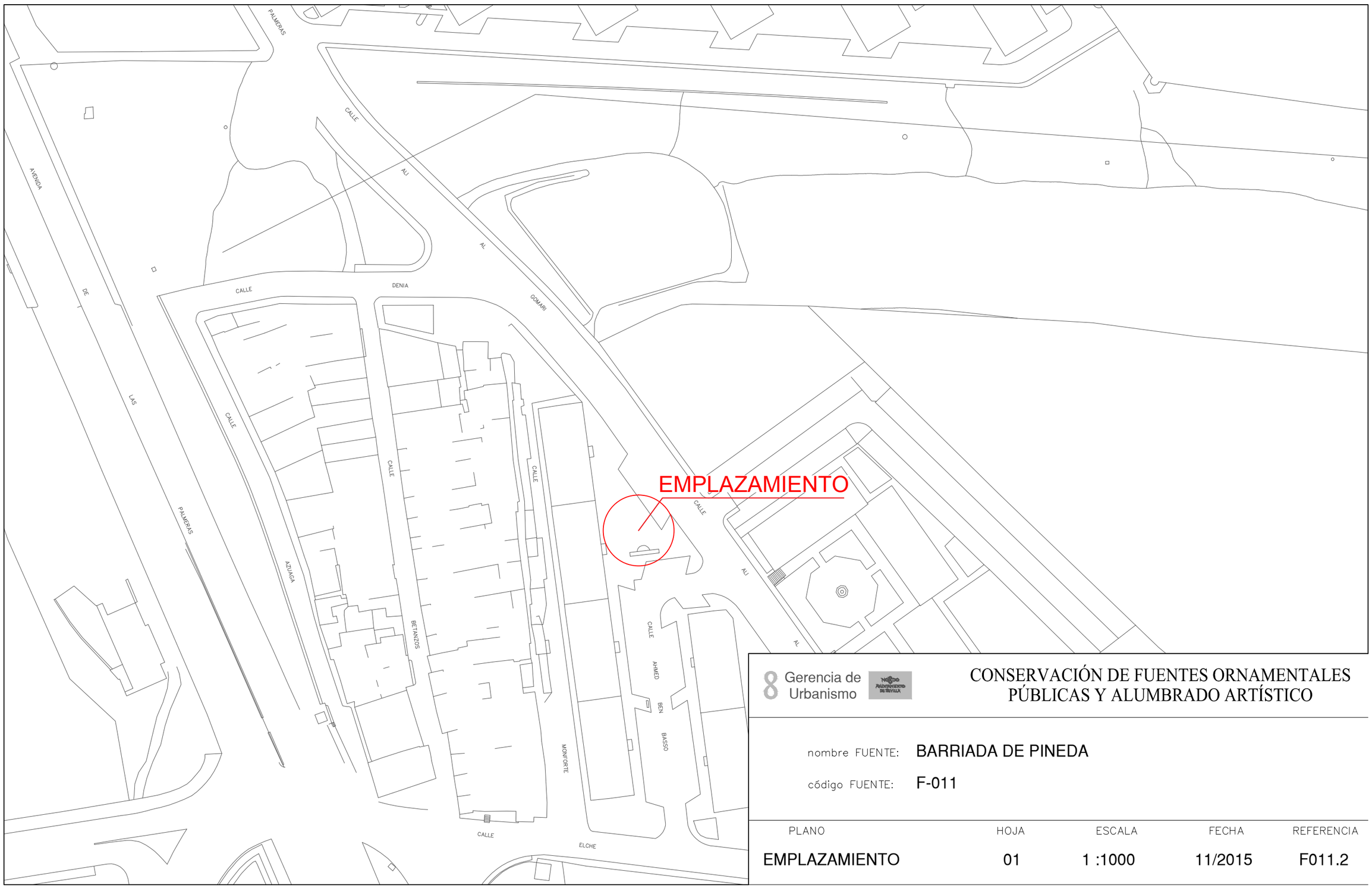

Gerencia de Urbanismo

CONSERVACIÓN DE FUENTES ORNAMENTALES PÚBLICAS Y ALUMBRADO ARTÍSTICO

nombre FUENTE: BARRIADA DE PINEDA

código FUENTE: F-011

PLANO	HOJA	ESCALA	FECHA	REFERENCIA
EMPLAZAMIENTO	01	1 :1000	11/2015	F011.2

PLANTA GENERAL

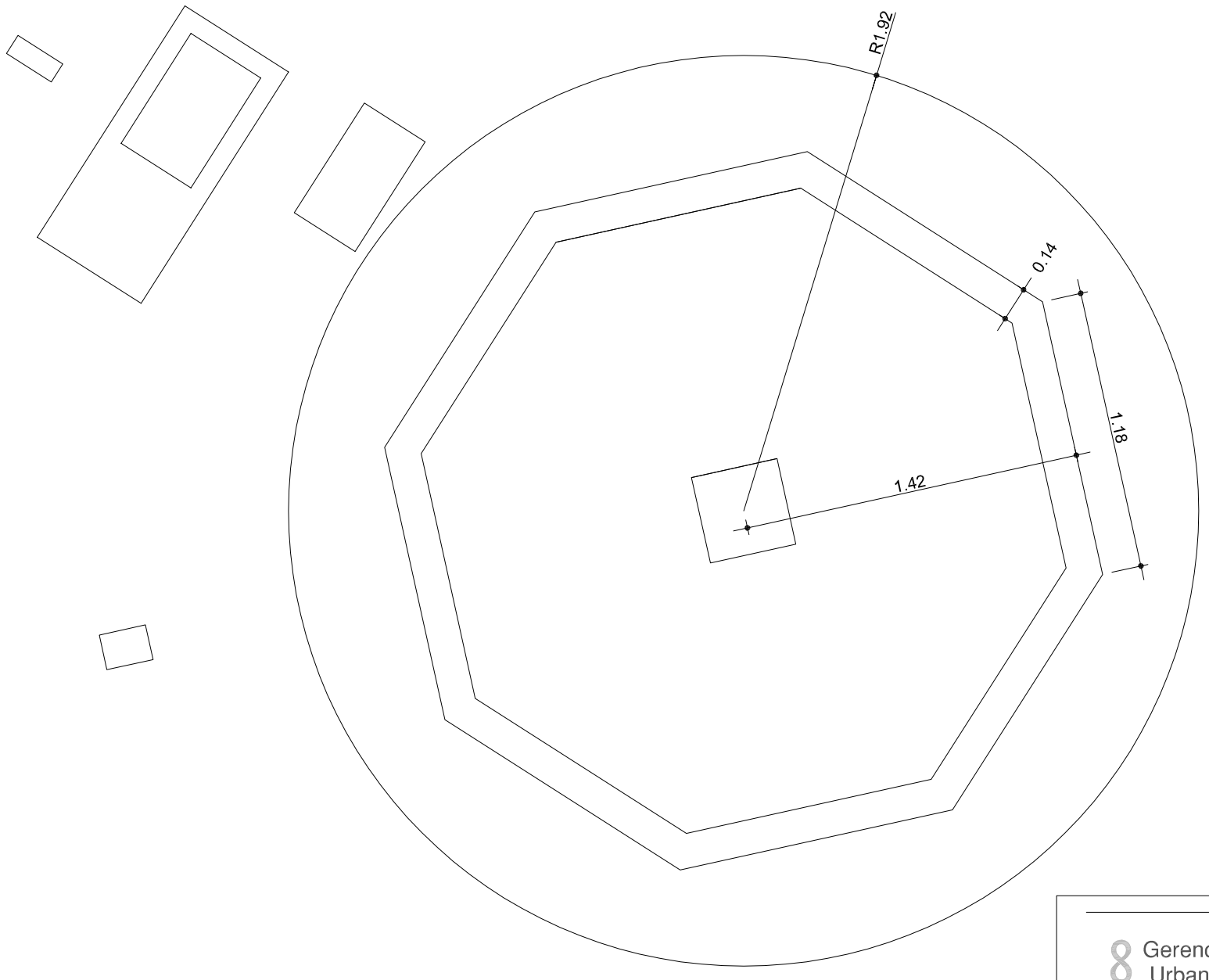

Gerencia de Urbanismo

CONSERVACIÓN DE FUENTES ORNAMENTALES PÚBLICAS Y ALUMBRADO ARTÍSTICO

nombre FUENTE: BARRIADA DE PINEDA

código FUENTE: F-011

PLANO	HOJA	ESCALA	FECHA	REFERENCIA
PLANTA	01	1:25	12/2015	F011.3

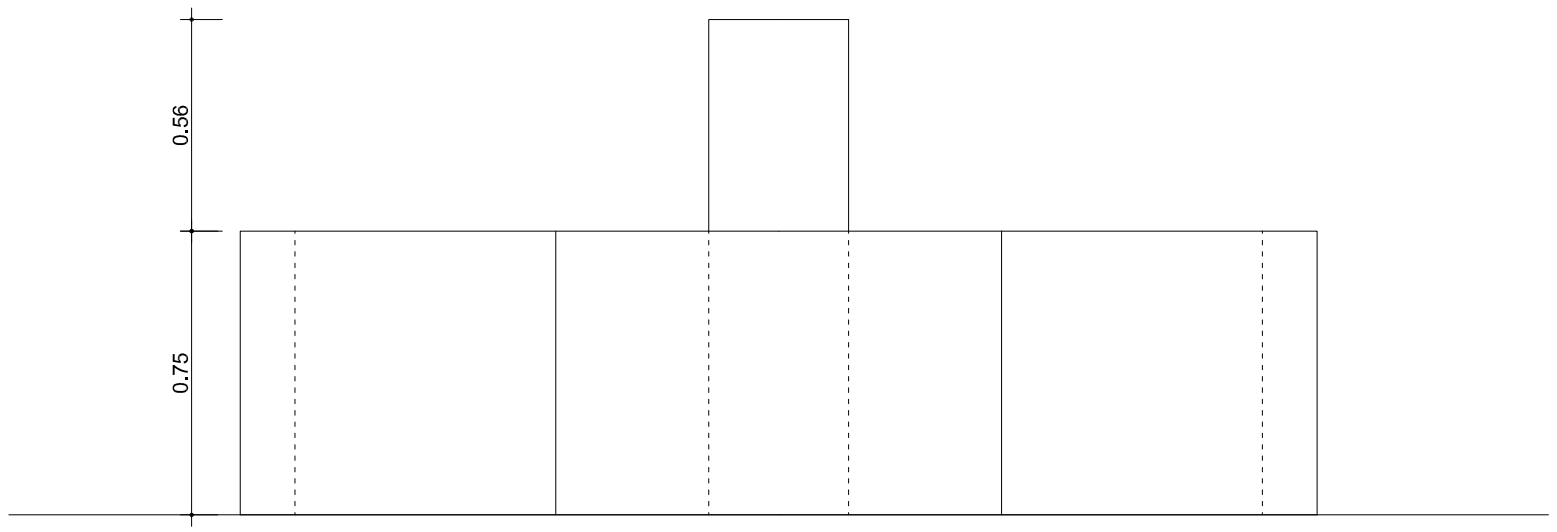

ALZADO

Gerencia de Urbanismo

CONSERVACIÓN DE FUENTES ORNAMENTALES PÚBLICAS Y ALUMBRADO ARTÍSTICO

nombre FUENTE: BARRIADA DE PINEDA

código FUENTE: F-011

PLANO	HOJA	ESCALA	FECHA	REFERENCIA
ALZADO	01	1:20	12/2015	F011.4

PLANTA HIDRÁULICA

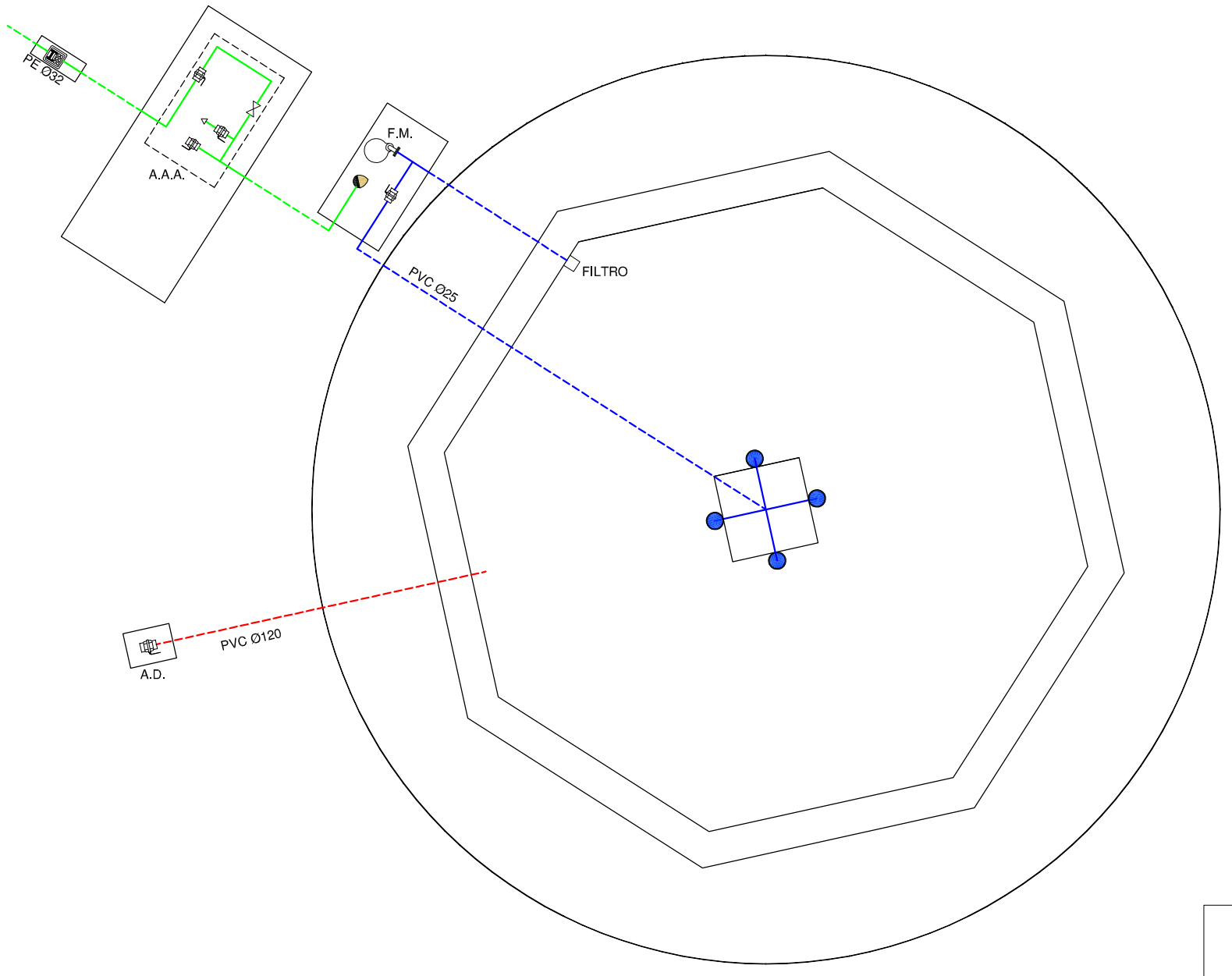

LEYENDA

TUBERÍA DE APORTE	SURTIDOR PULVERIZADOR
TUBERÍA DE RECIRCULACIÓN	SURTIDOR VERTICAL
TUBERÍA DE DESAGÜE	GRIFO
CONTADOR	LLAVE SELECTORA
ELECTROVALVULA	BRIDA UNIÓN
LLAVE DE BOLA	VÁLVULA REGULADORA DE PRESIÓN
LLAVE COMPUERTA	MANOMETRO
SURTIDOR PARABÓLICO	BOMBA RECIRCULACIÓN
BOMBA DE ACHIQUE	DEPÓSITO CL / PH
	BOYA

F.M. FOSO COLECTOR MOTOR
A.D. ARQUETA DESAGÜE
A.A.A. ARQUETA AGUA APORTE
S.M. SALA MAQUINA

Gerencia de Urbanismo

CONSERVACIÓN DE FUENTES ORNAMENTALES PÚBLICAS Y ALUMBRADO ARTÍSTICO

nombre FUENTE: BARRIADA DE PINEDA

código FUENTE: F-011

PLANO	HOJA	ESCALA	FECHA	REFERENCIA
HIDRÁULICO	01	1:25	10/2015	F011.5

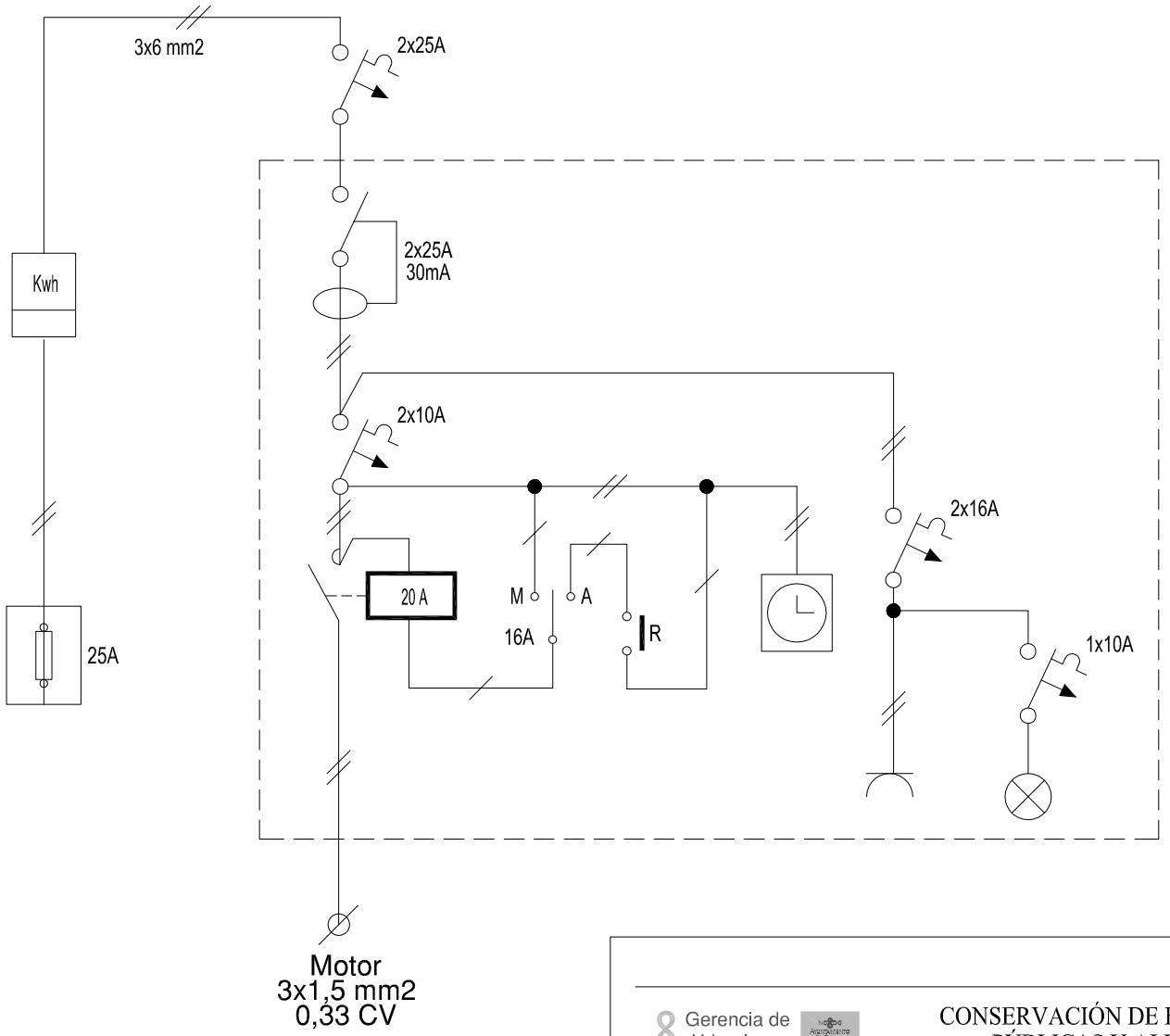

Gerencia de Urbanismo

CONSERVACIÓN DE FUENTES ORNAMENTALES PÚBLICAS Y ALUMBRADO ARTÍSTICO

nombre FUENTE: BARRIADA DE PINEDA

código FUENTE: F-011

PLANO	HOJA	ESCALA	FECHA	REFERENCIA
ESQUEMA UNIFILAR	01	S/D	12/2016	F011.7

FICHA COMPONENTES FUENTE

Fuente	F011 BARRIADA DE PINEDA

Alumbrado	Tipo	Potencia	Tensión	Cantidad
Lámpara				
Proyector				

Motores	Parabólicos
Marca/Modelo	EBARA/OPTIMA MS
Tipo	Sumergible
Potencia	0,33 CV/0,25 KW
Tensión	I-230 V
Intensidad	1,9 A
Arranque	Directo
Veloc x anemo	
Compens cosφ	Cond individual
Caudal	20÷150 l/m
Altura	7÷1,5 mca
Cantidad	1

	Marca/Modelo	Fecha instalación	Depositos quimicos	Volumen
Sist cloración				

Surtidores	Marca / Modelo	Diámetro/conexión	Cantidad	Material
Parabolicos	tubo cromado	Ø 10 mm	4	

Control nivel	Sondas nivel	☐
	Válvula flotador	☑
	Sin control	☐
	Sonda motor	☐

Contador de agua	Marca	CONTAZARA	Volumen agua vaso
	Número	02234419	2,65 m³
	Calibre	1/2"	

	Material	Cantidad	Volumen	Fecha renovacion
Filtro aspiración	PVC	2		
Filtro de arena				

Observaciones:

GERENCIA DE URBANISMO (AYUNTAMIENTO DE SEVILLA)

CONSERVACIÓN DE FUENTES Y MONUMENTOS	GMU	PARTE DE INSPECCIÓN CENTRO DE MANDO Y PROTECCIÓN DE FUERZA	FECHA	HOJA
			19/01/16	1 DE 1

IDENTIFICACIÓN

SITUACIÓN REAL C.M.: BARRIADA DE PINEDA — COORD.X: 236378.229 — COORD. Y: 4138117.14

CENTRO DE MANDO Nº: F011 — **SUMINISTRO Nº:**

PLACA DE IDENTIFICACIÓN: F011/102 — **TENSIÓN DE SUMINISTRO CONTRATO:** 220-125 V

POTENCIA INSTALADA: 0.25 kW — **POTENCIA CONTRATADA:**

TOMA DE VALORES

CONTADOR DE ACTIVA Nº 301605198 — **LECTURA:** 35947 kWh

CONTADOR DE REACTIVA Nº — **LECTURA:** kVARh

	HORA	R-S	S-T	R-T	R-N	S-N	T-N
TENSIÓN DIURNA EN VACÍO (V):	12:00				232		
TENSIÓN NOCTURNA EN CARGA 100% (V):	12:00				231		

	HORA	R	S	T	N
INTENSIDAD LINEA GENERAL EN CARGA 100% (A):	12:00	1.53			1.53

	HORA	R	S	T	GENERAL
FACTOR DE POTENCIA:	12:30	0.96			0.96

CORRIENTE DE FUGA GENERAL(mA):	R	S	T	N
	1.4			1.4

CIRCUITOS DE SALIDA	INTENSIDAD POR FASE				PROTECCIONES	CONDUCTORES	AISLAMIENTO MΩ				FACTOR DE POTENCIA				TIPO DE ARRANQUE
NUMERO Y DESIGNACIÓN	R	S	T	N	TIPO/CALIBRE	SECCIÓN mm²	R	S	T	N	R	S	T	MEDIA	
BOMBA	1.53			1.53	2x10 A	3x1.5	145			145	0.96			0.96	DIRECTO

CARACTERÍSTICAS DEL C.M.

CAJA ACOMETIDA: TIPO: CRADY — FUSIBLES: 25 A — **DERIVACIÓN INDIVIDUAL:** TIPO: 0.6 / 1KV — SECCIÓN: 3x6 mm2

ARMARIO: TIPO: SOLERA — SISTEMA DE FIJACIÓN: EMPOTRADO PARED — DIMENSIONES: 24x20 cm

EQ. MED. DIRECTA: SI — **EQ. MED. INDIRECTA: Rel. de transformación:**

PROTECCIÓN GENERAL: TIPO: TERMICO — MARCA: ABB — CALIBRE: 2x25 A

TOMA DE CORRIENTE: SI — **PUNTO DE LUZ:** SI — **INT. TOMA CORR. Y PL:**

RELOJ: MARCA Y MODELO: ORBIS DUO — Nº SERIE: 10T 50 — VERSIÓN:

CONMUTADORES MANIOBRA: INT. NOMIN: 16A

PROTECCION CIR. MANIOBRA: DIFERENCIAL: — TÉRMICO: 2x10 A

CONMUTADORES FUERZA: TIPO: — Nº: — INT. NOMINAL: — MARCA:

CONTACTORES ARRANQUE DIRECTO: TIPO: ESB 20-20 — Nº: 1 — INT. NOMINAL: 20 A — MARCA: ABB — PROTECCIÓN TERMICA REARMABLE:

CONTACTORES ARRANCADOR E-Δ: TIPO: — Nº: — INT. NOMINAL: — MARCA: — PROTECCIÓN TERMICA REARMABLE:

CONTACTORES VARIADOR FRECUENCIA: TIPO: — Nº: — INT. NOMINAL: — MARCA: — PROTECCIÓN TERMICA REARMABLE:

CONTACTORES BATERIA CONDENSADORES: TIPO: — Nº: — INT. NOMINAL: — MARCA: — PROTECCIÓN TERMICA REARMABLE:

INT. DIFERENCIALES: Nº 1 — POLO: 2 — SENSIBIL.: 30mA — INT. NOMINAL: 25 A — MARCA:

SISTEMA DE TELEGESTIÓN: TIPO: — MARCA ROUTER: — Nº TARJETA: — PIN:

ANALIZADOR DE RED: MARCA: — MODELO: — **VOLTÍMETRO/AMPERÍMETRO:**

PROTECCIÓN CONTRA SOBRETENSIONES: MARCA: — TIPO:

VARIADORES DE FRECUENCIA: MARCA: — TIPO: — POTENCIA:

ANEMÓMETRO: MARCA: — TIPO:

TOMA DE TIERRA: SECCIÓN: 6 mm2 — RESISTENCIA: 6.5 Ω — LATIGUILLOS PUERTAS:

BATERIA CONDENSADORES: Nº — INT. NOMINAL: — MARCA: — PROTECCION: — POTENCIA:

GENERAL

REVISIÓN ELÉCTRICA: CABLEADOS: BIEN — BORNAS Y CONEXIONES: BIEN — CONTACTORES: BIEN

LIMPIEZA GENERAL: EXTERIOR ARMARIO: BIEN — INTERIOR: BIEN — ELEMENTOS EXTRAÑOS: NO — CABLEADO: BIEN

CONTACTORES: BIEN — OTROS COMPONENTES: NO — PRODUCTO LIMPIADOR: — AIRE COMPRIMIDO: — HIDRÓFUGO:

ENGRASE: CANDADOS: BIEN — BISAGRAS: BIEN — CONTACTORES: BIEN — OTROS:

REPASO CHAPA Y PINTURA: ABOLLADURAS: — ÓXIDO: — AJUSTES DE PUERTAS: — PINTURA:

ESTANQUEIDAD: ORIFICIOS DE TUBOS ENTRADA Y SALIDA: — OTRAS ABERTURAS EN LA CHAPA:

O.C.A.: FAVORABLE: SI — CONDICIONADA: — DENEGADA: — PRÓXIMA REVISIÓN: 13/10/21 — GRUPO:

OBSERVACIONES

-CONTADOR UBICADO EN CENTRALIZACIÓN CONTADORES EN BLOQUE DE VIVIENDAS. CAJA ACOMETIDA COMPARTIDA CON BLOQUE DE VIVIENDAS.

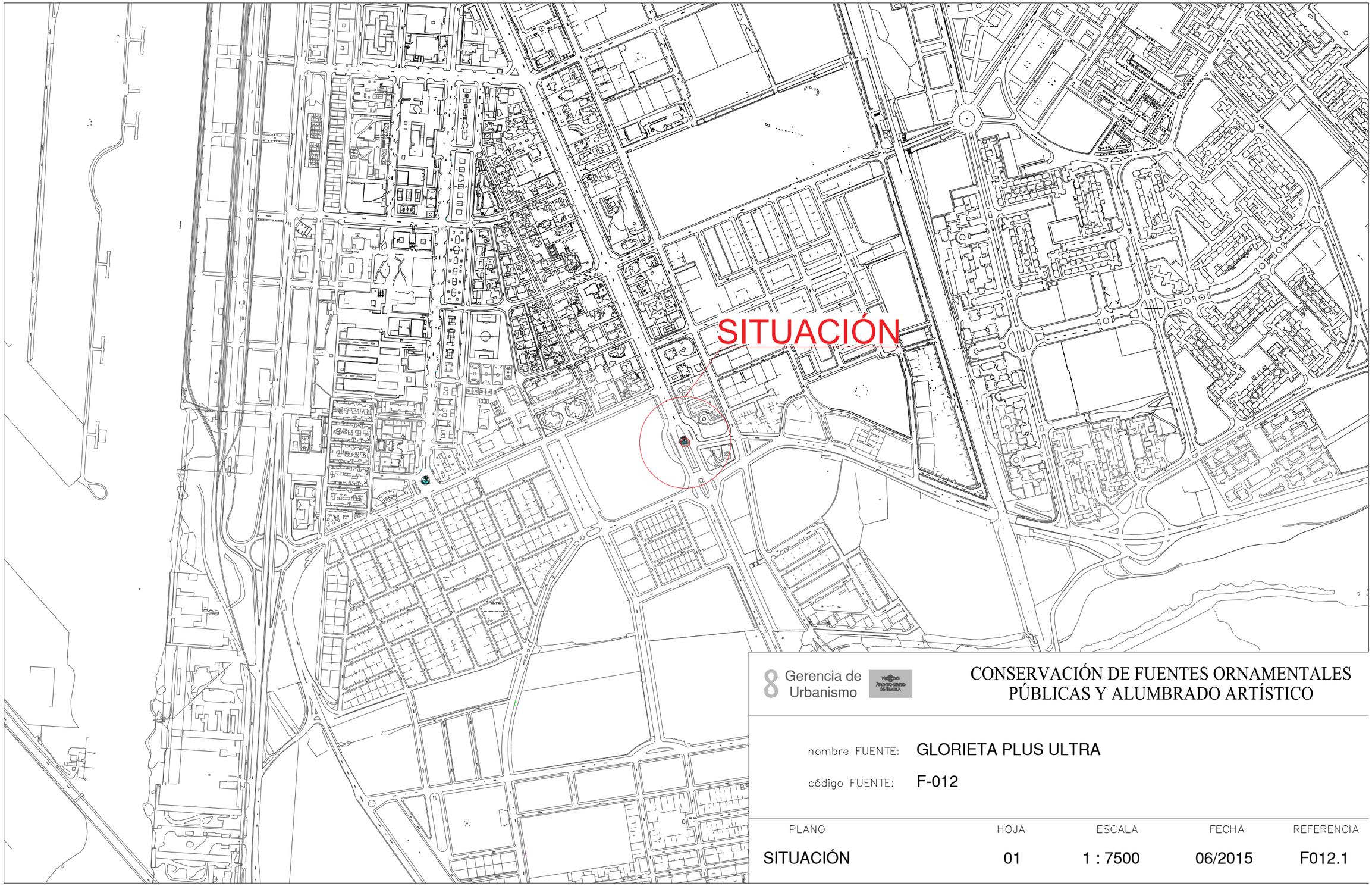

8 Gerencia de Urbanismo

CONSERVACIÓN DE FUENTES ORNAMENTALES PÚBLICAS Y ALUMBRADO ARTÍSTICO

nombre FUENTE: GLORIETA PLUS ULTRA

código FUENTE: F-012

PLANO	HOJA	ESCALA	FECHA	REFERENCIA
SITUACIÓN	01	1 : 7500	06/2015	F012.1

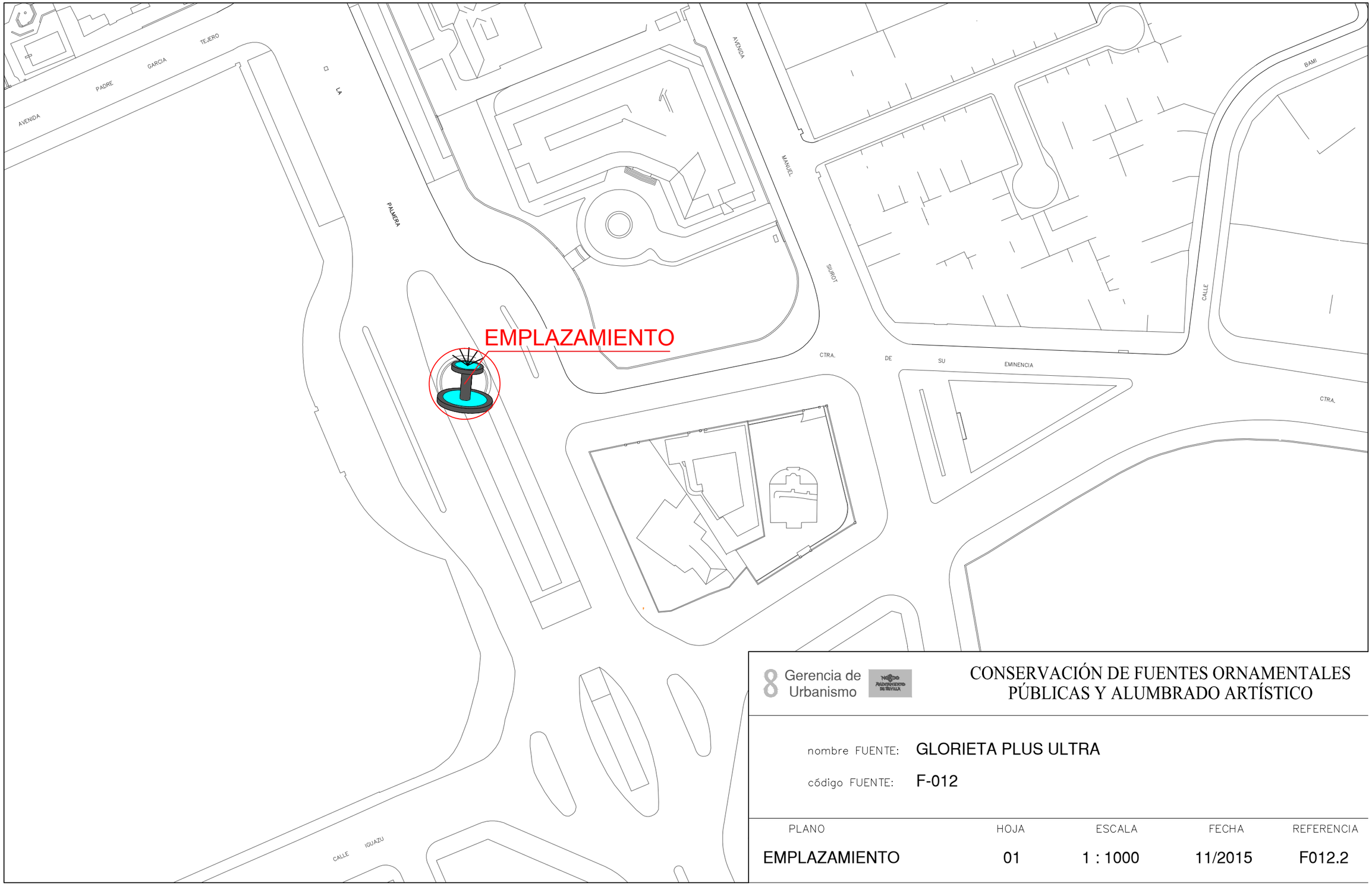

Gerencia de Urbanismo

CONSERVACIÓN DE FUENTES ORNAMENTALES PÚBLICAS Y ALUMBRADO ARTÍSTICO

nombre FUENTE: GLORIETA PLUS ULTRA

código FUENTE: F-012

PLANO	HOJA	ESCALA	FECHA	REFERENCIA
EMPLAZAMIENTO	01	1 : 1000	11/2015	F012.2

PLANTA GENERAL

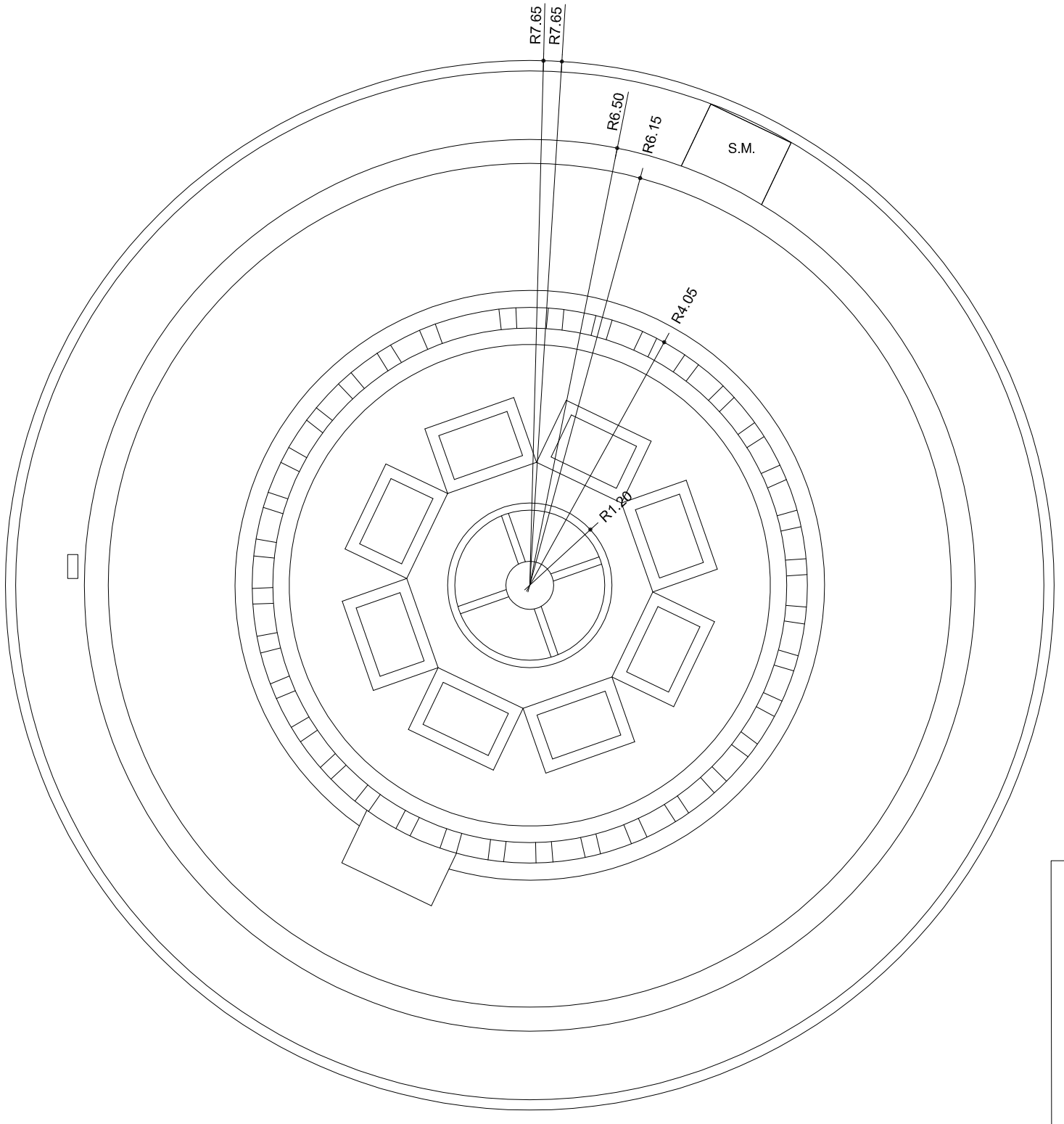

F.C.M.	FOSO COLECTOR MOTOR	A.A.A.	ARQUETA AGUA APORTE
A.D.	ARQUETA DESAGÜE	S.M.	SALA MAQUINA

Gerencia de Urbanismo

CONSERVACIÓN DE FUENTES ORNAMENTALES
PÚBLICAS Y ALUMBRADO ARTÍSTICO

nombre FUENTE: GLORIETA PLUS ULTRA

código FUENTE: F-012

PLANO	HOJA	ESCALA	FECHA	REFERENCIA
PLANTA	01	1:80	01/2016	F012.3

ALZADO

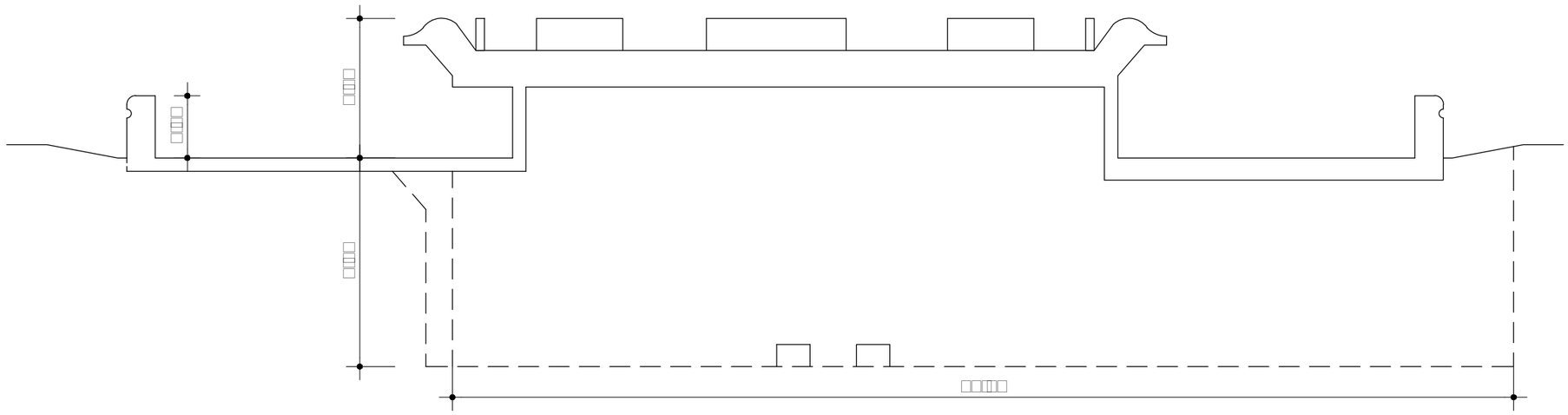

Gerencia de Urbanismo

CONSERVACIÓN DE FUENTES ORNAMENTALES PÚBLICAS Y ALUMBRADO ARTÍSTICO

nombre FUENTE: GLORIETA PLUS ULTRA

código FUENTE: F-012

PLANO	HOJA	ESCALA	FECHA	REFERENCIA
ALZADO	01	1:60	01/2016	F012.4

PLANTA HIDRÁULICA

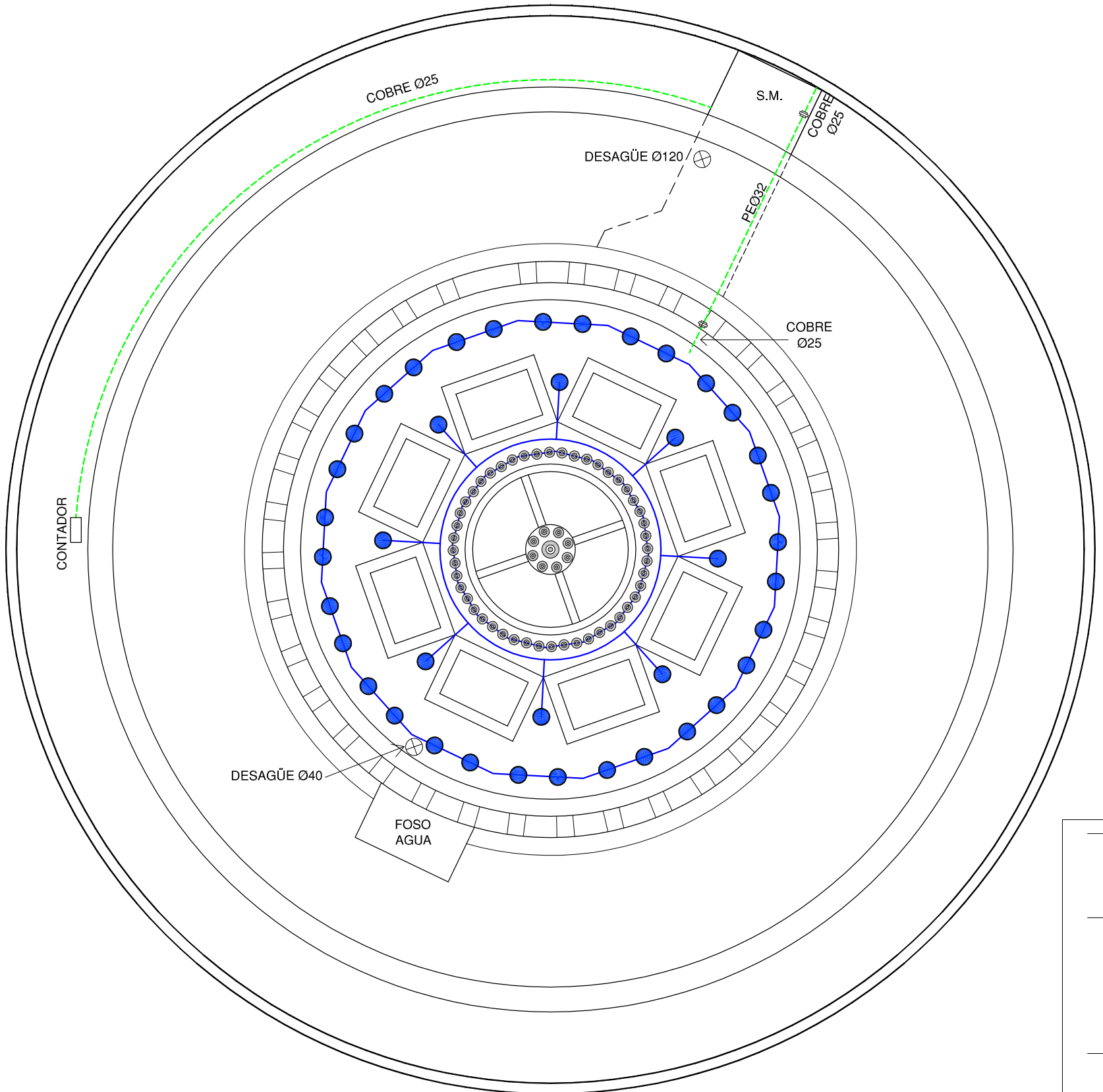

LEYENDA

- TUBERÍA DE APORTE
- TUBERÍA DE RECIRCULACIÓN
- TUBERÍA DE DESAGÜE
- CONTADOR
- ELECTROVALVULA
- LLAVE DE BOLA
- LLAVE COMPUERTA
- SURTIDOR PARABÓLICO
- BOMBA DE ACHIQUE
- SURTIDOR PULVERIZADOR
- SURTIDOR VERTICAL
- GRIFO
- LLAVE SELECTORA
- BRIDA UNIÓN
- VÁLVULA REGULADORA DE PRESIÓN
- MANOMETRO
- BOMBA RECIRCULACIÓN
- DEPÓSITO CL / PH

F.C.M. FOSO COLECTOR MOTOR
A.D. ARQUETA DESAGÜE
A.A.A. ARQUETA AGUA APORTE
S.M. SALA MAQUINA

8 Gerencia de Urbanismo

CONSERVACIÓN DE FUENTES ORNAMENTALES PÚBLICAS Y ALUMBRADO ARTÍSTICO

nombre FUENTE: GLORIETA PLUS ULTRA

código FUENTE: F-012

PLANO	HOJA	ESCALA	FECHA	REFERENCIA
HIDRÁULICO	01/02	1:70	03/2017	F012.5

ALZADO SALA MAQUINAS

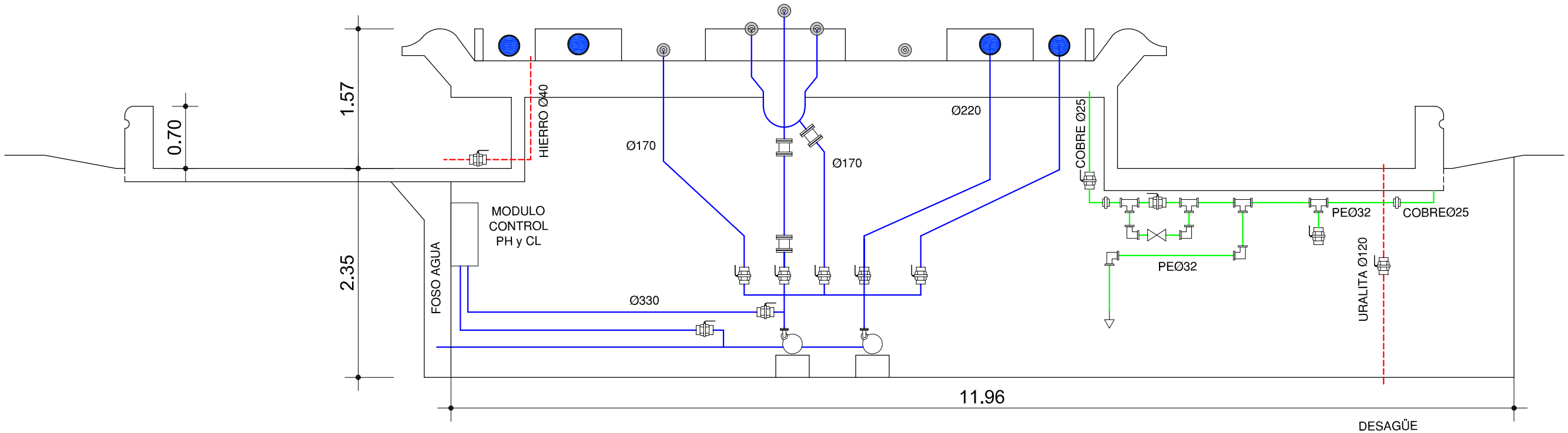

LEYENDA

- TUBERÍA DE APORTE
- TUBERÍA DE RECIRCULACIÓN
- TUBERÍA DE DESAGÜE
- CONTADOR
- ELECTROVALVULA
- LLAVE DE BOLA
- LLAVE COMPUERTA
- SURTIDOR PARABÓLICO
- BOMBA DE ACHIQUE
- SURTIDOR PULVERIZADOR
- SURTIDOR VERTICAL
- GRIFO
- LLAVE SELECTORA
- BRIDA UNIÓN
- VÁLVULA REGULADORA DE PRESIÓN
- MANOMETRO
- BOMBA RECIRCULACIÓN
- DEPÓSITO CL / PH

F.C.M.	FOSO COLECTOR MOTOR	A.A.A.	ARQUETA AGUA APORTE
A.D.	ARQUETA DESAGÜE	S.M.	SALA MAQUINA

Gerencia de Urbanismo

Nuevo Ayuntamiento de Sevilla

CONSERVACIÓN DE FUENTES ORNAMENTALES PÚBLICAS Y ALUMBRADO ARTÍSTICO

nombre FUENTE: GLORIETA PLUS ULTRA

código FUENTE: F-012

PLANO	HOJA	ESCALA	FECHA	REFERENCIA
HIDRÁULICO	02/02	1:50	03/2017	F012.5

PLANTA ELÉCTRICA

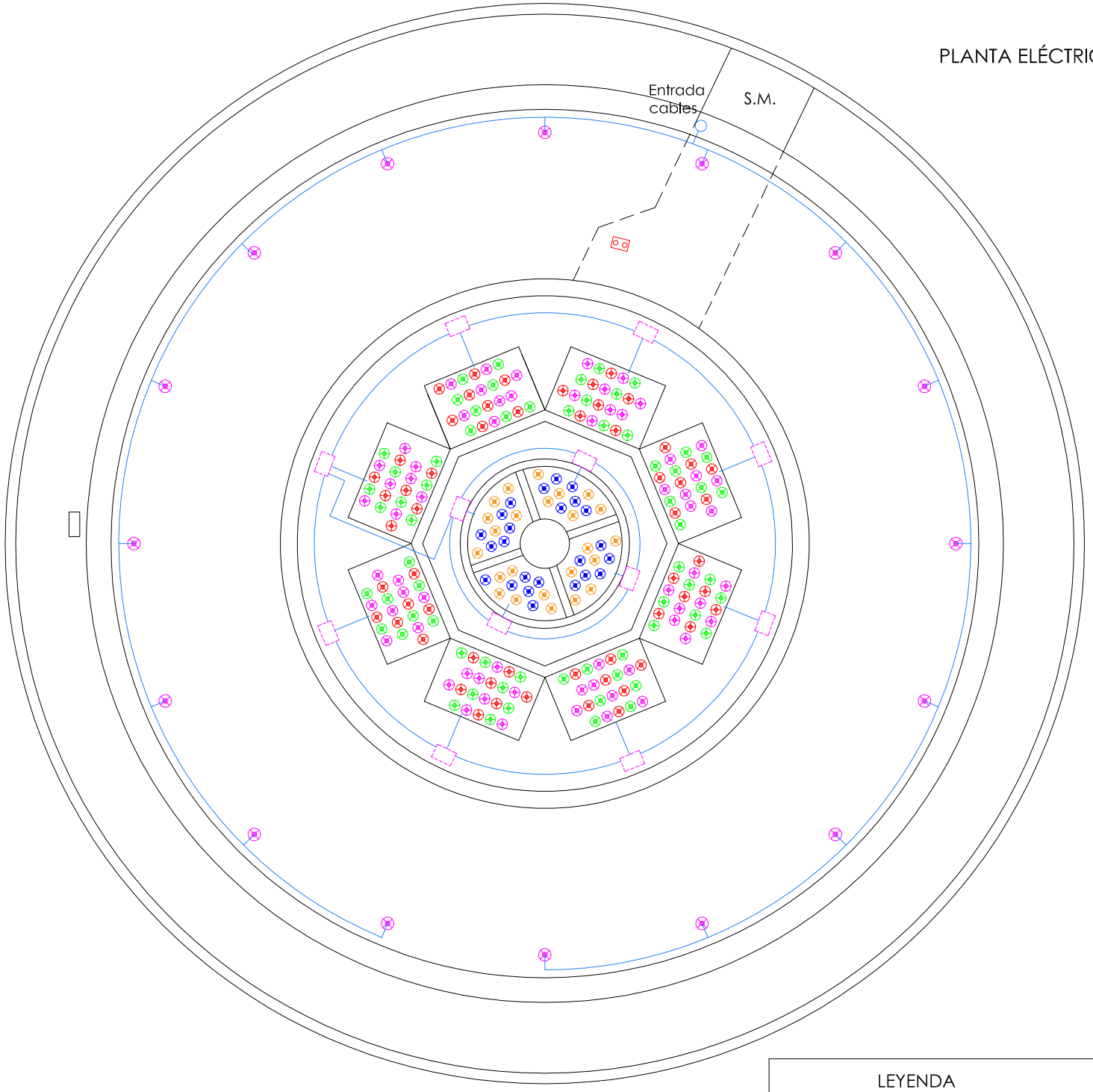

NOTA:

Cada proyector esta alimentado por un cable de aislamiento 0'6 / 1kV y sección 3x2,5 mm2.

El color de los proyectores esta asociado al color original de sus lámparas exceptuando los rosas, que en realidad son blancos, y los naranjas, que en realidad son amarillos.

LEYENDA
PAR-38 INCANDESCENTE 80W
SONDA NIVEL
SONDA MOTOR
AISLAMIENTO 0'6 / 1kV
AISLAMIENTO 750 V
F.C.M. FOSO COLECTOR MOTOR
A.D. ARQUETA DESAGÜE
A.A.A.ARQUETA AGUA APORTE
S.M. SALA MAQUINA

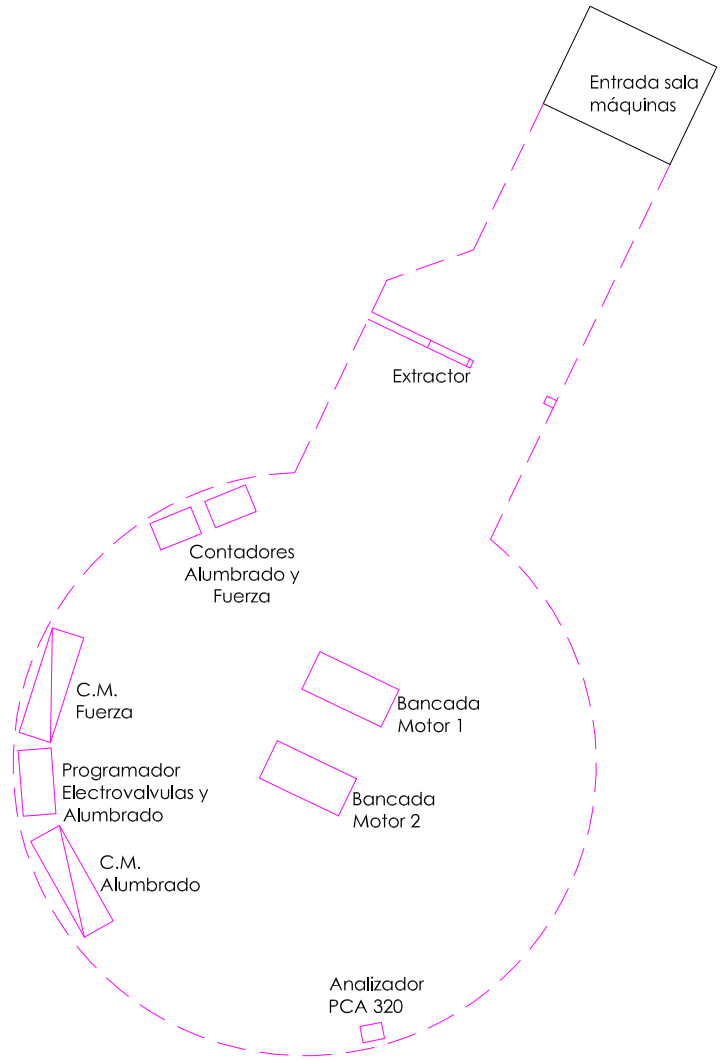

DETALLE SALA MÁQUINAS
ESCALA 1:70

Gerencia de Urbanismo

CONSERVACIÓN DE FUENTES ORNAMENTALES PÚBLICAS Y ALUMBRADO ARTÍSTICO

nombre FUENTE: **GLORIETA PLUS ULTRA**

código FUENTE: **F-012**

PLANO	HOJA	ESCALA	FECHA	REFERENCIA
ELÉCTRICO	01	1:80	04/2015	F012.6

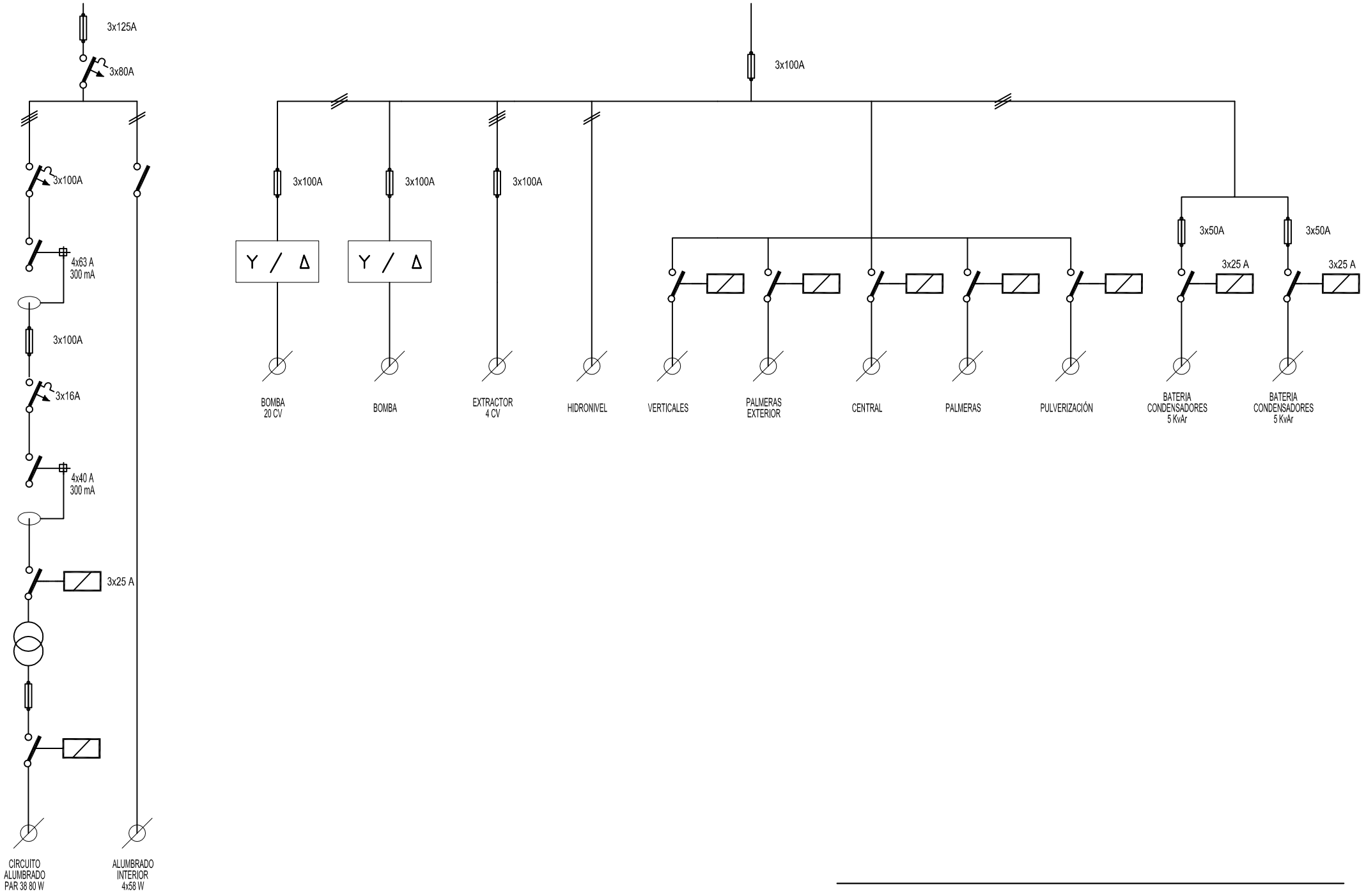

ESQUEMA UNIFILAR DE FUENTE ORNAMENTAL DE GLORIETA PLUS ULTRA

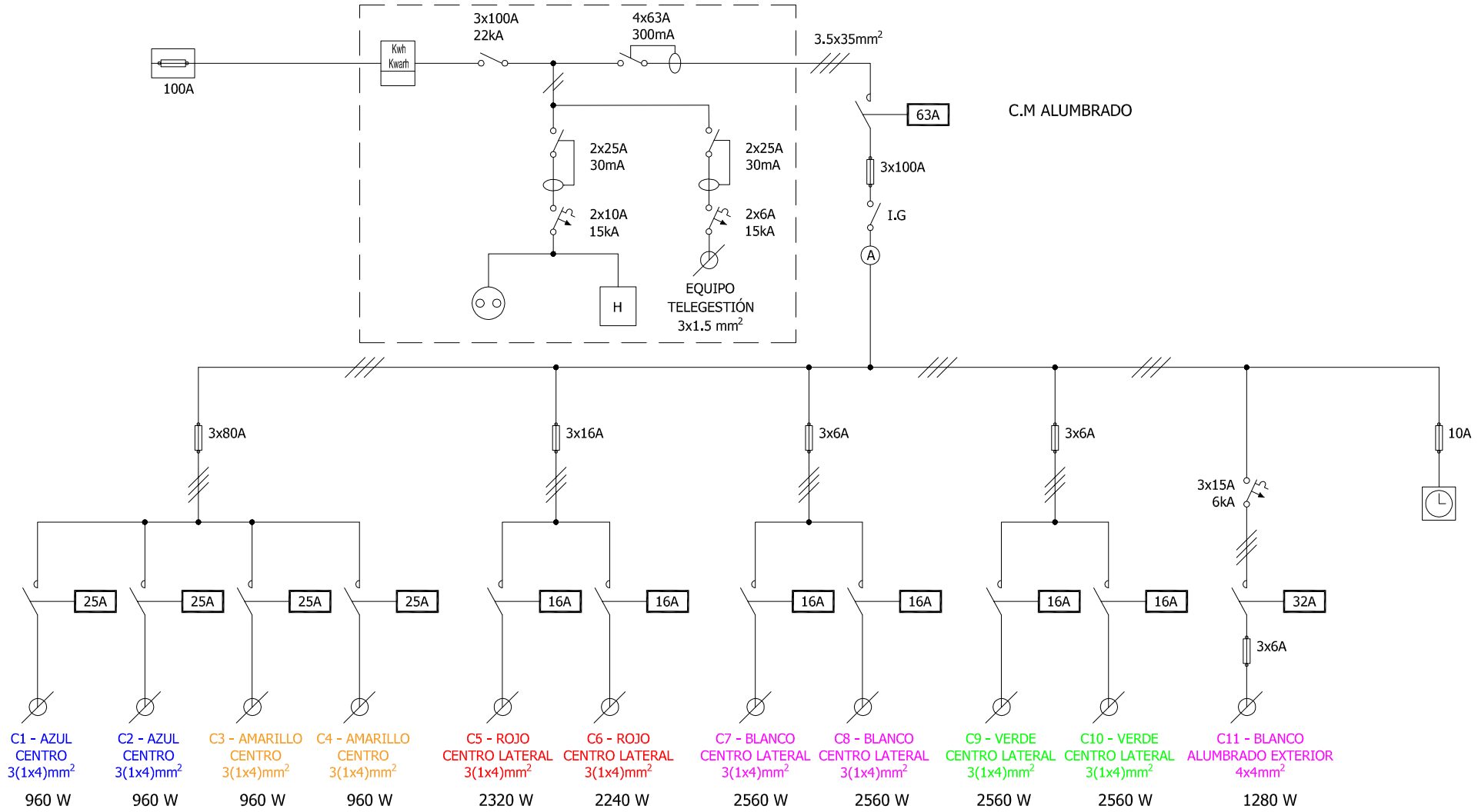

Gerencia de Urbanismo

CONSERVACIÓN DE FUENTES ORNAMENTALES PÚBLICAS Y ALUMBRADO ARTÍSTICO

nombre FUENTE: GLORIETA PLUS ULTRA

código FUENTE: F-012

PLANO	HOJA	ESCALA	FECHA	REFERENCIA
ESQUEMA UNIFILAR	02/02	S/D	05/2017	F012.7

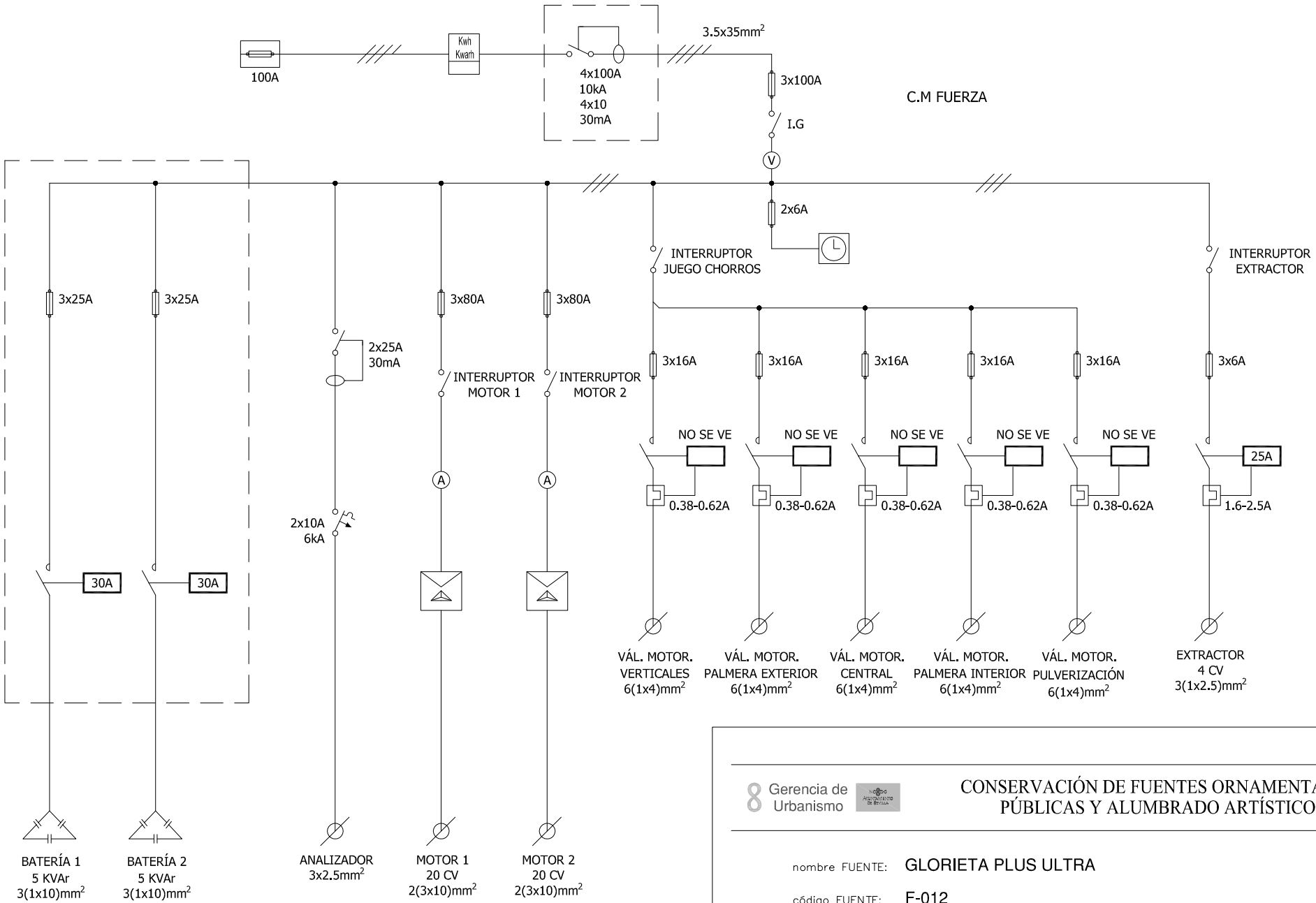

Gerencia de Urbanismo

CONSERVACIÓN DE FUENTES ORNAMENTALES PÚBLICAS Y ALUMBRADO ARTÍSTICO

nombre FUENTE: GLORIETA PLUS ULTRA

código FUENTE: F-012

PLANO	HOJA	ESCALA	FECHA	REFERENCIA
ESQUEMA UNIFILAR	01/02	S/D	04/2016	F012.7

FICHA COMPONENTES FUENTE

Fuente	F012 GLORIETA PLUS ULTRA

Alumbrado	Tipo	Potencia	Tensión	Cantidad
Lámpara	PAR-38 color roja	80 W	230 V	57
Proyector	Portalám. Estandar			57
Lámpara	PAR-38 color verde	80 W	230 V	64
Proyector	Portalám. Estandar			64
Lámpara	PAR-38 color azul	80 W	230 V	24
Proyector	Portalám. Estandar			24
Lámpara	PAR-38 color amarilla	80 W	230 V	24
Proyector	Portalám. Estandar			24
Lámpara	PAR-38	80 W	230 V	64
Proyector	Portalám. Estandar			64
Lámpara	PAR-38	80 W	230 V	16
Proyector	BJC - F50114			16

Motores	Parab-Vertic-Pulver	Parab-Vertic-Pulver	Extractor de aire
Marca/Modelo	SIEMENS / 1LA3 166-4AA71	WA MOTORS / 1L160L-4B5 PTC	s/placa
Tipo	Horizontal	Horizontal	
Potencia	20 CV/15 KW	20 CV/15 KW	4 CV/3 KW
Tensión	III-380 V	III-400/690 V	III-380 V
Intensidad	29 A	28,2/16,3 A	
Arranque	Estrella-Triangulo	Estrella-Triangulo	Directo
Veloc x anemo			
Compens cosφ	Cond individual	Cond individual	
Caudal	6.667 l/m	6.500 l/m	
Altura	15 mca	10 mca	
Cantidad	1	1	1

	Marca/Modelo	Fecha instalación	Depositos quimicos	Volumen
Sist cloración	Hanna/PCA-320	oct-13	en sala maquinas	100 L

Surtidores	Marca / Modelo	Diámetro/conexión	Cantidad	Material
Verticales	s/marca	Ø 59 mm - DN125	1	
Verticales	s/marca	Ø 29 mm - DN40	8	
Parabolicos	s/marca	Ø 25 mm - DN50	8	
Parabolicos	s/marca	Ø 21 mm - DN25	32	
Pulveriz normal	s/marca	Ø 11 mm - 1¼" H	48	

Control nivel	Sondas nivel	☑
	Válvula flotador	☐
	Sin control	☐
	Sonda motor	☐

Contador de agua	Marca	SENSUS	Volumen agua vaso
	Número	05/600685	40 m³
	Calibre	1"	

	Material	Cantidad	Volumen	Fecha renovacion
Filtro aspiración	acero galvanizado	1		
Filtro de arena				

Observaciones:	

GERENCIA DE URBANISMO (AYUNTAMIENTO DE SEVILLA)

CONSERVACIÓN DE FUENTES Y MONUMENTOS	GMU	PARTE DE INSPECCIÓN CENTRO DE MANDO Y PROTECCIÓN DE FUERZA	FECHA	HOJA
			14/03/17	1 DE 2

IDENTIFICACIÓN

SITUACIÓN REAL C.M.: AVENIDA DE LA PALMERA (GLORIETA PLUS ULTRA) COORD.X: 236024 COORD. Y: 4138635

CENTRO DE MANDO Nº: F012 **SUMINISTRO Nº:**

PLACA DE IDENTIFICACIÓN: F012/101 **TENSIÓN DE SUMINISTRO CONTRATO:** 380-220 V

POTENCIA INSTALADA: 33 kW **POTENCIA CONTRATADA:**

TOMA DE VALORES

CONTADOR DE ACTIVA Nº 58521898 **LECTURA:** 266 / 615 kWh

CONTADOR DE REACTIVA Nº **LECTURA:** 495 kVARh

	HORA	R-S	S-T	R-T	R-N	S-N	T-N
TENSIÓN DIURNA EN VACÍO (V):	12:00	407	410	409	235	235	235
TENSIÓN NOCTURNA EN CARGA 100% (V):	12:15	406	408	407	234	234	236

	HORA	R	S	T	N
INTENSIDAD LINEA GENERAL EN CARGA 100% (A):	12:15	47	43	46.5	

	HORA	R	S	T	GENERAL
FACTOR DE POTENCIA:	13:00	0.97	0.96	0.96	0.96

CORRIENTE DE FUGA GENERAL(mA):	R	S	T	N
	45	42	45	

CIRCUITOS DE SALIDA	INTENSIDAD POR FASE				PROTECCIONES	CONDUCTORES	AISLAMIENTO MΩ				FACTOR DE POTENCIA				TIPO DE ARRANQUE
NUMERO Y DESIGNACIÓN	R	S	T	N	TIPO/CALIBRE	SECCIÓN mm²	R	S	T	N	R	S	T	MEDIA	
BOMBA 1	31.44	34.27	30.42	0	3x80A	2 (3x10)	127	125	126		0.96	0.96	0.96	0.96	E-Δ
BOMBA 2	27.48	30.5	27.15	0	3x80A	2 (3x10)					0.97	0.96	0.96	0.96	E-Δ
ANALIZADOR	0.1			0.1	2x25 30mA	3x2,5					1				DIRECTO
EXTRACTOR	3	2.9	3		3x6 A	3 (1x2.5)					0.90	0.90	0.90	0.90	DIRECTO

CARACTERÍSTICAS DEL C.M.

CAJA ACOMETIDA: TIPO: CAHORS 250 A FUSIBLES: 100 A **DERIVACIÓN INDIVIDUAL:** TIPO: 0.6 / 1kV SECCIÓN: 3.5x35 mm2

ARMARIO: TIPO: METALICO SISTEMA DE FIJACIÓN: SUELO DIMENSIONES: 100x170x35 cm

EQ. MED. DIRECTA: SI **EQ. MED. INDIRECTA: Rel. de transformación;**

PROTECCIÓN GENERAL: TIPO: TERMICO DIFERENCIAL MARCA: SACE NR 100 CALIBRE: 4x100 A / 4x10 A 30mA

TOMA DE CORRIENTE: SI **PUNTO DE LUZ:** SI **INT. TOMA CORR. Y PL:** SI

RELOJ: MARCA Y MODELO: ORBIS CRONO Nº SERIE: VERSIÓN:

CONMUTADORES MANIOBRA: INT. NOMIN: 16 A

PROTECCION CIR. MANIOBRA: DIFERENCIAL: TÉRMICO: FUSIBLE 3x6 A

CONMUTADORES FUERZA: TIPO: Nº: INT. NOMINAL: MARCA:

CONTACTORES ARRANQUE DIRECTO: TIPO: NO SE VE Nº: 5 / 1 INT. NOMINAL: NO SE VE / 25 A MARCA: NO SE VE PROTECCIÓN TERMICA REARMABLE: 0.38 - 0.62 / 1.6 - 2.5 A

CONTACTORES ARRANCADOR E-Δ: TIPO: LC1D25 / LC1D18 Nº: 4 / 2 INT. NOMINAL: 40 / 20 A MARCA: TELEMECANIQUE / - PROTECCIÓN TERMICA REARMABLE: 12 - 28 A

CONTACTORES VARIADOR FRECUENCIA: TIPO: Nº: INT. NOMINAL: MARCA: PROTECCIÓN TERMICA REARMABLE:

CONTACTORES BATERIA CONDENSADORES: TIPO: CA1-16-N Nº: 2 INT. NOMINAL: 30 A MARCA: SPRECHER PROTECCIÓN TERMICA REARMABLE:

INT. DIFERENCIALES: Nº POLO: SENSIBIL.: INT. NOMINAL: MARCA: METRON

SISTEMA DE TELEGESTIÓN: TIPO: ADEVICE MARCA ROUTER: ADEVICE Nº TARJETA: PIN:

ANALIZADOR DE RED: MARCA: MODELO: **VOLTÍMETRO/AMPERÍMETRO:** SI

PROTECCIÓN CONTRA SOBRETENSIONES: MARCA: TIPO:

VARIADORES DE FRECUENCIA: MARCA: TIPO: POTENCIA:

ANEMÓMETRO: MARCA: TIPO:

TOMA DE TIERRA: SECCIÓN: 16 mm2 RESISTENCIA: 3.4 Ω LATIGUILLOS PUERTAS NO

BATERIA CONDENSADORES: Nº 2 INT. NOMINAL: 7 A MARCA: ABB PROTECCION: FUSIBLE 3x25 A POTENCIA: 5 KVAr

GENERAL

REVISIÓN ELÉCTRICA: CABLEADOS: BIEN BORNAS Y CONEXIONES: CONTACTORES: BIEN

LIMPIEZA GENERAL: EXTERIOR ARMARIO: INTERIOR: ELEMENTOS EXTRAÑOS: CABLEADO:

CONTACTORES: OTROS COMPONENTES: PRODUCTO LIMPIADOR: AIRE COMPRIMIDO: HIDRÓFUGO:

ENGRASE: CANDADOS: BISAGRAS: CONTACTORES: OTROS:

REPASO CHAPA Y PINTURA: ABOLLADURAS: ÓXIDO: AJUSTES DE PUERTAS: PINTURA:

ESTANQUEIDAD: ORIFICIOS DE TUBOS ENTRADA Y SALIDA: OTRAS ABERTURAS EN LA CHAPA:

O.C.A.: FAVORABLE: CONDICIONADA: DENEGADA: PRÓXIMA REVISIÓN: GRUPO:

OBSERVACIONES

GERENCIA DE URBANISMO (AYUNTAMIENTO DE SEVILLA)

CONSERVACIÓN DE FUENTES Y MONUMENTOS	GMU	PARTE DE INSPECCIÓN CENTRO DE MANDO Y PROTECCIÓN DE ALUMBRADO	FECHA	HOJA
			08/05/17	2 DE 2

IDENTIFICACIÓN

SITUACIÓN REAL C.M.: AVENIDA DE LA PALMERA (GLORIETA PLUS ULTRA) COORD.X: 236024 COORD. Y: 4138635

CENTRO DE MANDO Nº: F012 **SUMINISTRO Nº:**

PLACA DE IDENTIFICACIÓN: F012/101 **TENSIÓN DE SUMINISTRO CONTRATO:** 380-220 V

POTENCIA INSTALADA: 19920 W **POTENCIA CONTRATADA:**

TOMA DE VALORES

CONTADOR DE ACTIVA Nº 58521905 **LECTURA:** 30 / 2 kWh

CONTADOR DE REACTIVA Nº 58521905 **LECTURA:** 1 kVARh

	HORA	R-S	S-T	R-T	R-N	S-N	T-N
TENSIÓN DIURNA EN VACÍO (V):	14:00	407	410	409	235	235	235
TENSIÓN NOCTURNA EN CARGA 100% (V):	14:00	406	408	407	234	234	236

	HORA	R	S	T	N
INTENSIDAD LINEA GENERAL EN CARGA 100% (A):	14:00	17.2	18	9.5	14.7

	HORA	R	S	T	GENERAL
FACTOR DE POTENCIA:	14:00	0.99	0.99	0.99	0.99

CORRIENTE DE FUGA GENERAL(mA):	R	S	T	N
	9.7	17.4	14.5	5

CIRCUITOS DE SALIDA	INTENSIDAD POR FASE(A)				PROTECCIONES	CONDUCTORES	AISLAMIENTO (MΩ)				FACTOR DE POTENCIA				TIPO DE ARRANQUE
NUMERO Y DESIGNACIÓN	R	S	T	N	TIPO/CALIBRE	SECCIÓN (mm²)	R	S	T	N	R	S	T	MEDIA	
C1	0.7	1.1	0.8	9.8	3x80 A	3(1x4)	23.2	20.6	23.9						DIRECTO
C2	1.6	0.7	0.5	9.8	3x80 A	3(1x4)	43.5	39.9	40.1						DIRECTO
C3	1.1	0.7	0.7	9.8	3x80 A	3(1x4)	20.5	20.9	22.6						DIRECTO
C4	0	0.9	0.9	9.8	3x80 A	3(1x4)	23.3	23.9	24.2						DIRECTO
C5	0.8	1.6	0.6	9.8	3x16 A	3(1x4)	23.8	23.9	25.6						DIRECTO
C6	0.9	1.5	0.6	9.8	3x16 A	3(1x4)	7.8	7.7	9.2						DIRECTO
C7	3.6	2.7	0.1	9.8	3x6 A	3(1x4)	19.1	14.9	15.2						DIRECTO
C8	3.6	2.5	0.6	9.8	3x6 A	3(1x4)	20.1	100.3	111.7						DIRECTO
C9	1.6	1.7	0.1	9.8	3x6 A	3(1x4)	104.2	117.9	120						DIRECTO
C10	1.2	2.4	0.4	9.8	3x6 A	3(1x4)	120.1	126.4	142.4						DIRECTO
C11	0.7	1.8	1.1	9.8	3x6 A	4x4	135.2	131.5	139.4						DIRECTO

CARACTERÍSTICAS DEL C.M.

CAJA ACOMETIDA: TIPO: FUSIBLES: 100 A **DERIVACIÓN INDIVIDUAL:** TIPO: 0.6 / 1kV SECCIÓN: 3.5x35 mm2

ARMARIO: TIPO: METALICO SISTEMA DE FIJACIÓN: SUELO DIMENSIONES: 100x170x35 cm

EQ. MED. DIRECTA: SI **EQ. MED. INDIRECTA: Rel. de transformación:**

PROTECCIÓN GENERAL: TIPO: MAGNETOTÉRMICO MARCA: RECORD D100 CALIBRE: 3x100 A

TOMA DE CORRIENTE: **PUNTO DE LUZ:** **INT. TOMA CORR. Y PL:**

RELOJ: MARCA Y MODELO: ORBIS CRONO Nº SERIE: VERSIÓN:

CONMUTADORES MANIOBRA: INT. NOMINAL: 16 A

PROTECCION CIR. MANIOBRA: DIFERENCIAL: TÉRMICO: FUSIBLES 10 A

CONMUTADORES FUERZA: TIPO: Nº: INT. NOMINAL: MARCA:

CONTACTORES: TIPO: 6B17885 Nº: 4 INT. NOMINAL: 25 A MARCA: SCHNEIDER PROTECCIÓN TERMICA REARMABLE:

CONTACTORES: TIPO: DLS18I Nº: 6 INT. NOMINAL: 16 A MARCA: ASEV PROTECCIÓN TERMICA REARMABLE:

CONTACTORES: TIPO: DIS60 Nº: 1 INT. NOMINAL: 63 A MARCA: ASEV PROTECCIÓN TERMICA REARMABLE:

CONTACTORES: TIPO: Nº: 1 INT. NOMINAL: 32 A MARCA: PROTECCIÓN TERMICA REARMABLE:

CONTROLADOR DE COLOR:

FUENTE ALIMENTACION: POTENCIA: TENSION:

INT. DIFERENCIALES: Nº 1 POLO: 4 SENSIBIL.: 300mA INT. NOMINAL: 63 A MARCA: SIEMENS

SISTEMA DE TELEGESTIÓN: TIPO: MARCA ROUTER: Nº TARJETA: PIN:

ANALIZADOR DE RED: MARCA: MODELO: **VOLTÍMETRO/AMPERÍMETRO:**

PROTECCIÓN CONTRA SOBRETENSIONES: MARCA: TIPO:

VARIADORES DE FRECUENCIA: MARCA: TIPO: POTENCIA:

ANEMÓMETRO: MARCA: TIPO:

TOMA DE TIERRA: SECCIÓN: 16 mm2 RESISTENCIA: 3.4 Ω LATIGUILLOS PUERTAS: NO

BATERIA CONDENSADORES: Nº INT. NOMINAL: MARCA: PROTECCION: POTENCIA:

GENERAL

REVISIÓN ELÉCTRICA: CABLEADOS: BORNAS Y CONEXIONES: CONTACTORES:

LIMPIEZA GENERAL: EXTERIOR ARMARIO: INTERIOR: ELEMENTOS EXTRAÑOS: CABLEADO:

CONTACTORES: OTROS COMPONENTES: PRODUCTO LIMPIADOR: AIRE COMPRIMIDO: HIDRÓFUGO:

ENGRASE: CANDADOS: BISAGRAS: CONTACTORES: OTROS:

REPASO CHAPA Y PINTURA: ABOLLADURAS: ÓXIDO: AJUSTES DE PUERTAS: PINTURA:

ESTANQUEIDAD: ORIFICIOS DE TUBOS ENTRADA Y SALIDA: OTRAS ABERTURAS EN LA CHAPA:

O.C.A.: FAVORABLE: CONDICIONADA: DENEGADA: PRÓXIMA REVISIÓN: GRUPO:

OBSERVACIONES

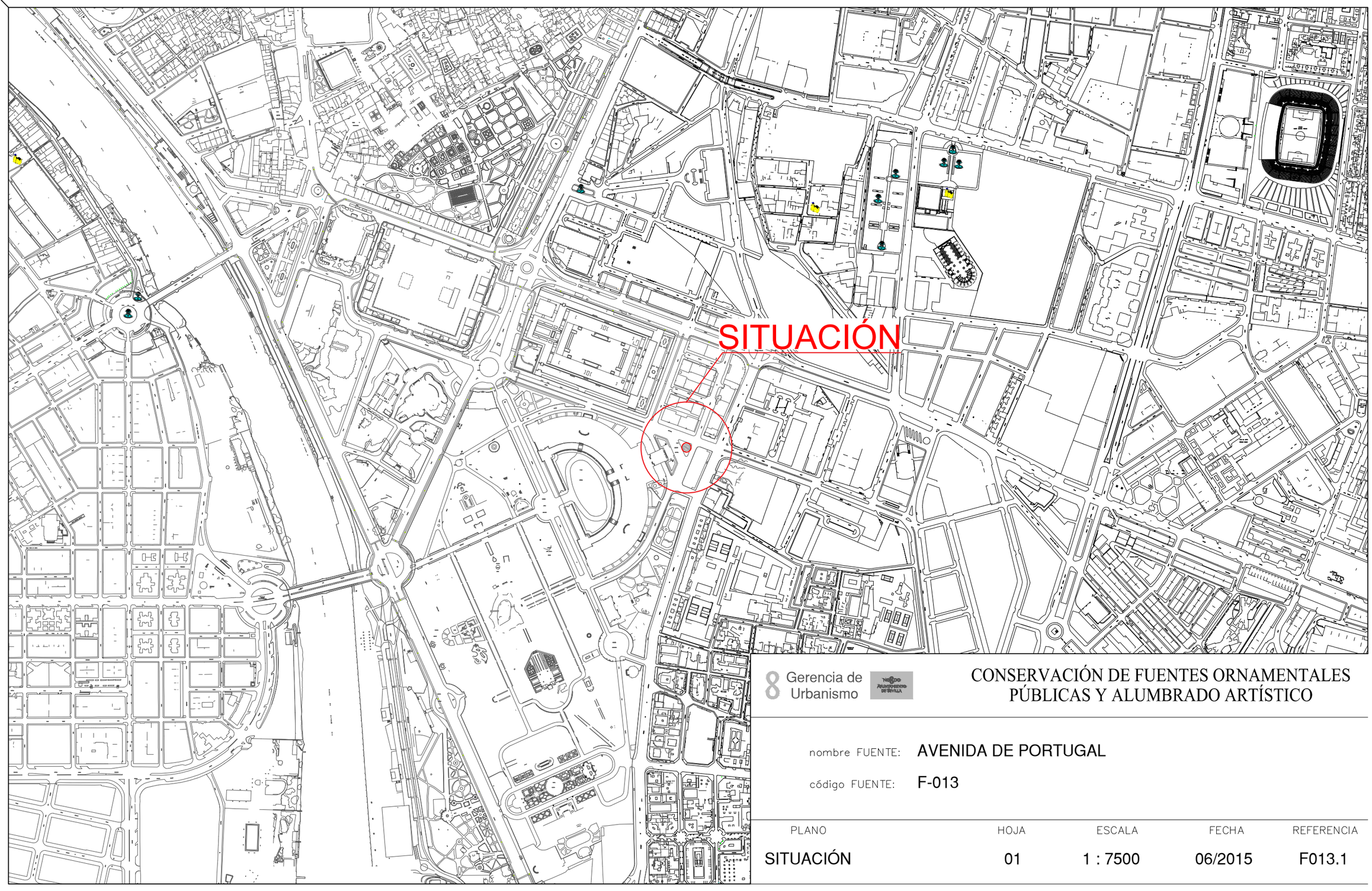

8 Gerencia de Urbanismo

CONSERVACIÓN DE FUENTES ORNAMENTALES PÚBLICAS Y ALUMBRADO ARTÍSTICO

nombre FUENTE: AVENIDA DE PORTUGAL

código FUENTE: F-013

PLANO	HOJA	ESCALA	FECHA	REFERENCIA
SITUACIÓN	01	1 : 7500	06/2015	F013.1

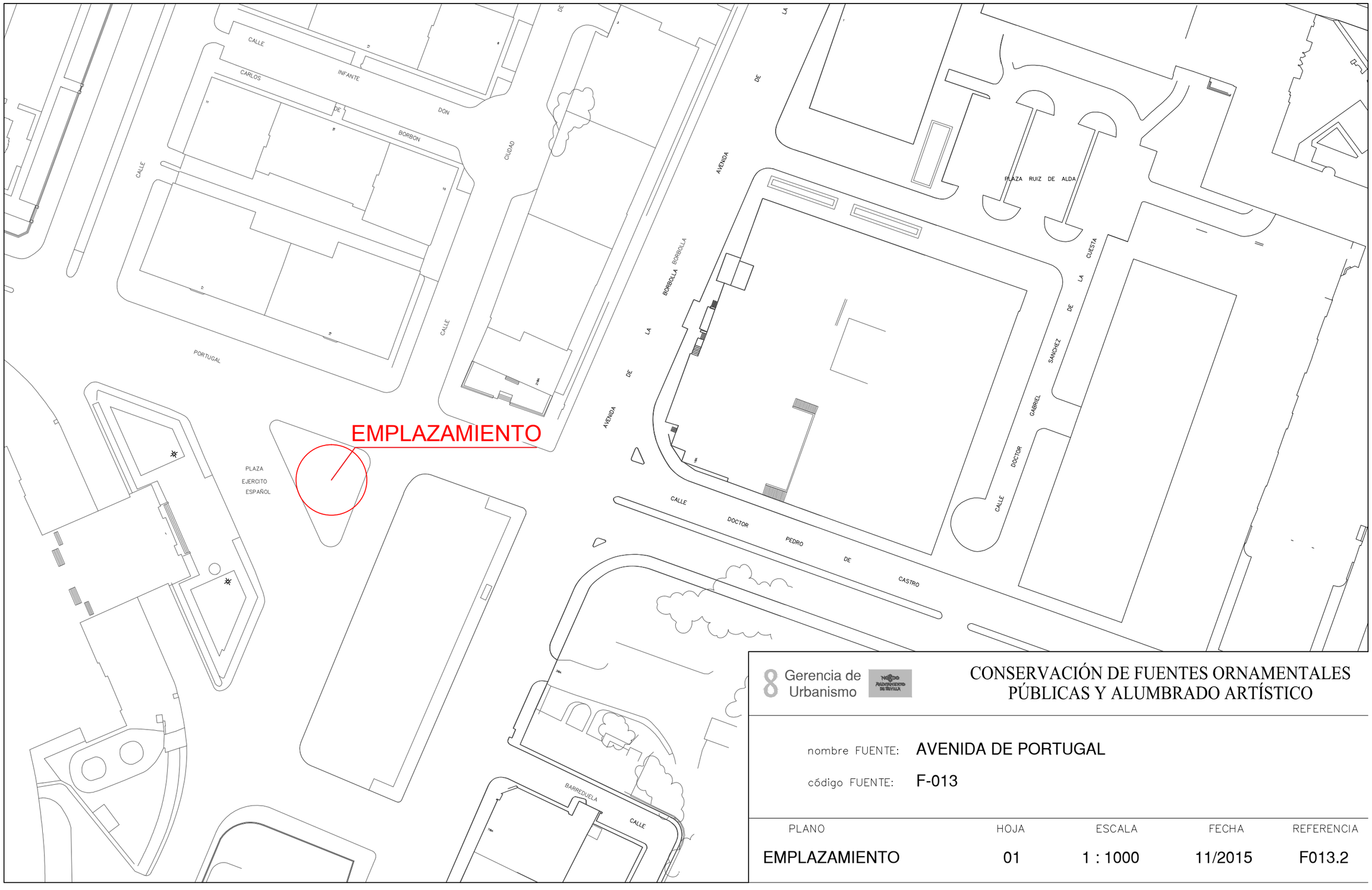

8 Gerencia de Urbanismo

CONSERVACIÓN DE FUENTES ORNAMENTALES PÚBLICAS Y ALUMBRADO ARTÍSTICO

nombre FUENTE: AVENIDA DE PORTUGAL

código FUENTE: F-013

PLANO	HOJA	ESCALA	FECHA	REFERENCIA
EMPLAZAMIENTO	01	1 : 1000	11/2015	F013.2

PLANTA GENERAL

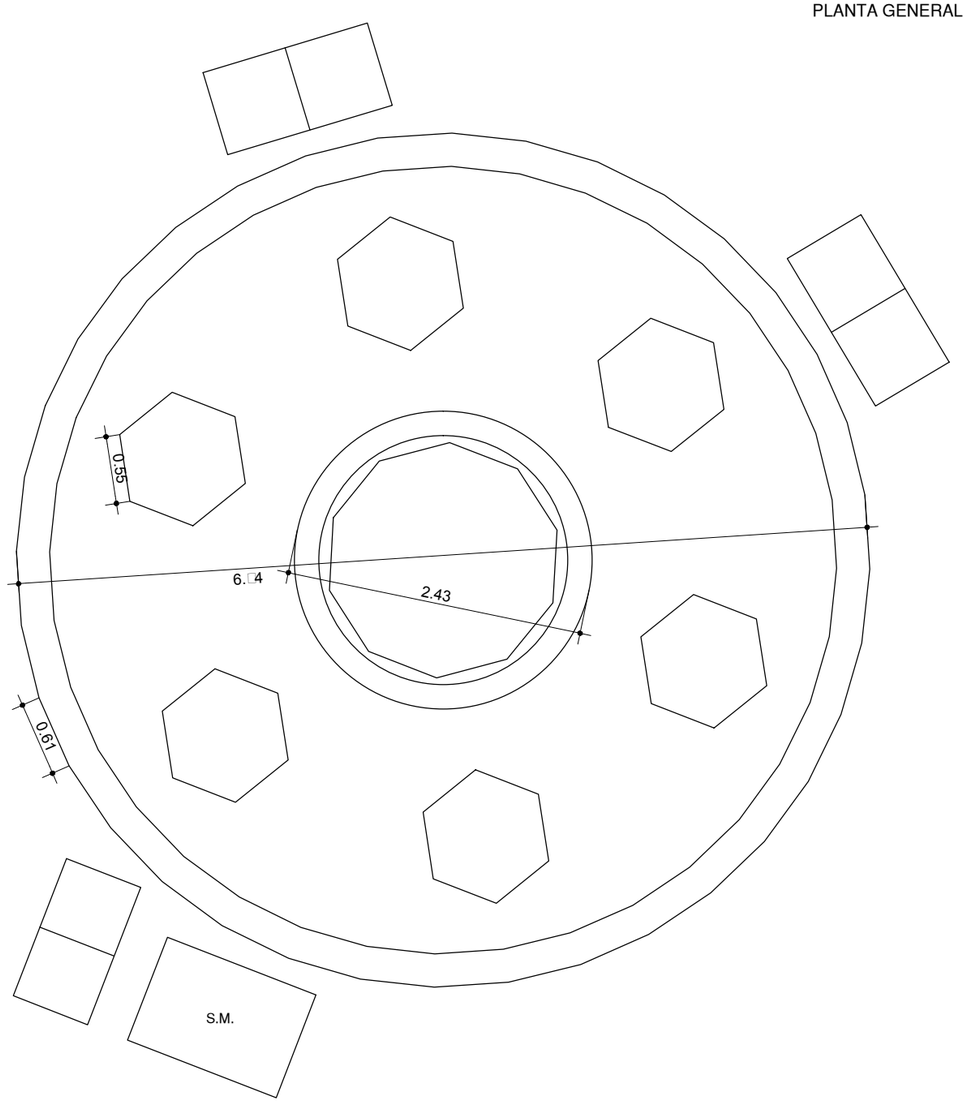

F.C.M.	FOSO COLECTOR MOTOR	A.A.A.	ARQUETA AGUA APORTE
A.D.	ARQUETA DESAGÜE	S.M.	SALA MAQUINA

Gerencia de Urbanismo

CONSERVACIÓN DE FUENTES ORNAMENTALES PÚBLICAS Y ALUMBRADO ARTÍSTICO

nombre FUENTE: AVENIDA DE PORTUGAL

código FUENTE: F-013

PLANO	HOJA	ESCALA	FECHA	REFERENCIA
PLANTA	01	1:50	12/2015	F013.3

A□□A□O

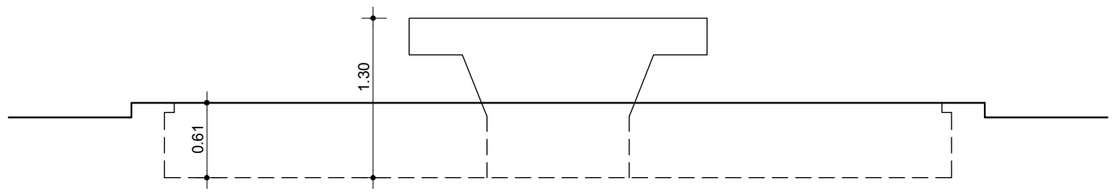

Gerencia de Urbanismo

CONSERVACIÓN DE FUENTES ORNAMENTALES PÚBLICAS Y ALUMBRADO ARTÍSTICO

nombre FUENTE: AVENIDA DE PORTUGAL

código FUENTE: F-013

PLANO	HOJA	ESCALA	FECHA	REFERENCIA
ALZADO	01	1:50	12/2015	F013.4

PLANTA HIDRÁULICA

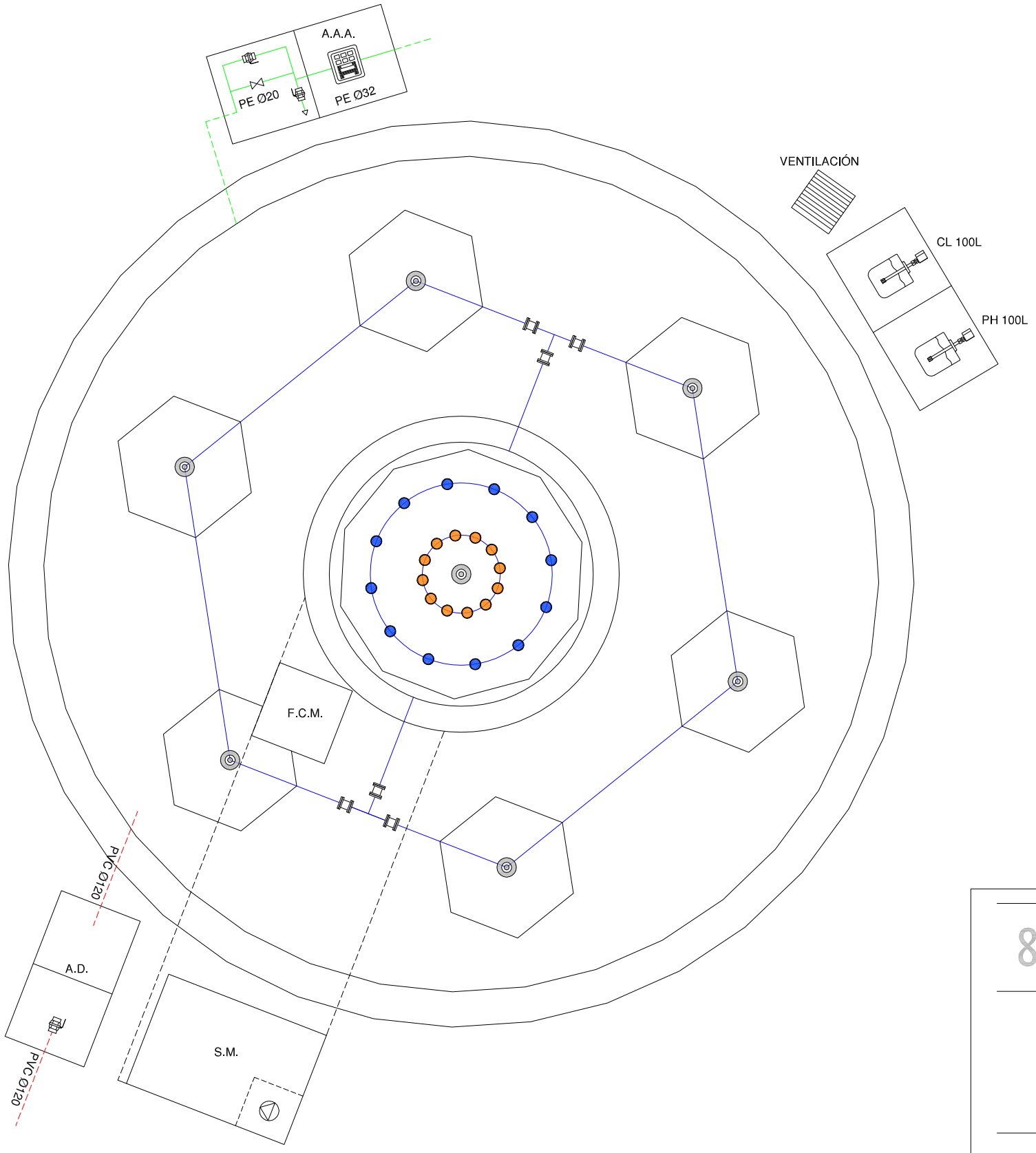

LEYENDA

- TUBERÍA DE APORTE
- TUBERÍA DE RECIRCULACIÓN
- TUBERÍA DE DESAGÜE
- CONTADOR
- ELECTROVALVULA
- LLAVE DE BOLA
- LLAVE COMPUERTA
- SURTIDOR PARABÓLICO
- BOMBA DE ACHIQUE
- SURTIDOR PULVERIZADOR
- SURTIDOR VERTICAL
- GRIFO
- LLAVE SELECTORA
- BRIDA UNIÓN
- VÁLVULA REGULADORA DE PRESIÓN
- MANOMETRO
- BOMBA RECIRCULACIÓN
- BOMBA RECIRCULACIÓN
- DEPÓSITO CL / PH

F.C.M. FOSO COLECTOR MOTOR
A.D. ARQUETA DESAGÜE
A.A.A. ARQUETA AGUA APORTE
S.M. SALA MAQUINA

Gerencia de Urbanismo

CONSERVACIÓN DE FUENTES ORNAMENTALES PÚBLICAS Y ALUMBRADO ARTÍSTICO

nombre FUENTE: AVENIDA DE PORTUGAL

código FUENTE: F-013

PLANO	HOJA	ESCALA	FECHA	REFERENCIA
HIDRÁULICO	01/02	1:40	12/2015	F013.5

ALZADO SALA MÁQUINAS

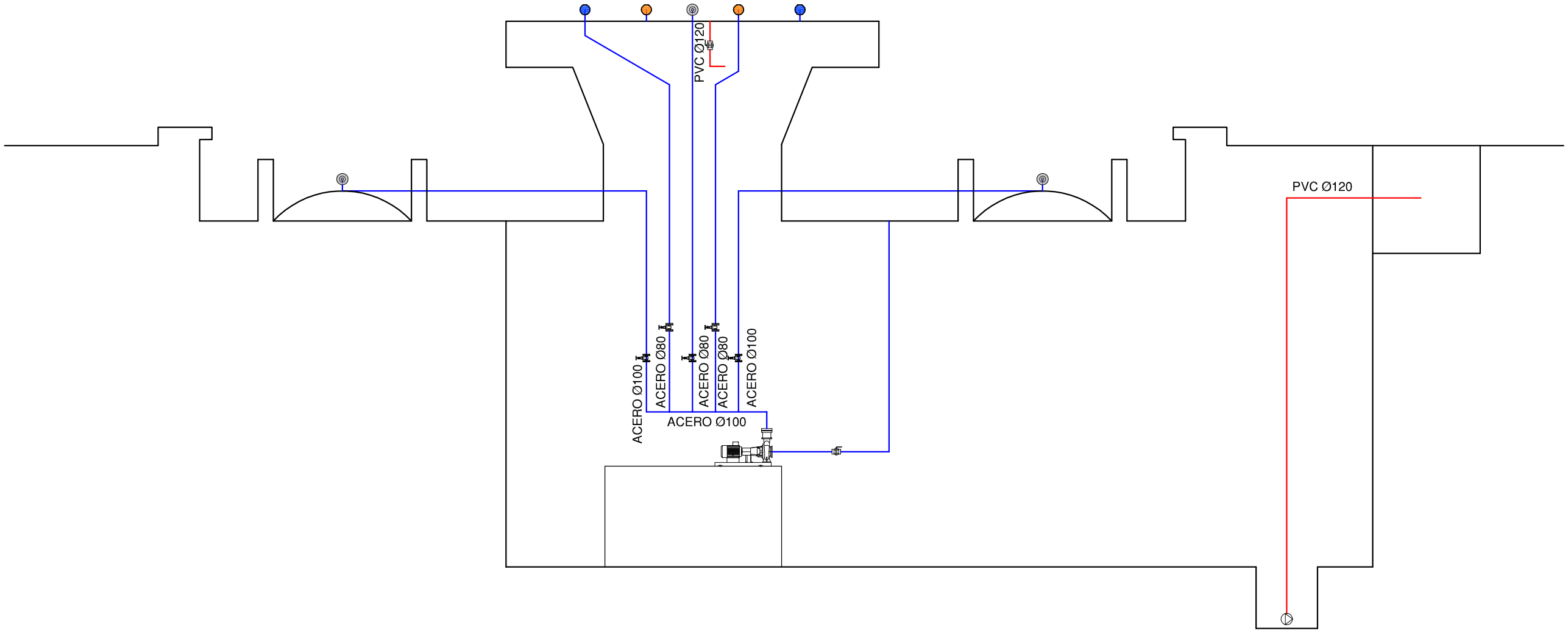

LEYENDA

- TUBERÍA DE APORTE
- TUBERÍA DE RECIRCULACIÓN
- TUBERÍA DE DESAGÜE
- CONTADOR
- ELECTROVALVULA
- LLAVE DE BOLA
- LLAVE COMPUERTA
- SURTIDOR PARABÓLICO
- BOMBA DE ACHIQUE
- SURTIDOR PULVERIZADOR
- SURTIDOR VERTICAL
- GRIFO
- LLAVE SELECTORA
- BRIDA UNIÓN
- VÁLVULA REGULADORA DE PRESIÓN
- MANOMETRO
- BOMBA RECIRCULACIÓN
- BOMBA RECIRCULACIÓN
- DEPÓSITO CL / PH

F.C.M. FOSO COLECTOR MOTOR
A.D. ARQUETA DESAGÜE
A.A.A. ARQUETA AGUA APORTE
S.M. SALA MAQUINA

Gerencia de Urbanismo

CONSERVACIÓN DE FUENTES ORNAMENTALES PÚBLICAS Y ALUMBRADO ARTÍSTICO

nombre FUENTE: AVENIDA DE PORTUGAL

código FUENTE: F-013

PLANO	HOJA	ESCALA	FECHA	REFERENCIA
PLANTA	02/02	1:50	12/2015	F013.5

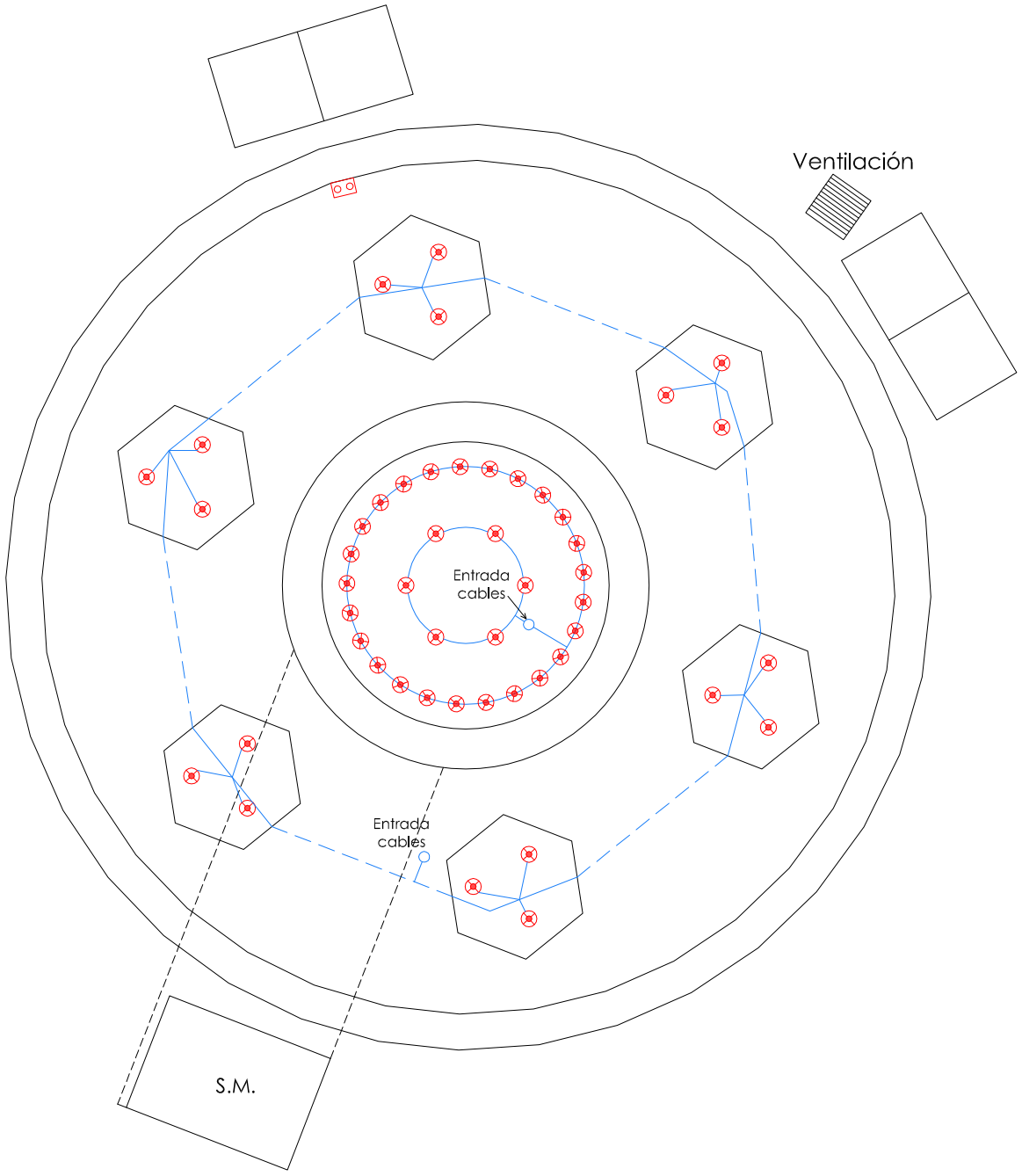

PLANTA ELÉCTRICA

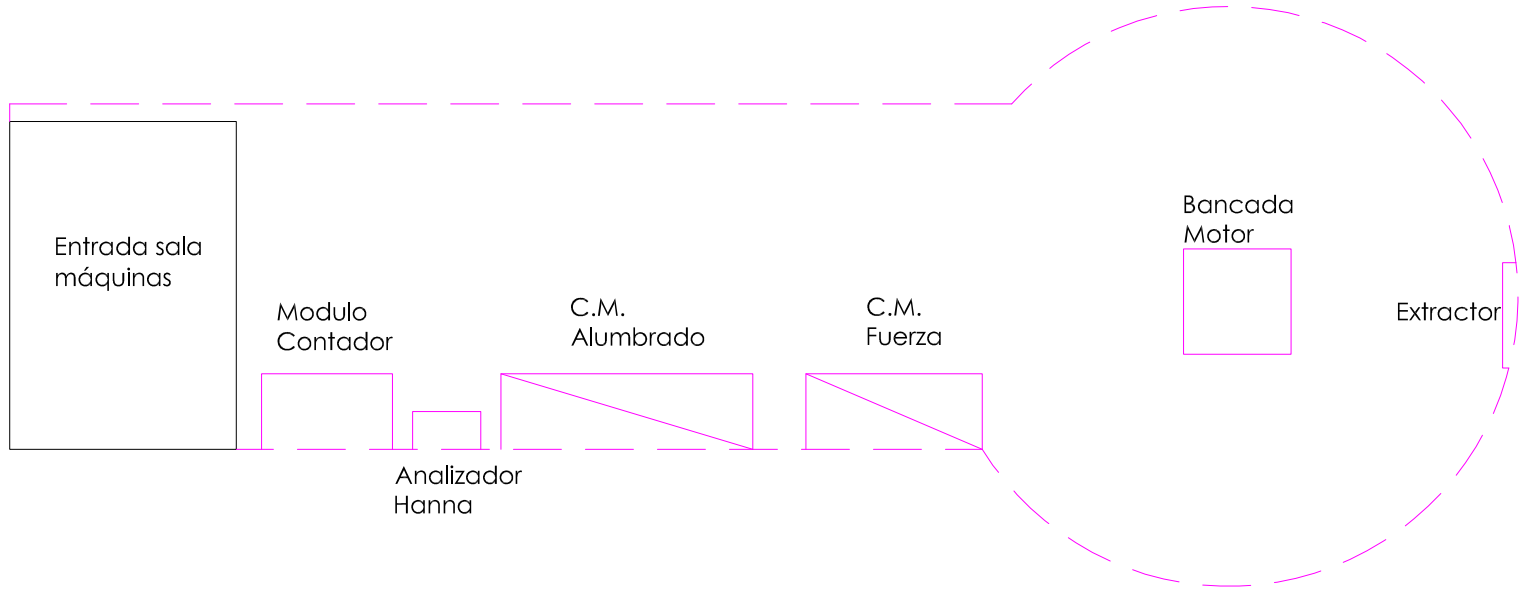

DETALLE SALA MAQUINAS
ESCALA 1:30

LEYENDA
PAR-38 INCANDESCENTE 80W
SONDA NIVEL
SONDA MOTOR
AISLAMIENTO 0'6 / 1kV
AISLAMIENTO 750 V
F.C.M. FOSO COLECTOR MOTOR
A.D. ARQUETA DESAGÜE
A.A.A. ARQUETA AGUA APORTE
S.M. SALA MAQUINA

NOTA:

Cada proyector esta alimentado por un cable de aislamiento 0'6 / 1kV y sección 2x2,5 mm2.

Gerencia de Urbanismo

CONSERVACIÓN DE FUENTES ORNAMENTALES PÚBLICAS Y ALUMBRADO ARTÍSTICO

nombre FUENTE: AVENIDA DE PORTUGAL

código FUENTE: F-013

PLANO	HOJA	ESCALA	FECHA	REFERENCIA
ELÉCTRICO	01	1:50	04/2015	F013.6

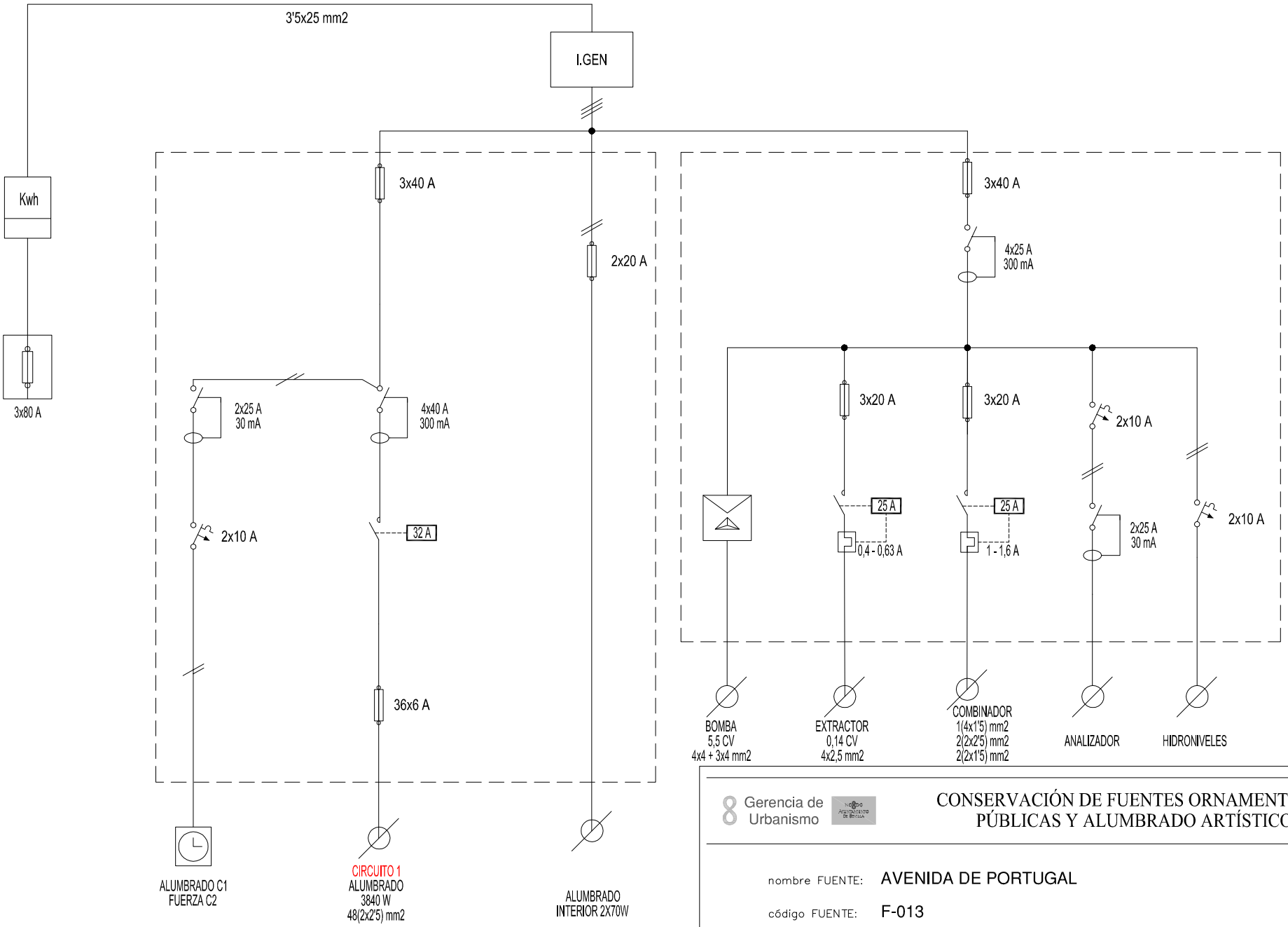

Gerencia de Urbanismo

CONSERVACIÓN DE FUENTES ORNAMENTALES PÚBLICAS Y ALUMBRADO ARTÍSTICO

nombre FUENTE: AVENIDA DE PORTUGAL

código FUENTE: F-013

PLANO	HOJA	ESCALA	FECHA	REFERENCIA
ESQUEMA UNIFILAR	01	S/D	12/2015	F013.7

FICHA COMPONENTES FUENTE

Fuente	F013 AVENIDA DE PORTUGAL

Alumbrado	Tipo	Potencia	Tensión	Cantidad
Lámpara	PAR-38	80 W	230 V	49
Proyector	IEP-23315			49

Motores	Parab-Vertic-Pulver	Bomba achique	Extractor de aire
Marca/Modelo	SIEMENS / 1LA2 766-4AA48	Aquaplus / EKO 300A	S&P
Tipo	Horizontal	Sumergible	Helicoidal mural
Potencia	5,5 CV/4 KW	0,38 CV/0,28 KW	0,140 CV/0,10 KW
Tensión	III-380 V	I-230 V	I-230 V
Intensidad	9 A	1,3 A	
Arranque	Estrella-Triangulo	Directo	Directo
Veloc x anemo			
Compens cosφ		Cond individual	Cond individual
Caudal		120 l/m	
Altura		2 mca	
Cantidad	1	1	1

	Marca/Modelo	Fecha instalación	Depositos quimicos	Volumen
Sist cloración	Hanna/Controler10	ene-14	en arquetas	100 L

Surtidores	Marca / Modelo	Diámetro/conexión	Cantidad	Material
Verticales	s/marca	Ø 35 mm - DN40	1	
Verticales	s/marca	Ø 31 mm - DN32	6	
Parabolicos	OASE/Cometa 10-14T	Ø 14 mm - 1" M	12	
Pulveriz normal	s/marca	Ø 8 mm - 1½" H	12	

Control nivel	Sondas nivel	☑
	Válvula flotador	☐
	Sin control	☐
	Sonda motor	☐

Contador de agua	Marca	ELSTER	Volumen agua vaso
	Número	82383051	9 m³
	Calibre	1/2"	

	Material	Cantidad	Volumen	Fecha renovacion
Filtro aspiración	acero galvanizado	1		
Filtro de arena				

Observaciones:

GERENCIA DE URBANISMO (AYUNTAMIENTO DE SEVILLA)

CONSERVACIÓN DE FUENTES Y MONUMENTOS	GMU	PARTE DE INSPECCIÓN CENTRO DE MANDO Y PROTECCIÓN DE FUERZA	FECHA	HOJA
			24/04/18	1 DE 2

IDENTIFICACIÓN

SITUACIÓN REAL C.M.: AVENIDA PORTUGAL COORD.X: 235721.2 COORD. Y: 4140978.3

CENTRO DE MANDO Nº: F013 **SUMINISTRO Nº:**

PLACA DE IDENTIFICACIÓN: F013/85 **TENSIÓN DE SUMINISTRO CONTRATO:** 400-230 V

POTENCIA INSTALADA: 4.38 kW **POTENCIA CONTRATADA:**

TOMA DE VALORES

CONTADOR DE ACTIVA Nº 7569177 **LECTURA:** 589003 kWh

CONTADOR DE REACTIVA Nº **LECTURA:** kVARh

	HORA	R-S	S-T	R-T	R-N	S-N	T-N
TENSIÓN DIURNA EN VACÍO (V):	9:55	392	394	392	226	225	214
TENSIÓN NOCTURNA EN CARGA 100% (V):	10:00	391	393	392	225	225	227

	HORA	R	S	T	N
INTENSIDAD LINEA GENERAL EN CARGA 100% (A):	10:00	14.59	13.18	11.26	

	HORA	R	S	T	GENERAL
FACTOR DE POTENCIA:	14:00	0.72	0.68	0.70	0.70

CORRIENTE DE FUGA GENERAL (mA):	R	S	T	N
	10.6	10.5	10.5	

CIRCUITOS DE SALIDA	INTENSIDAD POR FASE (A)				PROTECCIONES	CONDUCTORES	AISLAMIENTO (MΩ)				FACTOR DE POTENCIA				TIPO DE ARRANQUE
NUMERO Y DESIGNACIÓN	R	S	T	N	TIPO/CALIBRE	SECCIÓN (mm²)	R	S	T	N	R	S	T	MEDIA	
C2 BOMBA	10.67	9.95	9.62	0	3x40A	4x4 + 3x4	∞	∞	∞		0.70	0.65	0.68	0.70	E-Δ
EXTRACTOR	0.50	0.50	0.50		3x20A	4x2.5	∞	∞	∞		0.90	0.92	0.92	0.90	DIRECTO
ANALIZADOR	0.1	0.1			2x10 A	3x2.5	∞	∞	∞		0.99	0.99		0.99	DIRECTO
HIDRONIVEL	0.1	0.1			2x10 A	3x2.5	∞	∞	∞		0.95	0.95		0.95	DIRECTO

CARACTERÍSTICAS DEL C.M.

CAJA ACOMETIDA: TIPO: SIMON FUSIBLES: 3x80 A **DERIVACIÓN INDIVIDUAL:** TIPO: 0.6 / 1 KV SECCIÓN: 3.5x25 mm2

ARMARIO: TIPO: METALICO SISTEMA DE FIJACIÓN: PARED DIMENSIONES: 70x80x25 cm

EQ. MED. DIRECTA: **EQ. MED. INDIRECTA: Rel. de transformación:**

PROTECCIÓN GENERAL: TIPO: FUSIBLES MARCA: FUSANOR CALIBRE: 3x40 A

TOMA DE CORRIENTE: SI **PUNTO DE LUZ:** SI **INT. TOMA CORR. Y PL:** SI

RELOJ: MARCA Y MODELO: ORBIS ASTRO NOVA CITY Nº SERIE: VERSIÓN: 41 - 01 - V2

CONMUTADORES MANIOBRA: INT. NOMIN: 10 A

PROTECCION CIR. MANIOBRA: DIFERENCIAL: 2x25 A 30 mA TÉRMICO: 2x10 A

CONMUTADORES FUERZA: TIPO: Nº: INT. NOMINAL: MARCA:

CONTACTORES ARRANQUE DIRECTO: TIPO: LC10910 / - Nº: 2 INT. NOMINAL: 25 A MARCA: TELEMECANIQUE PROTECCIÓN TERMICA REARMABLE: 0.4 - 0.63 / 1 - 1.6 A

CONTACTORES ARRANCADOR E-Δ: TIPO: LC10910 Nº: 3 INT. NOMINAL: 25 A MARCA: SCHNEIDER PROTECCIÓN TERMICA REARMABLE: 7 - 10 A

CONTACTORES VARIADOR FRECUENCIA: TIPO: Nº: INT. NOMINAL: MARCA: PROTECCIÓN TERMICA REARMABLE:

CONTACTORES BATERIA CONDENSADORES: TIPO: Nº: INT. NOMINAL: MARCA: PROTECCIÓN TERMICA REARMABLE:

INT. DIFERENCIALES: Nº 1 POLO: 4 SENSIBIL.: 300 A INT. NOMINAL: 25 A MARCA: SIEMENS

SISTEMA DE TELEGESTIÓN: TIPO: MARCA ROUTER: Nº TARJETA: PIN:

ANALIZADOR DE RED: MARCA: MODELO: **VOLTÍMETRO/AMPERÍMETRO:**

PROTECCIÓN CONTRA SOBRETENSIONES: MARCA: TIPO:

VARIADORES DE FRECUENCIA: MARCA: TIPO: POTENCIA:

ANEMÓMETRO: MARCA: TIPO:

TOMA DE TIERRA: SECCIÓN: 16 mm2 RESISTENCIA: 35.8 Ω LATIGUILLOS PUERTAS: NO

BATERIA CONDENSADORES: Nº INT. NOMINAL: MARCA: PROTECCION: POTENCIA:

GENERAL

REVISIÓN ELÉCTRICA: CABLEADOS: BIEN BORNAS Y CONEXIONES: BIEN CONTACTORES: BIEN

LIMPIEZA GENERAL: EXTERIOR ARMARIO: INTERIOR: ELEMENTOS EXTRAÑOS: CABLEADO:

CONTACTORES: OTROS COMPONENTES: PRODUCTO LIMPIADOR: AIRE COMPRIMIDO: HIDRÓFUGO:

ENGRASE: CANDADOS: BIEN BISAGRAS: BIEN CONTACTORES: BIEN OTROS:

REPASO CHAPA Y PINTURA: ABOLLADURAS: BIEN ÓXIDO: BIEN AJUSTES DE PUERTAS: BIEN PINTURA: BIEN

ESTANQUEIDAD: ORIFICIOS DE TUBOS ENTRADA Y SALIDA: BIEN OTRAS ABERTURAS EN LA CHAPA: BIEN

O.C.A.: FAVORABLE: CONDICIONADA: BIEN DENEGADA: PRÓXIMA REVISIÓN: GRUPO:

OBSERVACIONES

GERENCIA DE URBANISMO (AYUNTAMIENTO DE SEVILLA)

CONSERVACIÓN DE FUENTES Y MONUMENTOS	GMU	PARTE DE INSPECCIÓN CENTRO DE MANDO Y PROTECCIÓN DE ALUMBRADO	FECHA	HOJA
			24/04/18	2 DE 2

IDENTIFICACIÓN

SITUACIÓN REAL C.M.: AVENIDA PORTUGAL COORD.X: 235721.2 COORD. Y: 4140978.3

CENTRO DE MANDO Nº: F013 **SUMINISTRO Nº:**

PLACA DE IDENTIFICACIÓN: F013/85 **TENSIÓN DE SUMINISTRO CONTRATO:** 400-230 V

POTENCIA INSTALADA: 470 W **POTENCIA CONTRATADA:**

TOMA DE VALORES

CONTADOR DE ACTIVA Nº 7569177 **LECTURA:** 589003 kWh

CONTADOR DE REACTIVA Nº **LECTURA:** kVARh

	HORA	R-S	S-T	R-T	R-N	S-N	T-N
TENSIÓN DIURNA EN VACÍO (V):	9:55	392	394	392	226	225	214
TENSIÓN NOCTURNA EN CARGA 100% (V):	10:00	391	393	392	225	225	227

	HORA	R	S	T	N
INTENSIDAD LINEA GENERAL EN CARGA 100% (A):	10:00	14.59	13.18	11.26	

FACTOR DE POTENCIA:	HORA	R	S	T	GENERAL
		0.94	0.49	0.52	0.52

CORRIENTE DE FUGA GENERAL (mA):	R	S	T	N
	8.5	5.2	2.7	

CIRCUITOS DE SALIDA	INTENSIDAD POR FASE(A)				PROTECCIONES	CONDUCTORES	AISLAMIENTO (MΩ)				FACTOR DE POTENCIA				TIPO DE ARRANQUE
NUMERO Y DESIGNACIÓN	R	S	T	N	TIPO/CALIBRE	SECCIÓN (mm²)	R	S	T	N	R	S	T	MEDIA	
C1 ALUMBRADO	3.92	4.64	1.64	0	36x6A	2x2.5	∞	4.5	4.5						

CARACTERÍSTICAS DEL C.M.

CAJA ACOMETIDA: TIPO: SIMON FUSIBLES: 3x80 A **DERIVACIÓN INDIVIDUAL:** TIPO: 0.6 / 1 KV SECCIÓN: 3.5x25 mm2

ARMARIO: TIPO: METALICO SISTEMA DE FIJACIÓN: PARED DIMENSIONES: 100x120x25 cm

EQ. MED. DIRECTA: **EQ. MED. INDIRECTA: Rel. de transformación:**

PROTECCIÓN GENERAL: TIPO: FUSIBLES MARCA: FUSANOR CALIBRE: 3x40 A

TOMA DE CORRIENTE: **PUNTO DE LUZ:** **INT. TOMA CORR. Y PL:**

RELOJ: MARCA Y MODELO: ORBIS ASTRO NOVA CITY Nº SERIE: VERSIÓN:

CONMUTADORES MANIOBRA: INT. NOMIN:

PROTECCION CIR. MANIOBRA: DIFERENCIAL: 2x25 A 30 mA TÉRMICO: 2x10 A

CONMUTADORES FUERZA: TIPO: Nº: INT. NOMINAL: MARCA:

CONTACTORES: TIPO: CN 02 Nº: 1 INT. NOMINAL: 32 A MARCA: AGUR PROTECCIÓN TERMICA REARMABLE:

CONTACTORES: TIPO: Nº: INT. NOMINAL: MARCA: PROTECCIÓN TERMICA REARMABLE:

CONTACTORES: TIPO: Nº: INT. NOMINAL: MARCA: PROTECCIÓN TERMICA REARMABLE:

CONTACTORES: TIPO: Nº: INT. NOMINAL: MARCA: PROTECCIÓN TERMICA REARMABLE:

CONTROLADOR DE COLOR:

FUENTE ALIMENTACION: POTENCIA: TENSION:

INT. DIFERENCIALES: Nº 1 POLO: 4 SENSIBIL.: 300mA INT. NOMINAL: 40 A MARCA: MERLIN GERIN

SISTEMA DE TELEGESTIÓN: TIPO: MARCA ROUTER: Nº TARJETA: PIN:

ANALIZADOR DE RED: MARCA: MODELO: **VOLTÍMETRO/AMPERÍMETRO:**

PROTECCIÓN CONTRA SOBRETENSIONES: MARCA: TIPO:

VARIADORES DE FRECUENCIA: MARCA: TIPO: POTENCIA:

ANEMÓMETRO: MARCA: TIPO:

TOMA DE TIERRA: SECCIÓN: 16 mm2 RESISTENCIA: 35.8 Ω LATIGUILLOS PUERTAS: NO

BATERIA CONDENSADORES: Nº INT. NOMINAL: MARCA: PROTECCION: POTENCIA:

GENERAL

REVISIÓN ELÉCTRICA: CABLEADOS: BIEN BORNAS Y CONEXIONES: BIEN CONTACTORES: BIEN

LIMPIEZA GENERAL: EXTERIOR ARMARIO: INTERIOR: ELEMENTOS EXTRAÑOS: CABLEADO:

CONTACTORES: OTROS COMPONENTES: PRODUCTO LIMPIADOR: AIRE COMPRIMIDO: HIDRÓFUGO:

ENGRASE: CANDADOS: HECHO BISAGRAS: HECHO CONTACTORES: HECHO OTROS:

REPASO CHAPA Y PINTURA: ABOLLADURAS: ÓXIDO: BIEN AJUSTES DE PUERTAS: BIEN PINTURA: BIEN

ESTANQUEIDAD: ORIFICIOS DE TUBOS ENTRADA Y SALIDA: OTRAS ABERTURAS EN LA CHAPA:

O.C.A.: FAVORABLE: CONDICIONADA: DENEGADA: PRÓXIMA REVISIÓN: GRUPO:

OBSERVACIONES

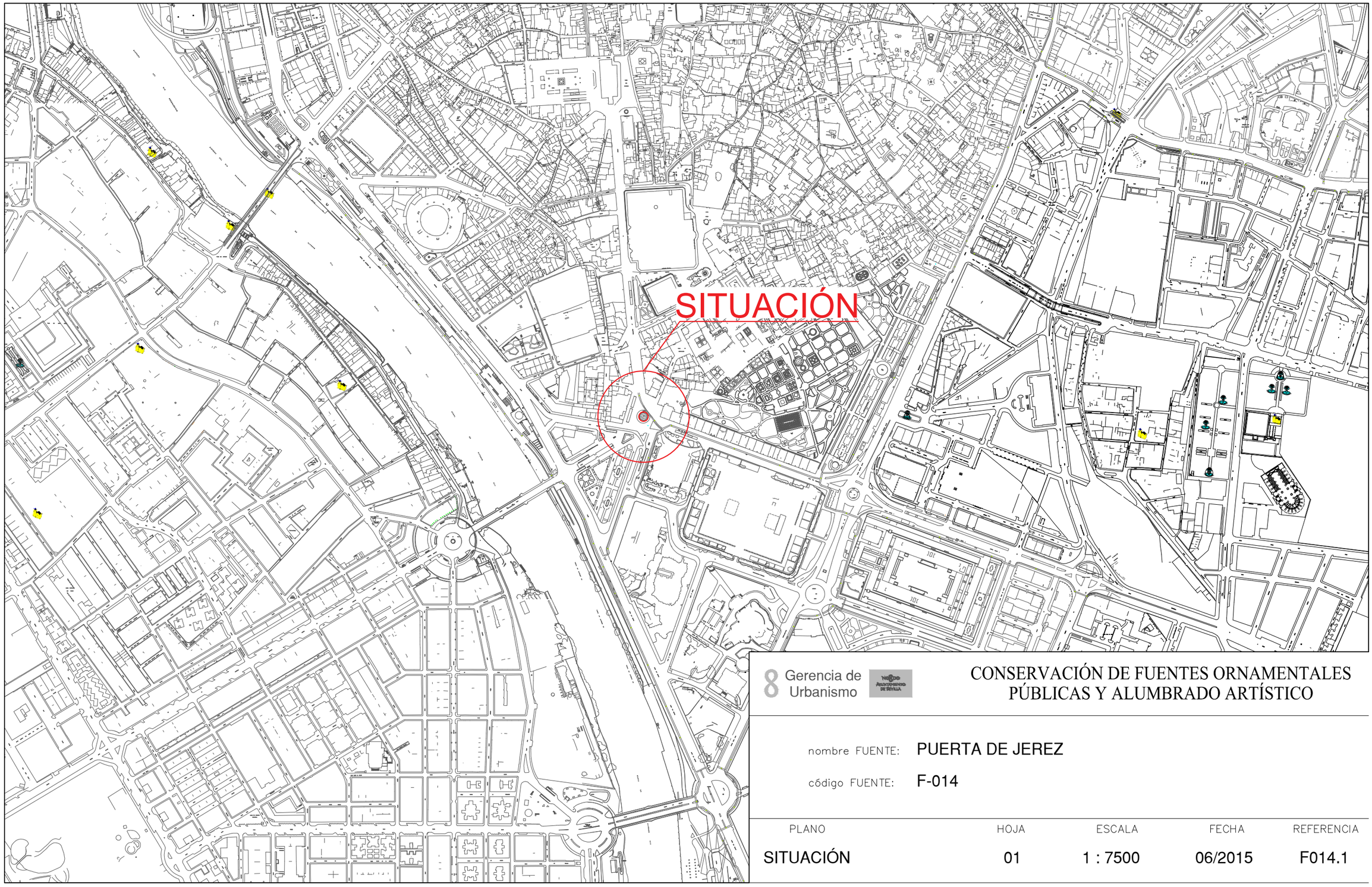

8 Gerencia de Urbanismo

CONSERVACIÓN DE FUENTES ORNAMENTALES PÚBLICAS Y ALUMBRADO ARTÍSTICO

nombre FUENTE: PUERTA DE JEREZ

código FUENTE: F-014

PLANO	HOJA	ESCALA	FECHA	REFERENCIA
SITUACIÓN	01	1 : 7500	06/2015	F014.1

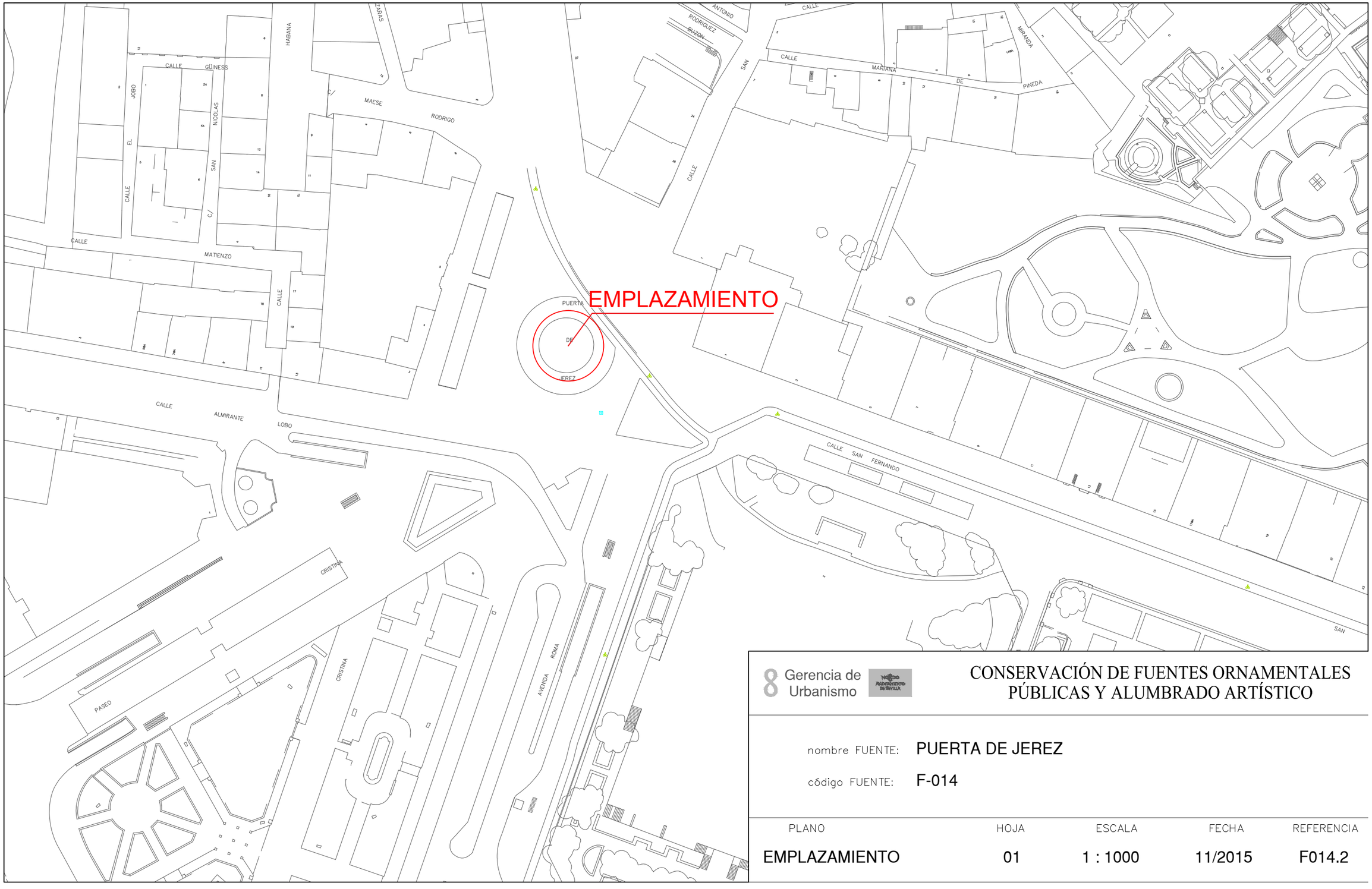

8 Gerencia de Urbanismo

CONSERVACIÓN DE FUENTES ORNAMENTALES PÚBLICAS Y ALUMBRADO ARTÍSTICO

nombre FUENTE: **PUERTA DE JEREZ**

código FUENTE: **F-014**

PLANO	HOJA	ESCALA	FECHA	REFERENCIA
EMPLAZAMIENTO	01	1 : 1000	11/2015	F014.2

PLANTA GENERAL

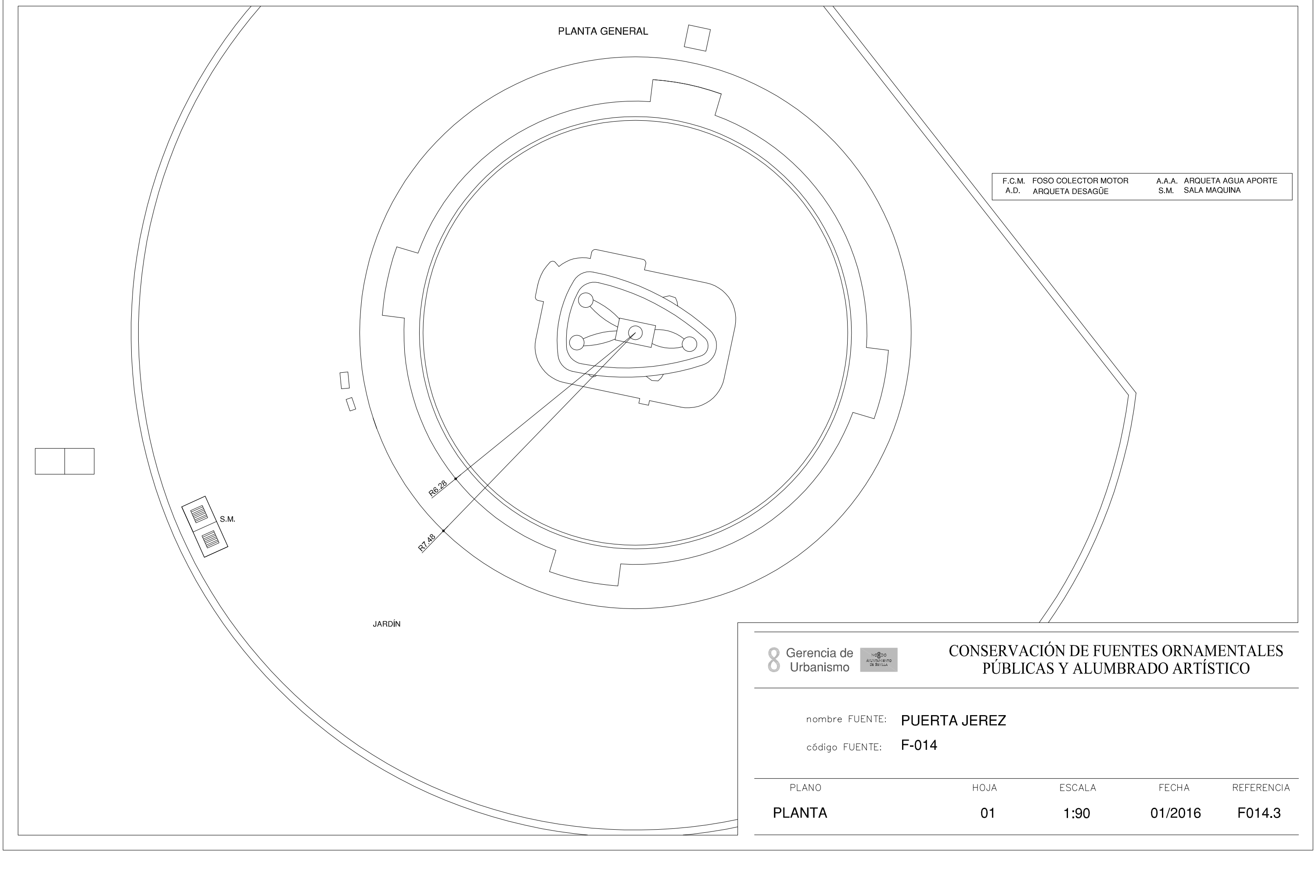

F.C.M.	FOSO COLECTOR MOTOR	A.A.A.	ARQUETA AGUA APORTE
A.D.	ARQUETA DESAGÜE	S.M.	SALA MAQUINA

Gerencia de Urbanismo

CONSERVACIÓN DE FUENTES ORNAMENTALES PÚBLICAS Y ALUMBRADO ARTÍSTICO

nombre FUENTE: **PUERTA JEREZ**

código FUENTE: **F-014**

PLANO	HOJA	ESCALA	FECHA	REFERENCIA
PLANTA	01	1:90	01/2016	F014.3

ALZADO

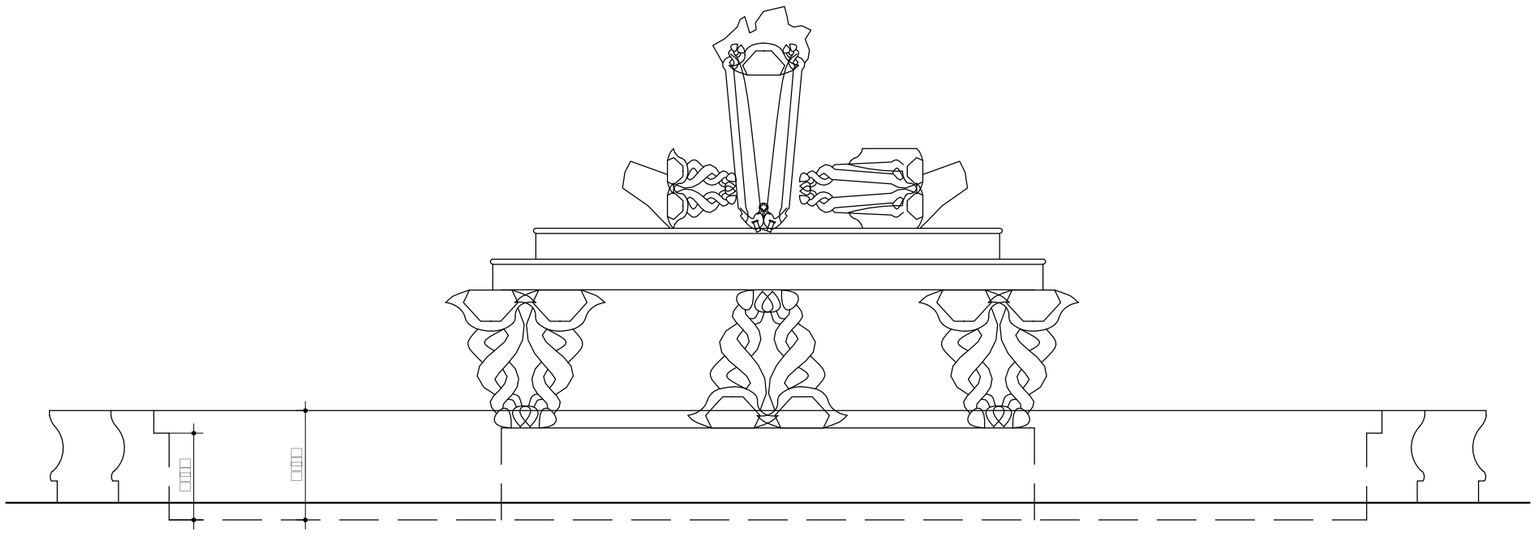

Gerencia de Urbanismo

CONSERVACIÓN DE FUENTES ORNAMENTALES PÚBLICAS Y ALUMBRADO ARTÍSTICO

nombre FUENTE: PUERTA JEREZ

código FUENTE: F-014

PLANO	HOJA	ESCALA	FECHA	REFERENCIA
ALZADO	01	1:60	01/2016	F014.4

PLANTA HIDÁULICA

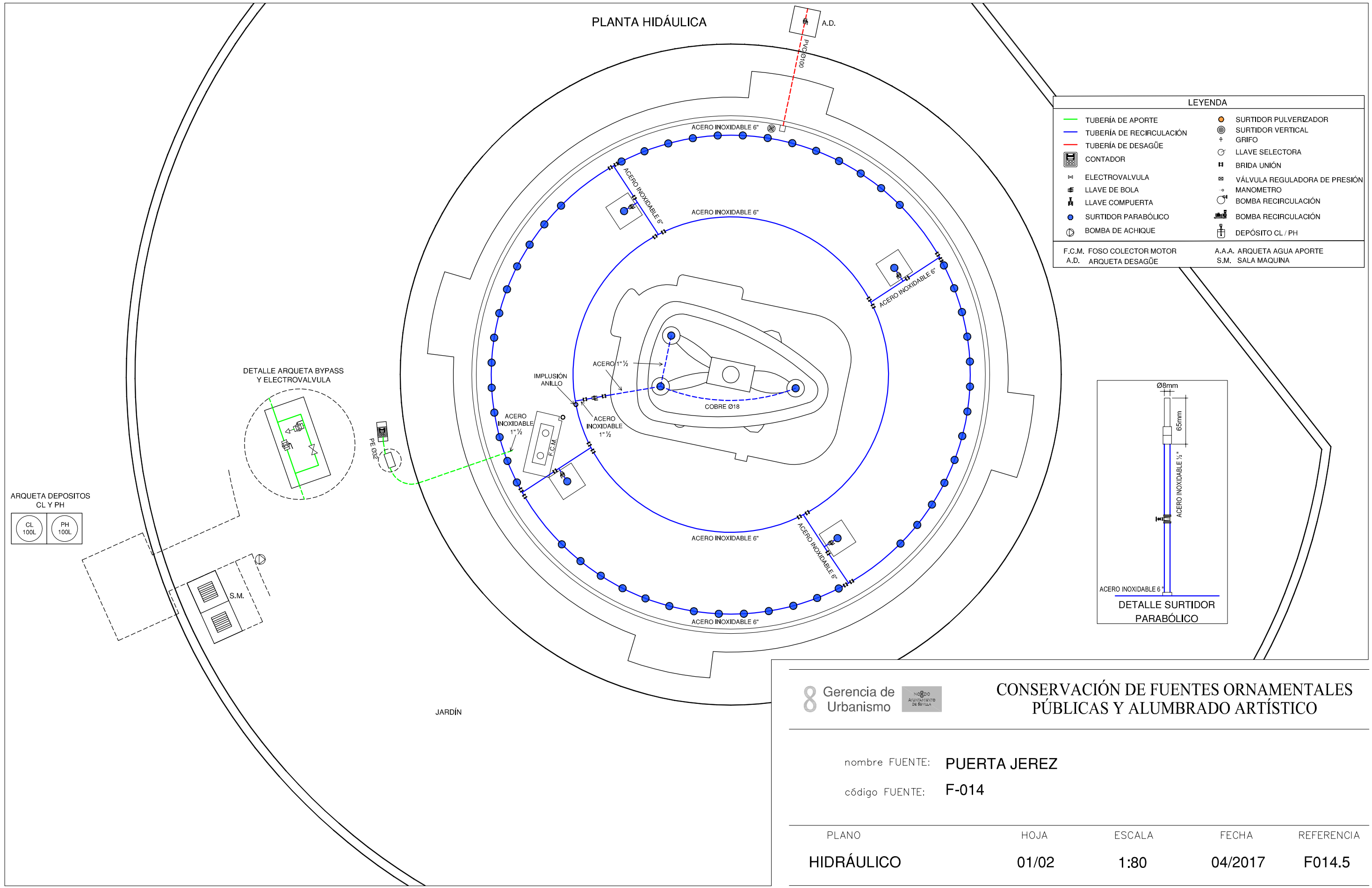

LEYENDA

- TUBERÍA DE APORTE
- TUBERÍA DE RECIRCULACIÓN
- TUBERÍA DE DESAGÜE
- CONTADOR
- ELECTROVALVULA
- LLAVE DE BOLA
- LLAVE COMPUERTA
- SURTIDOR PARABÓLICO
- BOMBA DE ACHIQUE
- SURTIDOR PULVERIZADOR
- SURTIDOR VERTICAL
- GRIFO
- LLAVE SELECTORA
- BRIDA UNIÓN
- VÁLVULA REGULADORA DE PRESIÓN
- MANOMETRO
- BOMBA RECIRCULACIÓN
- BOMBA RECIRCULACIÓN
- DEPÓSITO CL / PH

F.C.M. FOSO COLECTOR MOTOR
A.D. ARQUETA DESAGÜE
A.A.A. ARQUETA AGUA APORTE
S.M. SALA MAQUINA

DETALLE SURTIDOR PARABÓLICO

Gerencia de Urbanismo

NODO AYUNTAMIENTO DE SEVILLA

CONSERVACIÓN DE FUENTES ORNAMENTALES PÚBLICAS Y ALUMBRADO ARTÍSTICO

nombre FUENTE: **PUERTA JEREZ**

código FUENTE: **F-014**

PLANO	HOJA	ESCALA	FECHA	REFERENCIA
HIDRÁULICO	01/02	1:80	04/2017	F014.5

PLANTA SALA MÁQUINAS

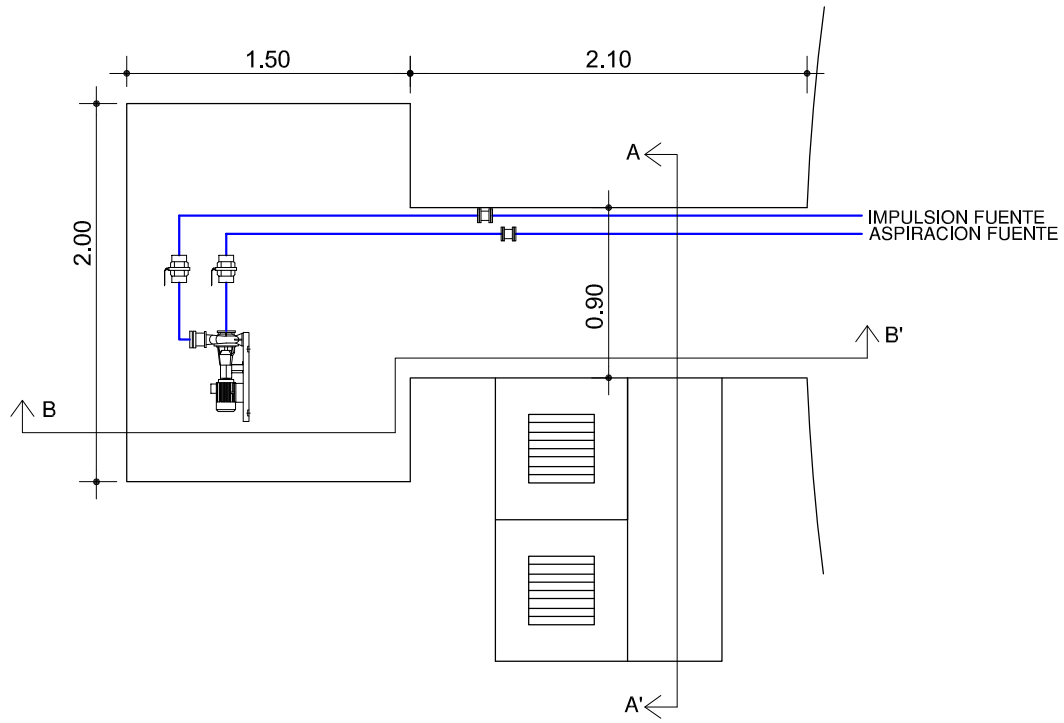

ALZADO A-A'

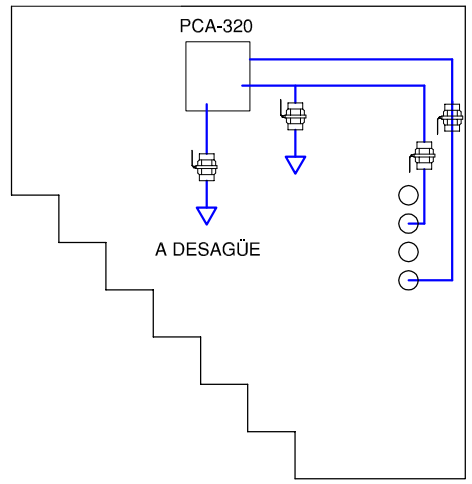

ALZADO B-B'

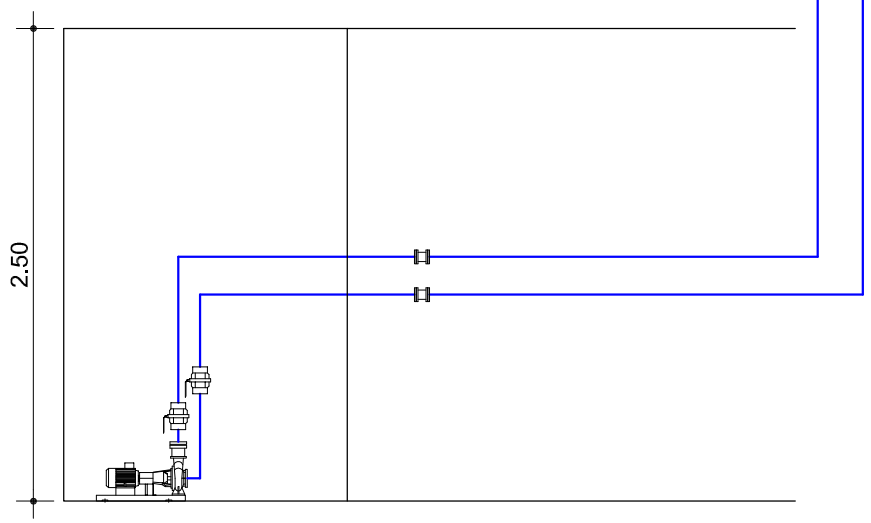

LEYENDA

- TUBERÍA DE APORTE
- TUBERÍA DE RECIRCULACIÓN
- TUBERÍA DE DESAGÜE
- CONTADOR
- ELECTROVALVULA
- LLAVE DE BOLA
- LLAVE COMPUERTA
- SURTIDOR PARABÓLICO
- BOMBA DE ACHIQUE
- SURTIDOR PULVERIZADOR
- SURTIDOR VERTICAL
- GRIFO
- LLAVE SELECTORA
- BRIDA UNIÓN
- VÁLVULA REGULADORA DE PRESIÓN
- MANOMETRO
- BOMBA RECIRCULACIÓN
- BOMBA RECIRCULACIÓN
- DEPÓSITO CL / PH

F.C.M. FOSO COLECTOR MOTOR
A.D. ARQUETA DESAGÜE
A.A.A. ARQUETA AGUA APORTE
S.M. SALA MAQUINA

Gerencia de Urbanismo

CONSERVACIÓN DE FUENTES ORNAMENTALES PÚBLICAS Y ALUMBRADO ARTÍSTICO

nombre FUENTE: PUERTA JEREZ

código FUENTE: F-014

PLANO	HOJA	ESCALA	FECHA	REFERENCIA
HIDRÁULICO	02/02	1:40	05/2019	F014.5

PLANTA ELÉCTRICA

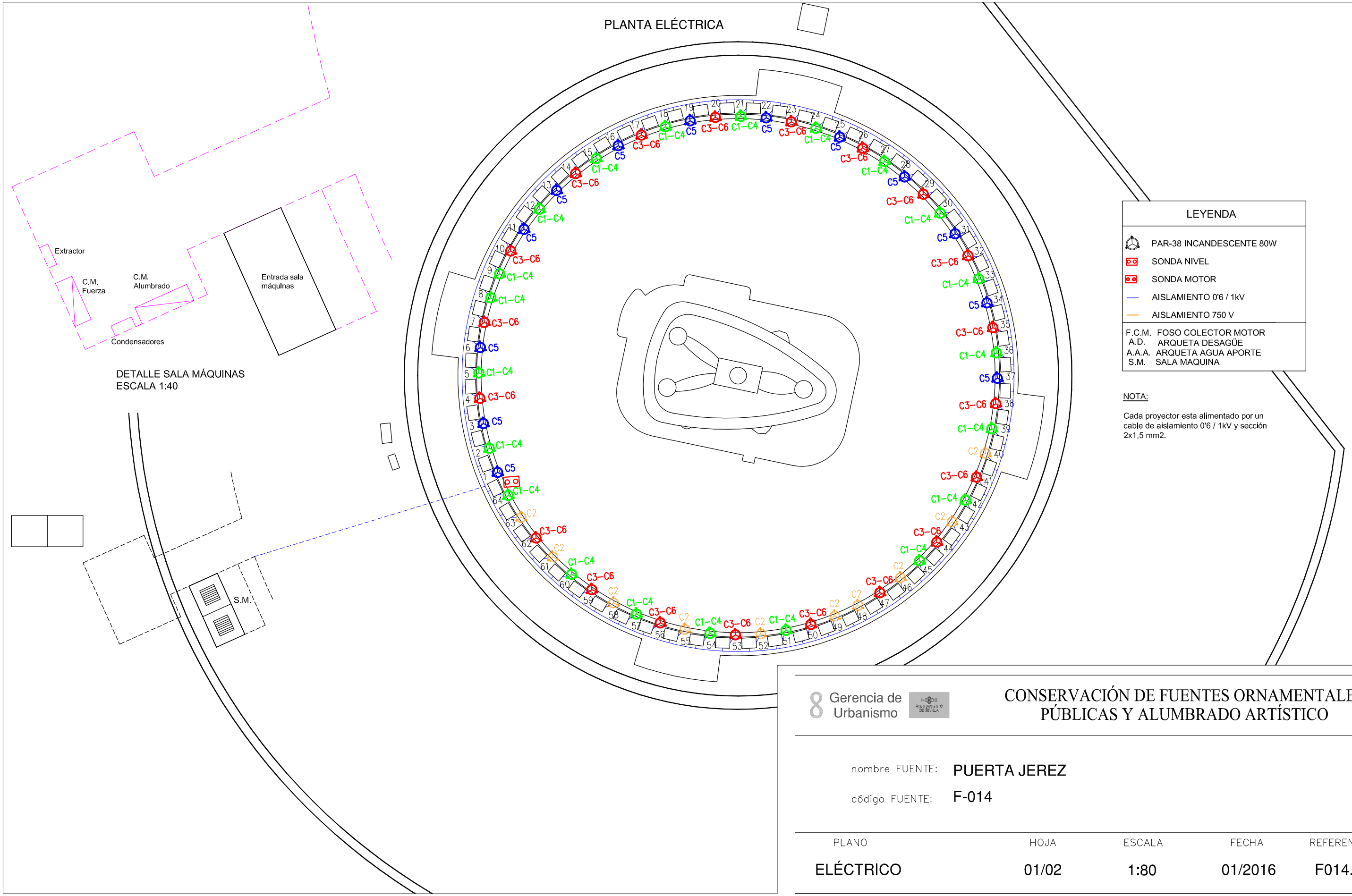

DETALLE SALA MÁQUINAS
ESCALA 1:40

LEYENDA

- PAR-38 INCANDESCENTE 80W
- SONDA NIVEL
- SONDA MOTOR
- AISLAMIENTO 0'6 / 1kV
- AISLAMIENTO 750 V

F.C.M. FOSO COLECTOR MOTOR
A.D. ARQUETA DESAGÜE
A.A.A. ARQUETA AGUA APORTE
S.M. SALA MAQUINA

NOTA:

Cada proyector esta alimentado por un cable de aislamiento 0'6 / 1kV y sección 2x1,5 mm2.

Gerencia de Urbanismo

CONSERVACIÓN DE FUENTES ORNAMENTALES PÚBLICAS Y ALUMBRADO ARTÍSTICO

nombre FUENTE: **PUERTA JEREZ**

código FUENTE: **F-014**

PLANO	HOJA	ESCALA	FECHA	REFERENCIA
ELÉCTRICO	01/02	1:80	01/2016	F014.6

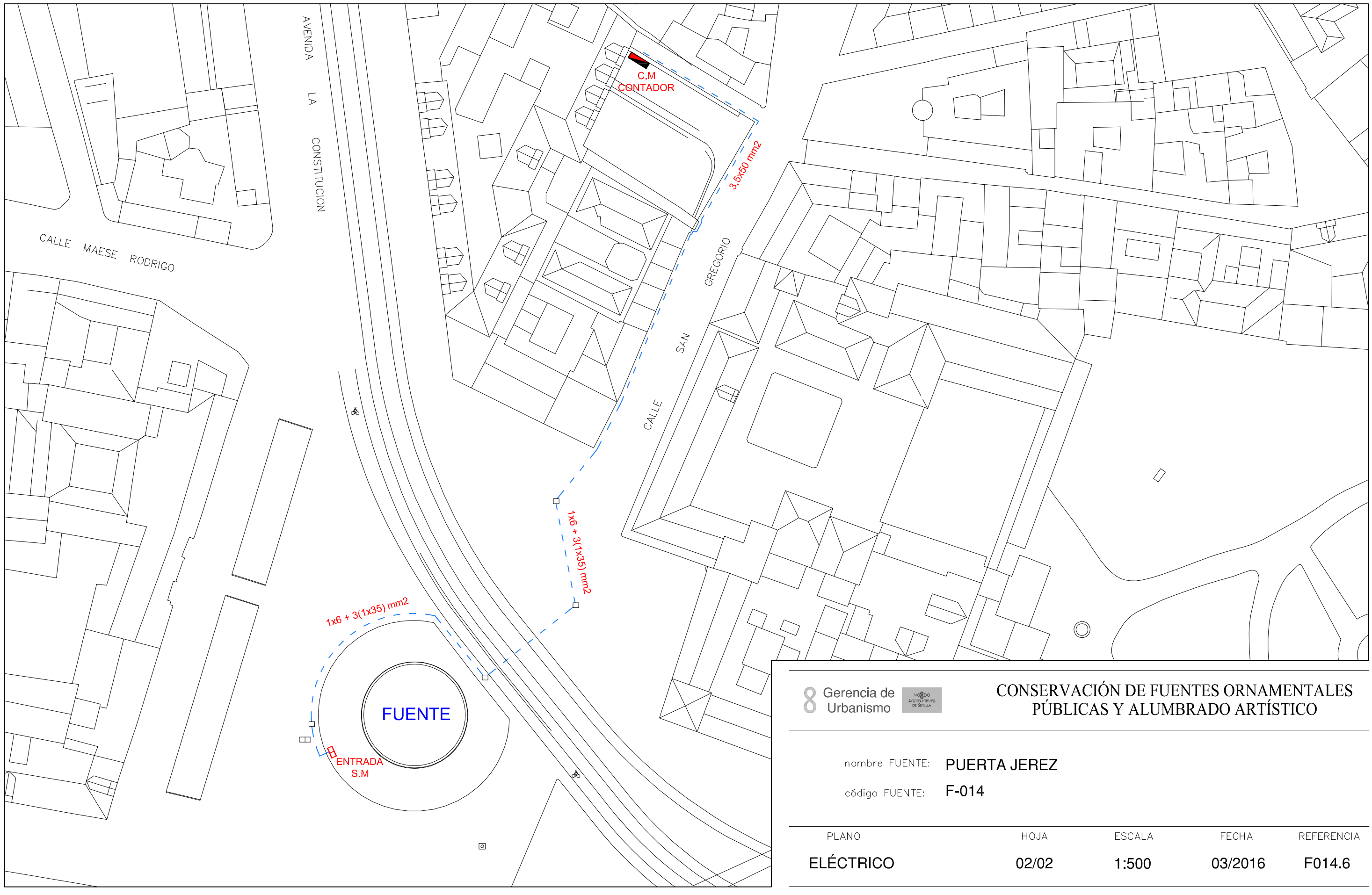

Gerencia de Urbanismo

CONSERVACIÓN DE FUENTES ORNAMENTALES PÚBLICAS Y ALUMBRADO ARTÍSTICO

nombre FUENTE: **PUERTA JEREZ**

código FUENTE: **F-014**

PLANO	HOJA	ESCALA	FECHA	REFERENCIA
ELÉCTRICO	02/02	1:500	03/2016	F014.6

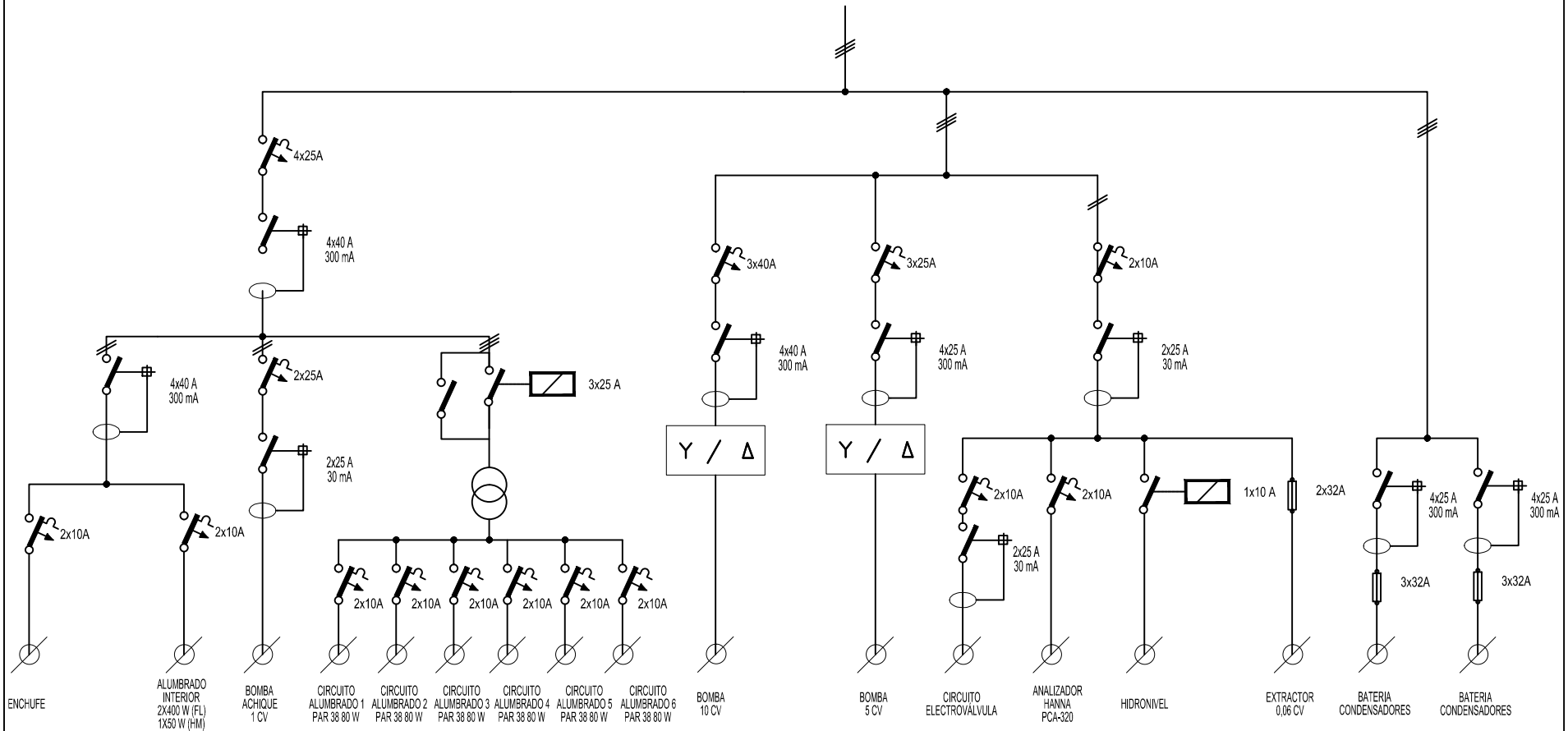

Gerencia de Urbanismo

CONSERVACIÓN DE FUENTES ORNAMENTALES PÚBLICAS Y ALUMBRADO ARTÍSTICO

nombre FUENTE: PUERTA JEREZ

código FUENTE: F-014

PLANO	HOJA	ESCALA	FECHA	REFERENCIA
ESQUEMA UNIFILAR	01	S/D	01/2016	F014.7

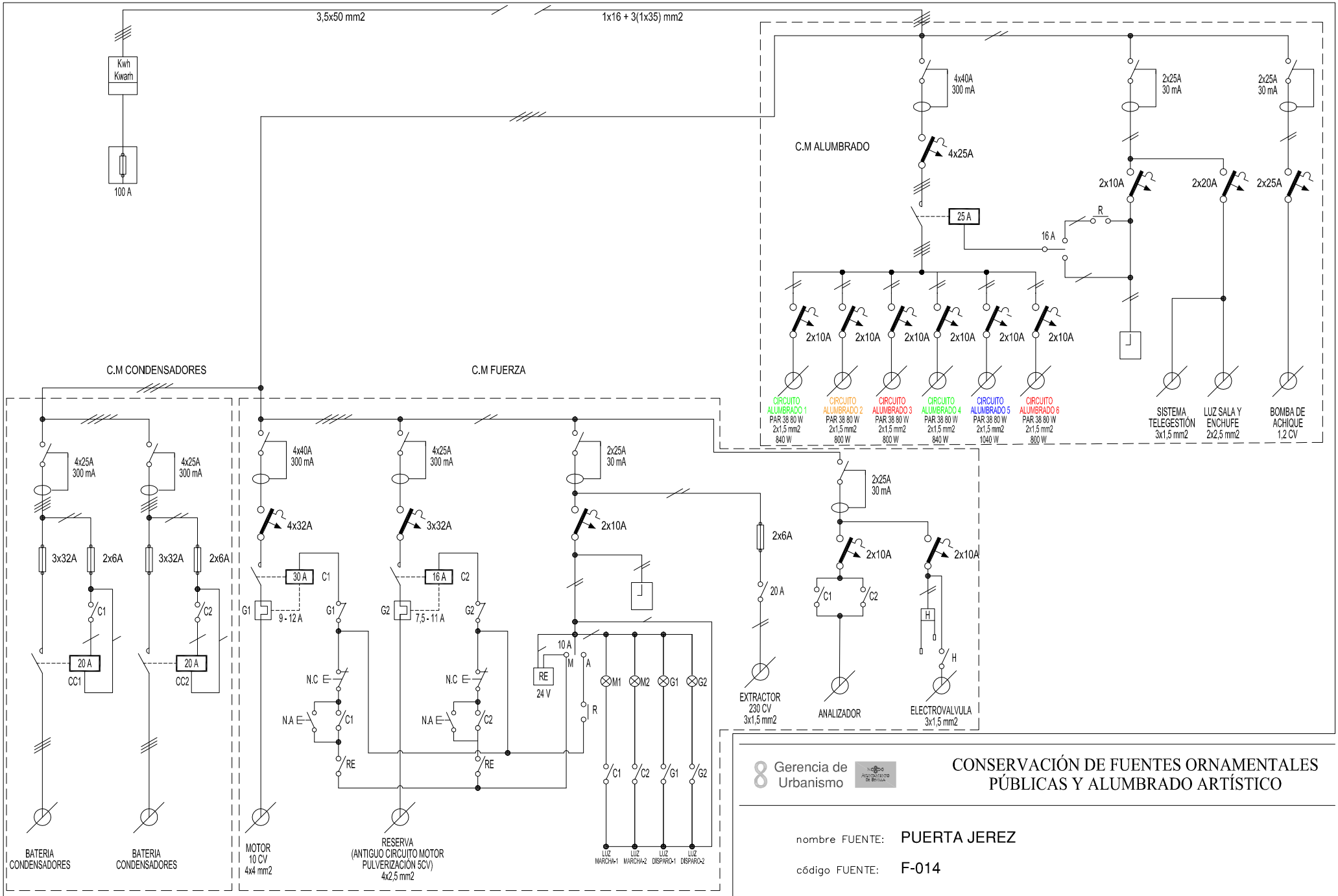

Gerencia de Urbanismo

CONSERVACIÓN DE FUENTES ORNAMENTALES PÚBLICAS Y ALUMBRADO ARTÍSTICO

nombre FUENTE: PUERTA JEREZ

código FUENTE: F-014

PLANO	HOJA	ESCALA	FECHA	REFERENCIA
ESQUEMA UNIFILAR	01	S/D	04/2017	F014.7

FICHA COMPONENTES FUENTE

Fuente	F014 PUERTA JEREZ

Alumbrado	Tipo	Potencia	Tensión	Cantidad
Lámpara	PAR-38	80 W	230 V	64
Proyector	IEP-23315			64

Motores	Parabólicos	Bomba achique	Extractor de aire
Marca/Modelo	AEG / AM132-MR4	Espa/Drainex 100MA	s/placa
Tipo	Horizontal	Sumergible	
Potencia	10 CV/7,5 KW	1,2 CV/0,84 KW	0,054 CV/0,04 KW
Tensión	III-380/660 V	I-230 V	I-230 V
Intensidad	15,5/8,9 A	3,77 A	
Arranque	Directo	Directo	Directo
Veloc x anemo			
Compens cosφ	Cond individual	Cond individual	Cond individual
Caudal		50÷250 l/m	
Altura		6,7÷1,8 mca	
Cantidad	1	1	1

	Marca/Modelo	Fecha instalación	Depositos quimicos	Volumen
Sist cloración	Hanna/PCA-320	jun-14	en arquetas	100 L

Surtidores	Marca / Modelo	Diámetro/conexión	Cantidad	Material
Parabolicos	SAFE-RAIN/F2311233	Ø 8 mm - 1/2" M	52	
Parab bocas peces	SAFE-RAIN/F2313865	Ø 6 mm - 3/8" M	3	
Parabolicos figuras	SAFE-RAIN/F2311233	Ø 8 mm - 1/2" M	4	

Control nivel		
	Sondas nivel	☑
	Válvula flotador	☐
	Sin control	☐
	Sonda motor	☐

Contador de agua	Marca	ELSTER	Volumen agua vaso
	Número	82444389	80 m³
	Calibre	3/4"	

	Material	Cantidad	Volumen	Fecha renovacion
Filtro aspiración	acero inoxidable	2		
Filtro de arena				

Observaciones:	La bomba de pulverizadores se encuentra fuera de servicio y su instalación hidráulica a sido desmontada.

GERENCIA DE URBANISMO (AYUNTAMIENTO DE SEVILLA)

CONSERVACIÓN DE FUENTES Y MONUMENTOS	GMU	PARTE DE INSPECCIÓN CENTRO DE MANDO Y PROTECCIÓN DE FUERZA	FECHA	HOJA
			29/01/18	1 DE 2

IDENTIFICACIÓN

SITUACIÓN REAL C.M.: PUERTA JEREZ — COORD.X: 234949.2809 — COORD. Y: 4141502.63

CENTRO DE MANDO Nº: F014 — **SUMINISTRO Nº:**

PLACA DE IDENTIFICACIÓN: F014/72 — **TENSIÓN DE SUMINISTRO CONTRATO:** 380-220 V

POTENCIA INSTALADA: 8.38 kW — **POTENCIA CONTRATADA:**

TOMA DE VALORES

CONTADOR DE ACTIVA Nº — **LECTURA:** kWh

CONTADOR DE REACTIVA Nº — **LECTURA:** kVARh

	HORA	R-S	S-T	R-T	R-N	S-N	T-N
TENSIÓN DIURNA EN VACÍO (V):	13:30	405	408	402	233	235	233
TENSIÓN NOCTURNA EN CARGA 100% (V):	13:35	403	405	402	232	234	233

	HORA	R	S	T	N
INTENSIDAD LINEA GENERAL EN CARGA 100% (A):	13:40	10.62	10.52	10.21	0.7

	HORA	R	S	T	GENERAL
FACTOR DE POTENCIA:	13:50	0.97	0.98	0.43	0.89

CORRIENTE DE FUGA GENERAL(mA):	R	S	T	N
	9.6	10.5	9.8	0.6

CIRCUITOS DE SALIDA	INTENSIDAD POR FASE				PROTECCIONES	CONDUCTORES	AISLAMIENTO MΩ				FACTOR DE POTENCIA				TIPO DE ARRANQUE
NUMERO Y DESIGNACIÓN	R	S	T	N	TIPO/CALIBRE	SECCIÓN mm²	R	S	T	N	R	S	T	MEDIA	
BOMBA 1 - PARABÓLICOS	9.59	10.9	10.4		4x32 A	4x4	∞	∞	∞		0.70	0.72	0.70	0.70	DIRECTO
EXTRACTOR	0.3			0.4	2x6A	3x1.5	∞			∞	0.60			0.60	

CARACTERÍSTICAS DEL C.M.

CAJA ACOMETIDA: TIPO: PORTA FUSIBLES — FUSIBLES: 100 A — **DERIVACIÓN INDIVIDUAL:** TIPO: 0.6 / 1kV — SECCIÓN: 1x16 + 3(1x35) mm2

ARMARIO: TIPO: POLIESTER — SISTEMA DE FIJACIÓN: PARED — DIMENSIONES: 80x60x30 cm

EQ. MED. DIRECTA: — **EQ. MED. INDIRECTA: Rel. de transformación:**

PROTECCIÓN GENERAL: TIPO: — MARCA: — CALIBRE:

TOMA DE CORRIENTE: — **PUNTO DE LUZ:** — **INT. TOMA CORR. Y PL:**

RELOJ: MARCA Y MODELO: ORBIS INCA DUO — Nº SERIE: — VERSIÓN:

CONMUTADORES MANIOBRA: INT. NOMIN: 10 A

PROTECCION CIR. MANIOBRA: DIFERENCIAL: 2x25 A 30mA — TÉRMICO: 2x10 A

CONMUTADORES FUERZA: TIPO: — Nº: — INT. NOMINAL: — MARCA:

CONTACTORES ARRANQUE DIRECTO: TIPO: A30-30-10 / A16-30-10 — Nº: 2 — INT. NOMINAL: 30 A / 16 A — MARCA: ABB — PROTECCIÓN TERMICA REARMABLE: 9 - 12 A / 7.5 - 11 A

CONTACTORES ARRANCADOR Y-Δ: TIPO: — Nº: — INT. NOMINAL: — MARCA: — PROTECCIÓN TERMICA REARMABLE:

CONTACTORES VARIADOR FRECUENCIA: TIPO: — Nº: — INT. NOMINAL: — MARCA: — PROTECCIÓN TERMICA REARMABLE:

CONTACTORES BATERIA CONDENSADORES: TIPO: LC1D1810 — Nº: 2 — INT. NOMINAL: 20 A — MARCA: TELEMECANIQUE — PROTECCIÓN TERMICA REARMABLE:

INT. DIFERENCIALES: Nº 1 / 3 / 2 — POLO: 4 / 4 / 2 — SENSIBIL.: 300 / 300 / 30mA — INT. NOMINAL: 40 / 25 / 25 A — MARCA: ABB / 1-ABB 2-SIMON / ABB

SISTEMA DE TELEGESTIÓN: TIPO: ADEVICE — MARCA ROUTER: ADEVICE — Nº TARJETA: — PIN:

ANALIZADOR DE RED: MARCA: — MODELO: — **VOLTÍMETRO/AMPERÍMETRO:**

PROTECCIÓN CONTRA SOBRETENSIONES: MARCA: — TIPO:

VARIADORES DE FRECUENCIA: MARCA: — TIPO: — POTENCIA:

ANEMÓMETRO: MARCA: — TIPO:

TOMA DE TIERRA: SECCIÓN: 16 mm2 — RESISTENCIA: 5.8 Ω — LATIGUILLOS PUERTAS:

BATERIA CONDENSADORES: Nº 1 — INT. NOMINAL: 4:00 AM — MARCA: ABB — PROTECCION: FUSIBLES 6 A — POTENCIA: 2.5 kVAr

GENERAL

REVISIÓN ELÉCTRICA: CABLEADOS: — BORNAS Y CONEXIONES: — CONTACTORES:

LIMPIEZA GENERAL: EXTERIOR ARMARIO: — INTERIOR: — ELEMENTOS EXTRAÑOS: — CABLEADO:

CONTACTORES: — OTROS COMPONENTES: — PRODUCTO LIMPIADOR: — AIRE COMPRIMIDO: — HIDRÓFUGO:

ENGRASE: CANDADOS: — BISAGRAS: — CONTACTORES: — OTROS:

REPASO CHAPA Y PINTURA: ABOLLADURAS: — ÓXIDO: — AJUSTES DE PUERTAS: — PINTURA:

ESTANQUEIDAD: ORIFICIOS DE TUBOS ENTRADA Y SALIDA: — OTRAS ABERTURAS EN LA CHAPA:

O.C.A.: FAVORABLE: — CONDICIONADA: — DENEGADA: — PRÓXIMA REVISIÓN: — GRUPO:

OBSERVACIONES

-LA BOMBA NUMERO 2 (PULVERIZACIÓN) HA SIDO DADA DE BAJA Y SU INSTALACIÓN HIDRÁULICA HA SIDO DESMONTADA.

CONSERVACIÓN DE FUENTES Y MONUMENTOS	GMU	PARTE DE INSPECCIÓN CENTRO DE MANDO Y PROTECCIÓN DE ALUMBRADO	FECHA	HOJA
			26/01/2016	2 DE 2

IDENTIFICACIÓN

SITUACIÓN REAL C.M.: PUERTA JEREZ — COORD.X: 234949.2809 — COORD. Y: 4141502.63

CENTRO DE MANDO Nº: F014 — **SUMINISTRO Nº:**

PLACA DE IDENTIFICACIÓN: F014/72 — **TENSIÓN DE SUMINISTRO CONTRATO:** 380-220 V

POTENCIA INSTALADA: 5120 W — **POTENCIA CONTRATADA:**

TOMA DE VALORES

CONTADOR DE ACTIVA Nº 96926346 — **LECTURA:** 88422 kWh

CONTADOR DE REACTIVA Nº 96926346 — **LECTURA:** 5649 kVARh

	HORA	R-S	S-T	R-T	R-N	S-N	T-N
TENSIÓN DIURNA EN VACÍO (V):	12:00	405	408	402	232	235	233
TENSIÓN NOCTURNA EN CARGA 100% (V):	12:00	404	406	400	232	233	232

INTENSIDAD LINEA GENERAL EN CARGA 100% (A):	HORA	R	S	T	N
	13:00	7.78	8.34	8.8	1.47

FACTOR DE POTENCIA:	HORA	R	S	T	GENERAL
	13:30	0.99	0.99	0.99	0.99

CORRIENTE DE FUGA GENERAL(mA):	R	S	T	N
	7.5	7.9	7.8	1.3

CIRCUITOS DE SALIDA	INTENSIDAD POR FASE(A)				PROTECCIONES	CONDUCTORES	AISLAMIENTO (MΩ)				FACTOR DE POTENCIA				TIPO DE ARRANQUE
NUMERO Y DESIGNACIÓN	R	S	T	N	TIPO/CALIBRE	SECCIÓN (mm²)	R	S	T	N	R	S	T	MEDIA	
C1	3.45			3.65	2x10 A	2x1.5	183			195					DIRECTO
C2		3		3.20	2x10 A	2x1.5		163		189					DIRECTO
C3			3.93	3.32	2x10 A	2x1.5			175	192					DIRECTO
C4	3.73			3.84	2x10 A	2x1.5	185			187					DIRECTO
C5		4.71		4.95	2x10 A	2x1.5		165		193					DIRECTO
C6			3.27	3.44	2x10 A	2x1.5			140	175					DIRECTO

CARACTERÍSTICAS DEL C.M.

CAJA ACOMETIDA: TIPO: PORTA FUSIBLES — FUSIBLES: 100 A — **DERIVACIÓN INDIVIDUAL:** TIPO: 0.6 / 1kV — SECCIÓN: 1x16 + 3(1x35) mm2

ARMARIO: TIPO: POLIESTER — SISTEMA DE FIJACIÓN: PARED — DIMENSIONES: 83x60x30 cm

EQ. MED. DIRECTA: — **EQ. MED. INDIRECTA: Rel. de transformación:**

PROTECCIÓN GENERAL: TIPO: TERMICO — MARCA: ABB — CALIBRE: 4x40 A

TOMA DE CORRIENTE: SI — **PUNTO DE LUZ:** SI — **INT. TOMA CORR. Y PL:** SI

RELOJ: MARCA Y MODELO: ORBIS CRONO — Nº SERIE: — VERSIÓN:

CONMUTADORES MANIOBRA: INT. NOMINAL: 16 A

PROTECCION CIR. MANIOBRA: DIFERENCIAL: 2x25 A 30mA — TÉRMICO: 2x10 A

CONMUTADORES FUERZA: TIPO: — Nº: — INT. NOMINAL: — MARCA:

CONTACTORES: TIPO: LC1D25 — Nº: 1 — INT. NOMINAL: 25 A — MARCA: SCHNEIDER — PROTECCIÓN TERMICA REARMABLE:

CONTACTORES: TIPO: — Nº: — INT. NOMINAL: — MARCA: — PROTECCIÓN TERMICA REARMABLE:

CONTACTORES: TIPO: — Nº: — INT. NOMINAL: — MARCA: — PROTECCIÓN TERMICA REARMABLE:

CONTACTORES: TIPO: — Nº: — INT. NOMINAL: — MARCA: — PROTECCIÓN TERMICA REARMABLE:

CONTROLADOR DE COLOR:

FUENTE ALIMENTACION: — POTENCIA: — TENSION:

INT. DIFERENCIALES: Nº 1 / 2 — POLO: 4 / 2 — SENSIBIL.: 300 / 30mA — INT. NOMINAL: 40 / 25 A — MARCA: ABB

SISTEMA DE TELEGESTIÓN: TIPO: — MARCA ROUTER: — Nº TARJETA: — PIN:

ANALIZADOR DE RED: MARCA: — MODELO: — **VOLTÍMETRO/AMPERÍMETRO:**

PROTECCIÓN CONTRA SOBRETENSIONES: MARCA: — TIPO:

VARIADORES DE FRECUENCIA: MARCA: — TIPO: — POTENCIA:

ANEMÓMETRO: MARCA: — TIPO:

TOMA DE TIERRA: SECCIÓN: 16 mm2 — RESISTENCIA: 5.8 Ω — LATIGUILLOS PUERTAS:

BATERIA CONDENSADORES: Nº — INT. NOMINAL: — MARCA: — PROTECCION: — POTENCIA:

GENERAL

REVISIÓN ELÉCTRICA: CABLEADOS: — BORNAS Y CONEXIONES: — CONTACTORES:

LIMPIEZA GENERAL: EXTERIOR ARMARIO: — INTERIOR: — ELEMENTOS EXTRAÑOS: — CABLEADO:

CONTACTORES: — OTROS COMPONENTES: — PRODUCTO LIMPIADOR: — AIRE COMPRIMIDO: — HIDRÓFUGO:

ENGRASE: CANDADOS: — BISAGRAS: — CONTACTORES: — OTROS:

REPASO CHAPA Y PINTURA: ABOLLADURAS: — ÓXIDO: — AJUSTES DE PUERTAS: — PINTURA:

ESTANQUEIDAD: ORIFICIOS DE TUBOS ENTRADA Y SALIDA: — OTRAS ABERTURAS EN LA CHAPA:

O.C.A.: FAVORABLE: — CONDICIONADA: — DENEGADA: — PRÓXIMA REVISIÓN: — GRUPO:

OBSERVACIONES

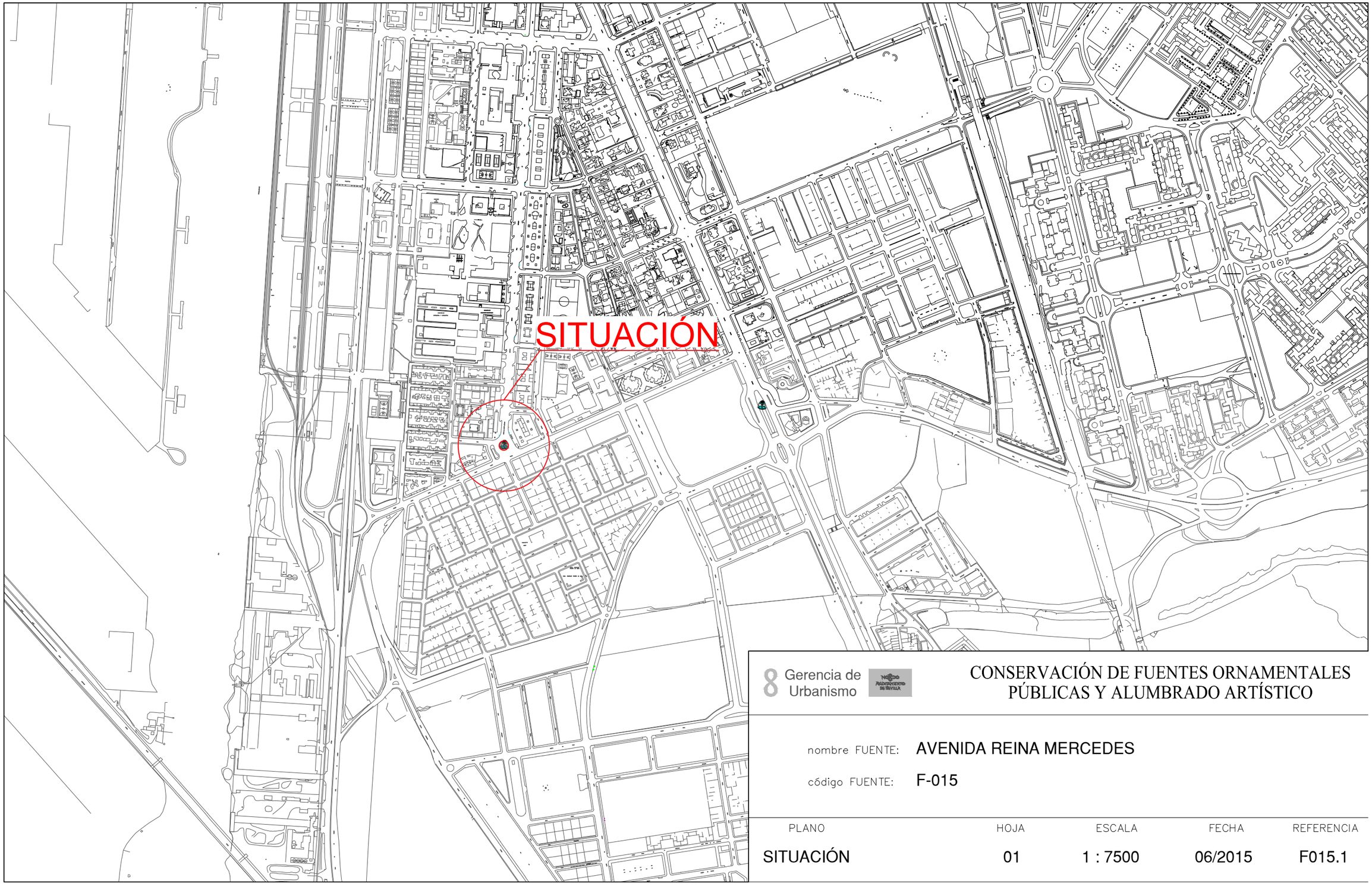

Gerencia de Urbanismo

CONSERVACIÓN DE FUENTES ORNAMENTALES PÚBLICAS Y ALUMBRADO ARTÍSTICO

nombre FUENTE: AVENIDA REINA MERCEDES

código FUENTE: F-015

PLANO	HOJA	ESCALA	FECHA	REFERENCIA
SITUACIÓN	01	1 : 7500	06/2015	F015.1

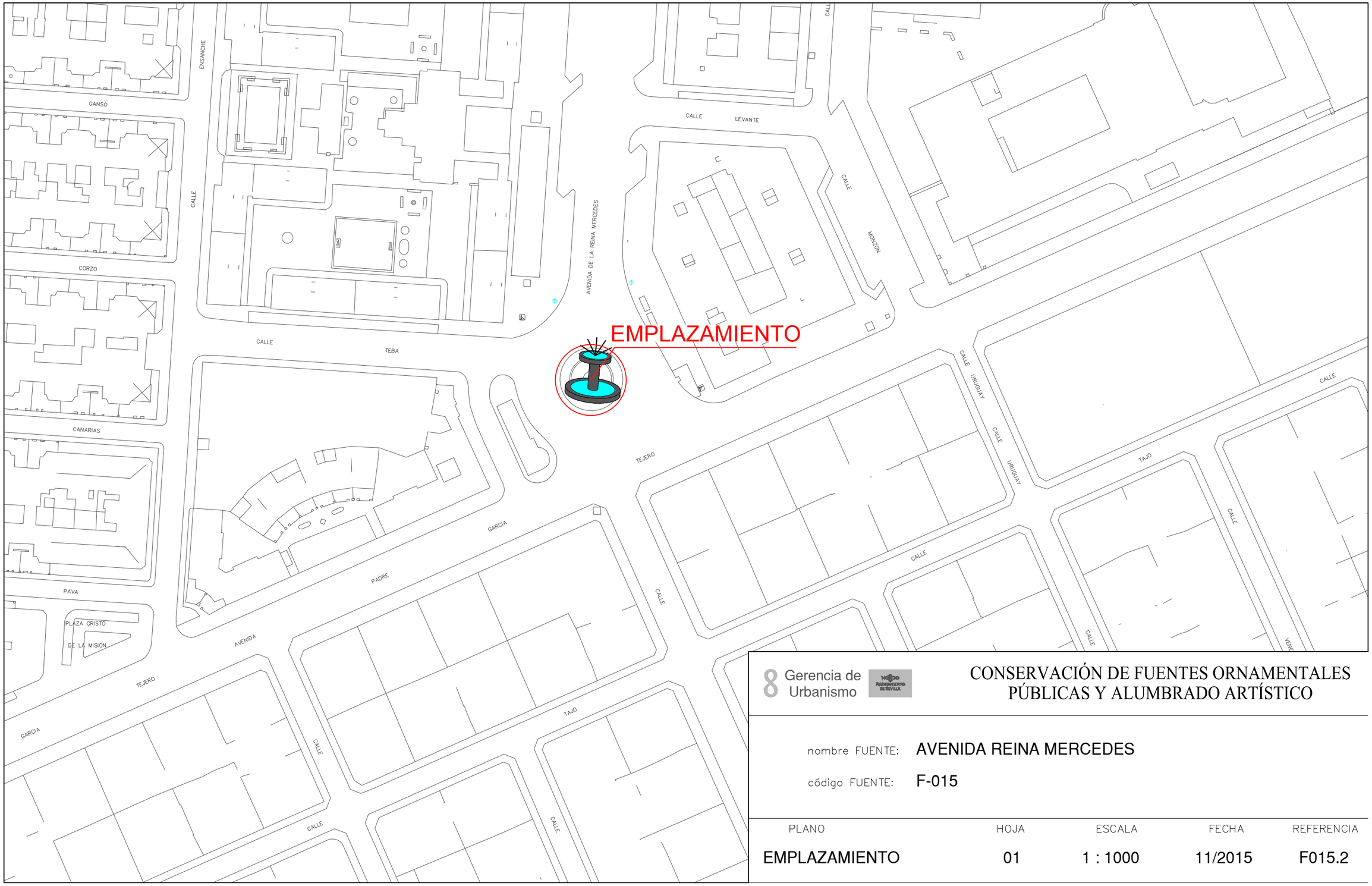

8 Gerencia de Urbanismo

CONSERVACIÓN DE FUENTES ORNAMENTALES PÚBLICAS Y ALUMBRADO ARTÍSTICO

nombre FUENTE: AVENIDA REINA MERCEDES

código FUENTE: F-015

PLANO	HOJA	ESCALA	FECHA	REFERENCIA
EMPLAZAMIENTO	01	1 : 1000	11/2015	F015.2

PLANTA GENERAL

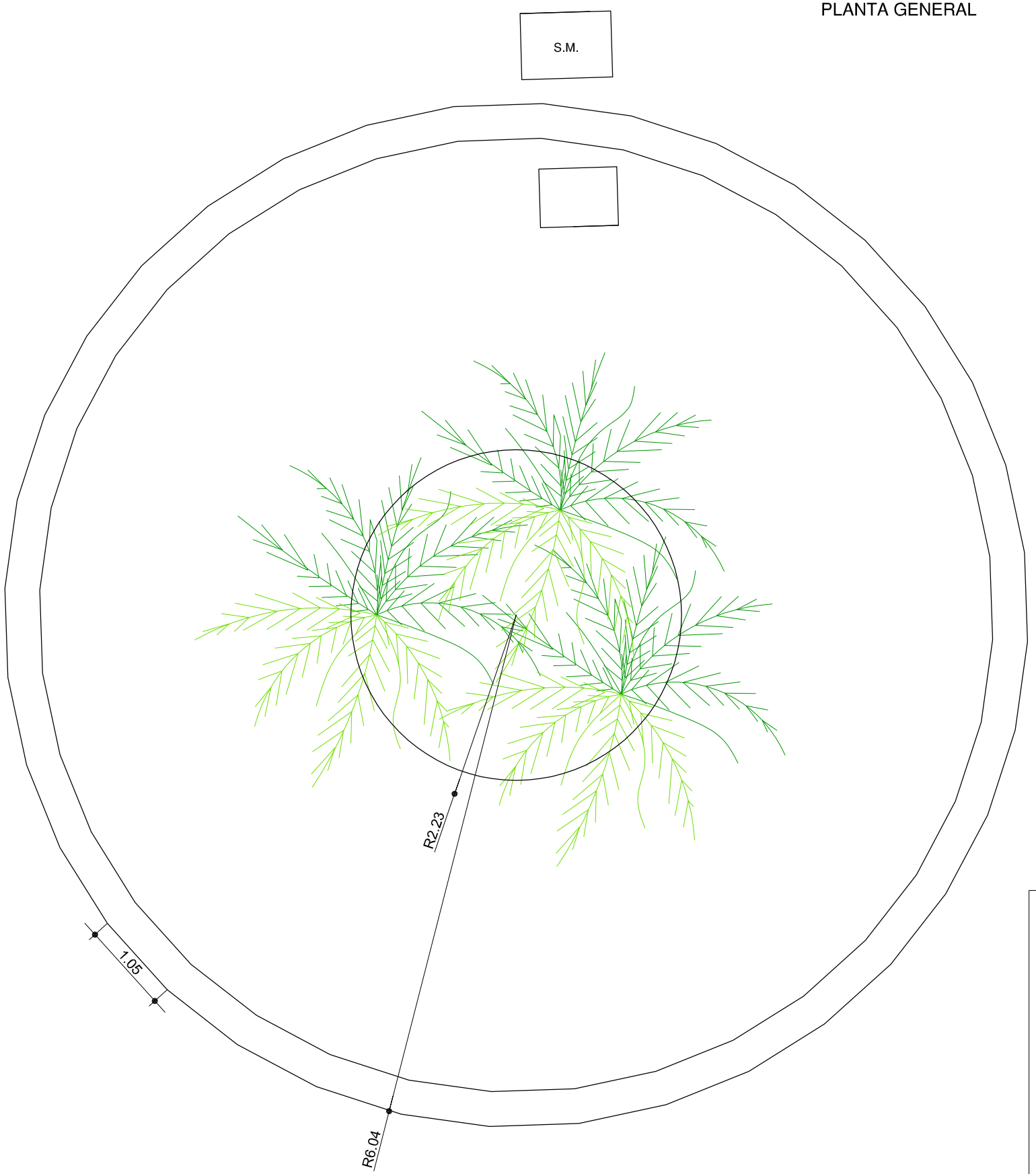

F.C.M.	FOSO COLECTOR MOTOR	A.A.A.	ARQUETA AGUA APORTE
A.D.	ARQUETA DESAGÜE	S.M.	SALA MAQUINA

Gerencia de Urbanismo

NORTE AYUNTAMIENTO DE SEVILLA

CONSERVACIÓN DE FUENTES ORNAMENTALES PÚBLICAS Y ALUMBRADO ARTÍSTICO

nombre FUENTE: AVENIDA REINA MERCEDES

código FUENTE: F-015

PLANO	HOJA	ESCALA	FECHA	REFERENCIA
PLANTA	01	1:60	11/2015	F015.3

ALZADO

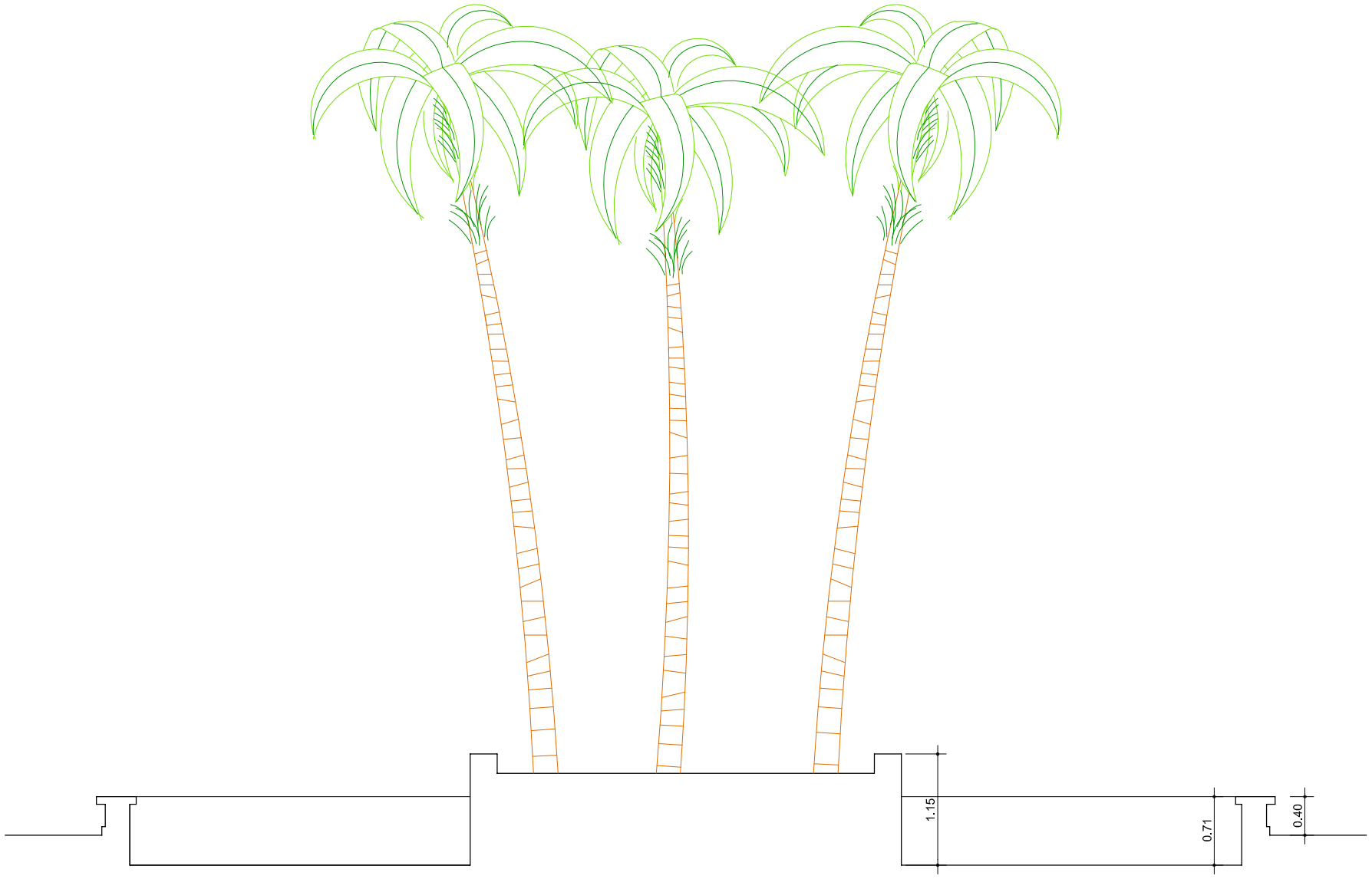

Gerencia de Urbanismo

NOBLE AYUNTAMIENTO DE SEVILLA

CONSERVACIÓN DE FUENTES ORNAMENTALES PÚBLICAS Y ALUMBRADO ARTÍSTICO

nombre FUENTE: AVENIDA REINA MERCEDES

código FUENTE: F-015

PLANO	HOJA	ESCALA	FECHA	REFERENCIA
ALZADO	01	1:60	04/2015	F015.4

PLANTA HIDRÁULICA

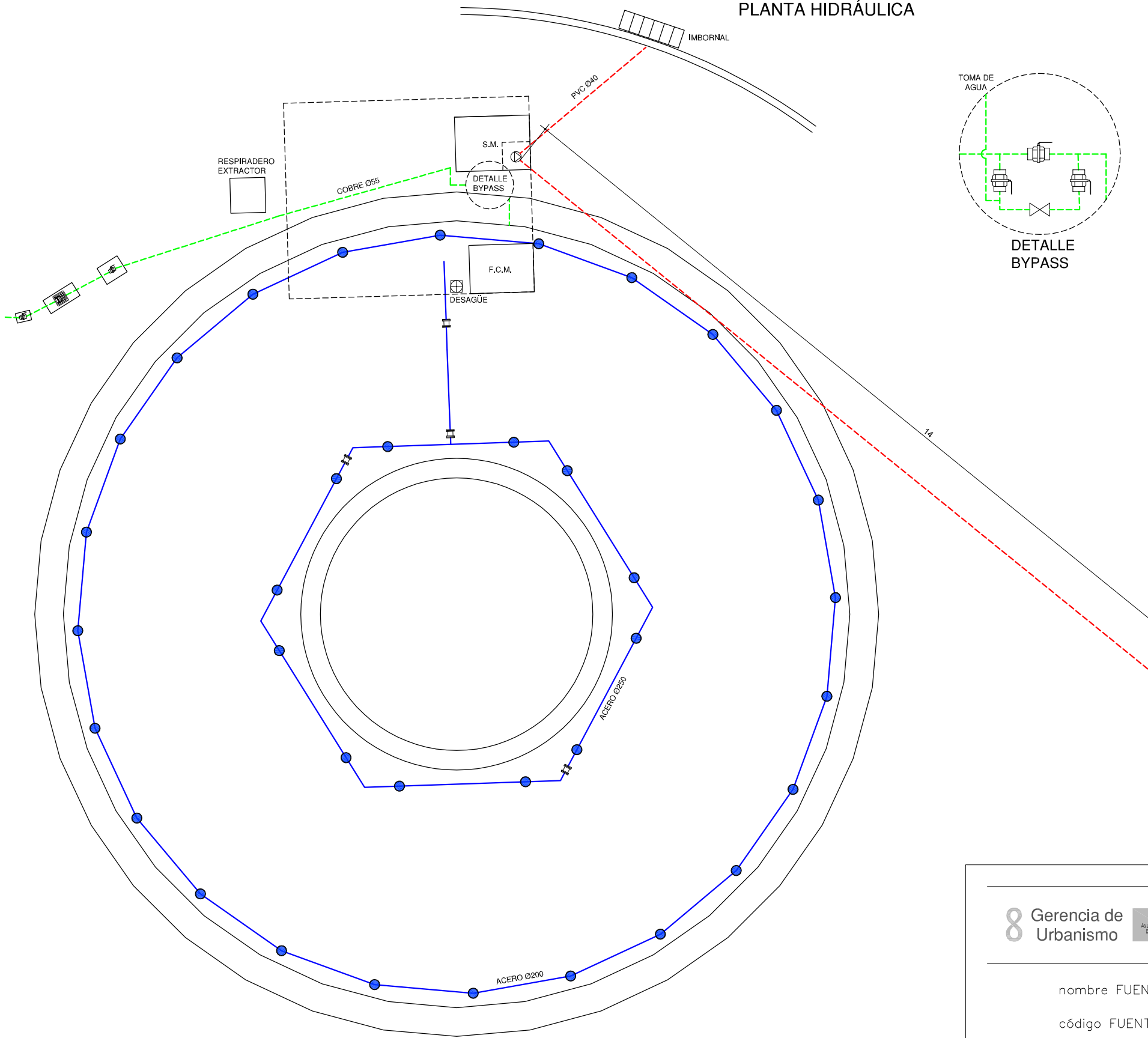

DETALLE BYPASS

LEYENDA

- TUBERÍA DE APORTE
- TUBERÍA DE RECIRCULACIÓN
- TUBERÍA DE DESAGÜE
- CONTADOR
- ELECTROVALVULA
- LLAVE DE BOLA
- LLAVE COMPUERTA
- SURTIDOR PARABÓLICO
- BOMBA DE ACHIQUE
- SURTIDOR PULVERIZADOR
- SURTIDOR VERTICAL
- GRIFO
- LLAVE SELECTORA
- BRIDA UNIÓN
- VÁLVULA REGULADORA DE PRESIÓN
- MANOMETRO
- BOMBA RECIRCULACIÓN
- DEPÓSITO CL / PH

F.C.M.	FOSO COLECTOR MOTOR	A.A.A.	ARQUETA AGUA APORTE
A.D.	ARQUETA DESAGÜE	S.M.	SALA MAQUINA

Gerencia de Urbanismo

CONSERVACIÓN DE FUENTES ORNAMENTALES PÚBLICAS Y ALUMBRADO ARTÍSTICO

nombre FUENTE: AVENIDA REINA MERCEDES

código FUENTE: F-015

PLANO	HOJA	ESCALA	FECHA	REFERENCIA
HIDRÁULICO	01/03	1:65	11/2015	F015.5

DETALLES SALA MÁQUINAS

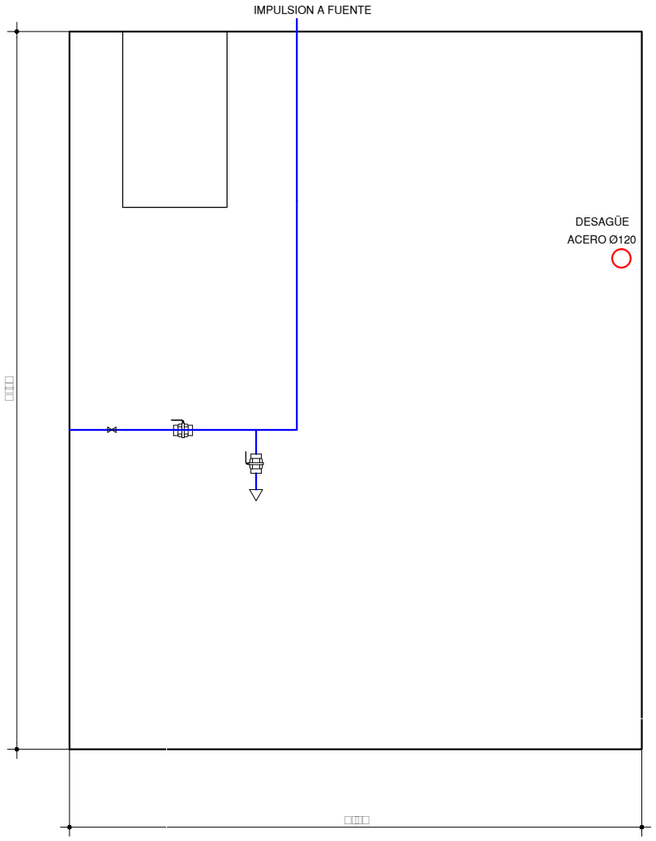

PLANTA

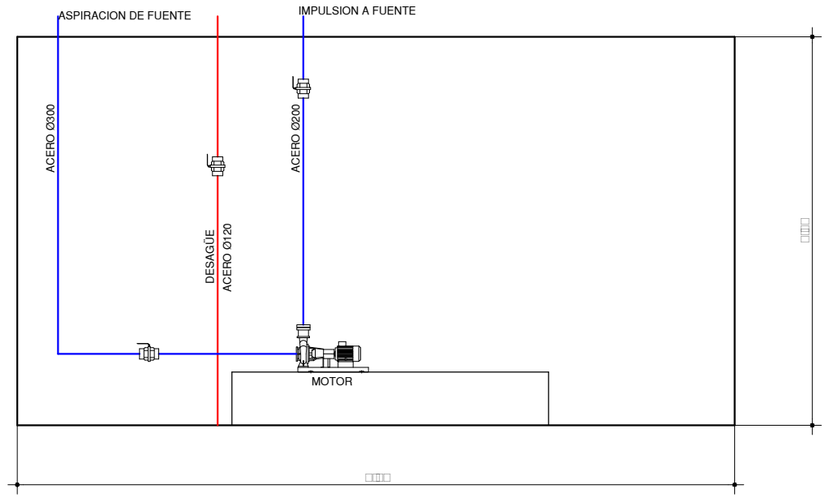

ALZADO A

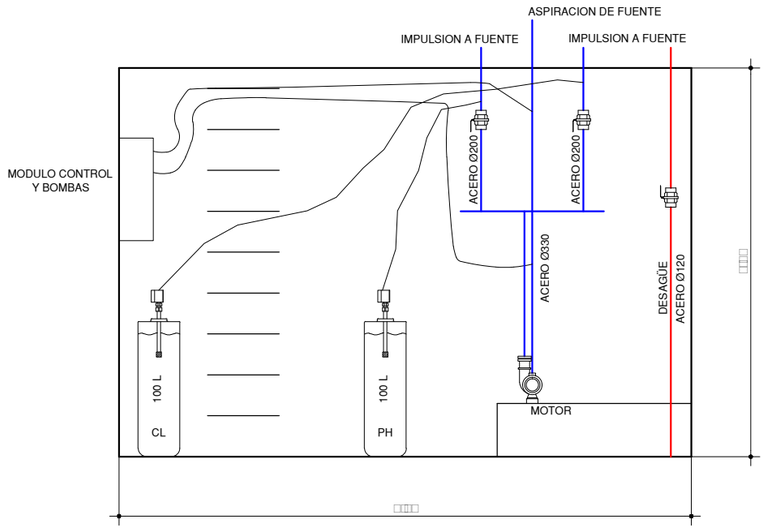

ALZADO B

LEYENDA

TUBERÍA DE APORTE	SURTIDOR PULVERIZADOR
TUBERÍA DE RECIRCULACIÓN	SURTIDOR VERTICAL
TUBERÍA DE DESAGÜE	GRIFO
CONTADOR	LLAVE SELECTORA
	BRIDA UNIÓN
ELECTROVALVULA	VÁLVULA REGULADORA DE PRESIÓN
LLAVE DE BOLA	MANOMETRO
LLAVE COMPUERTA	BOMBA RECIRCULACIÓN
SURTIDOR PARABÓLICO	DEPÓSITO CL / PH

F.C.M.	FOSO COLECTOR MOTOR	A.A.A.	ARQUETA AGUA APORTE
A.D.	ARQUETA DESAGÜE	S.M.	SALA MAQUINA

Gerencia de Urbanismo

CONSERVACIÓN DE FUENTES ORNAMENTALES PÚBLICAS Y ALUMBRADO ARTÍSTICO

nombre FUENTE: AVENIDA REINA MERCEDES

código FUENTE: F-015

PLANO	HOJA	ESCALA	FECHA	REFERENCIA
HIDRÁULICO	03/03	1:30	11/2015	F015.5

SECCIÓN PLANO HIDRÁULICO

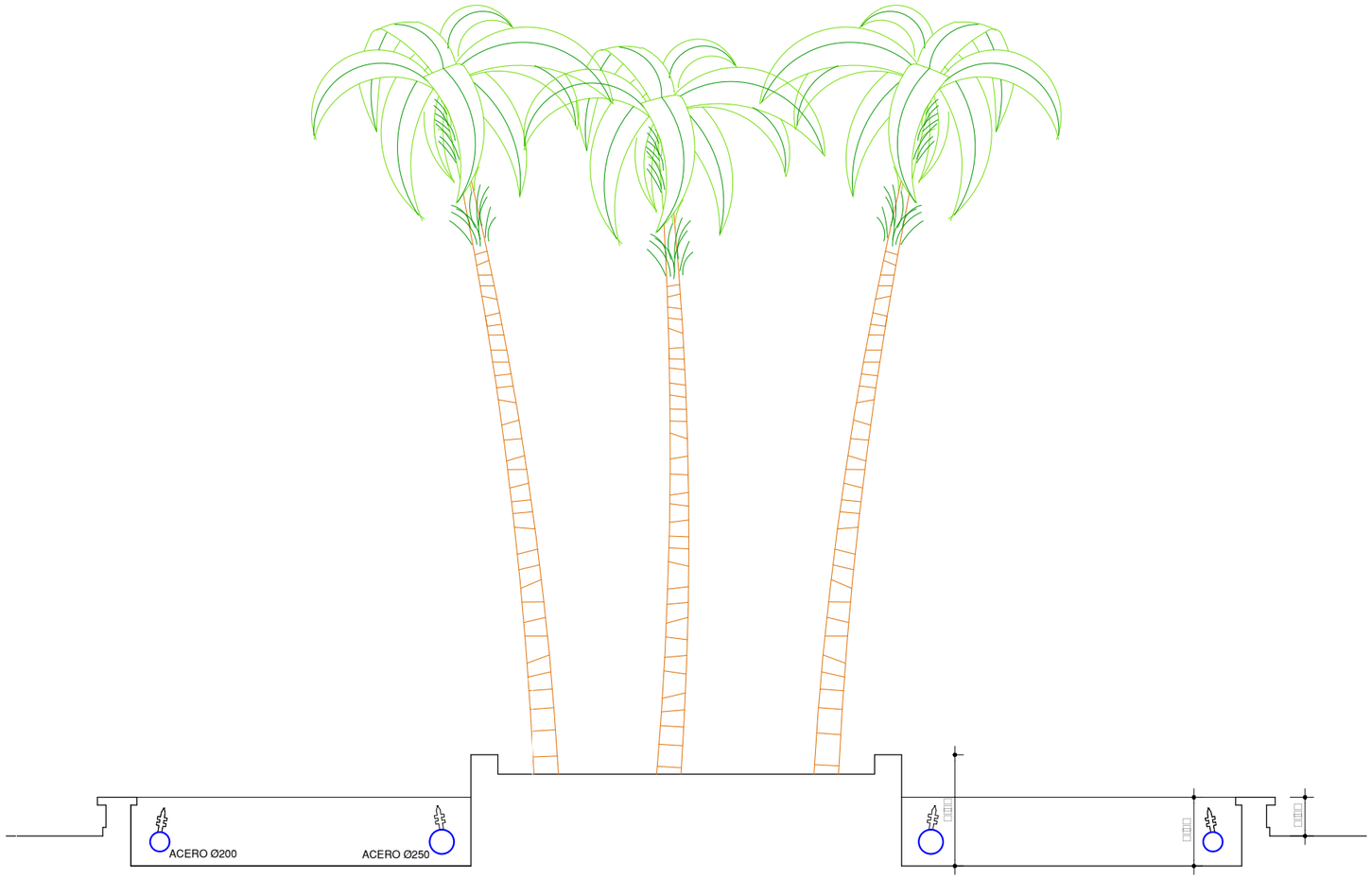

LEYENDA

- TUBERÍA DE APORTE
- TUBERÍA DE RECIRCULACIÓN
- TUBERÍA DE DESAGÜE
- CONTADOR
- ELECTROVALVULA
- LLAVE DE BOLA
- LLAVE COMPUERTA
- SURTIDOR PARABÓLICO
- BOMBA DE ACHIQUE
- SURTIDOR PULVERIZADOR
- SURTIDOR VERTICAL
- GRIFO
- LLAVE SELECTORA
- BRIDA UNIÓN
- VÁLVULA REGULADORA DE PRESIÓN
- MANOMETRO
- BOMBA RECIRCULACIÓN
- DEPÓSITO CL / PH

F.C.M. FOSO COLECTOR MOTOR
A.D. ARQUETA DESAGÜE
A.A.A. ARQUETA AGUA APORTE
S.M. SALA MAQUINA

Gerencia de Urbanismo

CONSERVACIÓN DE FUENTES ORNAMENTALES PÚBLICAS Y ALUMBRADO ARTÍSTICO

nombre FUENTE: AVENIDA REINA MERCEDES

código FUENTE: F-015

PLANO	HOJA	ESCALA	FECHA	REFERENCIA
HIDRÁULICO	02/03	1:60	11/2015	F015.5

PLANTA ELÉCTRICA

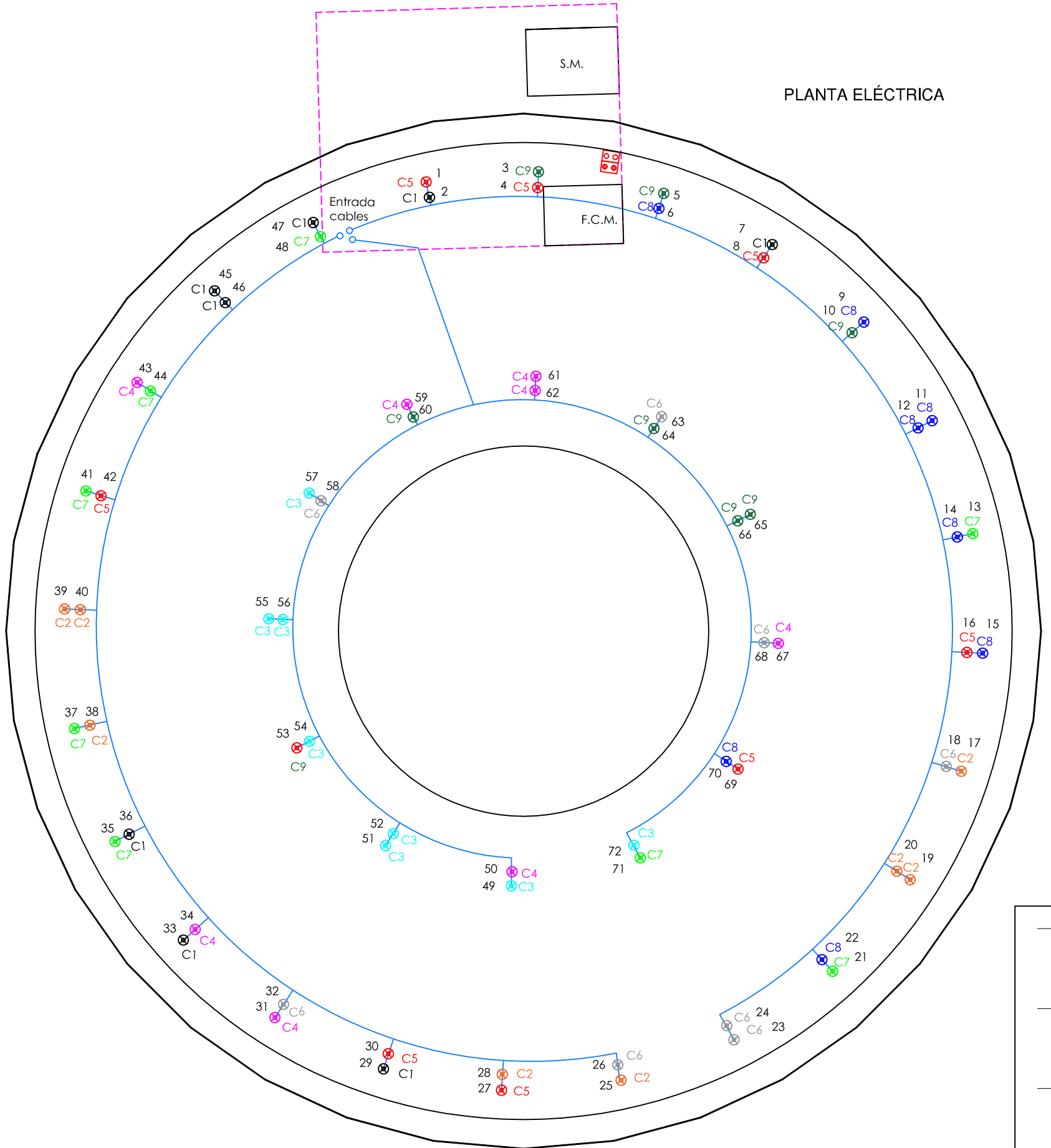

DETALLE SALA DE MÁQUINAS
ESCALA 1:30

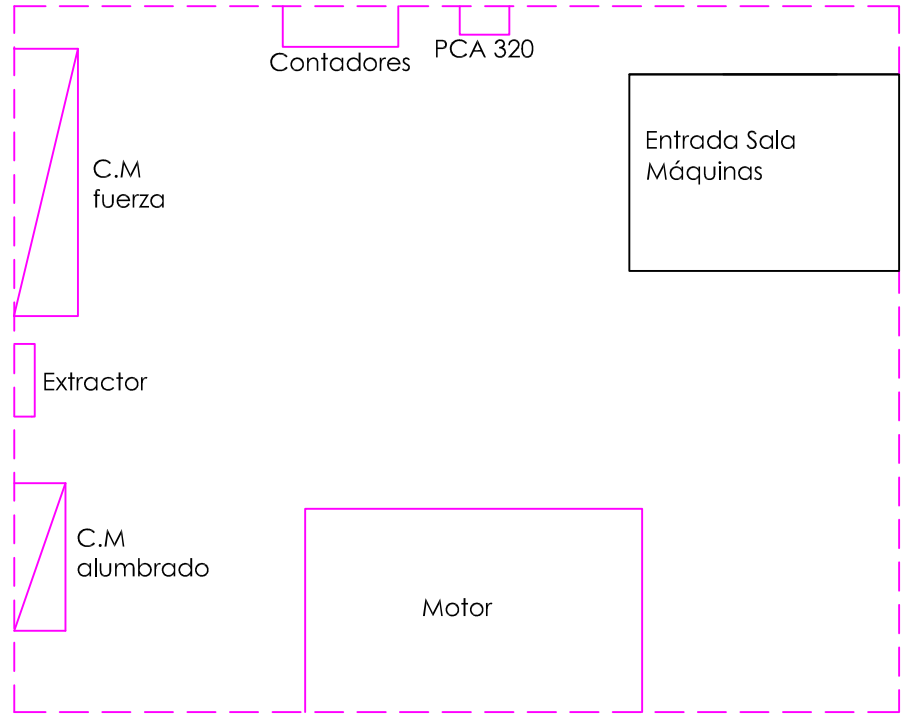

LEYENDA
LED AR 111 15W - 12V
SONDA NIVEL
SONDA MOTOR
AISLAMIENTO 0'6 / 1kV
AISLAMIENTO 750 V
F.C.M. FOSO COLECTOR MOTOR
A.D. ARQUETA DESAGÜE
A.A.A. ARQUETA AGUA APORTE
S.M. SALA MAQUINA

NOTA:

Cada proyector esta alimentado por un cable DNK de sección 2x2,5 mm2.

8 Gerencia de Urbanismo

CONSERVACIÓN DE FUENTES ORNAMENTALES PÚBLICAS Y ALUMBRADO ARTÍSTICO

nombre FUENTE: AVENIDA REINA MERCEDES

código FUENTE: F-015

PLANO	HOJA	ESCALA	FECHA	REFERENCIA
ELÉCTRICO	01	1:55	03/2016	F015.6

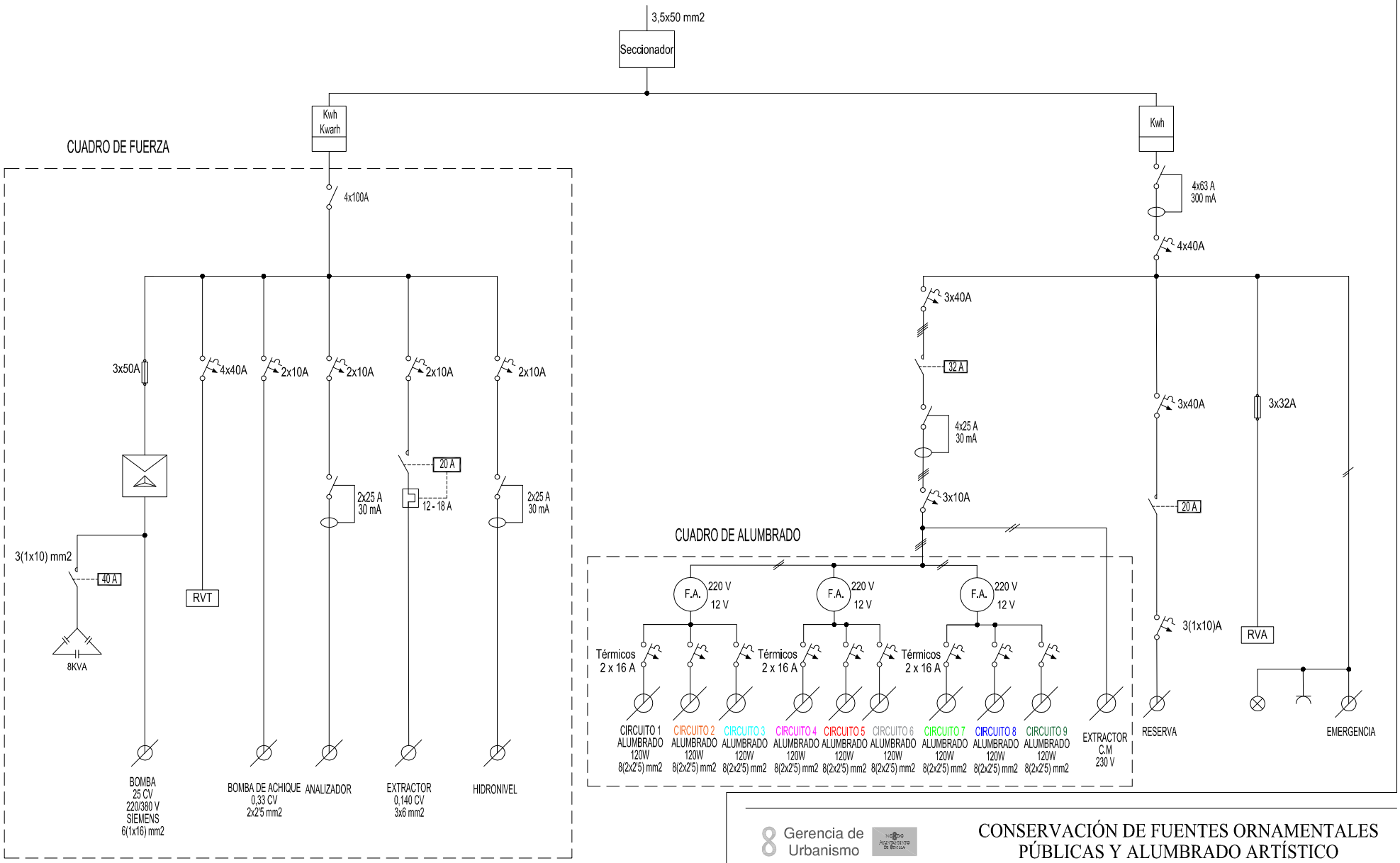

Gerencia de Urbanismo

CONSERVACIÓN DE FUENTES ORNAMENTALES PÚBLICAS Y ALUMBRADO ARTÍSTICO

nombre FUENTE: AVENIDA REINA MERCEDES

código FUENTE: F-015

PLANO	HOJA	ESCALA	FECHA	REFERENCIA
ESQUEMA UNIFILAR	01	S/D	12/2015	F015.7

FICHA COMPONENTES FUENTE

Fuente	F015 AVENIDA REINA MERCEDES

Alumbrado	Tipo	Potencia	Tensión	Cantidad
Lámpara	LED 15 W AR111	15 W	12 Vcc	72
Proyector	SR LAKE F5200007			72

Motores	Parabólicos	Bomba achique	Extractor de aire
Marca/Modelo	SIEMENS / 1LA2 183-4AA10	Ebara/Optima MS	S&P (s/placa)
Tipo	Horizontal	Sumergible	Helicoidal mural
Potencia	25 CV/18,5 KW	0,33 CV/0,25 KW	0,140 CV/0,10 KW
Tensión	III-220/380 V	I-230 V	I-230 V
Intensidad	60/34 A	1,9 A	
Arranque	Estrella-Triangulo	Directo	Directo
Veloc x anemo			
Compens cosφ	Condensador individual	Condensador individual	Condensador individual
Caudal	10.000 l/m	20÷150 l/m	
Altura	6 mca	7÷1,5 mca	
Cantidad	1	1	1

	Marca/Modelo	Fecha instalación	Depositos quimicos	Volumen
Sistema cloración	Hanna/PCA 320	oct-13	en sala maquinas	100 L

Surtidores	Marca / Modelo	Diámetro/conexión	Cantidad	Material
Parabolicos	s/marca	Ø 24 mm - DN80	24	
Parabolicos	s/marca	Ø 29 mm - DN100	12	

Control nivel	Sondas nivel	☑
	Válvula flotador	☐
	Sin control	☐
	Sonda motor	☐

Contador de agua	Marca	ELSTER	Volumen agua vaso
	Número	82371668	39 m³
	Calibre	3/4"	

	Material	Cantidad	Volumen	Fecha renovacion
Filtro aspiración	acero galvanizado	1		
Filtro de arena				

Observaciones:

GERENCIA DE URBANISMO (AYUNTAMIENTO DE SEVILLA)

CONSERVACIÓN DE FUENTES Y MONUMENTOS	GMU	PARTE DE INSPECCIÓN CENTRO DE MANDO Y PROTECCIÓN DE FUERZA	FECHA	HOJA
			04/12/18	1 DE 2

IDENTIFICACIÓN

SITUACIÓN REAL C.M.: AVENIDA REINA MERCEDES — COORD.X: 235491.85 — COORD. Y: 4138558.84

CENTRO DE MANDO Nº: F015 — **SUMINISTRO Nº:**

PLACA DE IDENTIFICACIÓN: F015/101 — **TENSIÓN DE SUMINISTRO CONTRATO:** 230-125 V

POTENCIA INSTALADA: 18.85 kW — **POTENCIA CONTRATADA:**

TOMA DE VALORES

CONTADOR DE ACTIVA Nº 8095348833 — **LECTURA:** 97243 / 197428 kWh

CONTADOR DE REACTIVA Nº 2172017 — **LECTURA:** 91780 kVARh

	HORA	R-S	S-T	R-T	R-N	S-N	T-N
TENSIÓN DIURNA EN VACÍO (V):	12:00	233	234	233			
TENSIÓN NOCTURNA EN CARGA 100% (V):	12:10	226	226	227			

	HORA	R	S	T	N
INTENSIDAD LINEA GENERAL EN CARGA 100% (A):	12:20	41	40.8	41	

	HORA	R	S	T	GENERAL
FACTOR DE POTENCIA:	11:00	0.96	0.94	0.93	0.94

CORRIENTE DE FUGA GENERAL(mA):	R	S	T	N
	41	41.3	39.9	

CIRCUITOS DE SALIDA	INTENSIDAD POR FASE				PROTECCIONES	CONDUCTORES	AISLAMIENTO MΩ				FACTOR DE POTENCIA				TIPO DE ARRANQUE
NUMERO Y DESIGNACIÓN	R	S	T	N	TIPO/CALIBRE	SECCIÓN mm²	R	S	T	N	R	S	T	MEDIA	
MOTOR FUENTE	26.7	26	27.1		3x50A	6 (1x16)	∞	∞	∞		0.91	0.93	0.92	0.92	E-Δ
EXTRACTOR	0.33	0.33	0.35		2x10	3x6	∞	∞	∞		0.98	0.99	0.99	0.99	DIRECTO
BOMBA ACHIQUE					2x10	2x2.5	95	95			0.99	0.99	0.99	0.99	DIRECTO

CARACTERÍSTICAS DEL C.M.

CAJA ACOMETIDA: TIPO: SECCIONADOR — FUSIBLES: — **DERIVACIÓN INDIVIDUAL:** TIPO: 0.6 / 1 KV — SECCIÓN: 3.5x50 mm2

ARMARIO: TIPO: PRFV — SISTEMA DE FIJACIÓN: PARED — DIMENSIONES: 125x75x30 cm

EQ. MED. DIRECTA: SI — **EQ. MED. INDIRECTA: Rel. de transformación:**

PROTECCIÓN GENERAL: TIPO: TERMICO — MARCA: UNELEC — CALIBRE: 4x100 A / 15 KA

TOMA DE CORRIENTE: — **PUNTO DE LUZ:** — **INT. TOMA CORR. Y PL:**

RELOJ: MARCA Y MODELO: ORBIS ASTRO IB — Nº SERIE: 071051 / 96 — VERSIÓN: V3.00

CONMUTADORES MANIOBRA: INT. NOMIN: 3x32 / 3x20 A

PROTECCION CIR. MANIOBRA: DIFERENCIAL: 2x25 A 30mA — TÉRMICO: 2x10 A

CONMUTADORES FUERZA: TIPO: — Nº: — INT. NOMINAL: — MARCA:

CONTACTORES ARRANQUE DIRECTO: TIPO: LC1D40 / LC1D18 — Nº: 2 — INT. NOMINAL: 20 / 40 A — MARCA: — PROTECCIÓN TERMICA REARMABLE: 12 - 18 A / -

CONTACTORES ARRANCADOR E-Δ: TIPO: LC1D50 / LC1D40 / LC1D25 — Nº: 1 / 1 / 1 — INT. NOMINAL: 60 / 34 A — MARCA: TELEMECANIQUE — PROTECCIÓN TERMICA REARMABLE: 30 - 40 A

CONTACTORES VARIADOR FRECUENCIA: TIPO: — Nº: — INT. NOMINAL: — MARCA: — PROTECCIÓN TERMICA REARMABLE:

CONTACTORES BATERIA CONDENSADORES: TIPO: — Nº: — INT. NOMINAL: 40 A — MARCA: TELEMECANIQUE — PROTECCIÓN TERMICA REARMABLE: NO

INT. DIFERENCIALES: Nº 2 — POLO: 2 — SENSIBIL.: 30mA — INT. NOMINAL: 25 A — MARCA: SCHNEIDER

SISTEMA DE TELEGESTIÓN: TIPO: — MARCA ROUTER: — Nº TARJETA: — PIN:

ANALIZADOR DE RED: MARCA: — MODELO: — **VOLTÍMETRO/AMPERÍMETRO:**

PROTECCIÓN CONTRA SOBRETENSIONES: MARCA: — TIPO:

VARIADORES DE FRECUENCIA: MARCA: — TIPO: — POTENCIA:

ANEMÓMETRO: MARCA: — TIPO:

TOMA DE TIERRA: SI — SECCIÓN: 16 mm2 — RESISTENCIA: 14 Ω — LATIGUILLOS PUERTAS: NO

BATERIA CONDENSADORES: Nº 1 — INT. NOMINAL: 20 A — MARCA: ABB — PROTECCION: FUSIBLES 3x50 A — POTENCIA: 8 KVAr

GENERAL

REVISIÓN ELÉCTRICA: CABLEADOS: OK — BORNAS Y CONEXIONES: OK — CONTACTORES: OK

LIMPIEZA GENERAL: EXTERIOR ARMARIO: OK — INTERIOR: OK — ELEMENTOS EXTRAÑOS: OK — CABLEADO: OK

CONTACTORES: OK — OTROS COMPONENTES: — PRODUCTO LIMPIADOR: OK — AIRE COMPRIMIDO: OK — HIDRÓFUGO:

ENGRASE: CANDADOS: OK — BISAGRAS: OK — CONTACTORES: OK — OTROS:

REPASO CHAPA Y PINTURA: ABOLLADURAS: OK — ÓXIDO: OK — AJUSTES DE PUERTAS: OK — PINTURA:

ESTANQUEIDAD: ORIFICIOS DE TUBOS ENTRADA Y SALIDA: — OTRAS ABERTURAS EN LA CHAPA:

O.C.A.: FAVORABLE: — CONDICIONADA: — DENEGADA: — PRÓXIMA REVISIÓN: — GRUPO:

OBSERVACIONES

-RELOJ COMUN PARA FUERZA Y ALUMBRADO.

CONSERVACIÓN DE FUENTES Y MONUMENTOS	GMU	PARTE DE INSPECCIÓN CENTRO DE MANDO Y PROTECCIÓN DE ALUMBRADO	FECHA	HOJA
			04/12/18	2 DE 2

IDENTIFICACIÓN

SITUACIÓN REAL C.M.: AVENIDA REINA MERCEDES — COORD.X: 235491.85 — COORD. Y: 4138558.84

CENTRO DE MANDO Nº: F015 — **SUMINISTRO Nº:**

PLACA DE IDENTIFICACIÓN: F015/101 — **TENSIÓN DE SUMINISTRO CONTRATO:** 230-125 V

POTENCIA INSTALADA: 2120 W — **POTENCIA CONTRATADA:**

TOMA DE VALORES

CONTADOR DE ACTIVA Nº 200038840 — **LECTURA:** 77962 kWh

CONTADOR DE REACTIVA Nº — **LECTURA:** kVARh

	HORA	R-S	S-T	R-T	R-N	S-N	T-N
TENSIÓN DIURNA EN VACÍO (V):	12:00	233	234	233			
TENSIÓN NOCTURNA EN CARGA 100% (V):	12:10	232	233	233			

	HORA	R	S	T	N
INTENSIDAD LINEA GENERAL EN CARGA 100% (A):	12:20	3.5	3.4	3.3	

	HORA	R	S	T	GENERAL
FACTOR DE POTENCIA:	11:30	0.98	0.98	0.99	0.98

CORRIENTE DE FUGA GENERAL(mA):	R	S	T	N
	41	41.3	39.9	

CIRCUITOS DE SALIDA	INTENSIDAD POR FASE				PROTECCIONES	CONDUCTORES	AISLAMIENTO MΩ				FACTOR DE POTENCIA				TIPO DE ARRANQUE
NUMERO Y DESIGNACIÓN	R	S	T	N	TIPO/CALIBRE	SECCIÓN mm²	R	S	T	N	R	S	T	MEDIA	
C1	0.61	0.6			2x16 A	2x2.5	15								
C2	0.61	0.6			2x16 A	2x2.5	10.9	10.9							
C3	0.61	0.6			2x16 A	2x2.5	11	11							
C4	0.61		0.6		2x16 A	2x2.5	7.8		7.8						
C5	0.61		0.6		2x16 A	2x2.5	5.7		5.7						
C6	0.61		0.6		2x16 A	2x2.5	7.3		7.3						
C7		0.6	0.6		2x16 A	2x2.5		4	4						
C8		0.6	0.6		2x16 A	2x2.5		12	12						
C9		0.6	0.6		2x16 A	2x2.5		8	8						

CARACTERÍSTICAS DEL C.M.

CAJA ACOMETIDA: TIPO: SECCIONADOR — FUSIBLES: — **DERIVACIÓN INDIVIDUAL:** TIPO: 0.6 / 1 KV — SECCIÓN: 3.5x50 mm2

ARMARIO: TIPO: PRFV — SISTEMA DE FIJACIÓN: PARED — DIMENSIONES: 125x75x30 cm

EQ. MED. DIRECTA: SI — **EQ. MED. INDIRECTA: Rel. de transformación:**

PROTECCIÓN GENERAL: TIPO: TERMICO — MARCA: UNELEC — CALIBRE: 4x100 A / 15 KA

TOMA DE CORRIENTE: — **PUNTO DE LUZ:** — **INT. TOMA CORR. Y PL.:**

RELOJ: MARCA Y MODELO: ORBIS ASTRO IB — Nº SERIE: 071051 / 96 — VERSIÓN: V3.00

CONMUTADORES MANIOBRA: INT. NOMIN: 3x32 / 3x20 A

PROTECCION CIR. MANIOBRA: DIFERENCIAL: 2x25 A 30mA — TÉRMICO: 2x10 A

CONMUTADORES FUERZA: TIPO: — Nº: — INT. NOMINAL: — MARCA:

CONTACTORES: TIPO: — Nº: 1 — INT. NOMINAL: 32 A — MARCA: MEDEX — PROTECCIÓN TERMICA REARMABLE:

CONTACTORES: TIPO: — Nº: 1 — INT. NOMINAL: 20 A — MARCA: MEDEX — PROTECCIÓN TERMICA REARMABLE:

CONTACTORES: TIPO: — Nº: — INT. NOMINAL: — MARCA: — PROTECCIÓN TERMICA REARMABLE:

CONTACTORES: TIPO: — Nº: — INT. NOMINAL: — MARCA: — PROTECCIÓN TERMICA REARMABLE:

CONTROLADOR DE COLOR: NO

FUENTE ALIMENTACION: Nº 3 — POTENCIA: 500 W — TENSION: 220 / 12 Vcc

INT. DIFERENCIALES: Nº 1 — POLO: 4 — SENSIBIL.: 30 mA — INT. NOMINAL: 25 A — MARCA: SCHNEIDER

SISTEMA DE TELEGESTIÓN: TIPO: — MARCA ROUTER: — Nº TARJETA: — PIN:

ANALIZADOR DE RED: MARCA: — MODELO: — **VOLTÍMETRO/AMPERÍMETRO:**

PROTECCIÓN CONTRA SOBRETENSIONES: MARCA: — TIPO:

TOMA DE TIERRA: SECCIÓN: 16 mm2 — RESISTENCIA: 14 Ω — LATIGUILLOS PUERTAS: NO

GENERAL

REVISIÓN ELÉCTRICA: CABLEADOS: OK — BORNAS Y CONEXIONES: OK — CONTACTORES: OK

LIMPIEZA GENERAL: EXTERIOR ARMARIO: OK — INTERIOR: OK — ELEMENTOS EXTRAÑOS: OK — CABLEADO: OK

CONTACTORES: OK — OTROS COMPONENTES: — PRODUCTO LIMPIADOR: OK — AIRE COMPRIMIDO: OK — HIDRÓFUGO:

ENGRASE: CANDADOS: OK — BISAGRAS: OK — CONTACTORES: OK — OTROS:

REPASO CHAPA Y PINTURA: ABOLLADURAS: OK — ÓXIDO: OK — AJUSTES DE PUERTAS: OK — PINTURA:

ESTANQUEIDAD: ORIFICIOS DE TUBOS ENTRADA Y SALIDA: — OTRAS ABERTURAS EN LA CHAPA:

O.C.A.: FAVORABLE: SI — CONDICIONADA: — DENEGADA: — PRÓXIMA REVISIÓN: 10/06/21 — GRUPO:

OBSERVACIONES

-RELOJ COMUN PARA FUERZA Y ALUMBRADO.

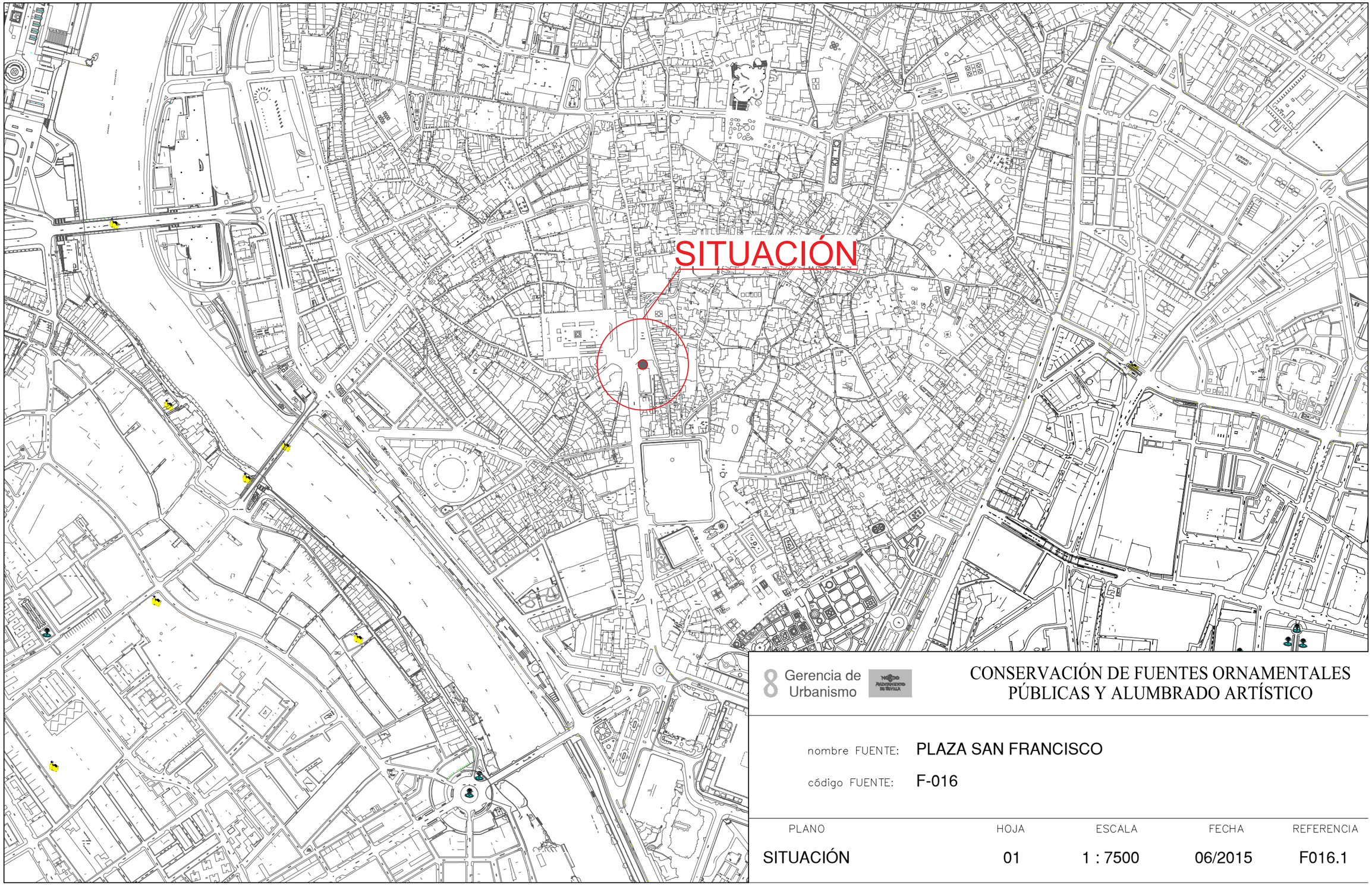

8 Gerencia de Urbanismo

CONSERVACIÓN DE FUENTES ORNAMENTALES PÚBLICAS Y ALUMBRADO ARTÍSTICO

nombre FUENTE: PLAZA SAN FRANCISCO

código FUENTE: F-016

PLANO	HOJA	ESCALA	FECHA	REFERENCIA
SITUACIÓN	01	1 : 7500	06/2015	F016.1

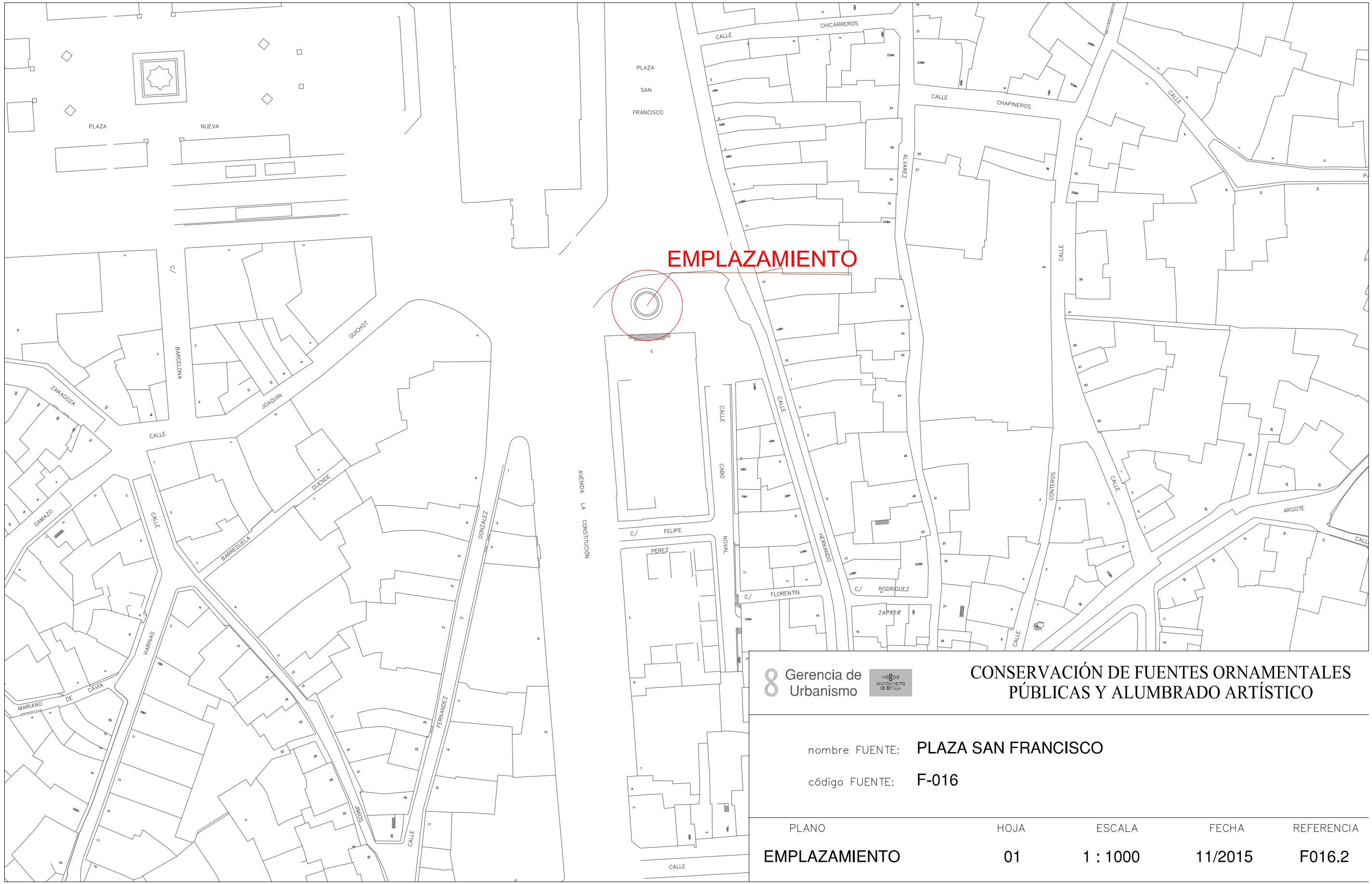

Gerencia de Urbanismo

NOMBRE AYUNTAMIENTO DE SEVILLA

CONSERVACIÓN DE FUENTES ORNAMENTALES PÚBLICAS Y ALUMBRADO ARTÍSTICO

nombre FUENTE: **PLAZA SAN FRANCISCO**

código FUENTE: **F-016**

PLANO	HOJA	ESCALA	FECHA	REFERENCIA
EMPLAZAMIENTO	01	1 : 1000	11/2015	F016.2

PLANTA GENERAL

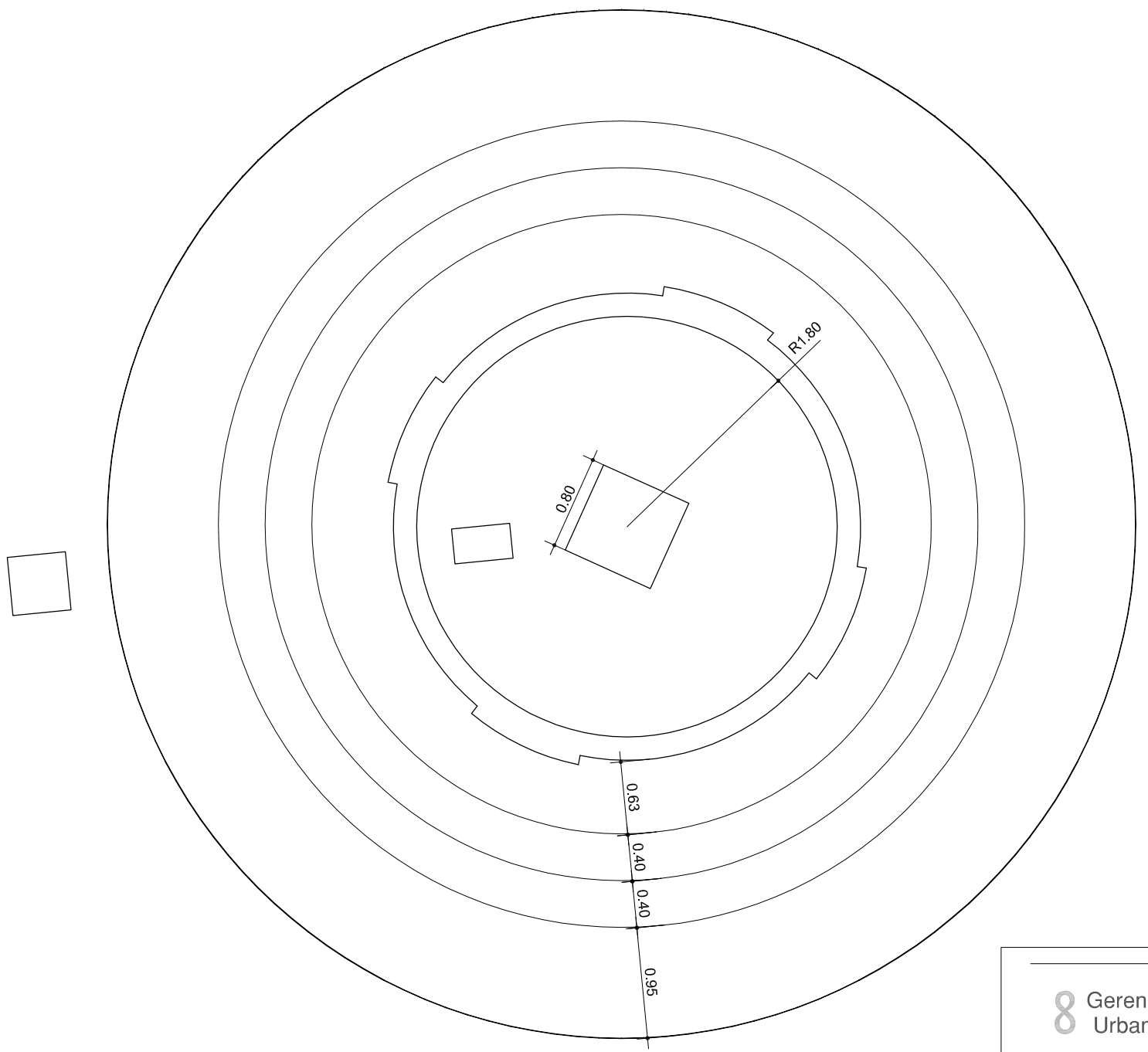

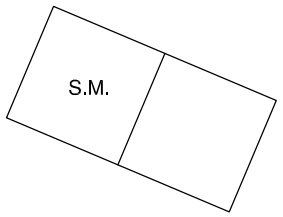

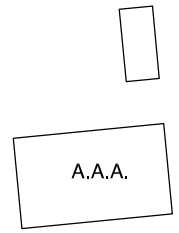

F.C.M.	FOSO COLECTOR MOTOR	A.A.A.	ARQUETA APORTE AGUA
A.D.	ARQUETA DESAGÜE	S.M.	SALA MAQUINA

Gerencia de Urbanismo

CONSERVACIÓN DE FUENTES ORNAMENTALES PÚBLICAS Y ALUMBRADO ARTÍSTICO

nombre FUENTE: PLAZA SAN FRANCISCO

código FUENTE: F-016

PLANO	HOJA	ESCALA	FECHA	REFERENCIA
PLANTA	01	1:50	01/2017	F016.3

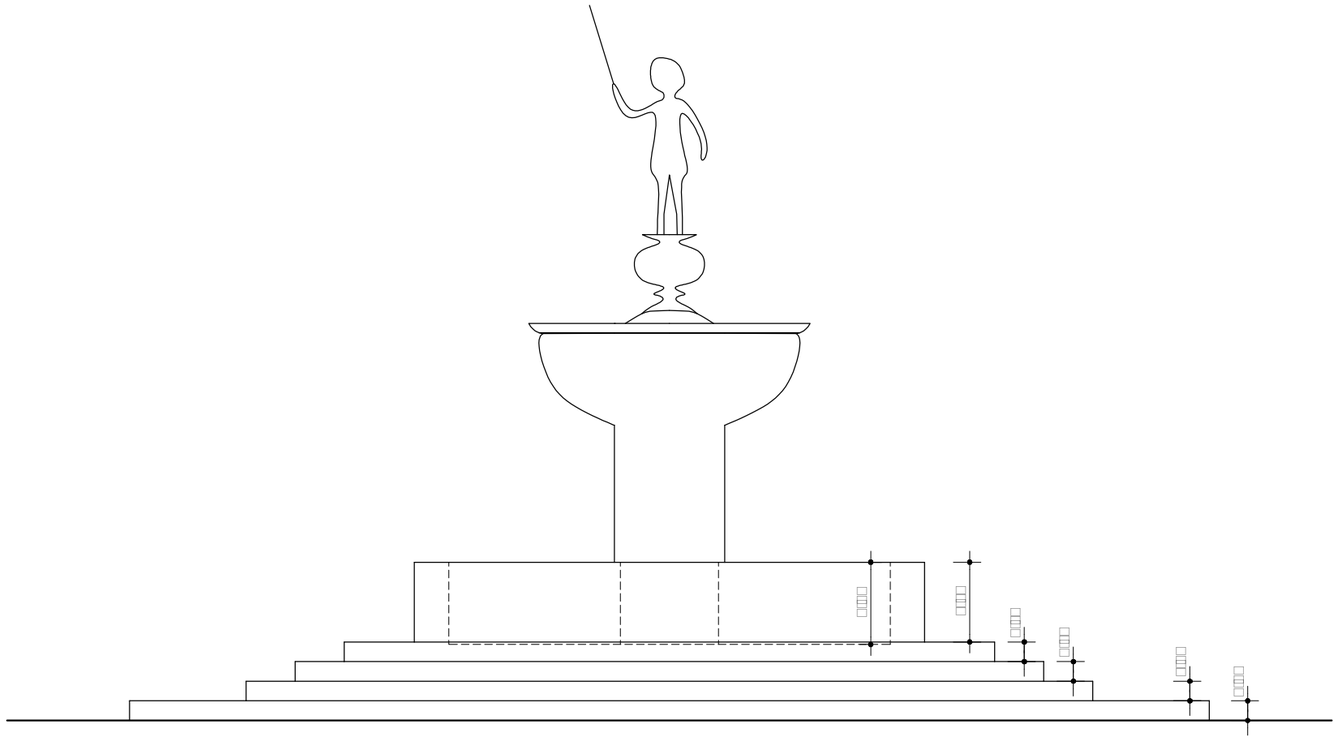

ALZA□O

Gerencia de Urbanismo

CONSERVACIÓN DE FUENTES ORNAMENTALES PÚBLICAS Y ALUMBRADO ARTÍSTICO

nombre FUENTE: PLAZA SAN FRANCISCO

código FUENTE: F-016

PLANO	HOJA	ESCALA	FECHA	REFERENCIA
ALZADO	01	1:50	12/2015	F016.4

PLANTA HIDRÁULICA

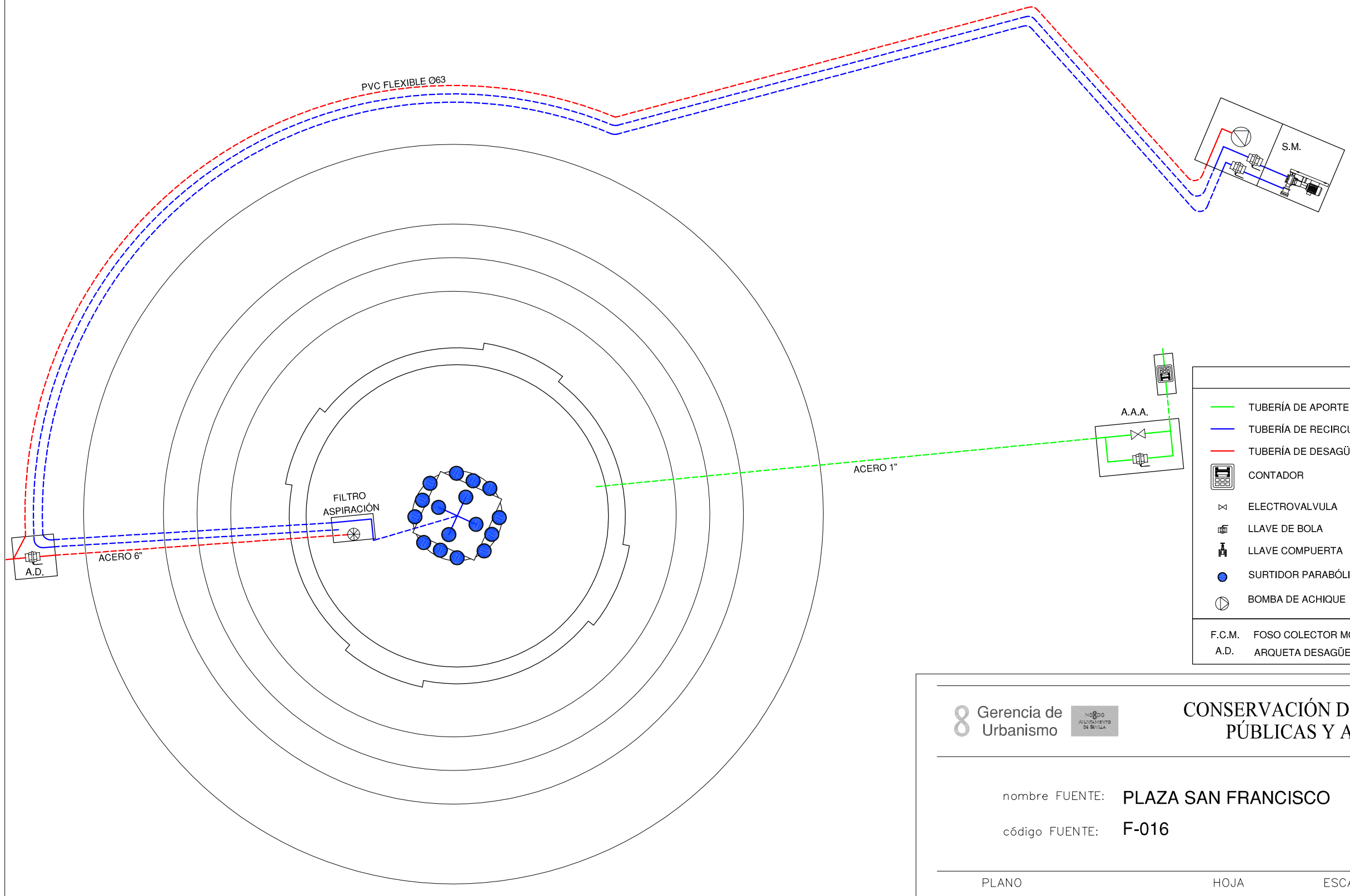

LEYENDA

- TUBERÍA DE APORTE
- TUBERÍA DE RECIRCULACIÓN
- TUBERÍA DE DESAGÜE
- CONTADOR
- ELECTROVALVULA
- LLAVE DE BOLA
- LLAVE COMPUERTA
- SURTIDOR PARABÓLICO
- BOMBA DE ACHIQUE
- SURTIDOR PULVERIZADOR
- SURTIDOR VERTICAL
- GRIFO
- LLAVE SELECTORA
- BRIDA UNIÓN
- VÁLVULA REGULADORA DE PRESIÓN
- MANOMETRO
- BOMBA RECIRCULACIÓN
- BOMBA RECIRCULACIÓN
- DEPÓSITO CL / PH

F.C.M. FOSO COLECTOR MOTOR
A.D. ARQUETA DESAGÜE
A.A.A. ARQUETA AGUA APORTE
S.M. SALA MAQUINA

Gerencia de Urbanismo

CONSERVACIÓN DE FUENTES ORNAMENTALES PÚBLICAS Y ALUMBRADO ARTÍSTICO

nombre FUENTE: PLAZA SAN FRANCISCO

código FUENTE: F-016

PLANO	HOJA	ESCALA	FECHA	REFERENCIA
HIDRÁULICO	01/02	1:50	10/2015	F016.5

ALZADO SALA MÁQUINAS

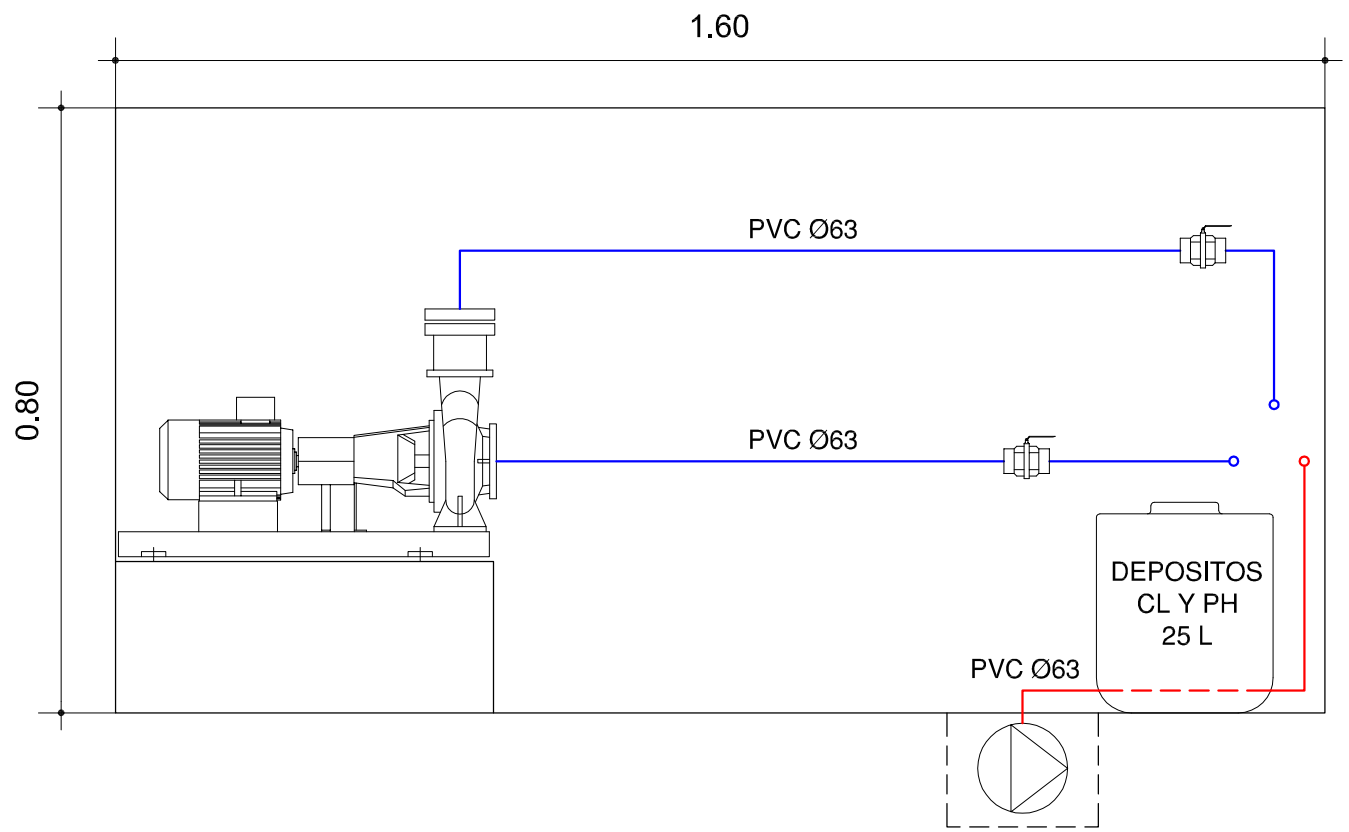

LEYENDA

TUBERÍA DE APORTE	SURTIDOR PULVERIZADOR
TUBERÍA DE RECIRCULACIÓN	SURTIDOR VERTICAL
TUBERÍA DE DESAGÜE	GRIFO
CONTADOR	LLAVE SELECTORA
	BRIDA UNIÓN
ELECTROVALVULA	VÁLVULA REGULADORA DE PRESIÓN
LLAVE DE BOLA	MANOMETRO
LLAVE COMPUERTA	BOMBA RECIRCULACIÓN
SURTIDOR PARABÓLICO	BOMBA RECIRCULACIÓN
BOMBA DE ACHIQUE	DEPÓSITO CL / PH

F.C.M.	FOSO COLECTOR MOTOR	A.A.A.	ARQUETA AGUA APORTE
A.D.	ARQUETA DESAGÜE	S.M.	SALA MAQUINA

Gerencia de Urbanismo

CONSERVACIÓN DE FUENTES ORNAMENTALES PÚBLICAS Y ALUMBRADO ARTÍSTICO

nombre FUENTE: PLAZA SAN FRANCISCO

código FUENTE: F-016

PLANO	HOJA	ESCALA	FECHA	REFERENCIA
HIDRÁULICO	02/02	1:10	10/2015	F016.5

PLAZA
SAN
FRANCISCO

FUENTE

9(1x6)+1x16 TT mm2

C.M

A-35/35

CALLE HERNANDO COLON

11

12

13

14@A

17

Gerencia de Urbanismo

CONSERVACIÓN DE FUENTES ORNAMENTALES PÚBLICAS Y ALUMBRADO ARTÍSTICO

nombre FUENTE: PLAZA SAN FRANCISCO

código FUENTE: F-016

PLANO	HOJA	ESCALA	FECHA	REFERENCIA
ELÉCTRICO	01	1:200	05/2016	F016.5

-Tensión de alimentación : **3x230 V**
- Intensidad embarrado : **A**
- Intensidad de cortocircuito :

DESIGNACION	SECCION	COLOR	BORNA
- Potencia	Según Intensidad	Según fase	Según sección
- Maniobra alterna (AC)	1,5 mm²	Rojo	M 2,5
- Maniobra continua (DC)	1,5 mm²	Azul	M 2,5
- Libre de Tension	1,5 mm²	Naranja	M 2,5
- Antes de Int. General	1,5 mm²	Naranja	M 2,5

L1: Negro **L2:** Negro **L3:** Negro **N:** Azul **PE:** Amarillo-Verde

CABLE LIBRE DE HALOGENOS

Gerencia de Urbanismo

CONSERVACIÓN DE FUENTES ORNAMENTALES PÚBLICAS Y ALUMBRADO ARTÍSTICO

nombre FUENTE: PLAZA SAN FRANCISCO

código FUENTE: F-016

PLANO	HOJA	ESCALA	FECHA	REFERENCIA
ESQUEMA UNIFILAR	01/08	S/D	05/2016	F016.7

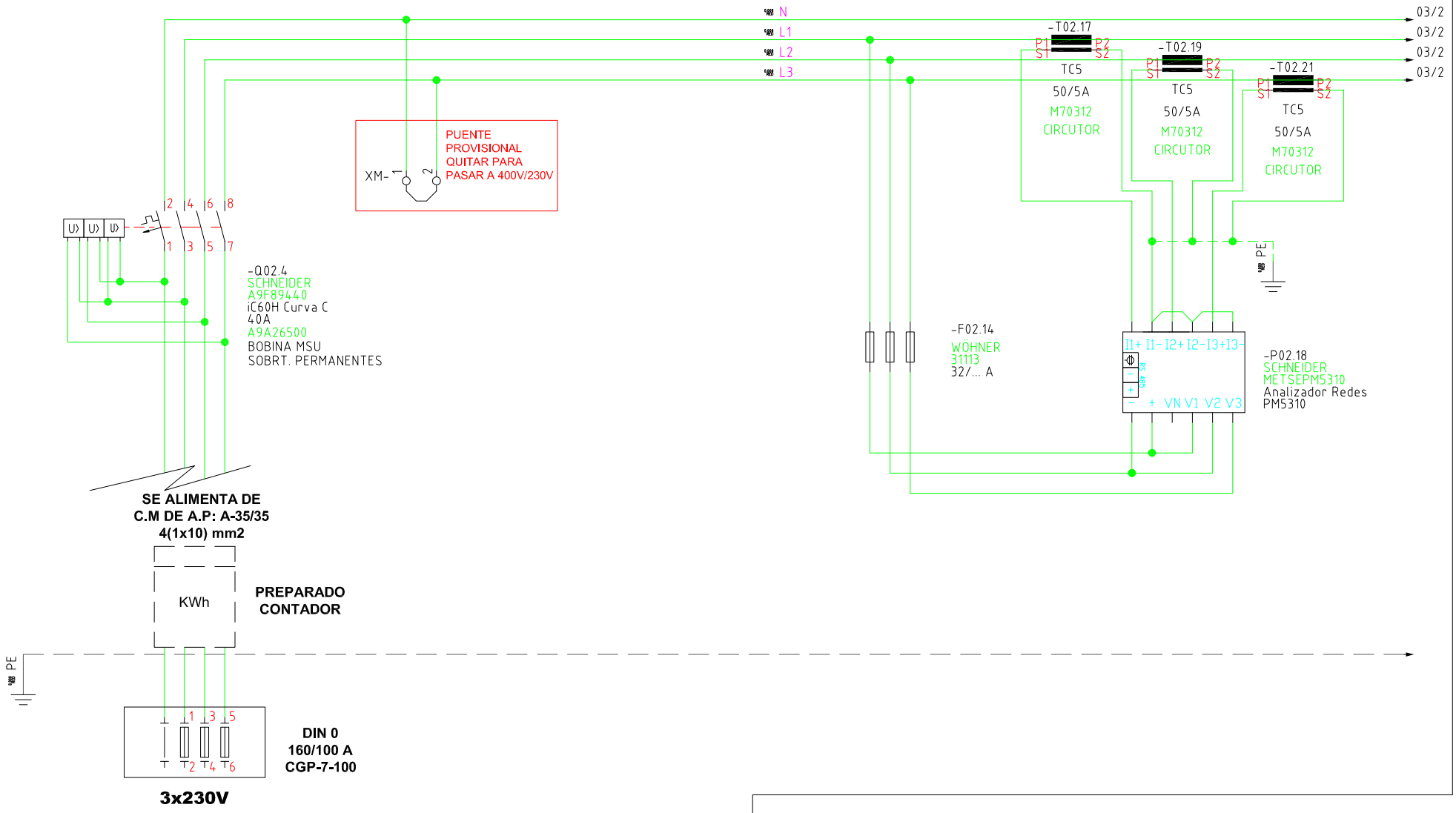

Gerencia de Urbanismo

CONSERVACIÓN DE FUENTES ORNAMENTALES PÚBLICAS Y ALUMBRADO ARTÍSTICO

nombre FUENTE: PLAZA SAN FRANCISCO

código FUENTE: F-016

PLANO	HOJA	ESCALA	FECHA	REFERENCIA
ESQUEMA UNIFILAR	02/08	S/D	05/2016	F016.7

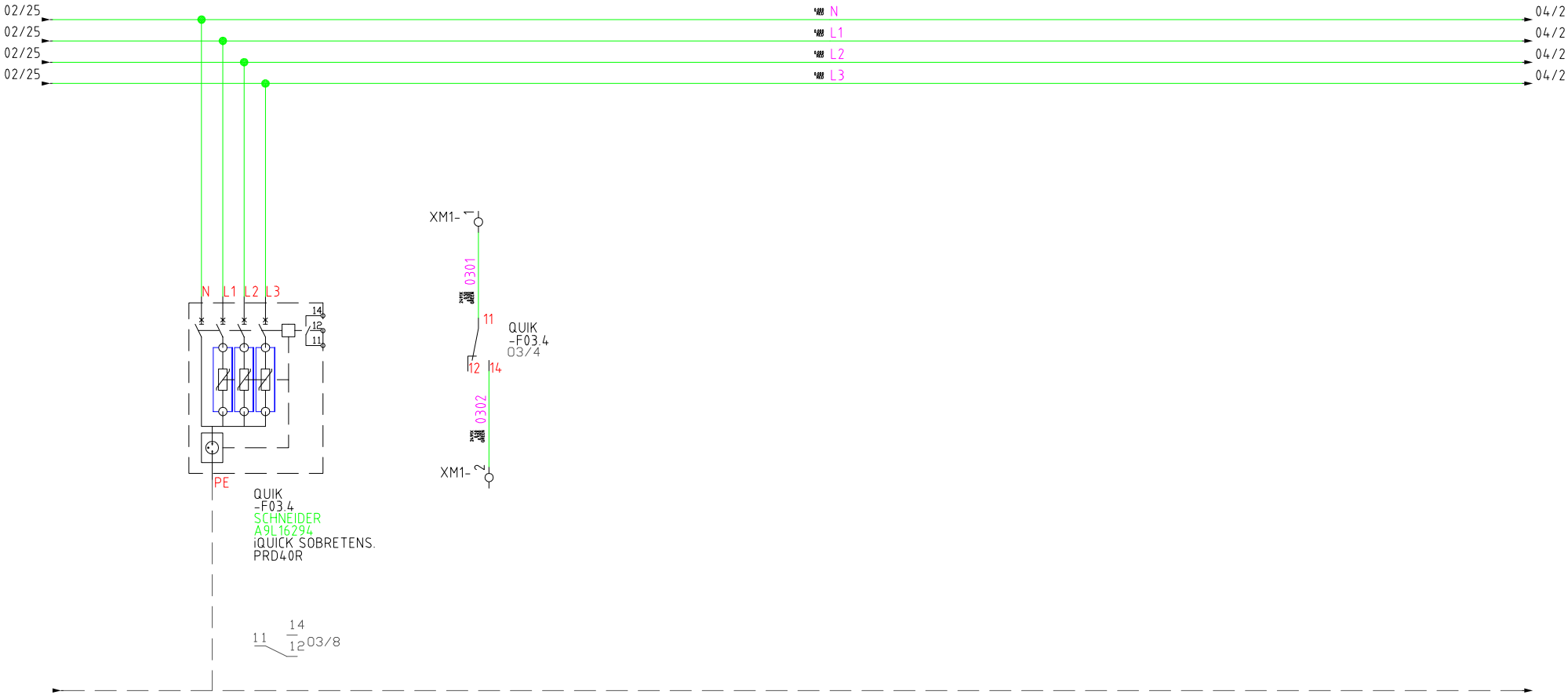

Gerencia de Urbanismo

CONSERVACIÓN DE FUENTES ORNAMENTALES PÚBLICAS Y ALUMBRADO ARTÍSTICO

nombre FUENTE: PLAZA SAN FRANCISCO

código FUENTE: F-016

PLANO	HOJA	ESCALA	FECHA	REFERENCIA
ESQUEMA UNIFILAR	03/08	S/D	05/2016	F016.7

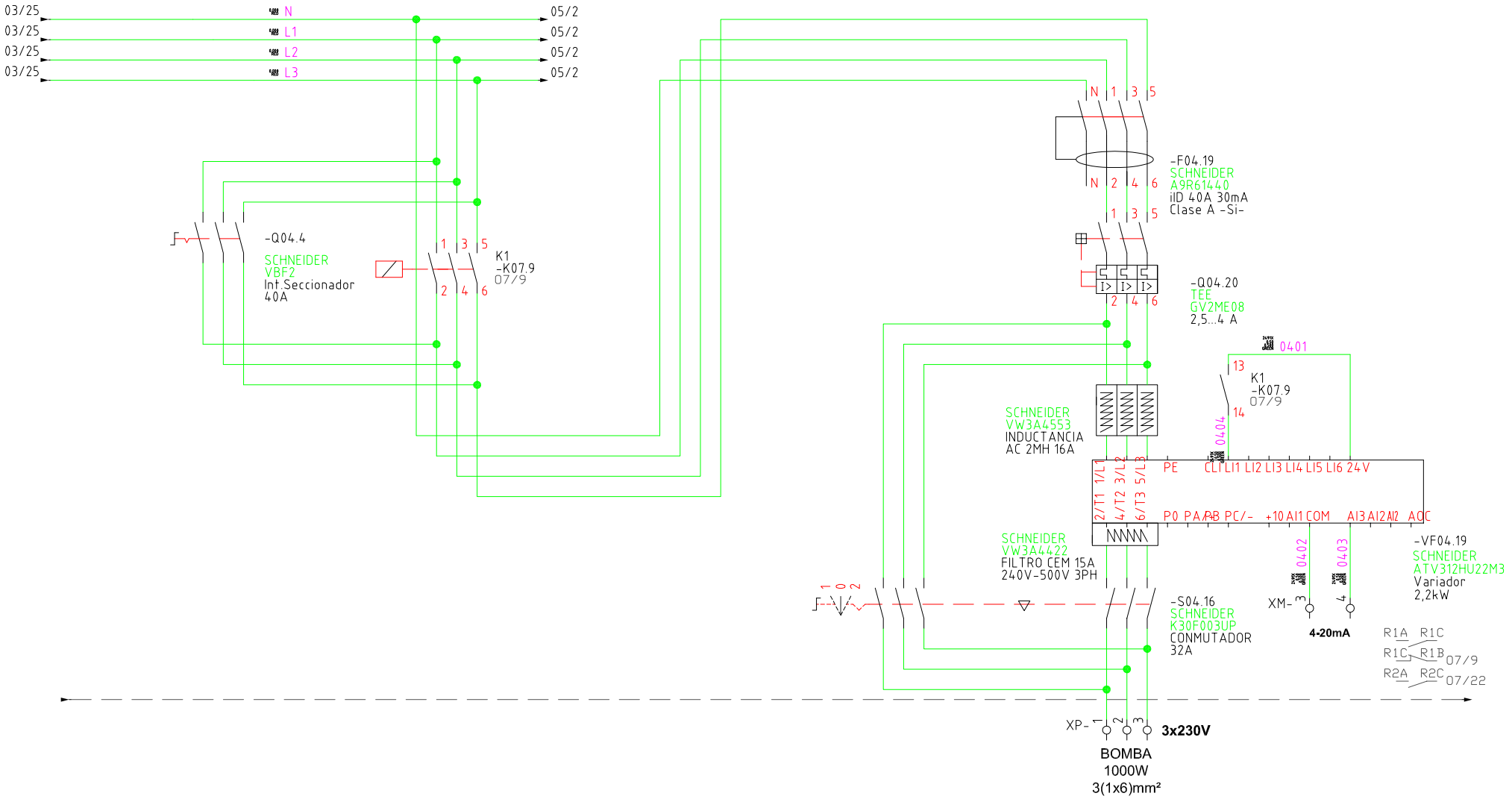

Gerencia de Urbanismo

CONSERVACIÓN DE FUENTES ORNAMENTALES PÚBLICAS Y ALUMBRADO ARTÍSTICO

nombre FUENTE: PLAZA SAN FRANCISCO

código FUENTE: F-016

PLANO	HOJA	ESCALA	FECHA	REFERENCIA
ESQUEMA UNIFILAR	04/08	S/D	05/2016	F016.7

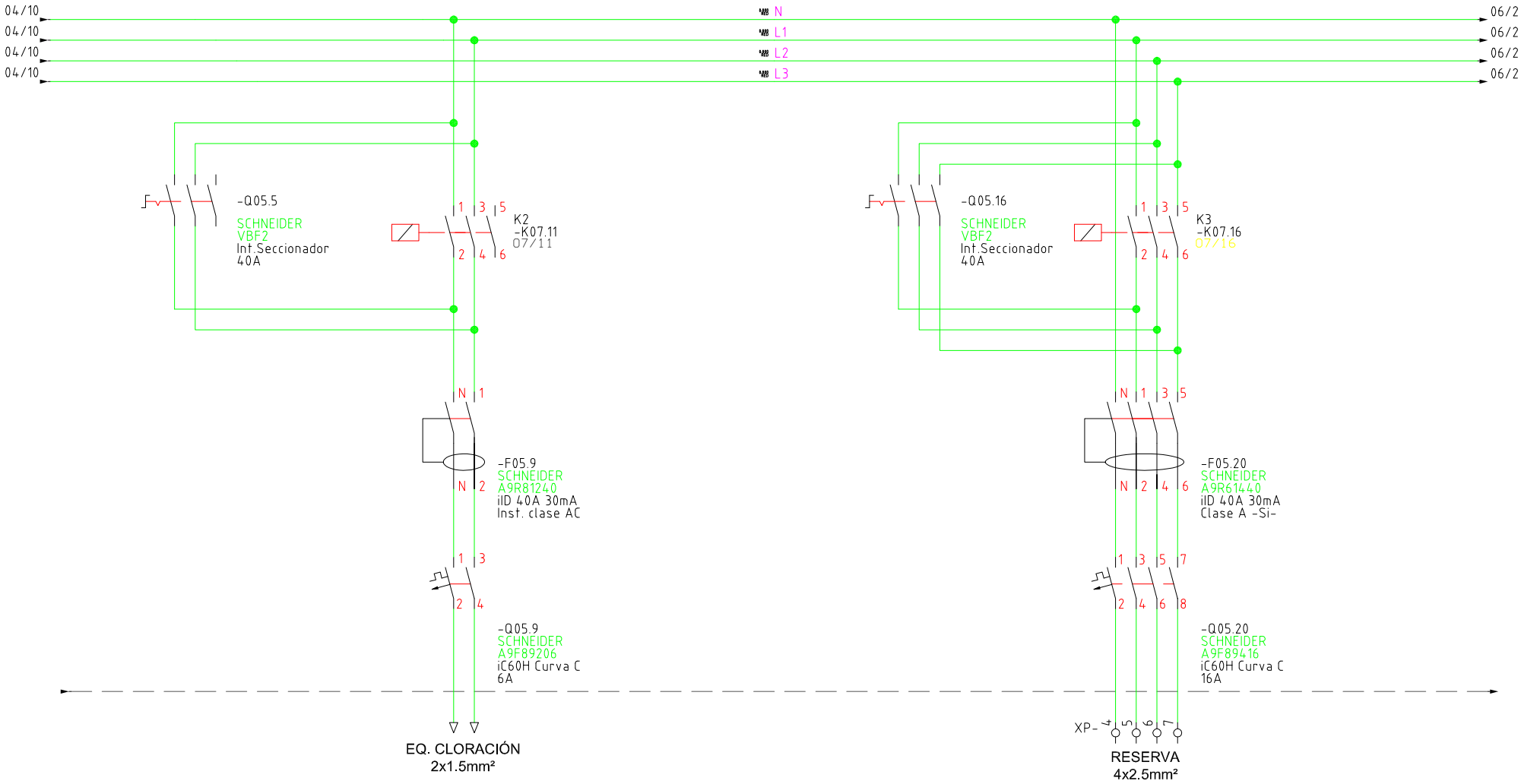

Gerencia de Urbanismo

CONSERVACIÓN DE FUENTES ORNAMENTALES PÚBLICAS Y ALUMBRADO ARTÍSTICO

nombre FUENTE: PLAZA SAN FRANCISCO

código FUENTE: F-016

PLANO	HOJA	ESCALA	FECHA	REFERENCIA
ESQUEMA UNIFILAR	05/08	S/D	05/2016	F016.7

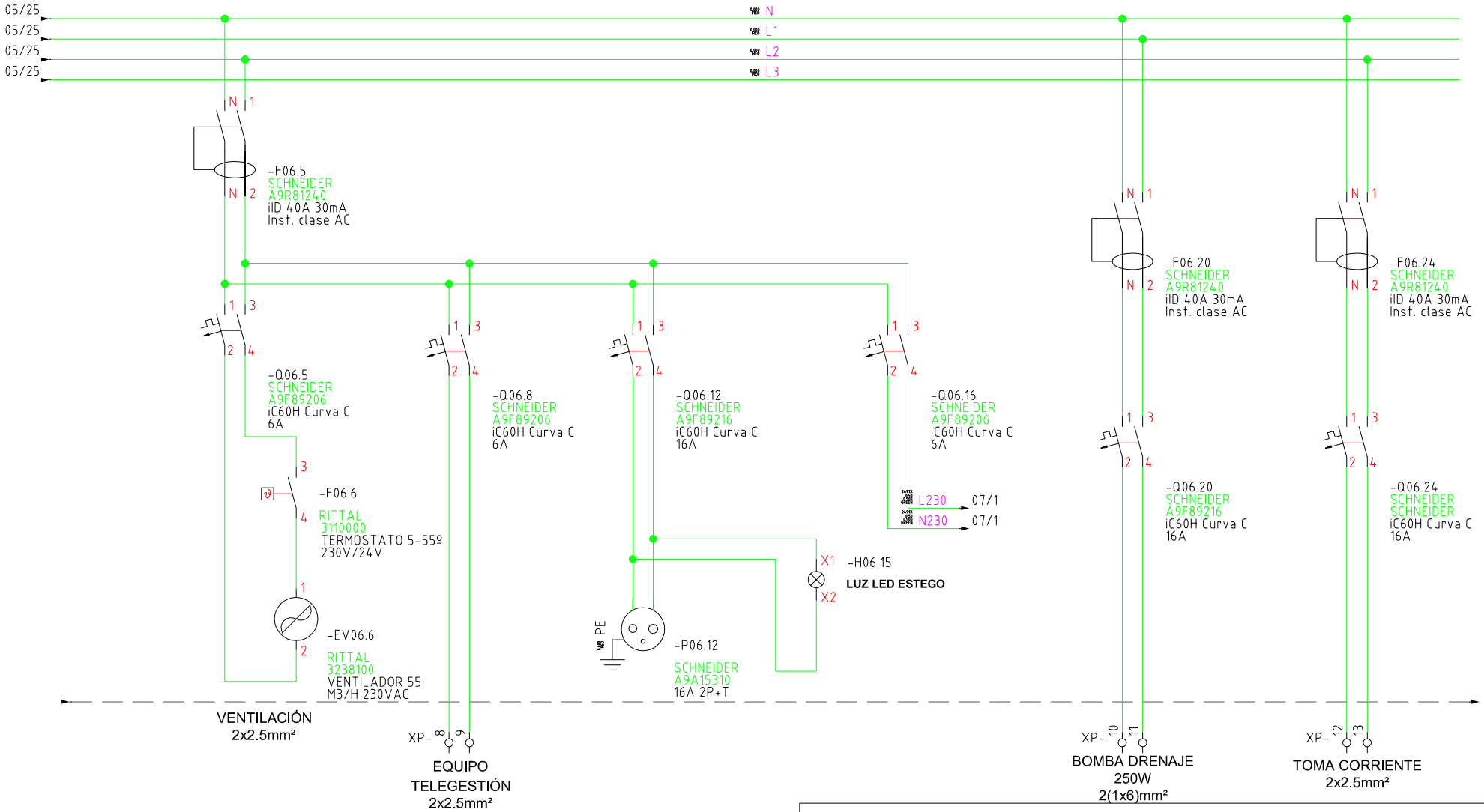

Gerencia de Urbanismo

CONSERVACIÓN DE FUENTES ORNAMENTALES PÚBLICAS Y ALUMBRADO ARTÍSTICO

nombre FUENTE: PLAZA SAN FRANCISCO

código FUENTE: F-016

PLANO	HOJA	ESCALA	FECHA	REFERENCIA
ESQUEMA UNIFILAR	06/08	S/D	03/2017	F016.7

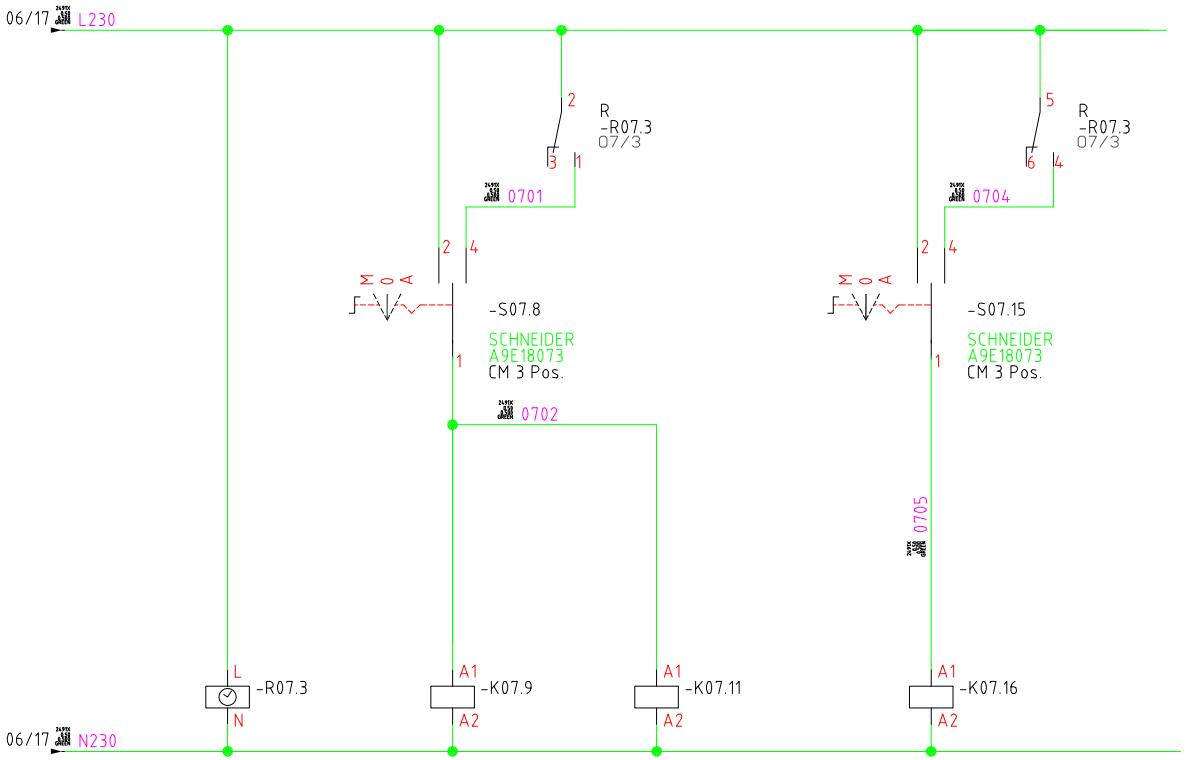

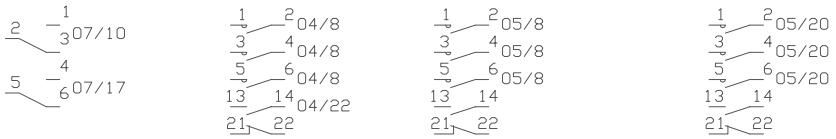

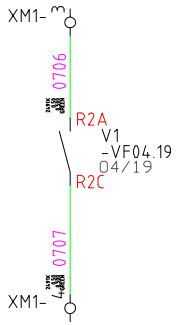

ESTADO VARIADOR

R	K1	K2	K3
ORBIS	TEE	TEE	TEE
ASTRONOVA CITY	LC1D09P7	LC1D09P7	LC1DT32P7
16A 230V CA	25A AC3	25A AC3	32A AC1
program. + astronom.	230V	230V	230V

Gerencia de Urbanismo

CONSERVACIÓN DE FUENTES ORNAMENTALES PÚBLICAS Y ALUMBRADO ARTÍSTICO

nombre FUENTE: PLAZA SAN FRANCISCO

código FUENTE: F-016

PLANO	HOJA	ESCALA	FECHA	REFERENCIA
ESQUEMA UNIFILAR	07/08	S/D	05/2016	F016.7

ARMARIO DE ACERO INOX. AISI-304 PINTADO RAL-7021

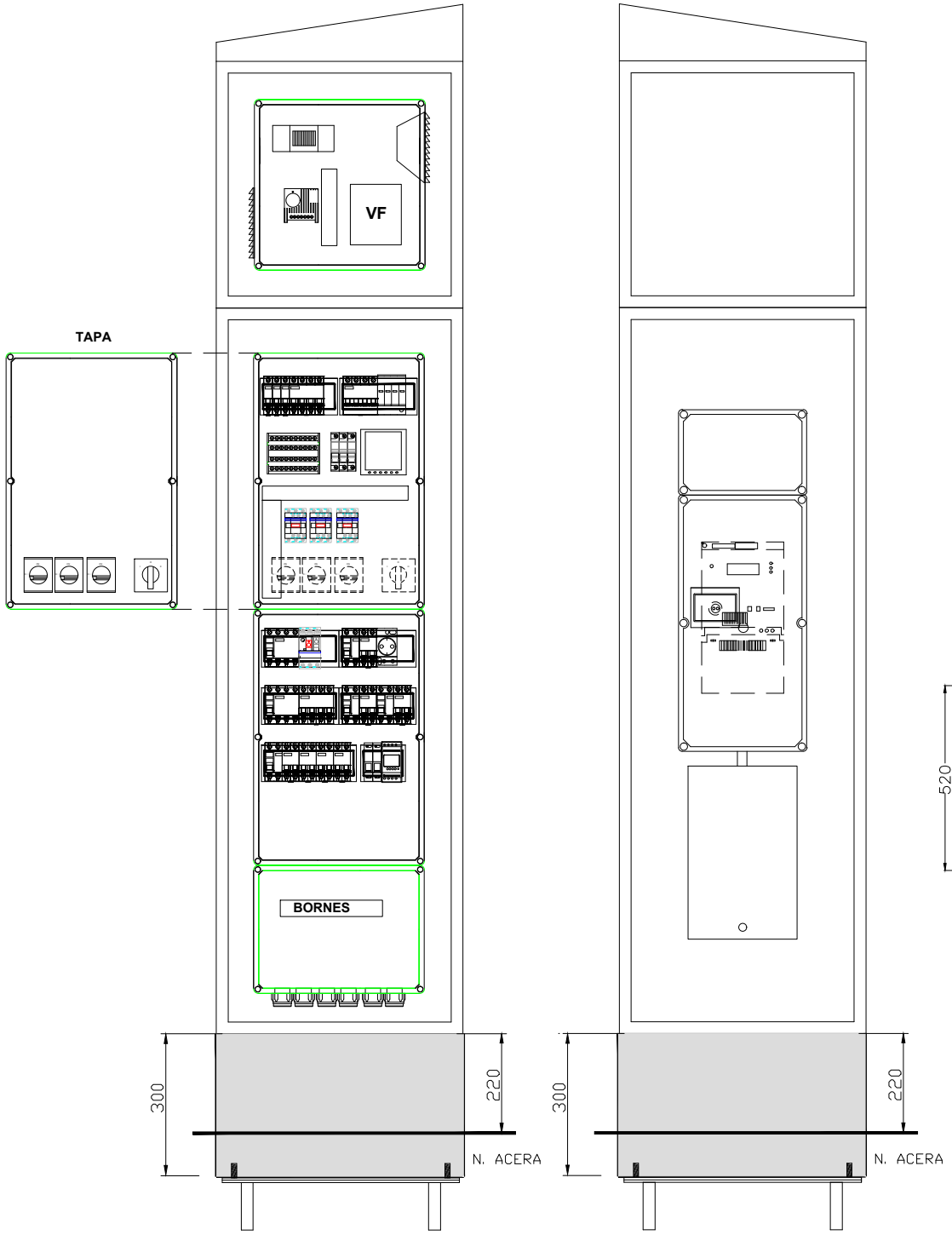

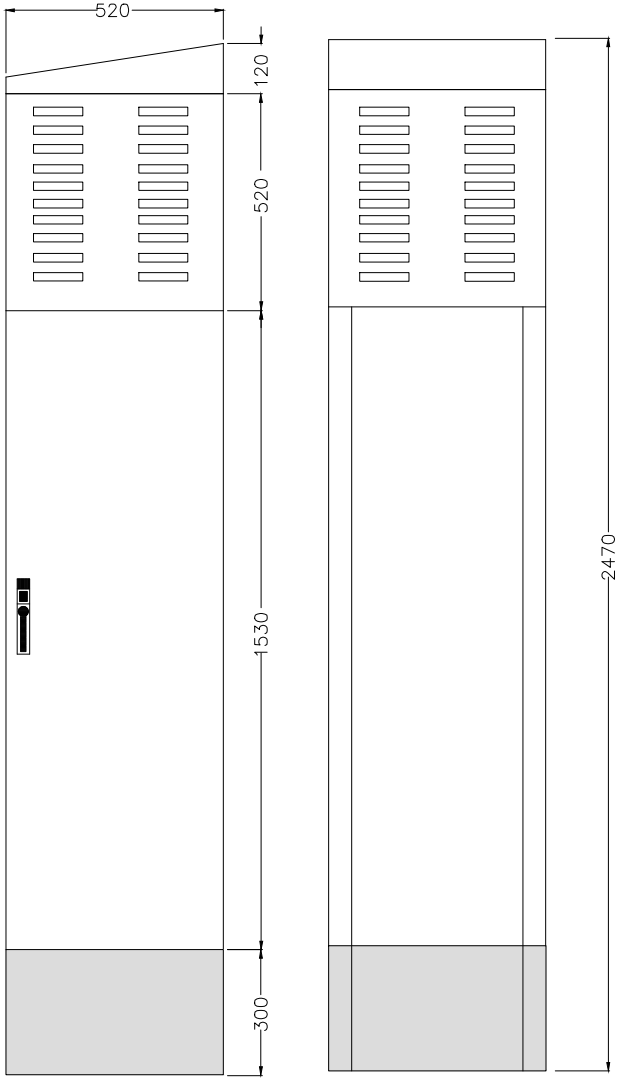

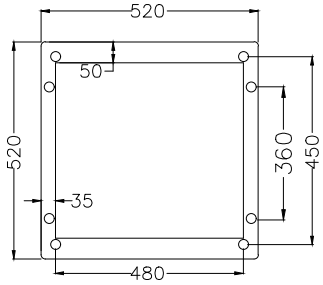

Gerencia de Urbanismo

CONSERVACIÓN DE FUENTES ORNAMENTALES PÚBLICAS Y ALUMBRADO ARTÍSTICO

nombre FUENTE: PLAZA SAN FRANCISCO

código FUENTE: F-016

PLANO	HOJA	ESCALA	FECHA	REFERENCIA
ESQUEMA UNIFILAR	08/08	S/D	05/2016	F016.7

FICHA COMPONENTES FUENTE

Fuente	F016 PLAZA DE SAN FRANCISCO

Alumbrado	Tipo	Potencia	Tensión	Cantidad
Lámpara				
Proyector				

Motores	Parabólicos	Bomba de achique
Marca/Modelo	Saci Winner 150 T	Evara Optima MS
Tipo	Horizontal	Sumergible
Potencia	1,5 CV/1 KW	0,33 CV/0,25 Kw
Tensión	III-230/400 V	I-230 V
Intensidad	5/2,9 A	1,9 A
Arranque	Directo	Directo
Veloc x anemo		
Compens cosφ	Variador	Condensador individual
Caudal	166,67÷450 l/m	20÷150 l/m
Altura	18÷4 mca	7÷1,5 mca
Cantidad	1	1

	Marca/Modelo	Fecha instalación	Depositos quimicos	Volumen
Sistema cloración	Controler 10	jun-16	en arqueta	25 L

Surtidores	Marca / Modelo	Diámetro/conexión	Cantidad	Material
Parabólico superior	s/marca	Ø 13 mm	4	Cobre
Parabólico mascaras	s/marca	Ø 13 mm	12	plástico

Control nivel	Sondas nivel	☐
	Válvula flotador	☐
	Sin control	☑
	Sonda motor	☐

Contador de agua	Marca	CONTAZARA	Volumen agua vaso
	Número	04092388	6 m³
	Calibre	1"	

	Material	Cantidad	Volumen	Fecha renovacion
Filtro aspiración	acero galvanizado	1		
Filtro de arena				

Observaciones:

GERENCIA DE URBANISMO (AYUNTAMIENTO DE SEVILLA)

CONSERVACIÓN DE FUENTES Y MONUMENTOS	GMU	PARTE DE INSPECCIÓN CENTRO DE MANDO Y PROTECCIÓN DE FUERZA	FECHA	HOJA
			14/03/17	1 DE 1

IDENTIFICACIÓN

SITUACIÓN REAL C.M.: PLAZA SAN FRANCISCO COORD.X: 234949.97 COORD. Y: 4142136

CENTRO DE MANDO Nº: F016 **SUMINISTRO Nº:**

PLACA DE IDENTIFICACIÓN: F016/72 **TENSIÓN DE SUMINISTRO CONTRATO:** 230-125 V

POTENCIA INSTALADA: 1.25 Kw **POTENCIA CONTRATADA:**

TOMA DE VALORES

CONTADOR DE ACTIVA Nº **LECTURA:** kWh

CONTADOR DE REACTIVA Nº **LECTURA:** kVARh

	HORA	R-S	S-T	R-T	R-N	S-N	T-N
TENSIÓN DIURNA EN VACÍO (V):	13:30	230	229	231			
TENSIÓN NOCTURNA EN CARGA 100% (V):		231	229	231			

	HORA	R	S	T	N
INTENSIDAD LINEA GENERAL EN CARGA 100% (A):		1.87	1.4	1.4	

	HORA	R	S	T	GENERAL
FACTOR DE POTENCIA:		0.99	0.99	1	0.99

CORRIENTE DE FUGA GENERAL(mA):	R	S	T	N
	1.8	1.4	1.5	

CIRCUITOS DE SALIDA	INTENSIDAD POR FASE				PROTECCIONES	CONDUCTORES	AISLAMIENTO MΩ				FACTOR DE POTENCIA				TIPO DE ARRANQUE
NUMERO Y DESIGNACIÓN	R	S	T	N	TIPO/CALIBRE	SECCIÓN mm²	R	S	T	N	R	S	T	MEDIA	
BOMBA FUENTE	1.5	1.3	1.3		DISYUNTOR 3x25	3(1x6)	36.2	36.2	38		0.85	0.84	0.31	0.99	VARIADOR
BOMBA DE ACHIQUE	0.5	0.5			2x16 A	2 (1x6)	∞	∞			1	1		1	DIRECTO

CARACTERÍSTICAS DEL C.M.

CAJA ACOMETIDA: TIPO: FUSIBLES: **DERIVACIÓN INDIVIDUAL:** TIPO: UNIPOLAR SECCIÓN: 4 (1x10) mm2

ARMARIO: TIPO: METALICO SISTEMA DE FIJACIÓN: SUELO DIMENSIONES: 237x52x52 cm

EQ. MED. DIRECTA: **EQ. MED. INDIRECTA: Rel. de transformación;**

PROTECCIÓN GENERAL: TIPO: TERMICO MARCA: SCHNEIDER CALIBRE: 4x40 A

TOMA DE CORRIENTE: SI **PUNTO DE LUZ:** SI **INT. TOMA CORR. Y PL:**

RELOJ: MARCA Y MODELO: ORBIS ASTRO SAT Nº SERIE: VERSIÓN:

CONMUTADORES MANIOBRA: INT. NOMIN: 20 A

PROTECCION CIR. MANIOBRA: DIFERENCIAL: 2x40 A 30mA TÉRMICO: 2x6 A 10K

CONMUTADORES FUERZA: TIPO: ROTATIVO Nº: 3 INT. NOMINAL: 40 A MARCA: SCHNEIDER

CONTACTORES ARRANQUE DIRECTO: TIPO: LC1D09 / LC1DT32 Nº: 1 / 1 INT. NOMINAL: 25 / 32 A MARCA: SCHNEIDER PROTECCIÓN TERMICA REARMABLE:

CONTACTORES ARRANCADOR E-Δ: TIPO: Nº: INT. NOMINAL: MARCA: PROTECCIÓN TERMICA REARMABLE:

CONTACTORES VARIADOR FRECUENCIA: TIPO: LC1D09 Nº: 1 INT. NOMINAL: 25 A MARCA: SCHNEIDER PROTECCIÓN TERMICA REARMABLE:

CONTACTORES BATERIA CONDENSADORES: TIPO: Nº: INT. NOMINAL: MARCA: PROTECCIÓN TERMICA REARMABLE:

INT. DIFERENCIALES: Nº 2 / 4 POLO: 4 / 2 SENSIBIL.: 30mA INT. NOMINAL: 40 A MARCA: SCNEIDER

SISTEMA DE TELEGESTIÓN: TIPO: ADEVICE MARCA ROUTER: ADEVICE Nº TARJETA: PIN:

ANALIZADOR DE RED: MARCA: SCHNEIDER MODELO: POWER LOGIC PM5300 **VOLTÍMETRO/AMPERÍMETRO:** SI

PROTECCIÓN CONTRA SOBRETENSIONES: MARCA: SCHNEIDER TIPO: IC6 IMSU

VARIADORES DE FRECUENCIA: MARCA: SCHNEIDER TIPO: ATV312 POTENCIA: 2.2 Kw

ANEMÓMETRO: MARCA: TIPO:

TOMA DE TIERRA: SECCIÓN: 35 RESISTENCIA: 10 Ω LATIGUILLOS PUERTAS: SI

BATERIA CONDENSADORES: Nº INT. NOMINAL: MARCA: PROTECCION: POTENCIA:

GENERAL

REVISIÓN ELÉCTRICA: CABLEADOS: BORNAS Y CONEXIONES: CONTACTORES:

LIMPIEZA GENERAL: EXTERIOR ARMARIO: INTERIOR: ELEMENTOS EXTRAÑOS: CABLEADO:

CONTACTORES: OTROS COMPONENTES: PRODUCTO LIMPIADOR: AIRE COMPRIMIDO: HIDRÓFUGO:

ENGRASE: CANDADOS: BISAGRAS: CONTACTORES: OTROS:

REPASO CHAPA Y PINTURA: ABOLLADURAS: ÓXIDO: AJUSTES DE PUERTAS: PINTURA:

ESTANQUEIDAD: ORIFICIOS DE TUBOS ENTRADA Y SALIDA: OTRAS ABERTURAS EN LA CHAPA:

O.C.A.: FAVORABLE: SI CONDICIONADA: DENEGADA: PRÓXIMA REVISIÓN: 10/06/21 GRUPO:

OBSERVACIONES

-SE ALIMENTA DE C.M DE A.P A-35/35

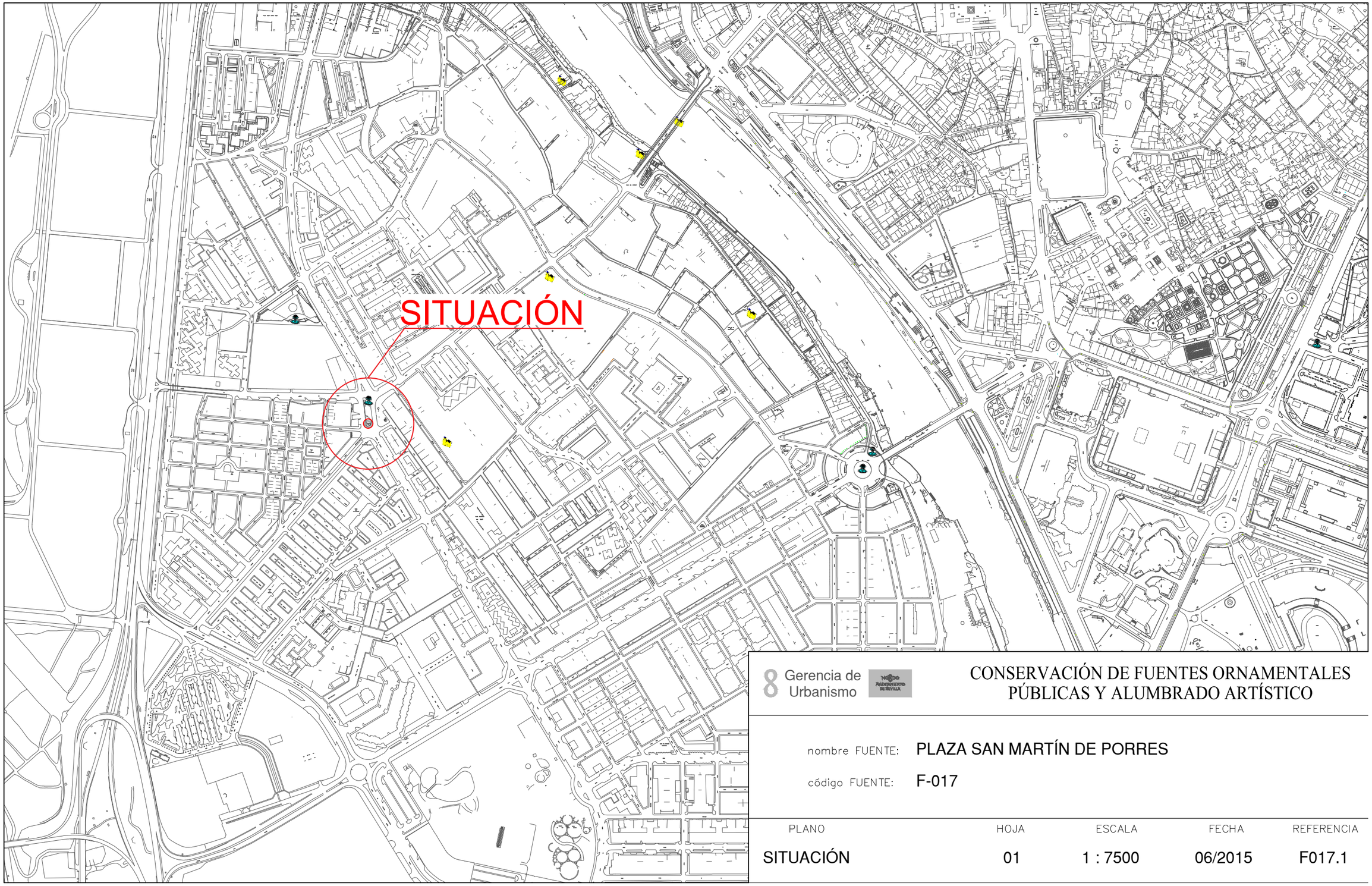

8 Gerencia de Urbanismo

CONSERVACIÓN DE FUENTES ORNAMENTALES PÚBLICAS Y ALUMBRADO ARTÍSTICO

nombre FUENTE: PLAZA SAN MARTÍN DE PORRES

código FUENTE: F-017

PLANO	HOJA	ESCALA	FECHA	REFERENCIA
SITUACIÓN	01	1 : 7500	06/2015	F017.1

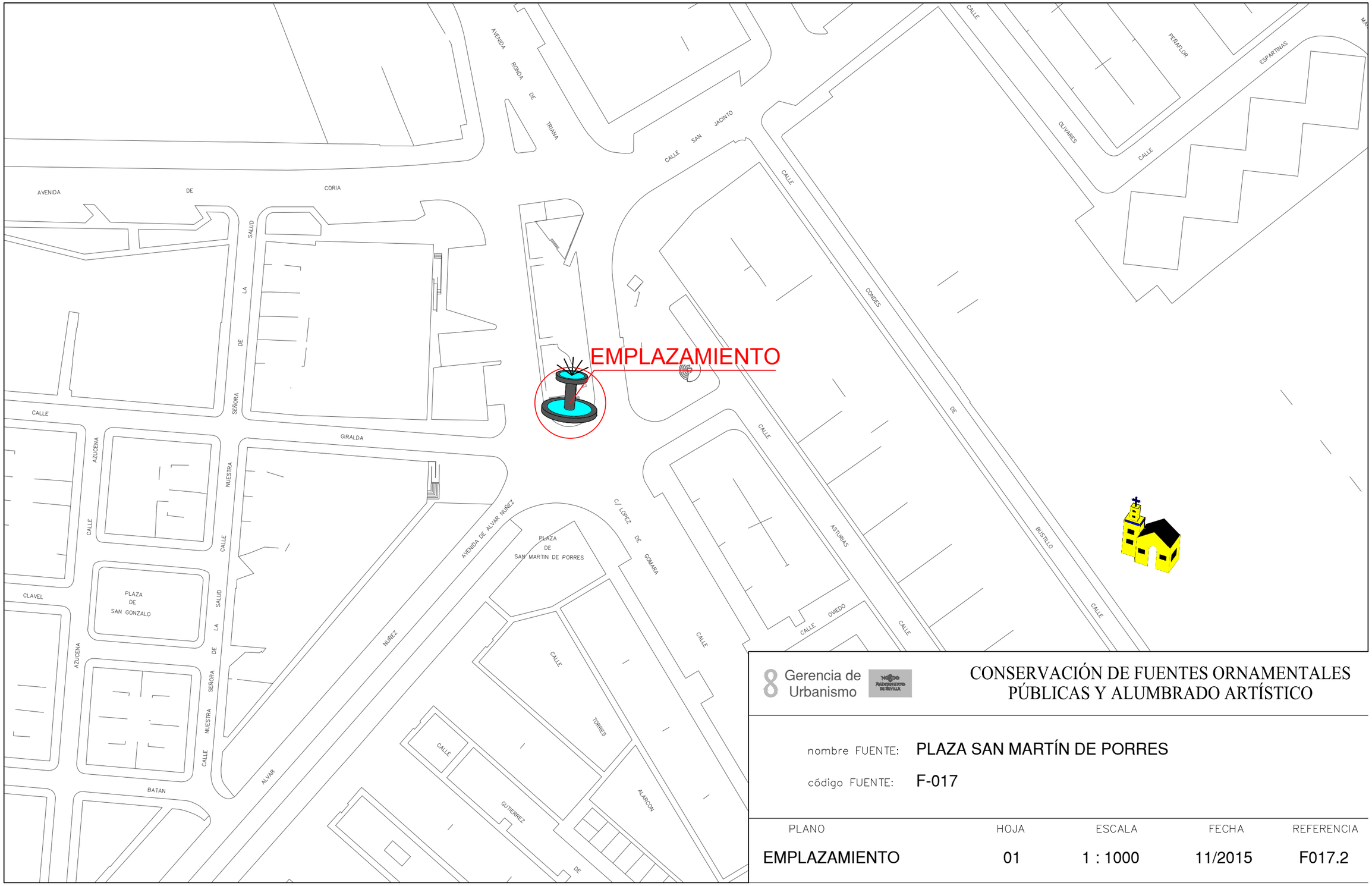
EMPLAZAMIENTO
AVENIDA DE CORIA
AVENIDA RONDA DE TRIANA
CALLE SAN JACINTO
CALLE
CALLE
CALLE

PLANTA GENERAL

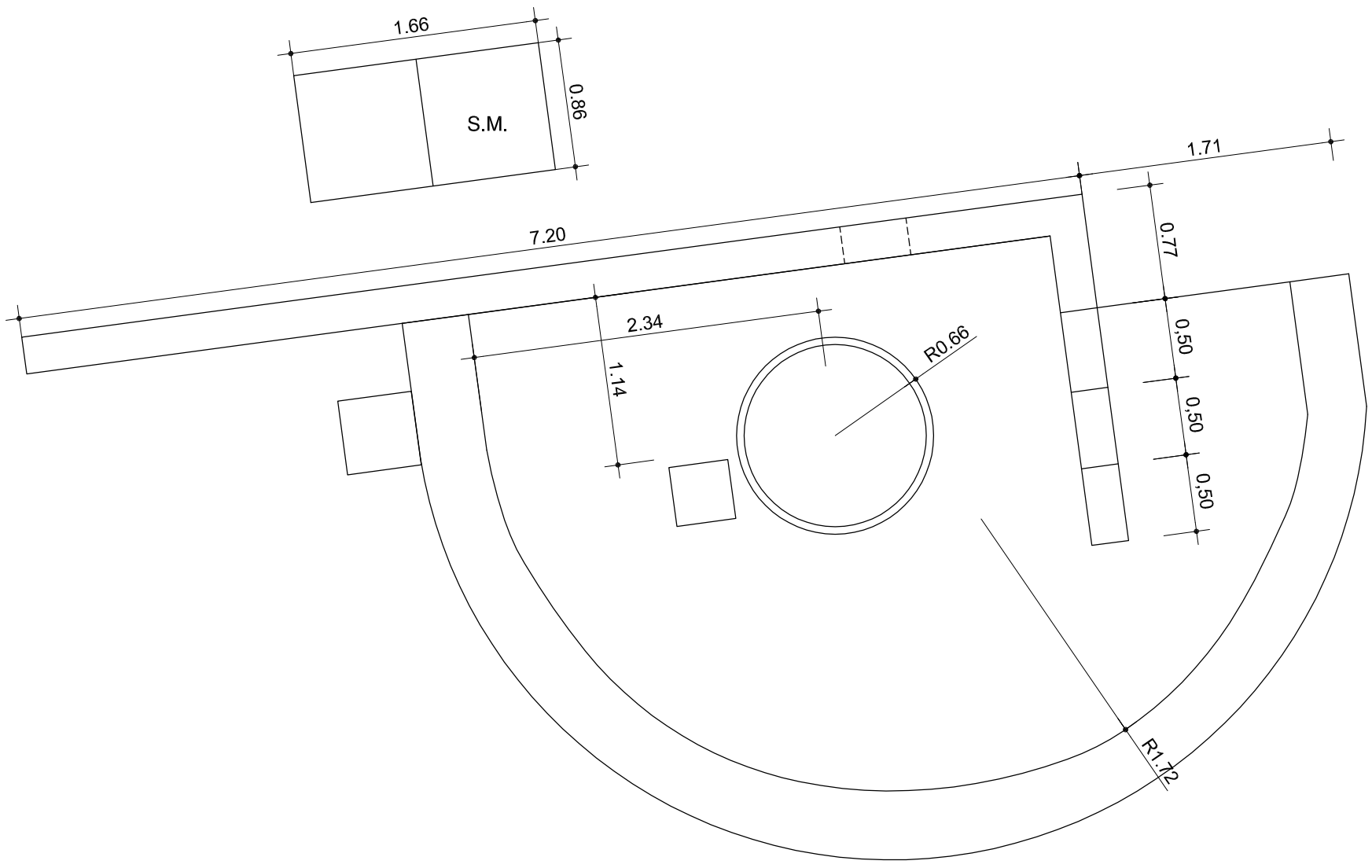

F.C.M.	FOSO COLECTOR MOTOR	A.A.A.	ARQUETA APORTE AGUA
A.D.	ARQUETA DESAGÜE	S.M.	SALA MAQUINA

Gerencia de Urbanismo

CONSERVACIÓN DE FUENTES ORNAMENTALES PÚBLICAS Y ALUMBRADO ARTÍSTICO

nombre FUENTE: SAN MARTÍN DE PORRES

código FUENTE: F-017

PLANO	HOJA	ESCALA	FECHA	REFERENCIA
PLANTA	01	1:40	05/2018	F017.3

ALZADOS

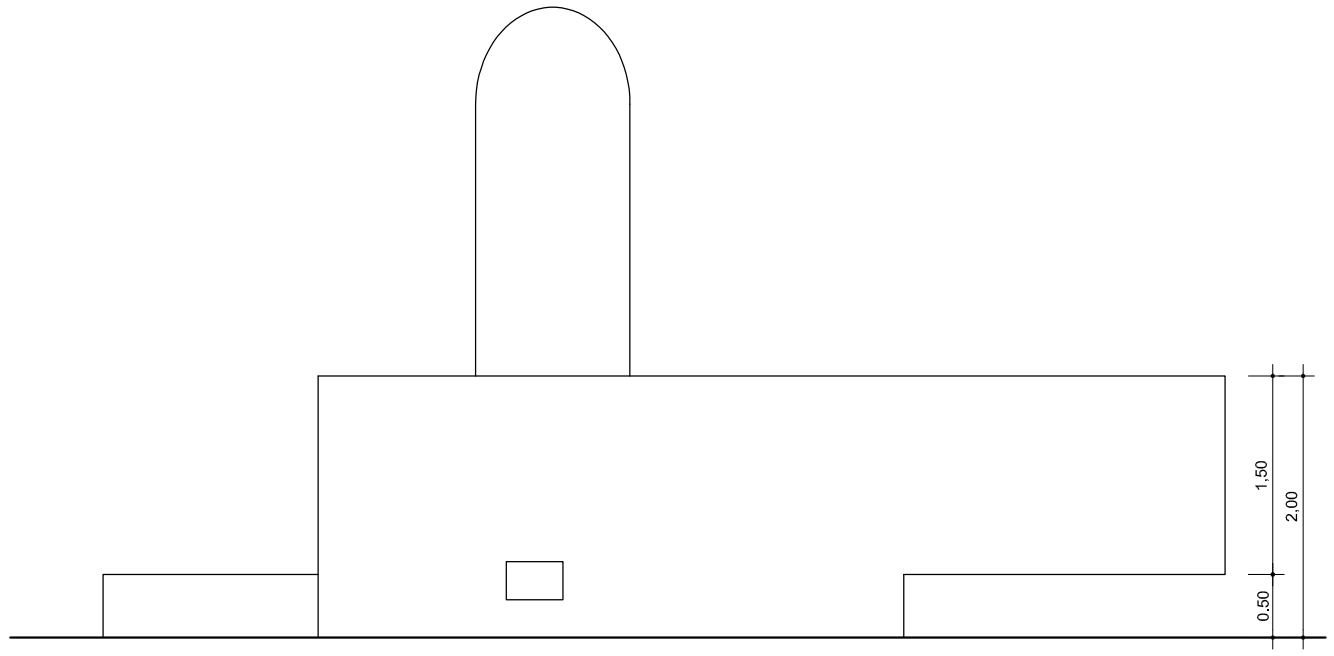

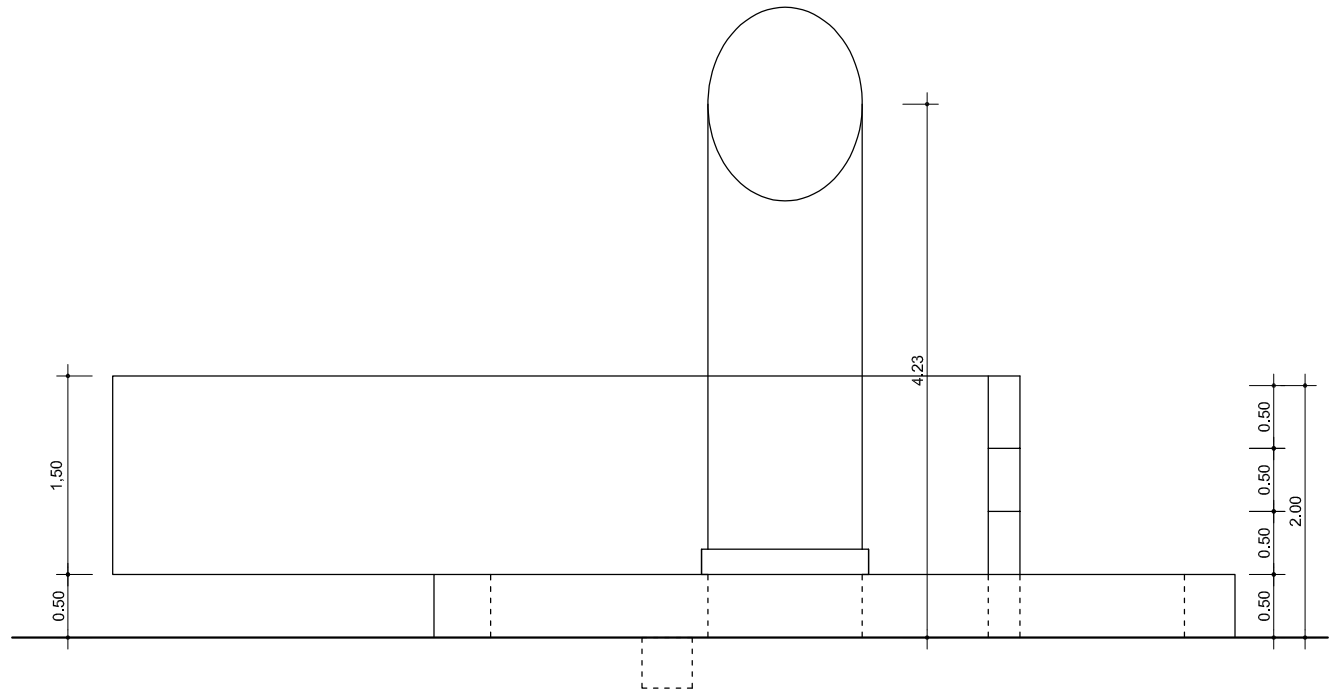

Gerencia de Urbanismo

CONSERVACIÓN DE FUENTES ORNAMENTALES PÚBLICAS Y ALUMBRADO ARTÍSTICO

nombre FUENTE: SAN MARTÍN DE PORRES

código FUENTE: F-017

PLANO	HOJA	ESCALA	FECHA	REFERENCIA
ALZADO	01	1:60	05/2018	F017.4

PLANTA HIDRÁULICA

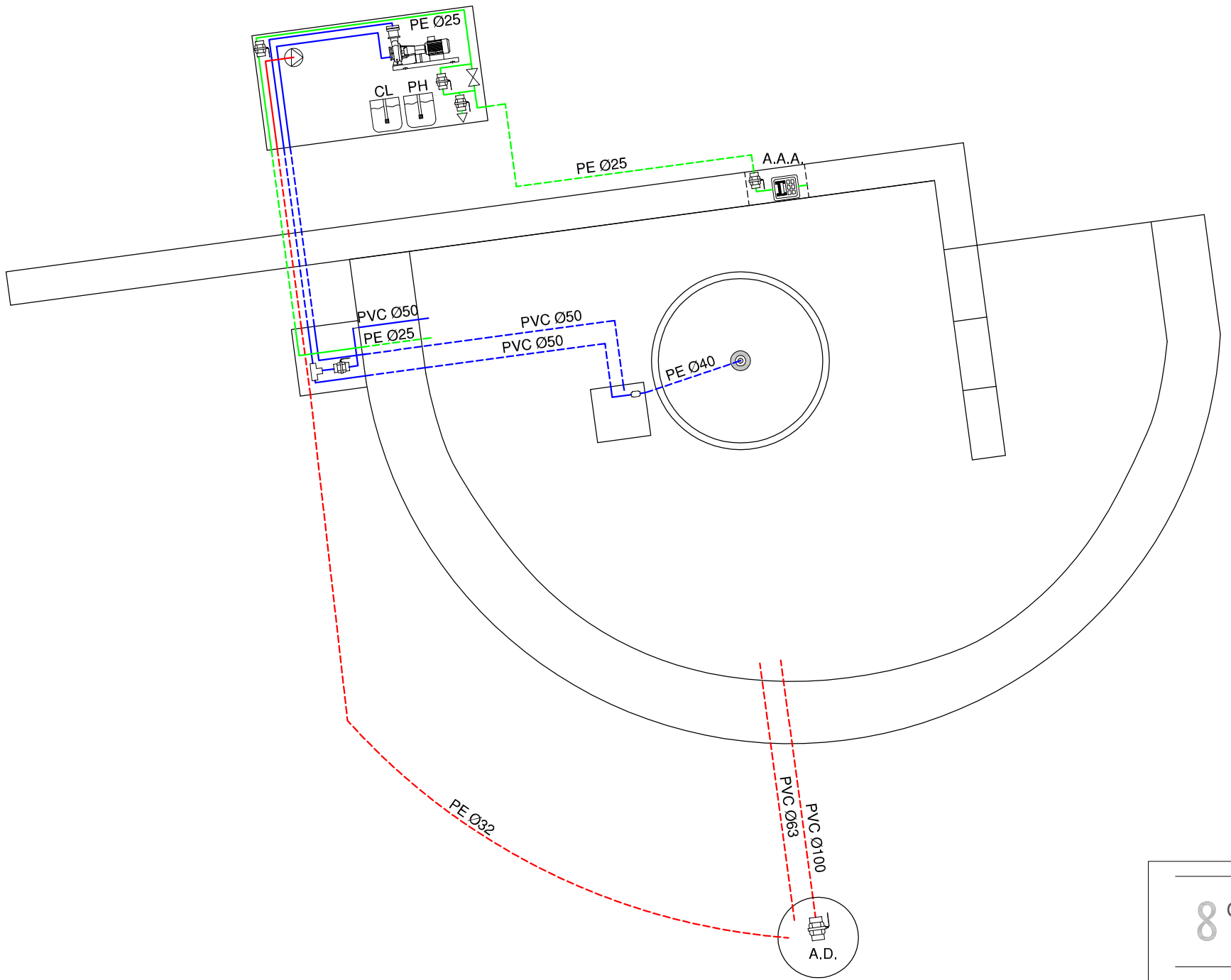

LEYENDA

- TUBERÍA DE APORTE
- TUBERÍA DE RECIRCULACIÓN
- TUBERÍA DE DESAGÜE
- CONTADOR
- ELECTROVALVULA
- LLAVE DE BOLA
- LLAVE COMPUERTA
- SURTIDOR PARABÓLICO
- BOMBA DE ACHIQUE
- SURTIDOR PULVERIZADOR
- SURTIDOR VERTICAL
- GRIFO
- LLAVE SELECTORA
- BRIDA UNIÓN
- VÁLVULA REGULADORA DE PRESIÓN
- MANOMETRO
- BOMBA RECIRCULACIÓN
- BOMBA RECIRCULACIÓN
- DEPÓSITO CL / PH

F.C.M. FOSO COLECTOR MOTOR
A.D. ARQUETA DESAGÜE
A.A.A. ARQUETA AGUA APORTE
S.M. SALA MAQUINA

Gerencia de Urbanismo

CONSERVACIÓN DE FUENTES ORNAMENTALES PÚBLICAS Y ALUMBRADO ARTÍSTICO

nombre FUENTE: SAN MARTÍN DE PORRES

código FUENTE: F-017

PLANO	HOJA	ESCALA	FECHA	REFERENCIA
HIDRÁULICO	01/02	1:40	05/2018	F017.5

ALZADO HIDRÁULICO

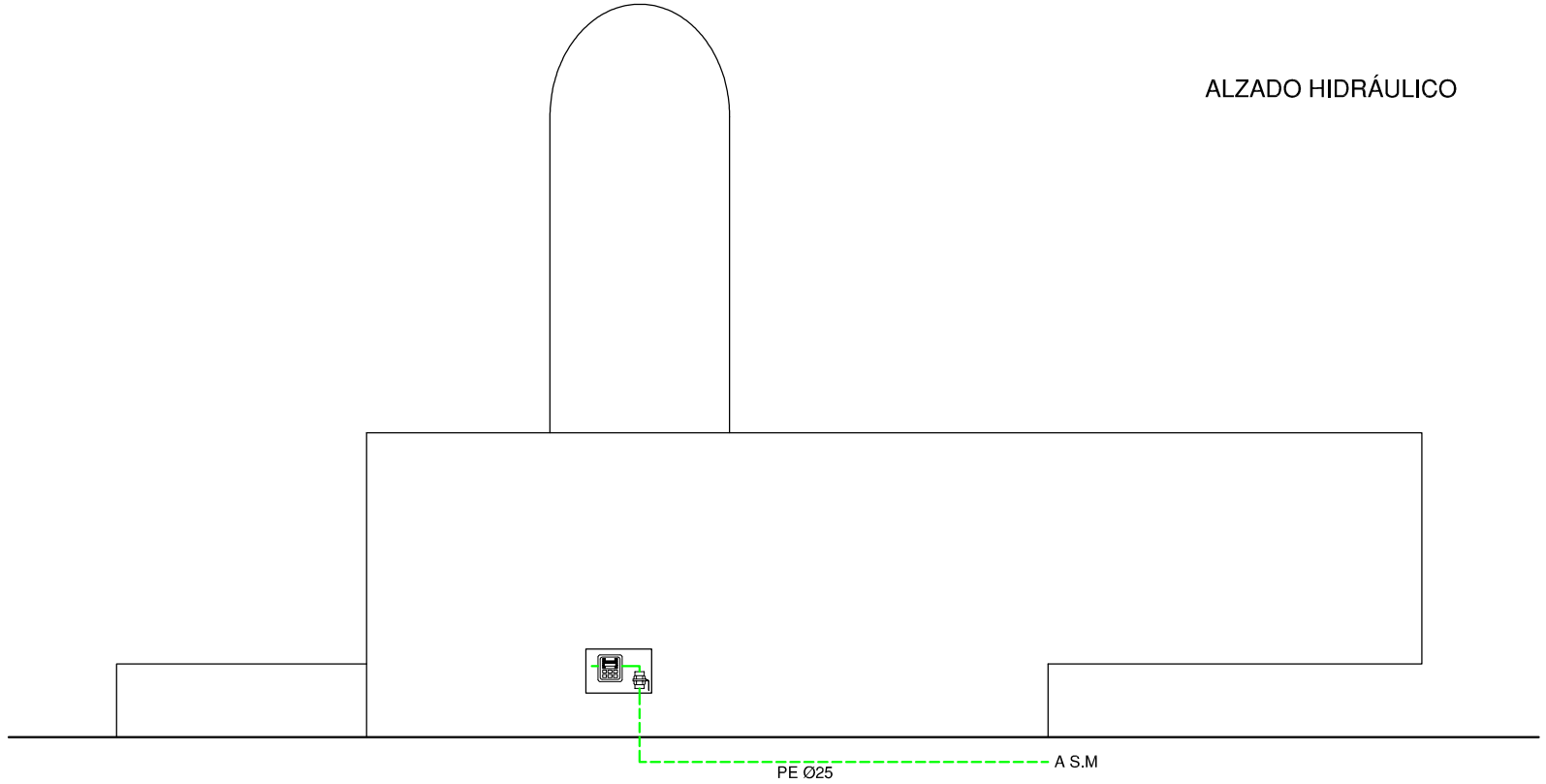

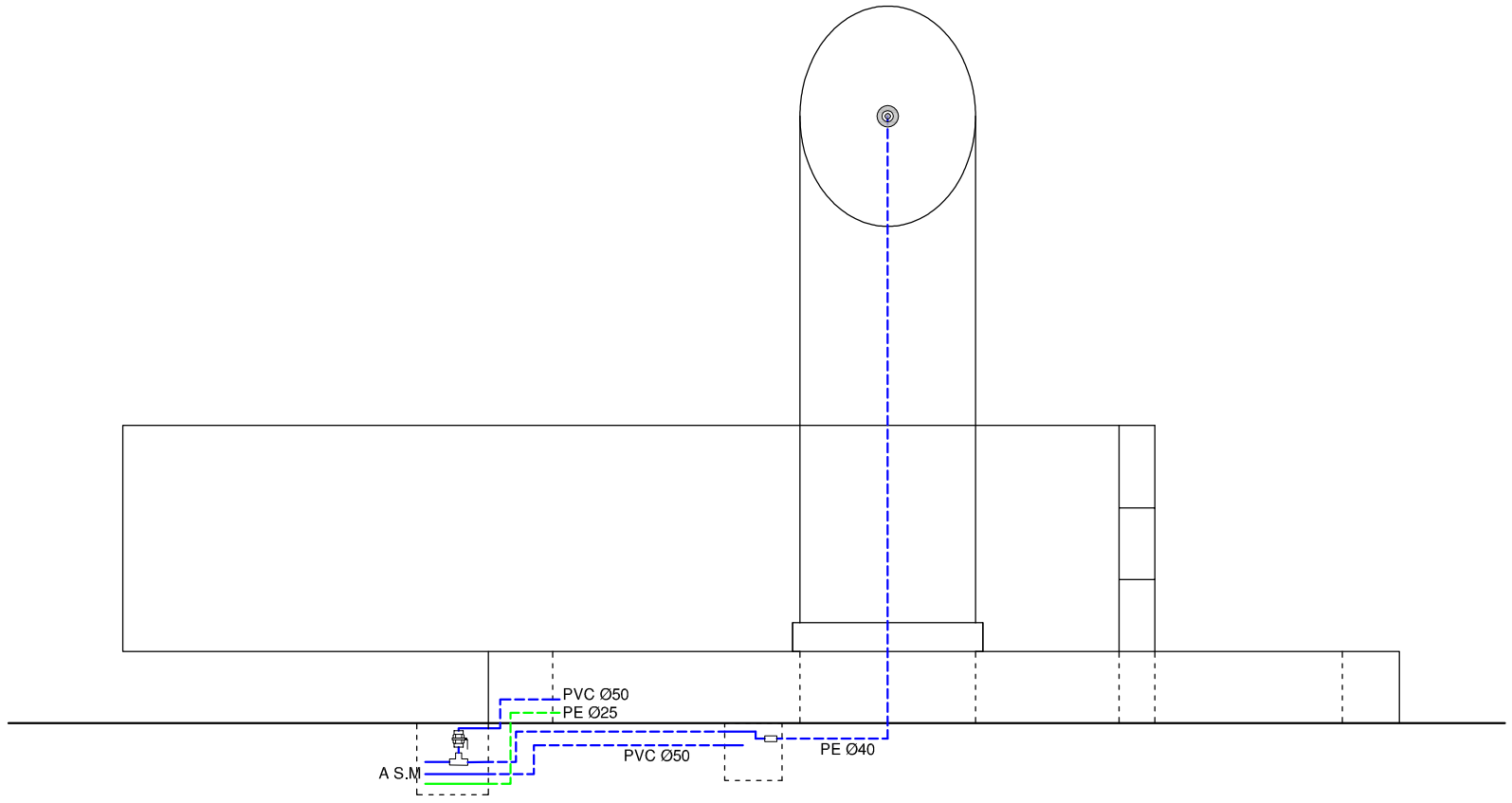

LEYENDA

- TUBERÍA DE APORTE
- TUBERÍA DE RECIRCULACIÓN
- TUBERÍA DE DESAGÜE
- CONTADOR
- ELECTROVALVULA
- LLAVE DE BOLA
- LLAVE COMPUERTA
- SURTIDOR PARABÓLICO
- BOMBA DE ACHIQUE
- SURTIDOR PULVERIZADOR
- SURTIDOR VERTICAL
- GRIFO
- LLAVE SELECTORA
- BRIDA UNIÓN
- VÁLVULA REGULADORA DE PRESIÓN
- MANOMETRO
- BOMBA RECIRCULACIÓN
- BOMBA RECIRCULACIÓN
- DEPÓSITO CL / PH

F.C.M.	FOSO COLECTOR MOTOR	A.A.A.	ARQUETA AGUA APORTE
A.D.	ARQUETA DESAGÜE	S.M.	SALA MAQUINA

Gerencia de Urbanismo

CONSERVACIÓN DE FUENTES ORNAMENTALES PÚBLICAS Y ALUMBRADO ARTÍSTICO

nombre FUENTE: SAN MARTÍN DE PORRES

código FUENTE: F-017

PLANO	HOJA	ESCALA	FECHA	REFERENCIA
HIDRÁULICO	02/02	1:50	05/2018	F017.5

PLANTA ELECTRICA

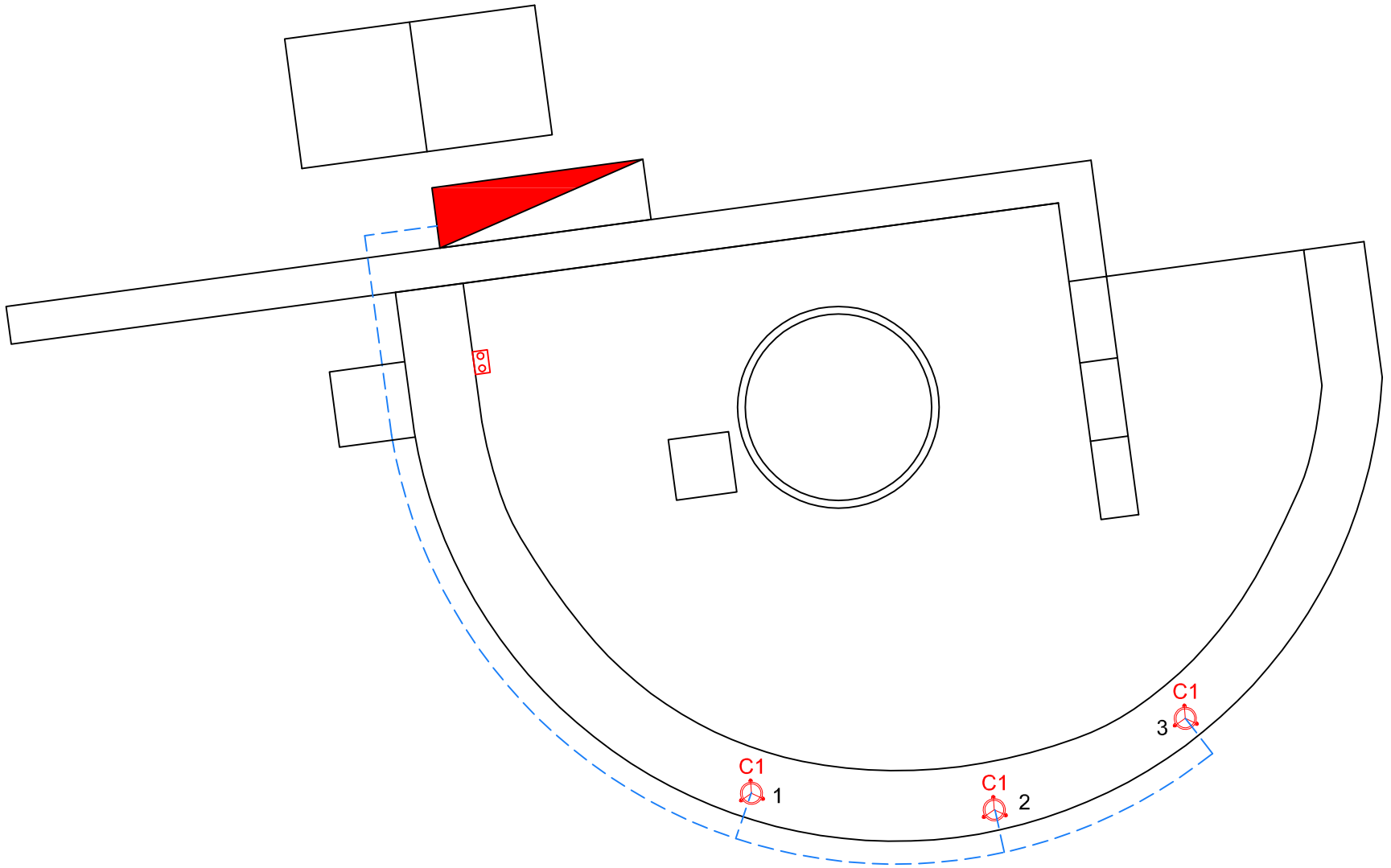

LEYENDA	
	LED 15 W AR111
	SONDA NIVEL
	SONDA MOTOR
	AISLAMIENTO 0'6 / 1kV
	AISLAMIENTO 750 V
F.C.M.	FOSO COLECTOR MOTOR
A.D.	ARQUETA DESAGÜE
A.A.A.	ARQUETA AGUA APORTE
S.M.	SALA MAQUINA

NOTA:

Cada proyector esta alimentado por un cable de aislamiento 0'6 / 1kV y sección 3x6 mm2.

Gerencia de Urbanismo

CONSERVACIÓN DE FUENTES ORNAMENTALES PÚBLICAS Y ALUMBRADO ARTÍSTICO

nombre FUENTE: SAN MARTÍN DE PORRES

código FUENTE: F-017

PLANO	HOJA	ESCALA	FECHA	REFERENCIA
ELÉCTRICO	01/02	1:40	05/2018	F017.6

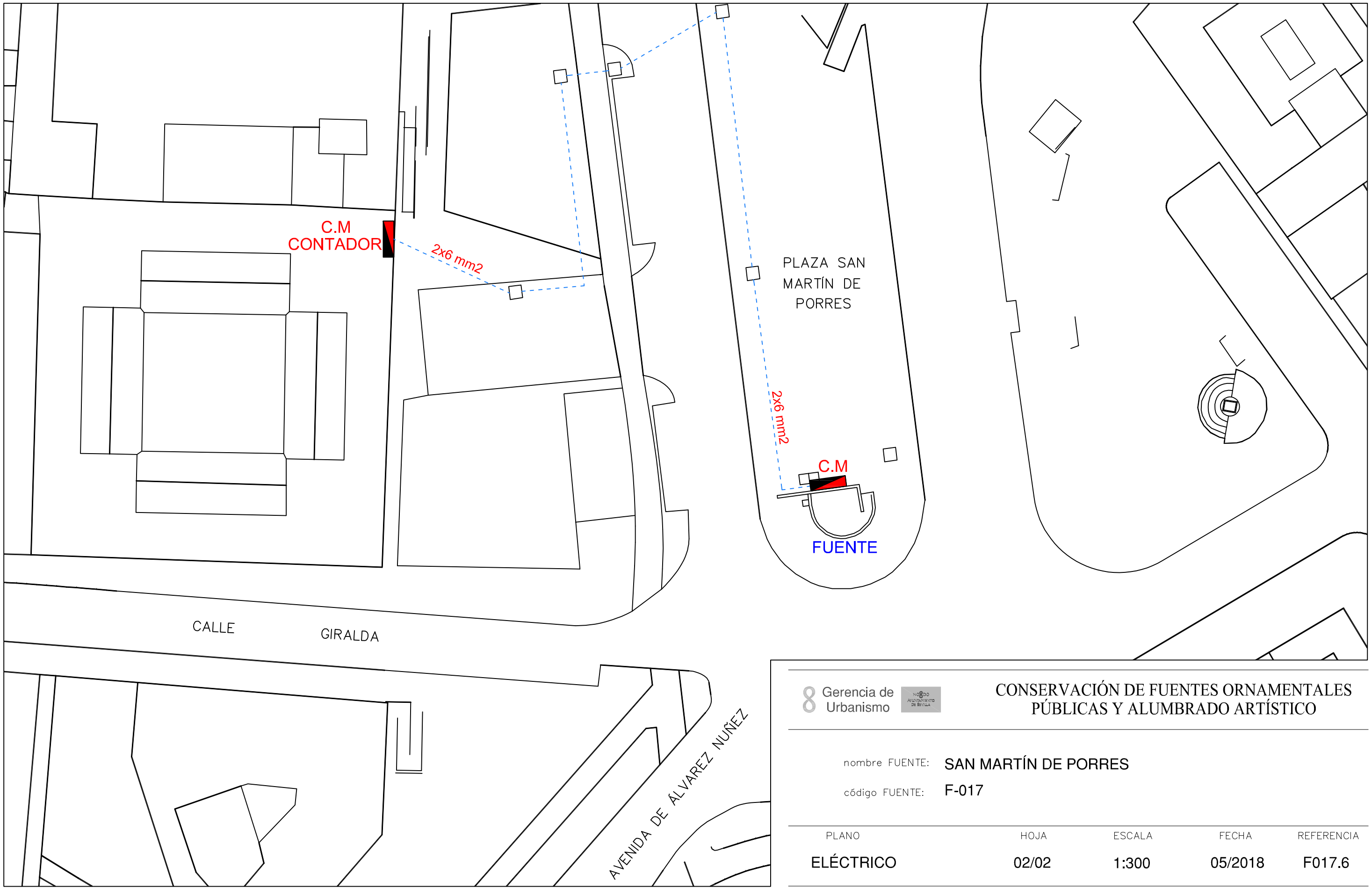

Gerencia de Urbanismo

CONSERVACIÓN DE FUENTES ORNAMENTALES PÚBLICAS Y ALUMBRADO ARTÍSTICO

nombre FUENTE: SAN MARTÍN DE PORRES

código FUENTE: F-017

PLANO	HOJA	ESCALA	FECHA	REFERENCIA
ELÉCTRICO	02/02	1:300	05/2018	F017.6

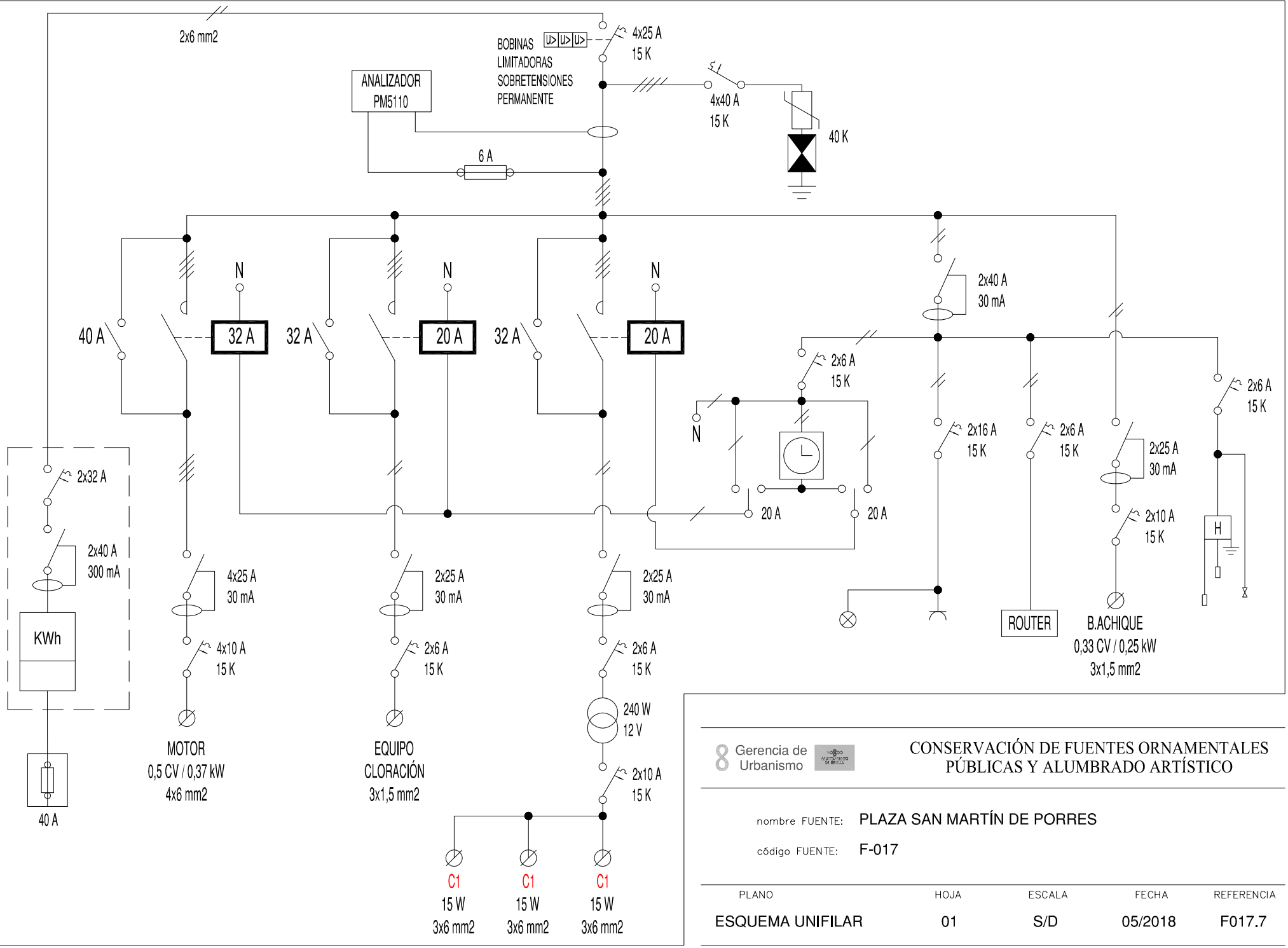

Gerencia de Urbanismo

CONSERVACIÓN DE FUENTES ORNAMENTALES PÚBLICAS Y ALUMBRADO ARTÍSTICO

nombre FUENTE: PLAZA SAN MARTÍN DE PORRES

código FUENTE: F-017

PLANO	HOJA	ESCALA	FECHA	REFERENCIA
ESQUEMA UNIFILAR	01	S/D	05/2018	F017.7

FICHA COMPONENTES FUENTE

Fuente	F017 PLAZA SAN MARTIN DE PORRES

Alumbrado	Tipo	Potencia	Tensión	Cantidad
Lámpara	LED 15 W AR111	15 W	12 VCc	3
Proyector	SR LAKE F5200007			3

Motores	Parabólicos	B.Achique
Marca/Modelo	SACI OPTIMA MS	Ebara Optima MS
Tipo	Horizontal	Sumergible
Potencia	0,5 CV/0,37 KW	0,33 CV/0,25 KW
Tensión	I-230 V	I-230 V
Intensidad	3,3 A	1,9 A
Arranque	Directo	Directo
Veloc x anemo		
Compens cosφ	Cond individual	Cond individual
Caudal	83,33÷233,3 l/m	20÷150 l/m
Altura	12÷4 mca	7÷1,5 mca
Cantidad	1	1

	Marca/Modelo	Fecha instalación	Depositos quimicos	Volumen
Sist cloración	Controller-10	abr-18	en arqueta	25 L

Surtidores	Marca / Modelo	Diámetro/conexión	Cantidad	Material
Parabol superior	codo galv. 90º	3/4" H	1	

Control nivel	Sondas nivel	☑
	Válvula flotador	☐
	Sin control	☐
	Sonda motor	☐

Contador de agua	Marca	ELSTER	Volumen agua vaso
	Número	82526958	6 m³
	Calibre	1/2"	

	Material	Cantidad	Volumen	Fecha renovacion
Filtro aspiración	acero galvanizado	1		
Filtro de arena				

Observaciones:

GERENCIA DE URBANISMO (AYUNTAMIENTO DE SEVILLA)

CONSERVACIÓN DE FUENTES Y MONUMENTOS	GMU	PARTE DE INSPECCIÓN CENTRO DE MANDO Y PROTECCIÓN DE FUERZA	FECHA	HOJA
			02/05/18	1 DE 2

IDENTIFICACIÓN

SITUACIÓN REAL C.M.: PLAZA SAN MARTIN DE PORRES — COORD.X: 233555.75 — COORD. Y: 4141345.03

CENTRO DE MANDO Nº: F017 — **SUMINISTRO Nº:**

PLACA DE IDENTIFICACIÓN: F017/71 — **TENSIÓN DE SUMINISTRO CONTRATO:** 220 V

POTENCIA INSTALADA: 0.62 kW — **POTENCIA CONTRATADA:**

TOMA DE VALORES

CONTADOR DE ACTIVA Nº 57778981 — **LECTURA:** 74019 kWh

CONTADOR DE REACTIVA Nº — **LECTURA:** kVARh

	HORA	R-S	S-T	R-T	R-N	S-N	T-N
TENSIÓN DIURNA EN VACÍO (V):	12:15				231	230	231
TENSIÓN NOCTURNA EN CARGA 100% (V):	12:20				231	231	231

	HORA	R	S	T	N
INTENSIDAD LINEA GENERAL EN CARGA 100% (A):	12:25	2.83			2.83

	HORA	R	S	T	GENERAL
FACTOR DE POTENCIA:	12.45	1			1

CORRIENTE DE FUGA GENERAL(mA):	1

CIRCUITOS DE SALIDA	INTENSIDAD POR FASE				PROTECCIONES	CONDUCTORES	AISLAMIENTO MΩ				FACTOR DE POTENCIA				TIPO DE ARRANQUE
NUMERO Y DESIGNACIÓN	R	S	T	N	TIPO/CALIBRE	SECCIÓN mm²	R	S	T	N	R	S	T	MEDIA	
MOTOR	2.71			2.7	4x10 A	4x6	∞			∞	1			1	DIRECTO
	0.5			0.3	2x10 A	3x1.5	∞			∞	1			1	DIRECTO

CARACTERÍSTICAS DEL C.M.

CAJA ACOMETIDA: TIPO: CAHOR 63 A — FUSIBLES: 40 A — **DERIVACIÓN INDIVIDUAL:** TIPO: 0.6 / 1kV — SECCIÓN: 2x6 mm2

ARMARIO: TIPO: METALICO — SISTEMA DE FIJACIÓN: PARED — DIMENSIONES: 1.2x1.4x0.4 m

EQ. MED. DIRECTA: — **EQ. MED. INDIRECTA: Rel. de transformación;**

PROTECCIÓN GENERAL: TIPO: TERMICO — MARCA: SCHNEIDER — CALIBRE: 4x25 A

TOMA DE CORRIENTE: — **PUNTO DE LUZ:** — **INT. TOMA CORR. Y PL:**

RELOJ: MARCA Y MODELO: ORBIS ASTRO SAT — Nº SERIE: — VERSIÓN:

CONMUTADORES MANIOBRA: INT. NOMIN: 20 A

PROTECCION CIR. MANIOBRA: DIFERENCIAL: 2x25 A 30mA — TÉRMICO: 2x6 A

CONMUTADORES FUERZA: TIPO: CARRIL — Nº: 1 / 1 — INT. NOMINAL: 40 / 32 A — MARCA: SCHNEIDER

CONTACTORES ARRANQUE DIRECTO: TIPO: LC1D32 / LC1D18 — Nº: 1 / 1 — INT. NOMINAL: 32 / 20 A — MARCA: SCHNEIDER — PROTECCIÓN TERMICA REARMABLE:

CONTACTORES ARRANCADOR E-Δ: TIPO: — Nº: — INT. NOMINAL: — MARCA: — PROTECCIÓN TERMICA REARMABLE:

CONTACTORES VARIADOR FRECUENCIA: TIPO: — Nº: — INT. NOMINAL: — MARCA: — PROTECCIÓN TERMICA REARMABLE:

CONTACTORES BATERIA CONDENSADORES: TIPO: — Nº: — INT. NOMINAL: — MARCA: — PROTECCIÓN TERMICA REARMABLE:

INT. DIFERENCIALES: Nº 1 / 2 — POLO: 4 / 2 — SENSIBIL.: 30mA — INT. NOMINAL: 25 A — MARCA: SCHNEIDER

SISTEMA DE TELEGESTIÓN: TIPO: — MARCA ROUTER: — Nº TARJETA: — PIN:

ANALIZADOR DE RED: MARCA: SCHNEIDER — MODELO: PM5100 — **VOLTÍMETRO/AMPERÍMETRO:** SI

PROTECCIÓN CONTRA SOBRETENSIONES: MARCA: SCHNEIDER — TIPO: IPF 30 3P+N

VARIADORES DE FRECUENCIA: MARCA: — TIPO: — POTENCIA:

ANEMÓMETRO: MARCA: — TIPO:

TOMA DE TIERRA: SECCIÓN: 35 mm2 — RESISTENCIA: 12 Ω — LATIGUILLOS PUERTAS:

BATERIA CONDENSADORES: Nº — INT. NOMINAL: — MARCA: — PROTECCION: — POTENCIA:

GENERAL

REVISIÓN ELÉCTRICA: CABLEADOS: — BORNAS Y CONEXIONES: — CONTACTORES: BIEN

LIMPIEZA GENERAL: EXTERIOR ARMARIO: — INTERIOR: — ELEMENTOS EXTRAÑOS: — CABLEADO:

CONTACTORES: BIEN — OTROS COMPONENTES: — PRODUCTO LIMPIADOR: — AIRE COMPRIMIDO: — HIDRÓFUGO:

ENGRASE: CANDADOS: — BISAGRAS: — CONTACTORES: — OTROS:

REPASO CHAPA Y PINTURA: ABOLLADURAS: SI — ÓXIDO: SI — AJUSTES DE PUERTAS: — PINTURA: SI

ESTANQUEIDAD: SI — ORIFICIOS DE TUBOS ENTRADA Y SALIDA: SI — OTRAS ABERTURAS EN LA CHAPA: SI

O.C.A.: FAVORABLE: SI — CONDICIONADA: — DENEGADA: — PRÓXIMA REVISIÓN: 23/05/23 — GRUPO:

OBSERVACIONES

CONSERVACIÓN DE FUENTES Y MONUMENTOS	GMU	PARTE DE INSPECCIÓN CENTRO DE MANDO Y PROTECCIÓN DE ALUMBRADO	FECHA	HOJA
			02/05/18	2 DE 2

IDENTIFICACIÓN

SITUACIÓN REAL C.M.: PLAZA SAN MARTIN DE PORRES — COORD.X: 233555.75 — COORD. Y: 4141345.03

CENTRO DE MANDO Nº: F017 — **SUMINISTRO Nº:**

PLACA DE IDENTIFICACIÓN: F017/71 — **TENSIÓN DE SUMINISTRO CONTRATO:** 220 V

POTENCIA INSTALADA: 45 W — **POTENCIA CONTRATADA:**

TOMA DE VALORES

CONTADOR DE ACTIVA Nº 57778981 — **LECTURA:** 74019 kWh

CONTADOR DE REACTIVA Nº — **LECTURA:** kVARh

	HORA	R-S	S-T	R-T	R-N	S-N	T-N
TENSIÓN DIURNA EN VACÍO (V):	13:10				231		
TENSIÓN NOCTURNA EN CARGA 100% (V):	13:15				231		

INTENSIDAD LINEA GENERAL EN CARGA 100% (A):	HORA	R	S	T	N
	13:20	0.28			0.28

FACTOR DE POTENCIA:	HORA	R	S	T	GENERAL
	13.40	1			1

CORRIENTE DE FUGA GENERAL(mA):	1.23

CIRCUITOS DE SALIDA	INTENSIDAD POR FASE(A)				PROTECCIONES	CONDUCTORES	AISLAMIENTO (MΩ)				FACTOR DE POTENCIA				TIPO DE ARRANQUE
NUMERO Y DESIGNACIÓN	R	S	T	N	TIPO/CALIBRE	SECCIÓN (mm²)	R	S	T	N	R	S	T	MEDIA	
C1	0.19			0.2	2x15 A	2x6	∞	∞		∞	1			1	DIRECTO

CARACTERÍSTICAS DEL C.M.

CAJA ACOMETIDA: TIPO: CAHOR 63 A — FUSIBLES: 40 A — **DERIVACIÓN INDIVIDUAL:** TIPO: 0.6 / 1kV — SECCIÓN: 2x6 mm2

ARMARIO: TIPO: ORMAZABAL — SISTEMA DE FIJACIÓN: SUELO — DIMENSIONES: 1.2x1.4x0.4 m

EQ. MED. DIRECTA: — **EQ. MED. INDIRECTA: Rel. de transformación:**

PROTECCIÓN GENERAL: TIPO: TERMICO — MARCA: SCHNEIDER — CALIBRE: 4x25 A

TOMA DE CORRIENTE: SI — **PUNTO DE LUZ:** SI — **INT. TOMA CORR. Y PL:**

RELOJ: MARCA Y MODELO: ORBIS ASTRO SAT — Nº SERIE: — VERSIÓN:

CONMUTADORES MANIOBRA: INT. NOMINAL: 20 A

PROTECCION CIR. MANIOBRA: DIFERENCIAL: 2x25 A 30mA — TÉRMICO: 2x6 A

CONMUTADORES FUERZA: TIPO: CARRIL — Nº: 1 — INT. NOMINAL: 32 A — MARCA: SCHNEIDER

CONTACTORES: TIPO: LC1D18 — Nº: 1 — INT. NOMINAL: 20 A — MARCA: SCHNEIDER — PROTECCIÓN TERMICA REARMABLE:

CONTACTORES: TIPO: — Nº: — INT. NOMINAL: — MARCA: — PROTECCIÓN TERMICA REARMABLE:

CONTACTORES: TIPO: — Nº: — INT. NOMINAL: — MARCA: — PROTECCIÓN TERMICA REARMABLE:

CONTACTORES: TIPO: — Nº: — INT. NOMINAL: — MARCA: — PROTECCIÓN TERMICA REARMABLE:

CONTROLADOR DE COLOR:

FUENTE ALIMENTACION: — POTENCIA: 26,7 A — TENSION: 240 / 12 V

INT. DIFERENCIALES: Nº 1 — POLO: 2 — SENSIBIL.: 30mA — INT. NOMINAL: 25 A — MARCA: SCHNEIDER

SISTEMA DE TELEGESTIÓN: TIPO: — MARCA ROUTER: — Nº TARJETA: — PIN:

ANALIZADOR DE RED: MARCA: — MODELO: — **VOLTÍMETRO/AMPERÍMETRO:**

PROTECCIÓN CONTRA SOBRETENSIONES: MARCA: — TIPO:

VARIADORES DE FRECUENCIA: MARCA: — TIPO: — POTENCIA:

ANEMÓMETRO: MARCA: — TIPO:

TOMA DE TIERRA: SECCIÓN: 32 mm2 — RESISTENCIA: 12 Ω — LATIGUILLOS PUERTAS: SI

BATERIA CONDENSADORES: Nº — INT. NOMINAL: — MARCA: — PROTECCION: — POTENCIA:

GENERAL

REVISIÓN ELÉCTRICA: CABLEADOS: — BORNAS Y CONEXIONES: — CONTACTORES: BIEN

LIMPIEZA GENERAL: EXTERIOR ARMARIO: — INTERIOR: — ELEMENTOS EXTRAÑOS: — CABLEADO:

CONTACTORES: BIEN — OTROS COMPONENTES: — PRODUCTO LIMPIADOR: — AIRE COMPRIMIDO: — HIDRÓFUGO:

ENGRASE: CANDADOS: — BISAGRAS: — CONTACTORES: — OTROS:

REPASO CHAPA Y PINTURA: ABOLLADURAS: SI — ÓXIDO: SI — AJUSTES DE PUERTAS: — PINTURA: SI

ESTANQUEIDAD: SI — ORIFICIOS DE TUBOS ENTRADA Y SALIDA: SI — OTRAS ABERTURAS EN LA CHAPA: SI

O.C.A.: FAVORABLE: SI — CONDICIONADA: — DENEGADA: — PRÓXIMA REVISIÓN: 23/05/23 — GRUPO:

OBSERVACIONES

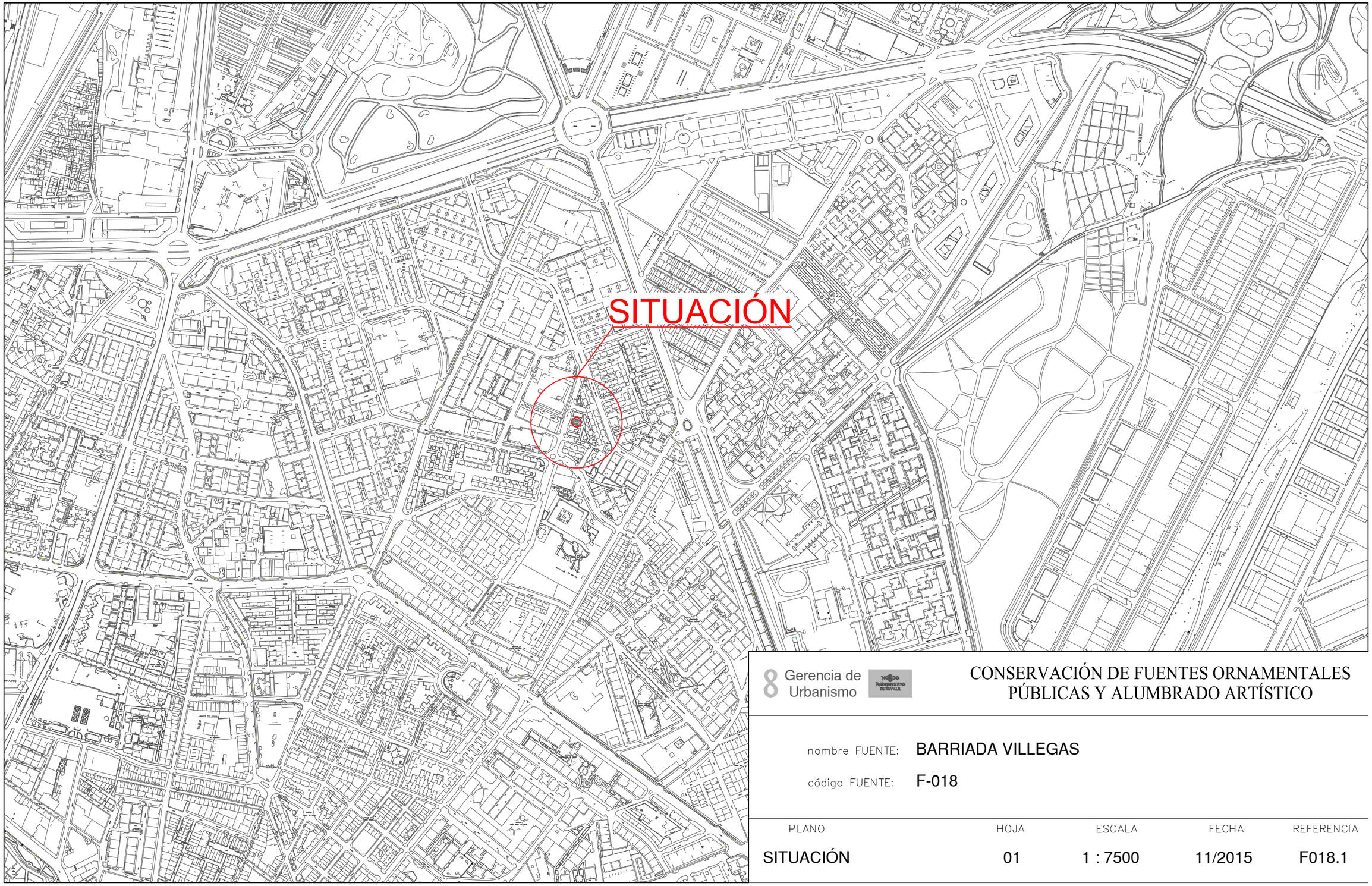

Gerencia de Urbanismo

CONSERVACIÓN DE FUENTES ORNAMENTALES PÚBLICAS Y ALUMBRADO ARTÍSTICO

nombre FUENTE: BARRIADA VILLEGAS

código FUENTE: F-018

PLANO	HOJA	ESCALA	FECHA	REFERENCIA
SITUACIÓN	01	1 : 7500	11/2015	F018.1

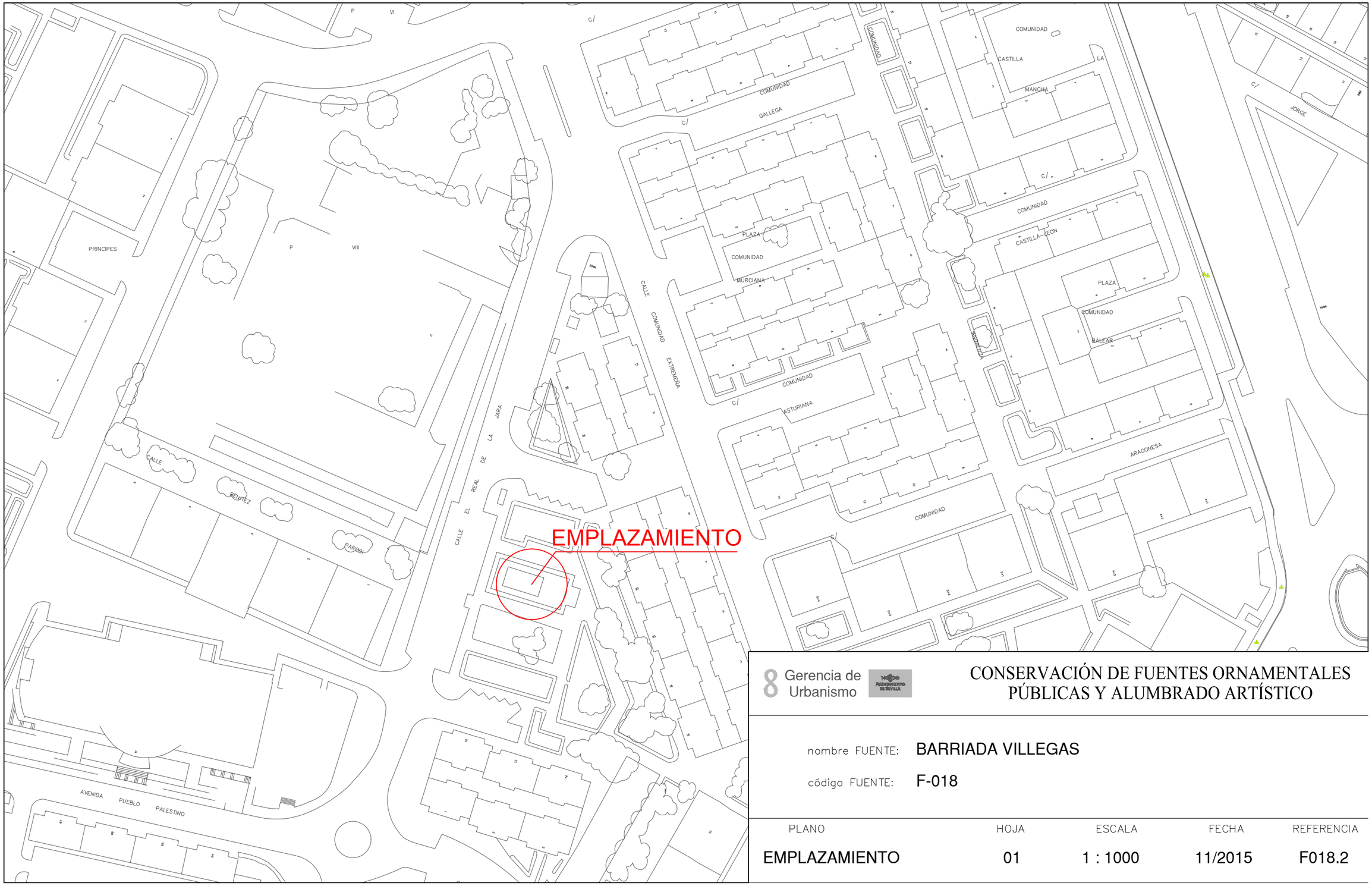

Gerencia de Urbanismo

CONSERVACIÓN DE FUENTES ORNAMENTALES PÚBLICAS Y ALUMBRADO ARTÍSTICO

nombre FUENTE: BARRIADA VILLEGAS

código FUENTE: F-018

PLANO	HOJA	ESCALA	FECHA	REFERENCIA
EMPLAZAMIENTO	01	1 : 1000	11/2015	F018.2

PLANTA GENERAL

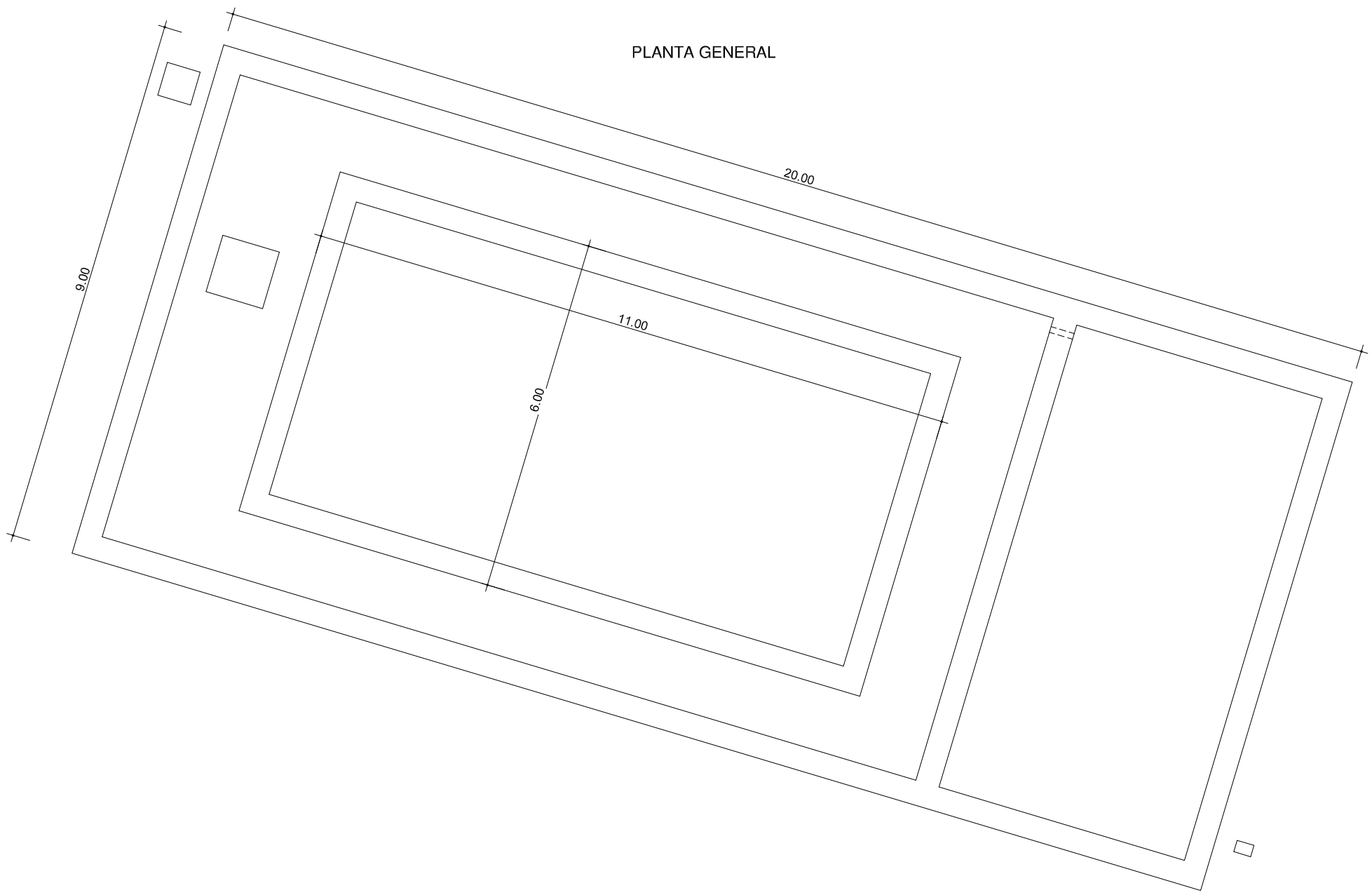

Gerencia de Urbanismo

CONSERVACIÓN DE FUENTES ORNAMENTALES PÚBLICAS Y ALUMBRADO ARTÍSTICO

nombre FUENTE: BARRIADA DE VILLEGAS

código FUENTE: F018

PLANO	HOJA	ESCALA	FECHA	REFERENCIA
PLANTA	01	1:90	10/2015	F018.3

ALZADO

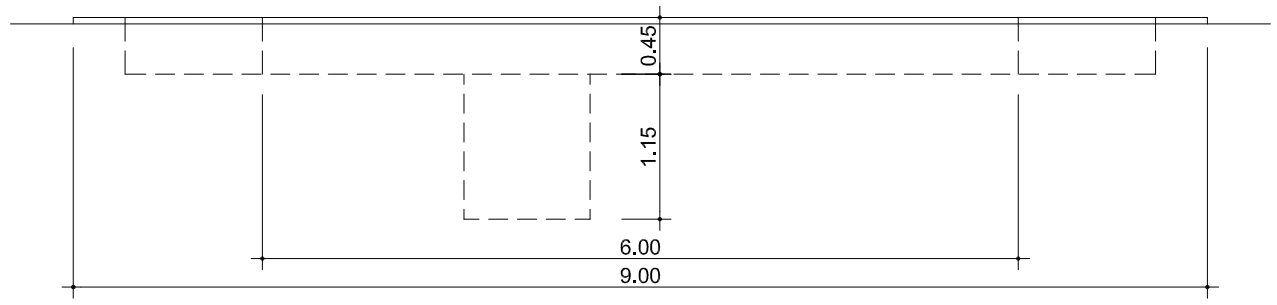

Gerencia de Urbanismo

CONSERVACIÓN DE FUENTES ORNAMENTALES PÚBLICAS Y ALUMBRADO ARTÍSTICO

nombre FUENTE: BARRIADA DE VILLEGAS

código FUENTE: F018

PLANO	HOJA	ESCALA	FECHA	REFERENCIA
ALZADO	01	1:60	10/2015	F018.4

PLANTA HIDRÁULICA

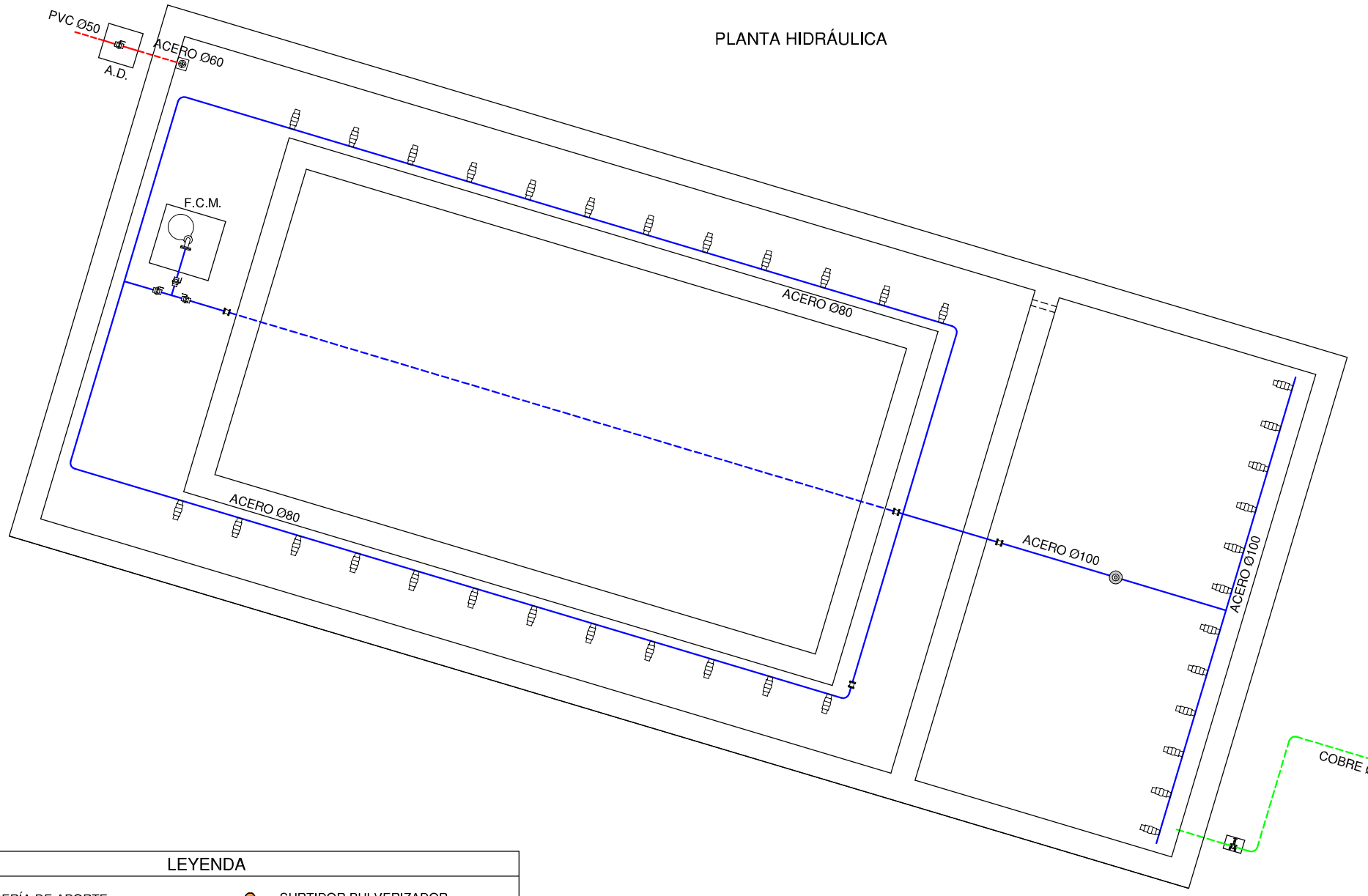

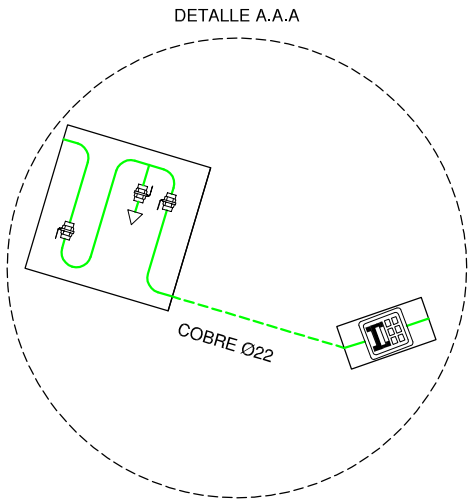

LEYENDA

TUBERÍA DE APORTE	SURTIDOR PULVERIZADOR
TUBERÍA DE RECIRCULACIÓN	SURTIDOR VERTICAL
TUBERÍA DE DESAGÜE	GRIFO
CONTADOR	LLAVE SELECTORA
ELECTROVALVULA	BRIDA UNIÓN
LLAVE DE BOLA	VÁLVULA REGULADORA DE PRESIÓN
LLAVE COMPUERTA	MANOMETRO
SURTIDOR PARABÓLICO	BOMBA RECIRCULACIÓN
BOMBA DE ACHIQUE	BOMBA RECIRCULACIÓN
	DEPÓSITO CL / PH

F.C.M. FOSO COLECTOR MOTOR
A.D. ARQUETA DESAGÜE
A.A.A. ARQUETA AGUA APORTE
S.M. SALA MAQUINA

Gerencia de Urbanismo

CONSERVACIÓN DE FUENTES ORNAMENTALES PÚBLICAS Y ALUMBRADO ARTÍSTICO

nombre FUENTE: BARRIADA DE VILLEGAS

código FUENTE: F018

PLANO	HOJA	ESCALA	FECHA	REFERENCIA
HIDRÁULICO	01	1:90	10/2015	F018.5

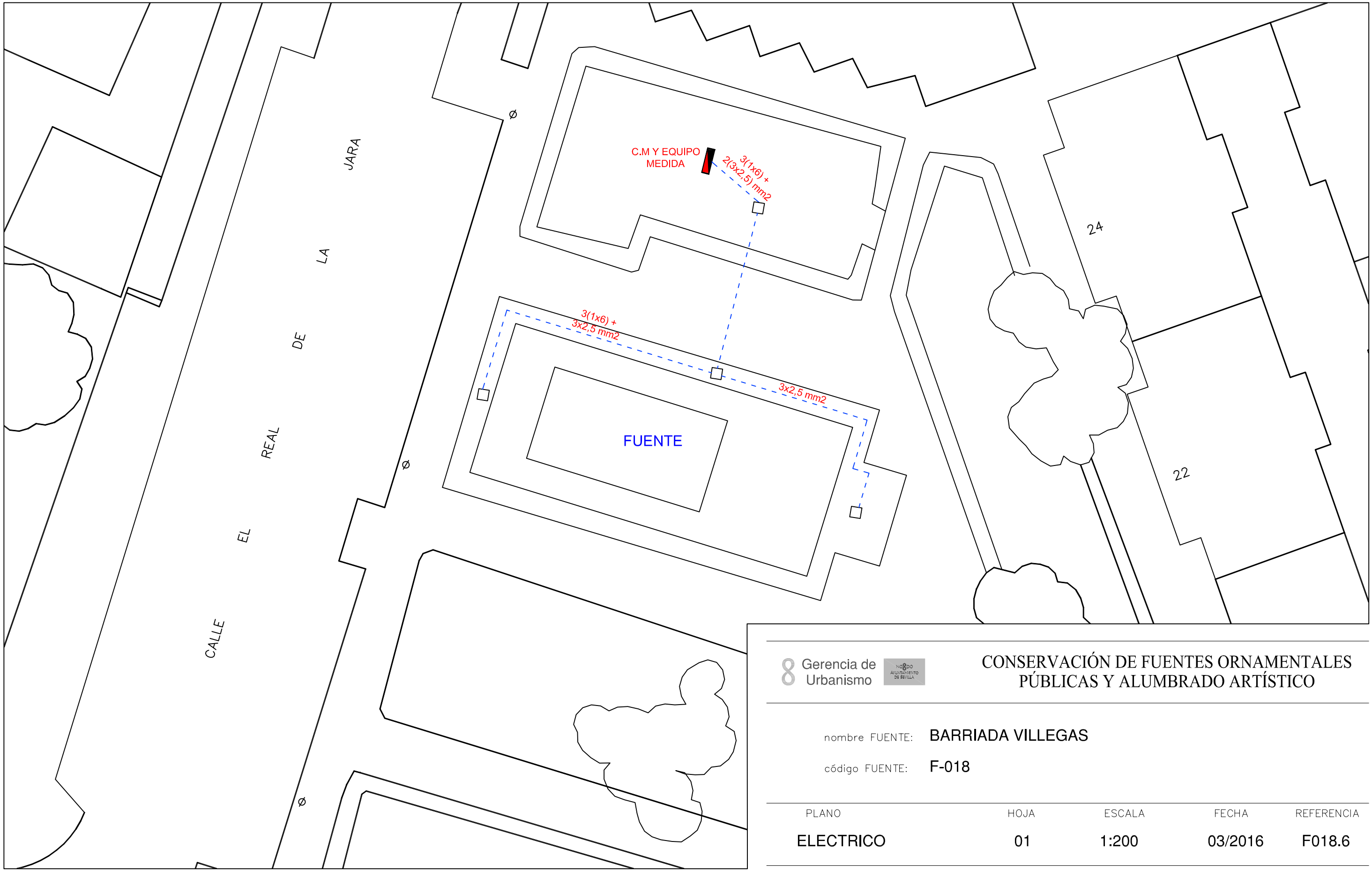

Gerencia de Urbanismo

CONSERVACIÓN DE FUENTES ORNAMENTALES PÚBLICAS Y ALUMBRADO ARTÍSTICO

nombre FUENTE: **BARRIADA VILLEGAS**

código FUENTE: **F-018**

PLANO	HOJA	ESCALA	FECHA	REFERENCIA
ELECTRICO	01	1:200	03/2016	F018.6

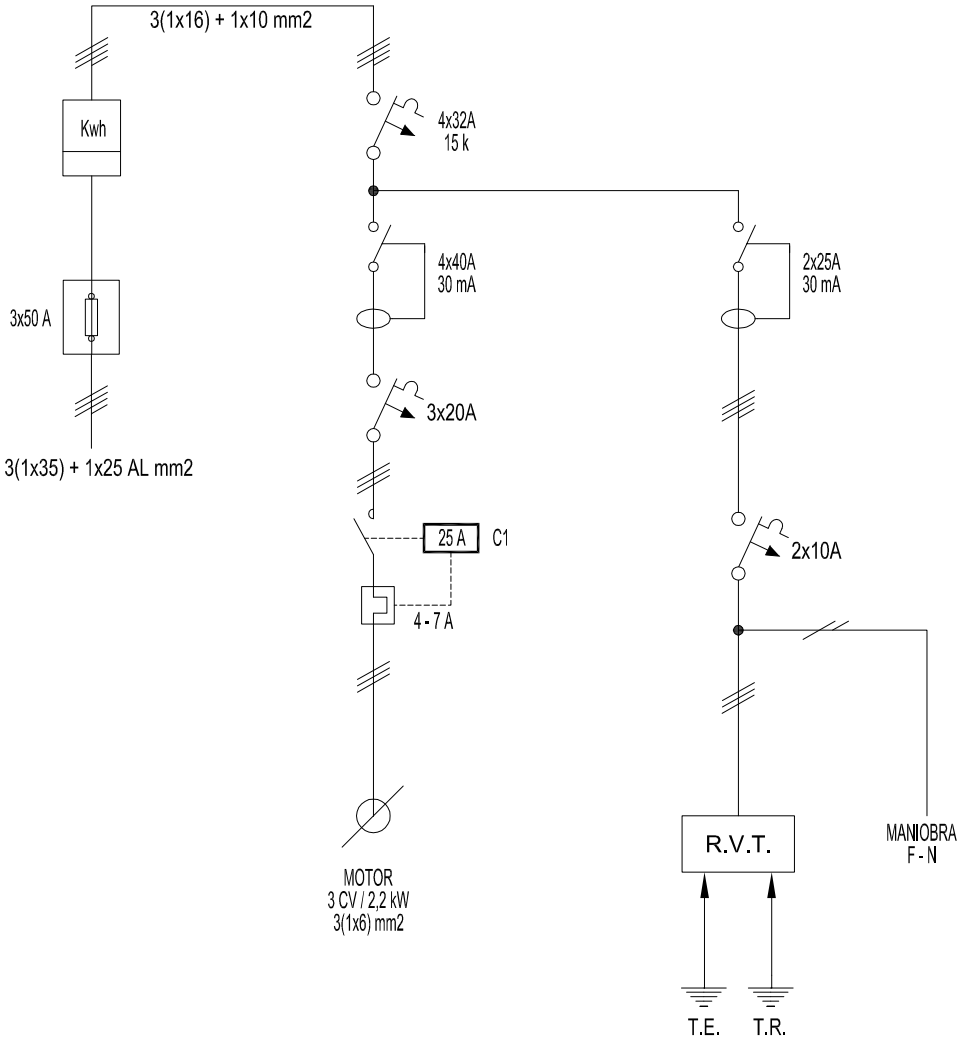

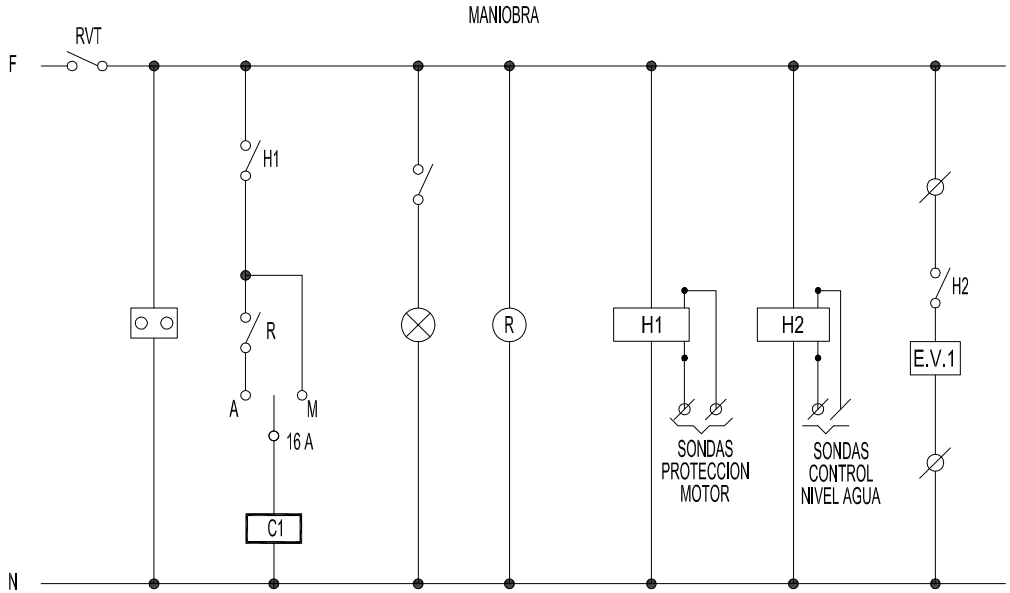

Gerencia de Urbanismo

CONSERVACIÓN DE FUENTES ORNAMENTALES PÚBLICAS Y ALUMBRADO ARTÍSTICO

nombre FUENTE: BARRIADA VILLEGAS

código FUENTE: F-018

PLANO	HOJA	ESCALA	FECHA	REFERENCIA
ESQUEMA UNIFILAR	01	S/D	09/2017	F018.7

FICHA COMPONENTES FUENTE

Fuente	F018 BARRIADA DE VILLEGAS

Alumbrado	Tipo	Potencia	Tensión	Cantidad
Lámpara				
Proyector				

Motores	Parabolicos
Marca/Modelo	CAPRARI / DAU 22T
Tipo	Sumergible
Potencia	3 CV / 2,2 Kw
Tensión	lll-220/380 v
Intensidad	8,66 / 5 A
Arranque	Directo
Veloc x anemo	
Compens cosφ	
Caudal	66,67÷866,76 l/m
Altura	18,3÷3 mca
Cantidad	1

	Marca/Modelo	Fecha instalación	Depositos quimicos	Volumen
Sist cloración				

Surtidores	Marca / Modelo	Diámetro/conexión	Cantidad	Material
Parabólico	OASE Cometa 3-6T	Ø 6 mm - 3/8" M	12	
Parabólico codo cobre	codo 45º Cu	Ø 13 mm - 3/4" H	24	
Parabólico	s/marca	Ø 7 mm - 1" H	1x7	

Control nivel	Sondas nivel	☑
	Válvula flotador	☐
	Sin control	☐
	Sonda motor	☐

Contador de agua	Marca	ELSTER	Volumen agua vaso
	Número	82415051	25 m³
	Calibre	3/4''	

	Material	Cantidad	Volumen	Fecha renovacion
Filtro aspiración	acero galvanizado	2		
Filtro de arena				

Observaciones:

GERENCIA DE URBANISMO (AYUNTAMIENTO DE SEVILLA)

CONSERVACIÓN DE FUENTES Y MONUMENTOS	GMU	PARTE DE INSPECCIÓN CENTRO DE MANDO Y PROTECCIÓN DE FUERZA	FECHA	HOJA
			18/07/18	1 DE 1

IDENTIFICACIÓN

SITUACIÓN REAL C.M.: BARRIADA VILLEGAS COORD.X: 236772.37 COORD. Y: 4144580.32

CENTRO DE MANDO Nº: F018 **SUMINISTRO Nº:**

PLACA DE IDENTIFICACIÓN: F018/39 **TENSIÓN DE SUMINISTRO CONTRATO:** 380-220 V

POTENCIA INSTALADA: 2.2 kW **POTENCIA CONTRATADA:**

TOMA DE VALORES

CONTADOR DE ACTIVA Nº 200160053 **LECTURA:** 778 kWh

CONTADOR DE REACTIVA Nº **LECTURA:** kVARh

	HORA	R-S	S-T	R-T	R-N	S-N	T-N
TENSIÓN DIURNA EN VACÍO (V):		405	408	409	236	234	237
TENSIÓN NOCTURNA EN CARGA 100% (V):		405	407	409	235	234	236

	HORA	R	S	T	N
INTENSIDAD LINEA GENERAL EN CARGA 100% (A):		4.88	4.46	4.95	0.05

	HORA	R	S	T	GENERAL
FACTOR DE POTENCIA:		1.13	1.33	1.31	1.26

CORRIENTE DE FUGA GENERAL(mA):	1.8

CIRCUITOS DE SALIDA	INTENSIDAD POR FASE				PROTECCIONES	CONDUCTORES	AISLAMIENTO MΩ				FACTOR DE POTENCIA				TIPO DE ARRANQUE
NUMERO Y DESIGNACIÓN	R	S	T	N	TIPO/CALIBRE	SECCIÓN mm²	R	S	T	N	R	S	T	MEDIA	
MOTOR	4.88	4.46	4.95	0.05	3x20 A	3 (1x6)	10.3	10.7	8		1.13	1.33	1.31	1.26	DIRECTO

CARACTERÍSTICAS DEL C.M.

CAJA ACOMETIDA: TIPO: CAHORS FUSIBLES: 3x50 A **DERIVACIÓN INDIVIDUAL:** TIPO: UNIPOLAR SECCIÓN: 3(1x16) + 1x10 mm2

ARMARIO: TIPO: ORMAZABAL SISTEMA DE FIJACIÓN: SUELO DIMENSIONES: 150x130x40 cm

EQ. MED. DIRECTA: **EQ. MED. INDIRECTA: Rel. de transformación;**

PROTECCIÓN GENERAL: TIPO: TERMICO MARCA: SCHNEIDER CALIBRE: 4x32 A 15 K

TOMA DE CORRIENTE: SI **PUNTO DE LUZ:** SI **INT. TOMA CORR. Y PL:**

RELOJ: MARCA Y MODELO: THEBEN Nº SERIE: 06200009B VERSIÓN:

CONMUTADORES MANIOBRA: INT. NOMIN: 16 A

PROTECCION CIR. MANIOBRA: DIFERENCIAL: 2x25 A 30mA TÉRMICO: 2x10 A

CONMUTADORES FUERZA: TIPO: Nº: INT. NOMINAL: MARCA:

CONTACTORES ARRANQUE DIRECTO: TIPO: Nº: 1 INT. NOMINAL: 25 A MARCA: ABB PROTECCIÓN TERMICA REARMABLE: 4 - 7 A

CONTACTORES ARRANCADOR E-Δ: TIPO: Nº: INT. NOMINAL: MARCA: PROTECCIÓN TERMICA REARMABLE:

CONTACTORES VARIADOR FRECUENCIA: TIPO: Nº: INT. NOMINAL: MARCA: PROTECCIÓN TERMICA REARMABLE:

CONTACTORES BATERIA CONDENSADORES: TIPO: Nº: INT. NOMINAL: MARCA: PROTECCIÓN TERMICA REARMABLE:

INT. DIFERENCIALES: Nº 1 POLO: 4 SENSIBIL.: 30mA INT. NOMINAL: 40 A MARCA: SCHNEIDER

SISTEMA DE TELEGESTIÓN: TIPO: MARCA ROUTER: Nº TARJETA: PIN:

ANALIZADOR DE RED: MARCA: MODELO: **VOLTÍMETRO/AMPERÍMETRO:**

PROTECCIÓN CONTRA SOBRETENSIONES: MARCA: TIPO:

VARIADORES DE FRECUENCIA: MARCA: TIPO: POTENCIA:

ANEMÓMETRO: MARCA: TIPO:

TOMA DE TIERRA: SECCIÓN: 35 mm2 RESISTENCIA: 7.8 Ω LATIGUILLOS PUERTAS: SI

BATERIA CONDENSADORES: Nº INT. NOMINAL: MARCA: PROTECCION: POTENCIA:

GENERAL

REVISIÓN ELÉCTRICA: CABLEADOS: BORNAS Y CONEXIONES: CONTACTORES: BIEN

LIMPIEZA GENERAL: EXTERIOR ARMARIO: BIEN INTERIOR: BIEN ELEMENTOS EXTRAÑOS: BIEN CABLEADO: BIEN

CONTACTORES: BIEN OTROS COMPONENTES: PRODUCTO LIMPIADOR: AIRE COMPRIMIDO: HIDRÓFUGO:

ENGRASE: CANDADOS: BISAGRAS: BIEN CONTACTORES: OTROS:

REPASO CHAPA Y PINTURA: ABOLLADURAS: ÓXIDO: AJUSTES DE PUERTAS: PINTURA: BIEN

ESTANQUEIDAD: BIEN ORIFICIOS DE TUBOS ENTRADA Y SALIDA: OTRAS ABERTURAS EN LA CHAPA:

O.C.A.: FAVORABLE: SI CONDICIONADA: DENEGADA: PRÓXIMA REVISIÓN: 23/06/22 GRUPO:

OBSERVACIONES

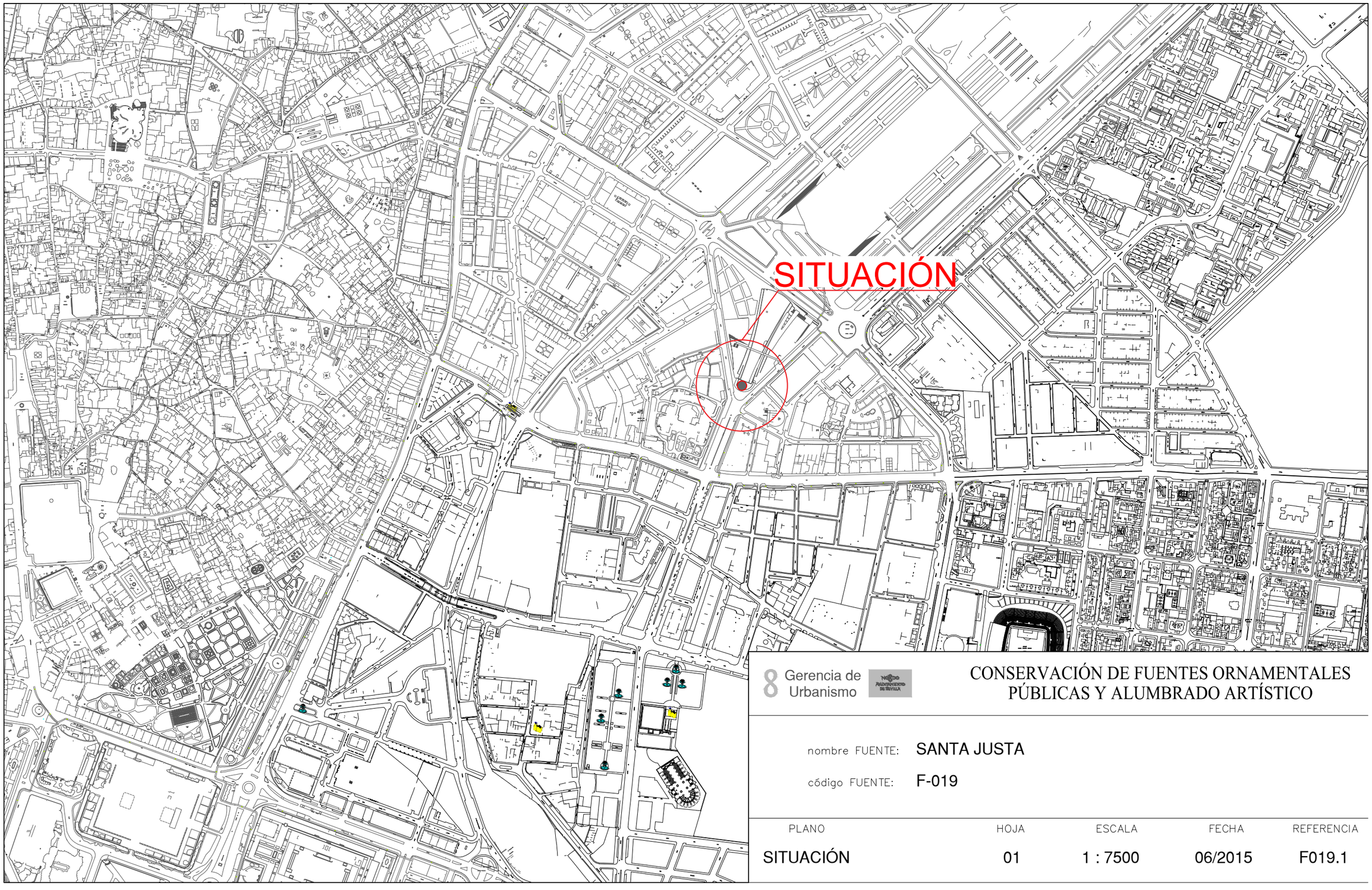

8 Gerencia de Urbanismo

CONSERVACIÓN DE FUENTES ORNAMENTALES PÚBLICAS Y ALUMBRADO ARTÍSTICO

nombre FUENTE: SANTA JUSTA

código FUENTE: F-019

PLANO	HOJA	ESCALA	FECHA	REFERENCIA
SITUACIÓN	01	1 : 7500	06/2015	F019.1

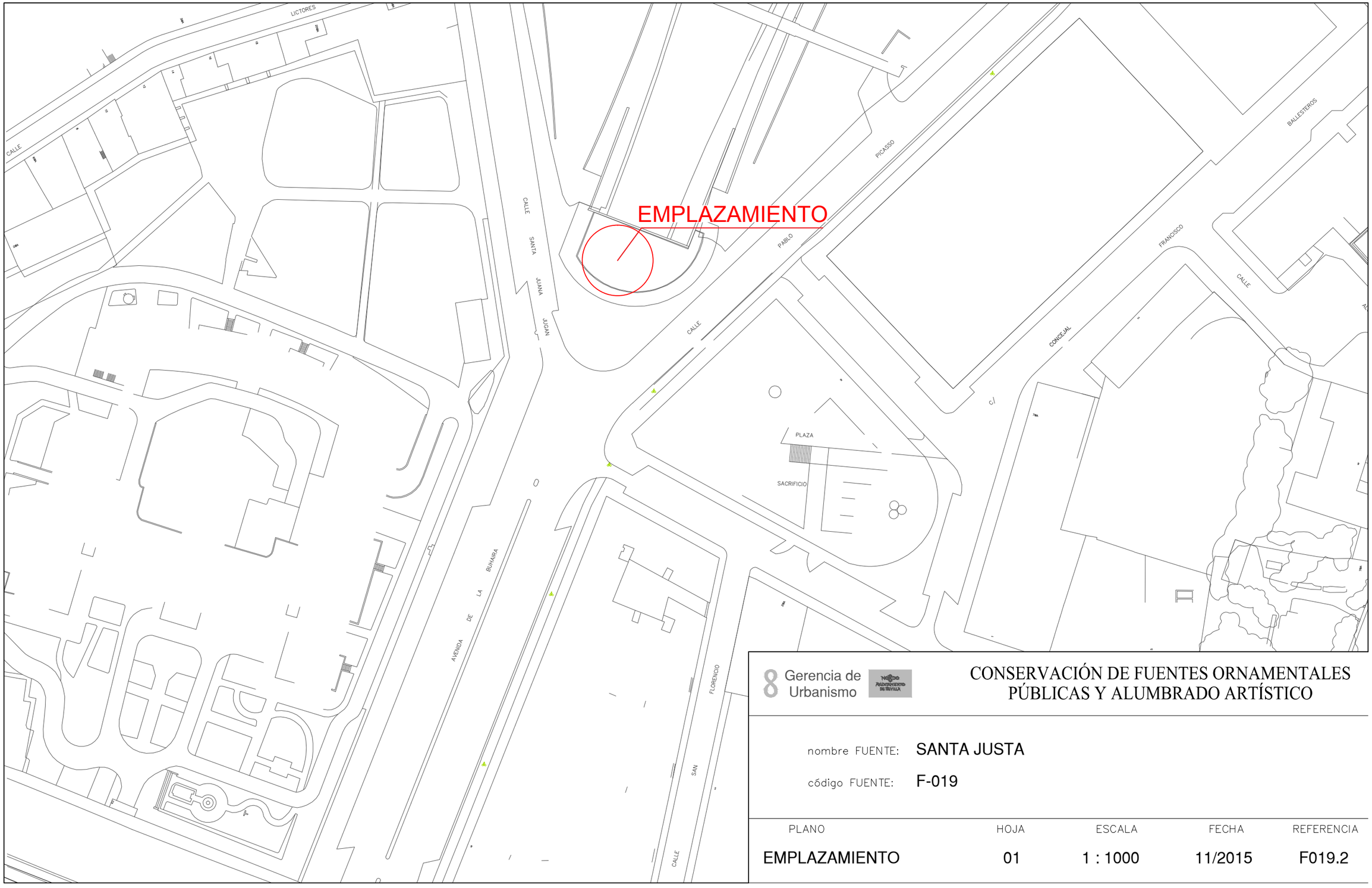

Gerencia de Urbanismo

CONSERVACIÓN DE FUENTES ORNAMENTALES PÚBLICAS Y ALUMBRADO ARTÍSTICO

nombre FUENTE: SANTA JUSTA

código FUENTE: F-019

PLANO	HOJA	ESCALA	FECHA	REFERENCIA
EMPLAZAMIENTO	01	1 : 1000	11/2015	F019.2

PLANTA GENERAL

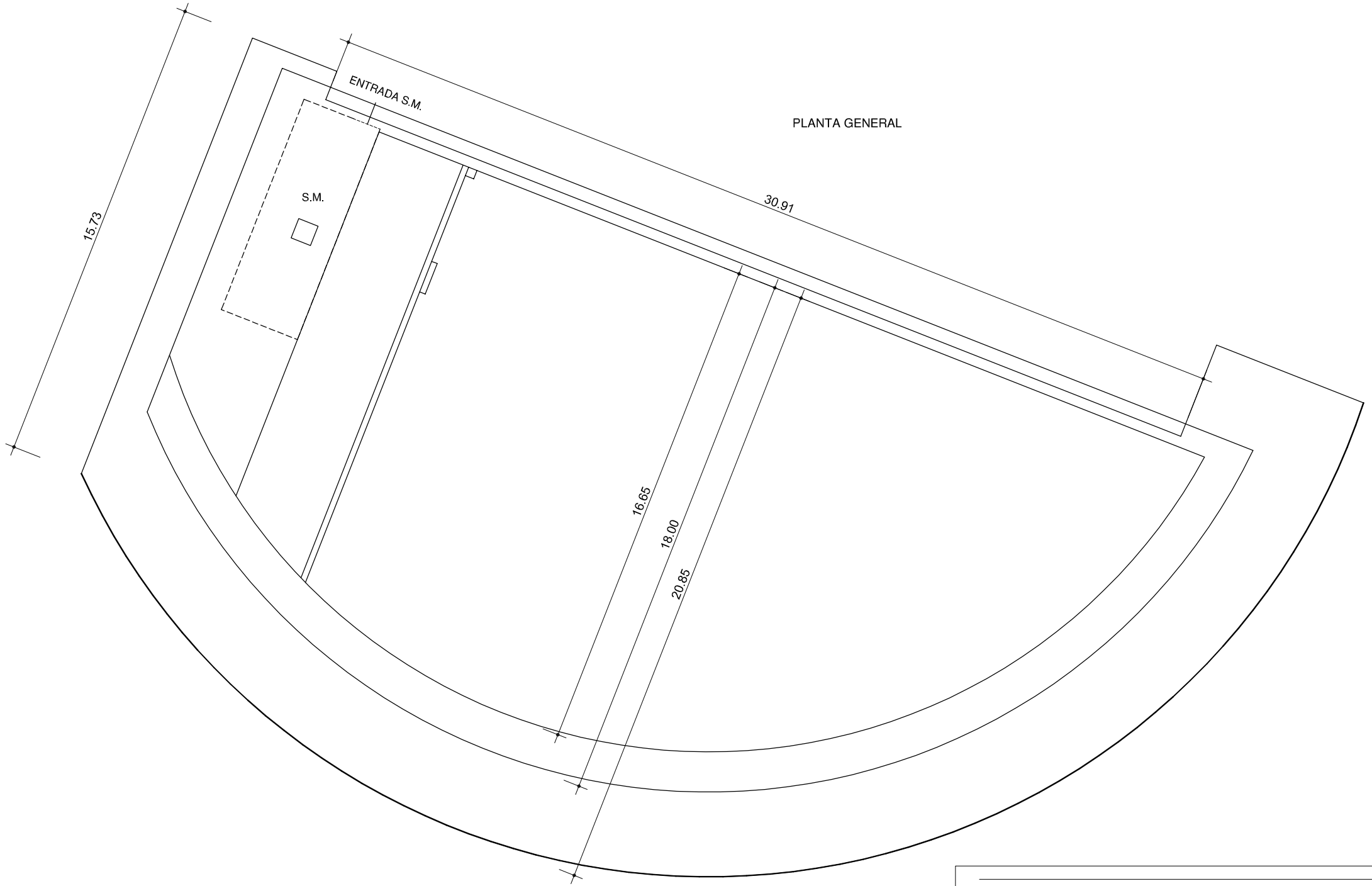

F.C.M.	FOSO COLECTOR MOTOR	A.A.A.	ARQUETA AGUA APORTE
A.D.	ARQUETA DESAGÜE	S.M.	SALA MAQUINA

Gerencia de Urbanismo

NOBLE AYUNTAMIENTO DE SEVILLA

CONSERVACIÓN DE FUENTES ORNAMENTALES PÚBLICAS Y ALUMBRADO ARTÍSTICO

nombre FUENTE: SANTA JUSTA

código FUENTE: F-019

PLANO	HOJA	ESCALA	FECHA	REFERENCIA
PLANTA	01	1:160	01/2016	F019.3

ALZADO

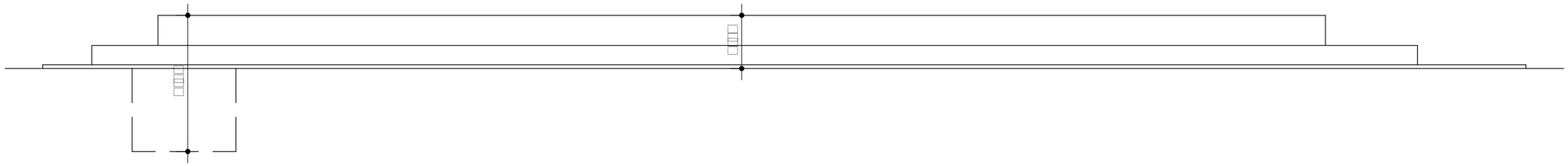

Gerencia de Urbanismo

CONSERVACIÓN DE FUENTES ORNAMENTALES PÚBLICAS Y ALUMBRADO ARTÍSTICO

nombre FUENTE: SANTA JUSTA

código FUENTE: F-019

PLANO	HOJA	ESCALA	FECHA	REFERENCIA
ALZADO	01	1:120	01/2016	F019.4

PLANTA HIDRÁULICA

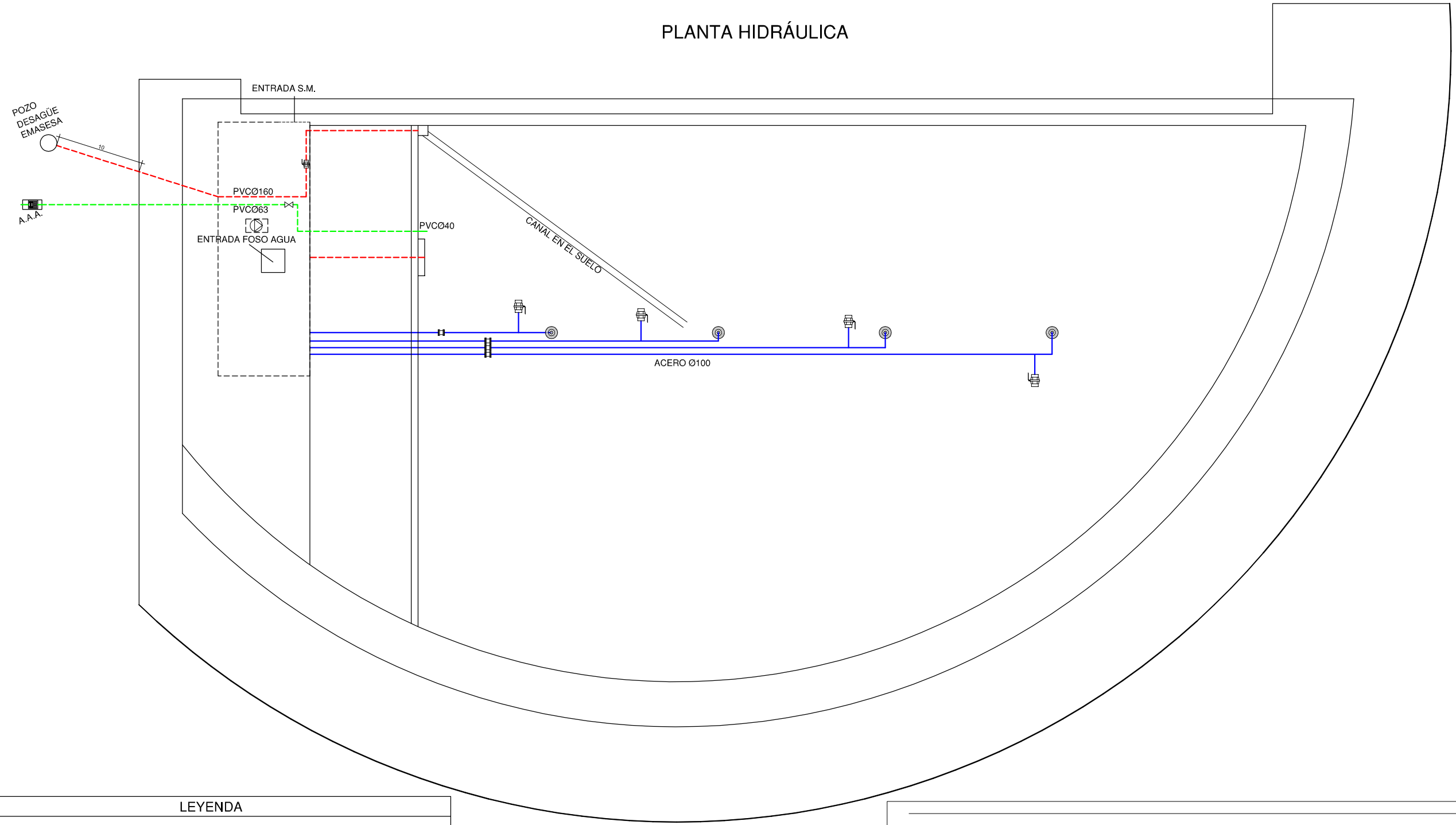

LEYENDA

- TUBERÍA DE APORTE
- TUBERÍA DE RECIRCULACIÓN
- TUBERÍA DE DESAGÜE
- CONTADOR
- ELECTROVALVULA
- LLAVE DE BOLA
- LLAVE COMPUERTA
- SURTIDOR PARABÓLICO
- BOMBA DE ACHIQUE
- SURTIDOR PULVERIZADOR
- SURTIDOR VERTICAL
- GRIFO
- LLAVE SELECTORA
- BRIDA UNIÓN
- VÁLVULA REGULADORA DE PRESIÓN
- MANOMETRO
- BOMBA RECIRCULACIÓN
- BOMBA RECIRCULACIÓN
- DEPÓSITO CL / PH

F.C.M. FOSO COLECTOR MOTOR
A.D. ARQUETA DESAGÜE
A.A.A. ARQUETA AGUA APORTE
S.M. SALA MAQUINA

ORIENTACIÓN:

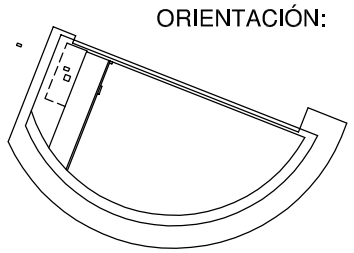

Gerencia de Urbanismo

Excmo. Ayuntamiento de Sevilla

CONSERVACIÓN DE FUENTES ORNAMENTALES PÚBLICAS Y ALUMBRADO ARTÍSTICO

nombre FUENTE: SANTA JUSTA

código FUENTE: F-019

PLANO	HOJA	ESCALA	FECHA	REFERENCIA
HIDRÁULICO	01/02	1:130	07/2019	F019.5

PLANTA SALA MÁQUINAS

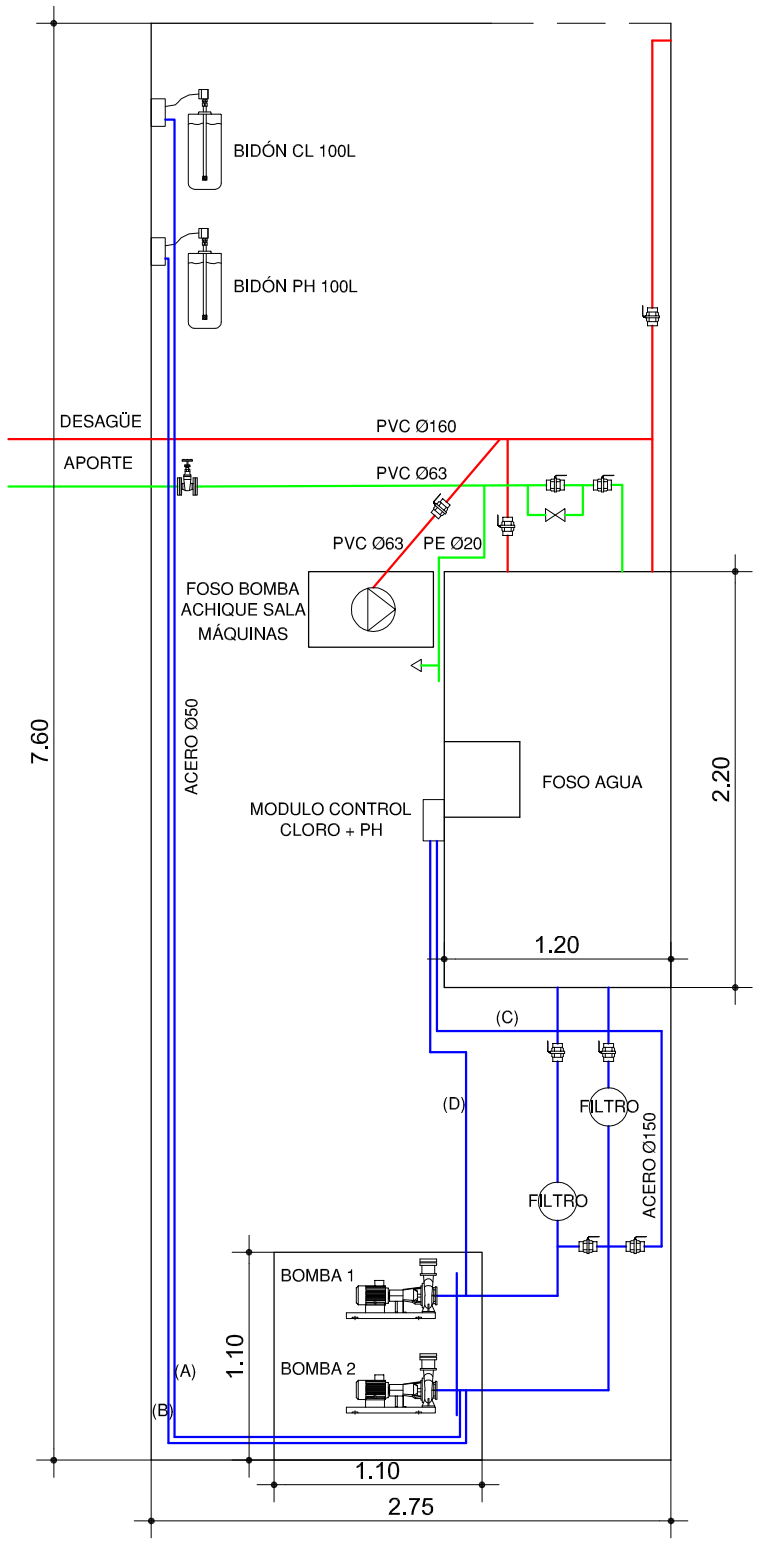

ALZADO SALA MÁQUINAS

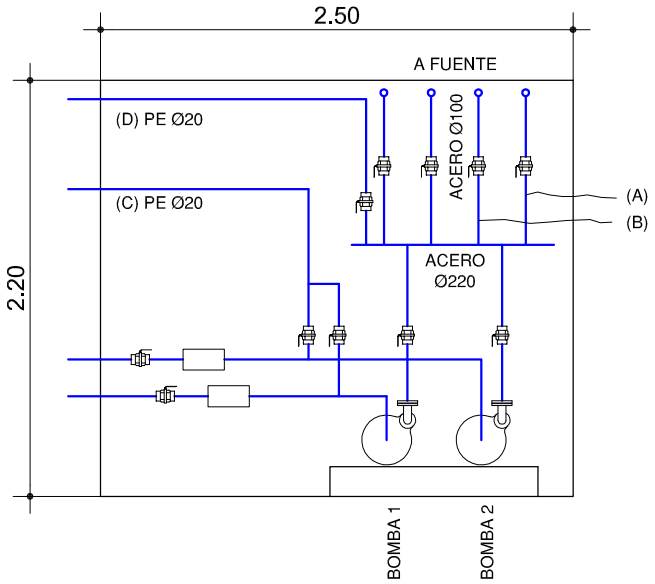

LEYENDA

- TUBERÍA DE APORTE
- TUBERÍA DE RECIRCULACIÓN
- TUBERÍA DE DESAGÜE
- CONTADOR
- ELECTROVALVULA
- LLAVE DE BOLA
- LLAVE COMPUERTA
- SURTIDOR PARABÓLICO
- BOMBA DE ACHIQUE
- SURTIDOR PULVERIZADOR
- SURTIDOR VERTICAL
- GRIFO
- LLAVE SELECTORA
- BRIDA UNIÓN
- VÁLVULA REGULADORA DE PRESIÓN
- MANOMETRO
- BOMBA RECIRCULACIÓN
- BOMBA RECIRCULACIÓN
- DEPÓSITO CL / PH

F.C.M.	FOSO COLECTOR MOTOR	A.A.A.	ARQUETA AGUA APORTE
A.D.	ARQUETA DESAGÜE	S.M.	SALA MAQUINA

Gerencia de Urbanismo

CONSERVACIÓN DE FUENTES ORNAMENTALES PÚBLICAS Y ALUMBRADO ARTÍSTICO

nombre FUENTE: SANTA JUSTA

código FUENTE: F-019

PLANO	HOJA	ESCALA	FECHA	REFERENCIA
HIDRÁULICO	02/02	1:40	07/2019	F019.5

PLANTA ELÉCTRICA

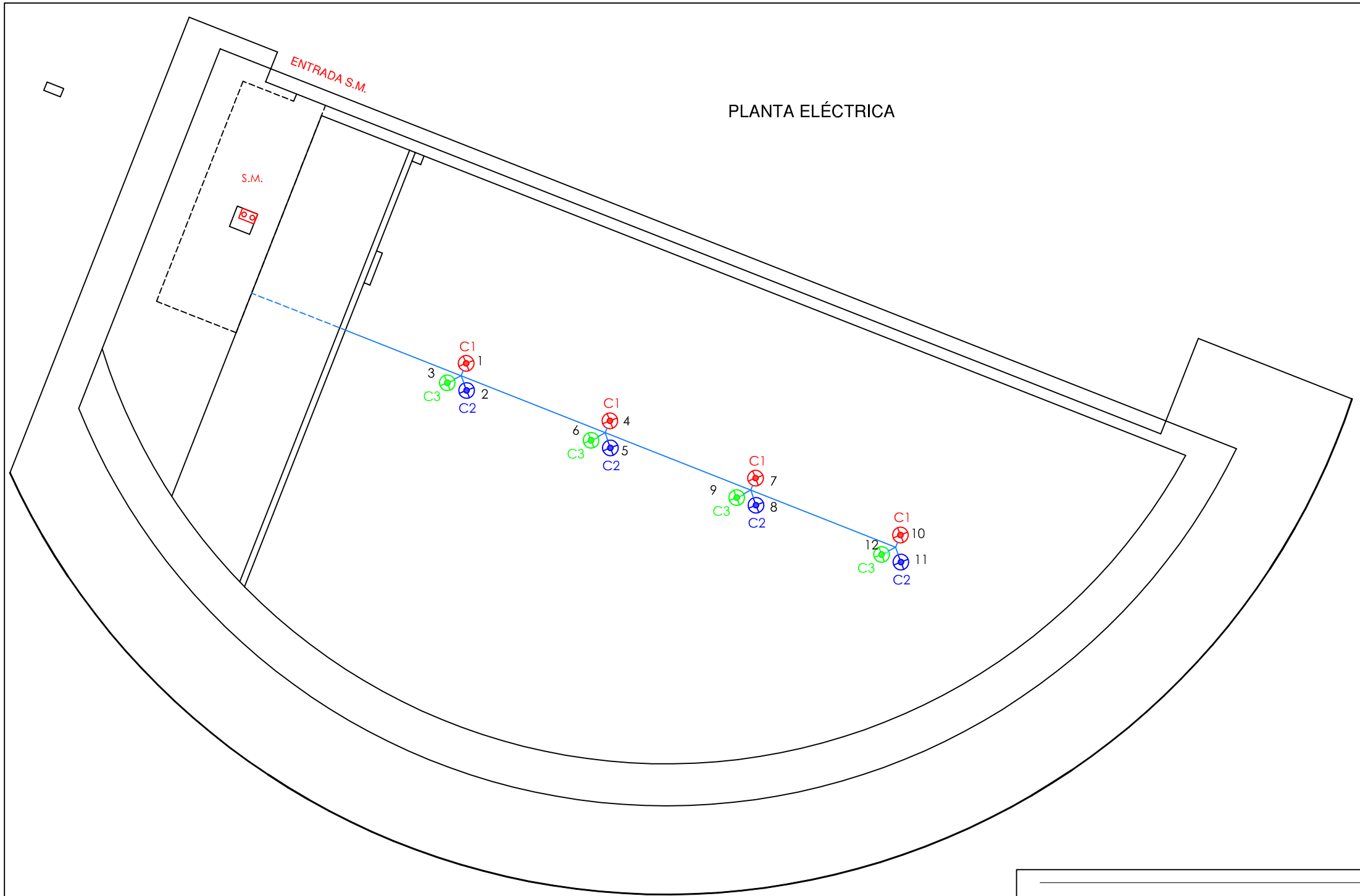

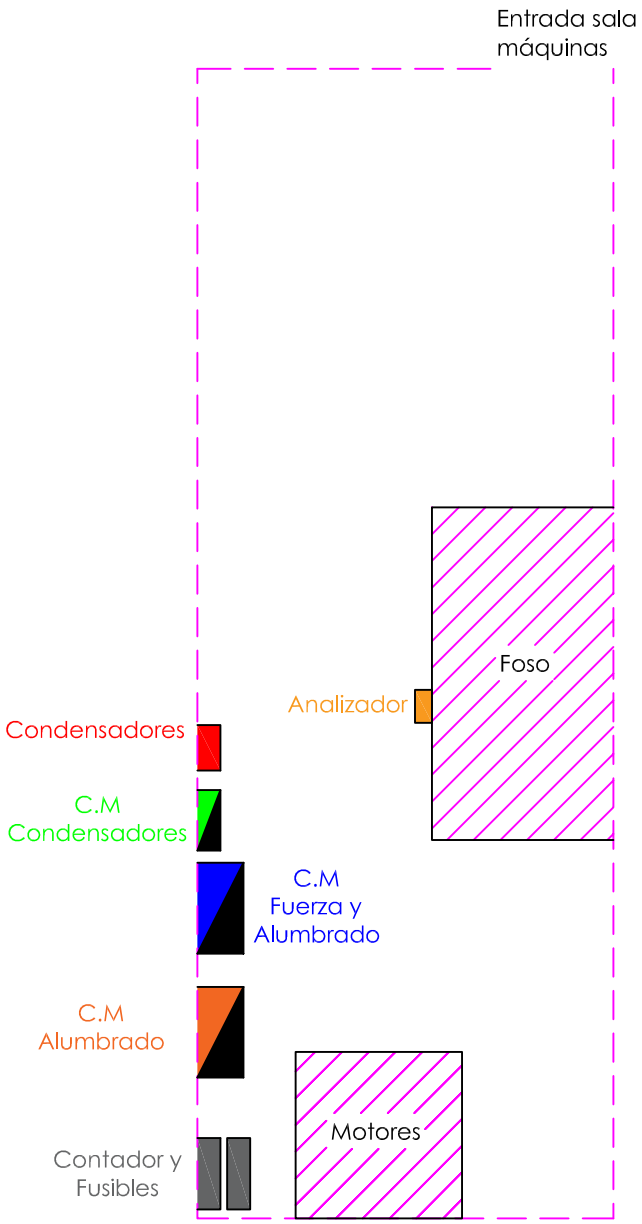

DETALLE SALA MÁQUINAS
ESCALA 1:50

LEYENDA
LED AR111 15W - 12VCc
SONDA NIVEL
SONDA MOTOR
AISLAMIENTO 0'6 / 1kV
AISLAMIENTO 750 V
F.C.M. FOSO COLECTOR MOTOR
A.D. ARQUETA DESAGÜE
A.A.A. ARQUETA AGUA APORTE
S.M. SALA MAQUINA

NOTA:

Cada proyector esta alimentado por un cable de aislamiento 0'6 / 1kV y sección 2x6 mm2.

Gerencia de Urbanismo

Nuevo Ayuntamiento de Sevilla

CONSERVACIÓN DE FUENTES ORNAMENTALES PÚBLICAS Y ALUMBRADO ARTÍSTICO

nombre FUENTE: SANTA JUSTA

código FUENTE: F-019

PLANO	HOJA	ESCALA	FECHA	REFERENCIA
ELÉCTRICO	01	1:150	05/2018	F019.6

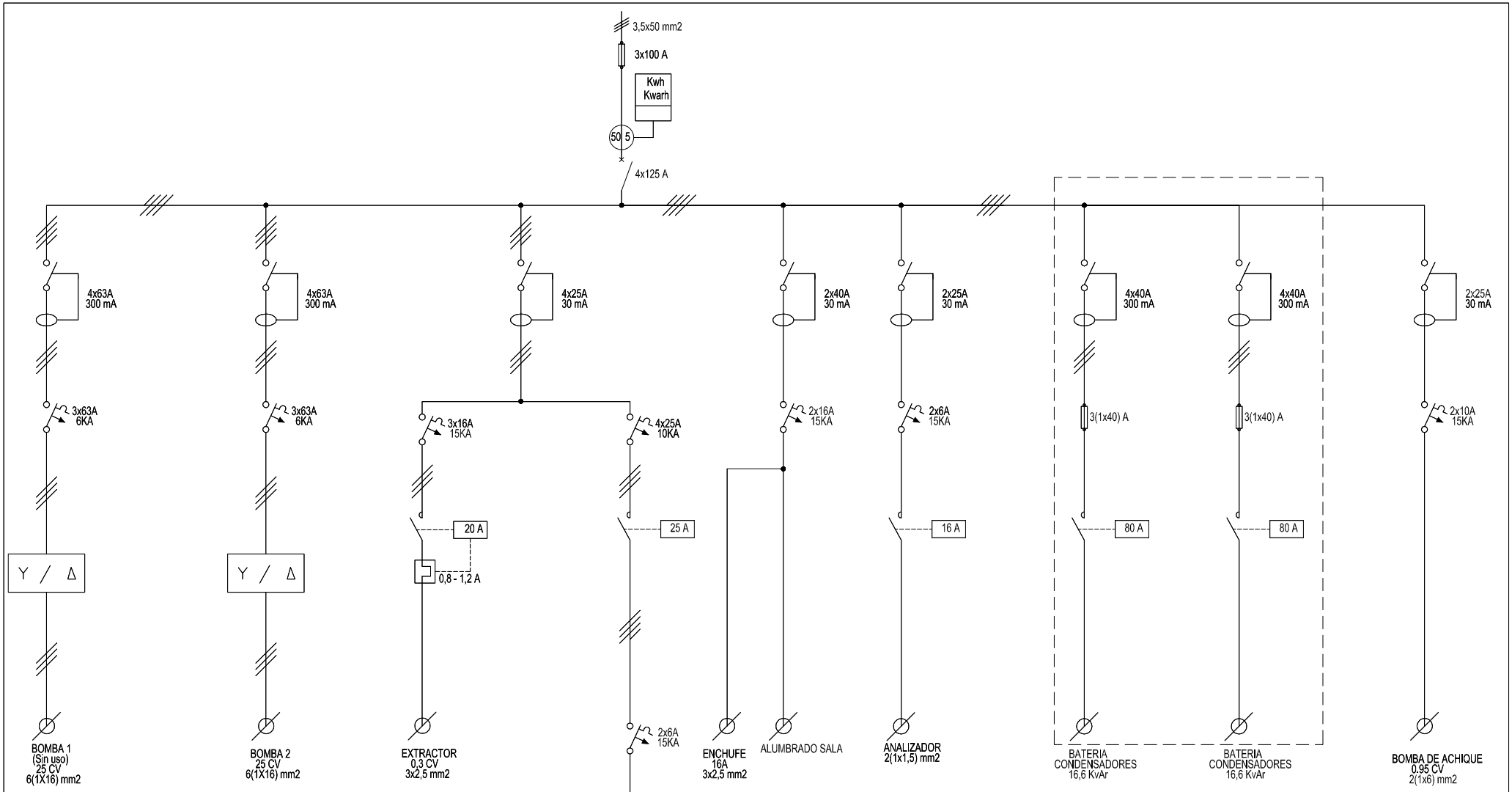

Gerencia de Urbanismo

CONSERVACIÓN DE FUENTES ORNAMENTALES PÚBLICAS Y ALUMBRADO ARTÍSTICO

nombre FUENTE: SANTA JUSTA

código FUENTE: F-019

PLANO	HOJA	ESCALA	FECHA	REFERENCIA
ESQUEMA UNIFILAR	01	S/D	06/2018	F019.7

FICHA COMPONENTES FUENTE

Fuente	F019 SANTA JUSTA

Alumbrado	Tipo	Potencia	Tensión	Cantidad
Lámpara	LED 15 W AR111	15 W	12 VCc	12
Proyector	SR LAKE F5200007			12

Motores	Verticales	Verticales	Bomba de achique	Exrtractor de aire
Marca/Modelo	Siemens/1LA3 166-2AA79	Siemens/1LA3 166-2AA79	ESPA/DRAIN 100 MA	S&P / TXT/2-250/36
Tipo	Horizontal	Horizontal	Sumergible	Helicoidal tubular
Potencia	25 CV/18,5 Kw	25 CV/18,5 Kw	0,95 CV/0,70 KW	0,3 CV/0,22 KW
Tensión	lll-380/660 v	lll-380/660 v	I-230 V	III-230/400 V
Intensidad	36/21 A	36/21 A	3,1 A	0,73/0,42 A
Arranque	Estrella-triángulo	Estrella-triángulo	Directo	Directo
Veloc x anemo				
Compens cosφ	Cond individual	Cond individual	Cond individual	
Caudal	l/m	l/m	75÷300 l/m	1.900 m³/h
Altura	mca	mca	9÷1,5 mca	
Cantidad	1	1	1	1

	Marca/Modelo	Fecha instalación	Depositos quimicos	Volumen
Sist cloración	Hanna/PCA-320	sep-15	en sala maquinas	100 L

Surtidores	Marca / Modelo	Diámetro/conexión	Cantidad	Material
Vertical	SAFE-RAIN/CASCADA F2452509	Ø 120 mm - 2½" H	4	

Control nivel	Sondas nivel	☑
	Válvula flotador	☐
	Sin control	☐
	Sonda motor	☐

Contador de agua	Marca	CONTAZARA	Volumen agua vaso
	Número	12009161	200 m³
	Calibre	3/4''	

	Material	Cantidad	Volumen	Fecha renovacion
Filtro aspiración	acero galvanizado	2		
Filtro de arena				

Observaciones:

GERENCIA DE URBANISMO (AYUNTAMIENTO DE SEVILLA)

CONSERVACIÓN DE FUENTES Y MONUMENTOS	GMU	PARTE DE INSPECCIÓN CENTRO DE MANDO Y PROTECCIÓN DE FUERZA	FECHA	HOJA
			02/03/17	1 DE 2

IDENTIFICACIÓN

SITUACIÓN REAL C.M.: SANTA JUSTA — COORD.X: 236401.55 — COORD. Y: 4142182.1

CENTRO DE MANDO Nº: F019 — **SUMINISTRO Nº:**

PLACA DE IDENTIFICACIÓN: F019/60 — **TENSIÓN DE SUMINISTRO CONTRATO:** 380-220 V

POTENCIA INSTALADA: 37.92 kW — **POTENCIA CONTRATADA:**

TOMA DE VALORES

CONTADOR DE ACTIVA Nº 09095121991 — **LECTURA:** 104763 / 205461 kWh

CONTADOR DE REACTIVA Nº 09095121991 — **LECTURA:** 78304 kVARh

	HORA	R-S	S-T	R-T	R-N	S-N	T-N
TENSIÓN DIURNA EN VACÍO (V):	9:30	401	403	403	231	230	231
TENSIÓN NOCTURNA EN CARGA 100% (V):	9:35	393	395	396	227	227	228

	HORA	R	S	T	N
INTENSIDAD LINEA GENERAL EN CARGA 100% (A):	9:45	61	58.4	58.3	1.8

FACTOR DE POTENCIA:	HORA	R	S	T	GENERAL
	10:15	0.85	0.94	0.97	0.97

CORRIENTE DE FUGA GENERAL(mA):	R	S	T	N
	29.8	25.6	26.4	1.6

CIRCUITOS DE SALIDA	INTENSIDAD POR FASE				PROTECCIONES	CONDUCTORES	AISLAMIENTO MΩ				FACTOR DE POTENCIA				TIPO DE ARRANQUE
NUMERO Y DESIGNACIÓN	R	S	T	N	TIPO/CALIBRE	SECCIÓN mm²	R	S	T	N	R	S	T	MEDIA	
MOTOR-2	30	28.4	29.3		3x63 A	6 (1x16)	∞	∞	∞		0.94	0.94	0.97	0.95	E-Δ
EXTRACTOR	0.4	0.4	0.3		3x16 A	3x2.5	∞	∞	∞		1	1	0.53	0.56	DIRECTO
MOTOR-1	30.4	29.5	28.6		3x63 A	6 (1x16)	∞	∞	∞		0.96	0.97	0.96	0.96	E-Δ
ANALIZADOR	0.1			0	2x6 A	2 (1x1.5)	∞			∞					DIRECTO
BOMBA DE ACHIQUE	4.5			4.5	2x10 A	2 (1x6)	∞			∞			0.86		DIRECTO

CARACTERÍSTICAS DEL C.M.

CAJA ACOMETIDA: TIPO: HIMEL — FUSIBLES: 3x100 A — **DERIVACIÓN INDIVIDUAL:** TIPO: UNIPOLAR — SECCIÓN: 3.5x50 mm2

ARMARIO: TIPO: METALICO — SISTEMA DE FIJACIÓN: PARED — DIMENSIONES: 80x60x27 cm

EQ. MED. DIRECTA: — **EQ. MED. INDIRECTA: Rel. de transformación;** 50 / 5 A

PROTECCIÓN GENERAL: TIPO: INTERRUPTOR CAJA MOLDEADA — MARCA: SCHNEIDER — CALIBRE: 4x125 A

TOMA DE CORRIENTE: SI — **PUNTO DE LUZ:** — **INT. TOMA CORR. Y PL:**

RELOJ: MARCA Y MODELO: ORBIS NOVA CITY — Nº SERIE: — VERSIÓN:

CONMUTADORES MANIOBRA: INT. NOMIN: 10 A

PROTECCION CIR. MANIOBRA: DIFERENCIAL: — TÉRMICO: 2x6A / 2x20A / 1x32A

CONMUTADORES FUERZA: TIPO: — Nº: — INT. NOMINAL: — MARCA:

CONTACTORES ARRANQUE DIRECTO: TIPO: CA4-5-10 — Nº: 1 — INT. NOMINAL: 20 A — MARCA: SPRECHER — PROTECCIÓN TERMICA REARMABLE: 0.8 - 1.2 A

CONTACTORES ARRANCADOR E-Δ: TIPO: LC1D32 / LC1D32 / LC1D179 — Nº: 2 / 2 / 2 — INT. NOMINAL: 32 / 32 / 50 A — MARCA: SCHNEIDER / TELEMECANIQUE TELEMECANIQUE — PROTECCIÓN TERMICA REARMABLE: 16 - 24 A

CONTACTORES VARIADOR FRECUENCIA: TIPO: — Nº: — INT. NOMINAL: — MARCA: — PROTECCIÓN TERMICA REARMABLE:

CONTACTORES BATERIA CONDENSADORES: TIPO: LC1D6511 — Nº: 2 — INT. NOMINAL: 80 A — MARCA: TELEMECANIQUE — PROTECCIÓN TERMICA REARMABLE:

INT. DIFERENCIALES: Nº 2 / 1 / 1 / 2 — POLO: 4 / 4 / 2 / 2 — SENSIBIL.: 300 / 30 / 30 / 30mA — INT. NOMINAL: 63 / 25 / 40 / 25 A — MARCA: MERLIN GERIN / MERLIN GERIN / SCHNEIDER / ABB / SCHNEIDER

SISTEMA DE TELEGESTIÓN: TIPO: — MARCA ROUTER: — Nº TARJETA: — PIN:

ANALIZADOR DE RED: MARCA: — MODELO: — **VOLTÍMETRO/AMPERÍMETRO:**

PROTECCIÓN CONTRA SOBRETENSIONES: MARCA: — TIPO:

VARIADORES DE FRECUENCIA: MARCA: — TIPO: — POTENCIA:

ANEMÓMETRO: MARCA: — TIPO:

TOMA DE TIERRA: SECCIÓN: 16 mm2 — RESISTENCIA: 0.35 Ω — LATIGUILLOS PUERTAS: SI

BATERIA CONDENSADORES: Nº 2 — INT. NOMINAL: 23.8 A — MARCA: ABB — PROTECCION: FUSIBLES 3(1x40) A — POTENCIA: 16.6 KvAr

GENERAL

REVISIÓN ELÉCTRICA: CABLEADOS: — BORNAS Y CONEXIONES: — CONTACTORES: BIEN

LIMPIEZA GENERAL: EXTERIOR ARMARIO: BIEN — INTERIOR: BIEN — ELEMENTOS EXTRAÑOS: — CABLEADO:

CONTACTORES: BIEN — OTROS COMPONENTES: — PRODUCTO LIMPIADOR: — AIRE COMPRIMIDO: — HIDRÓFUGO:

ENGRASE: CANDADOS: — BISAGRAS: — CONTACTORES: — OTROS:

REPASO CHAPA Y PINTURA: ABOLLADURAS: NO — ÓXIDO: NO — AJUSTES DE PUERTAS: — PINTURA: BIEN

ESTANQUEIDAD: NO — ORIFICIOS DE TUBOS ENTRADA Y SALIDA: NO — OTRAS ABERTURAS EN LA CHAPA: SI

O.C.A.: FAVORABLE: SI — CONDICIONADA: — DENEGADA: — PRÓXIMA REVISIÓN: 27/01/22 — GRUPO:

OBSERVACIONES

-MOTORES FUNCIONANDO DE FORMA ALTERNATIVA CADA 30 DIAS.

GERENCIA DE URBANISMO (AYUNTAMIENTO DE SEVILLA)

CONSERVACIÓN DE FUENTES Y MONUMENTOS	GMU	PARTE DE INSPECCIÓN CENTRO DE MANDO Y PROTECCIÓN DE ALUMBRADO	FECHA	HOJA
			02/05/18	2 DE 2

IDENTIFICACIÓN

SITUACIÓN REAL C.M.: SANTA JUSTA — COORD.X: 236401.55 — COORD. Y: 4142182.1

CENTRO DE MANDO Nº: F019 — **SUMINISTRO Nº:**

PLACA DE IDENTIFICACIÓN: F019/60 — **TENSIÓN DE SUMINISTRO CONTRATO:** 380-220 V

POTENCIA INSTALADA: 180 W — **POTENCIA CONTRATADA:**

TOMA DE VALORES

CONTADOR DE ACTIVA Nº 95121991 — **LECTURA:** 104763 / 205461 kWh

CONTADOR DE REACTIVA Nº — **LECTURA:** kVARh

	HORA	R-S	S-T	R-T	R-N	S-N	T-N
TENSIÓN DIURNA EN VACÍO (V):	11:30	405	408	408	234	233	234
TENSIÓN NOCTURNA EN CARGA 100% (V):	11:40	405	408	407	233	233	234

	HORA	R	S	T	N
INTENSIDAD LINEA GENERAL EN CARGA 100% (A):	11:50	0.91			0.91

	HORA	R	S	T	GENERAL
FACTOR DE POTENCIA:	12:15	1			1

CORRIENTE DE FUGA GENERAL(mA):	1

CIRCUITOS DE SALIDA	INTENSIDAD POR FASE(A)				PROTECCIONES	CONDUCTORES	AISLAMIENTO (MΩ)				FACTOR DE POTENCIA				TIPO DE ARRANQUE
NUMERO Y DESIGNACIÓN	+	S	T	-	TIPO/CALIBRE	SECCIÓN (mm²)	+	S	T	-	R	S	T	MEDIA	
C1	5			5	2(1x10) A 3 K	2x6	∞			∞					
C2	5			5	2(1x10) A 3 K	2x6	∞			∞					
C3	5			5	2(1x10) A 3 K	2x6	∞			∞					

CARACTERÍSTICAS DEL C.M.

CAJA ACOMETIDA: TIPO: HIMEL — FUSIBLES: 3x100 A — **DERIVACIÓN INDIVIDUAL:** TIPO: UNIPOLAR — SECCIÓN: 3.5x50 mm2

ARMARIO: TIPO: METALICO — SISTEMA DE FIJACIÓN: PARED — DIMENSIONES: 80x60x27 cm

EQ. MED. DIRECTA: — **EQ. MED. INDIRECTA: Rel. de transformación:** 50 / 5 A

PROTECCIÓN GENERAL: TIPO: TERMICA — MARCA: MERLIN GERIN — CALIBRE: 4x25 A

TOMA DE CORRIENTE: SI — **PUNTO DE LUZ:** — **INT. TOMA CORR. Y PL.:**

RELOJ: MARCA Y MODELO: ORBIS ASTRO NOVA CITY — Nº SERIE: — VERSIÓN:

CONMUTADORES MANIOBRA: INT. NOMINAL: 10 A

PROTECCION CIR. MANIOBRA: DIFERENCIAL: — TÉRMICO: 1x32 A

CONMUTADORES FUERZA: TIPO: — Nº: — INT. NOMINAL: — MARCA:

CONTACTORES: TIPO: LC1D093 — Nº: 1 — INT. NOMINAL: 25 A — MARCA: TELEMECANIQUE — PROTECCIÓN TERMICA REARMABLE:

CONTACTORES: TIPO: — Nº: — INT. NOMINAL: — MARCA: — PROTECCIÓN TERMICA REARMABLE:

CONTACTORES: TIPO: — Nº: — INT. NOMINAL: — MARCA: — PROTECCIÓN TERMICA REARMABLE:

CONTACTORES: TIPO: — Nº: — INT. NOMINAL: — MARCA: — PROTECCIÓN TERMICA REARMABLE:

CONTROLADOR DE COLOR:

FUENTE ALIMENTACION: SI — POTENCIA: 360 W — TENSION: 230 / 12 Vcc

INT. DIFERENCIALES: Nº — POLO: — SENSIBIL.: — INT. NOMINAL: — MARCA:

SISTEMA DE TELEGESTIÓN: TIPO: — MARCA ROUTER: — Nº TARJETA: — PIN:

ANALIZADOR DE RED: MARCA: — MODELO: — **VOLTÍMETRO/AMPERÍMETRO:**

PROTECCIÓN CONTRA SOBRETENSIONES: MARCA: — TIPO:

VARIADORES DE FRECUENCIA: MARCA: — TIPO: — POTENCIA:

ANEMÓMETRO: MARCA: — TIPO:

TOMA DE TIERRA: SECCIÓN: 50 mm2 — RESISTENCIA: 0.35 Ω — LATIGUILLOS PUERTAS:

BATERIA CONDENSADORES: Nº — INT. NOMINAL: — MARCA: — PROTECCION: — POTENCIA:

GENERAL

REVISIÓN ELÉCTRICA: CABLEADOS: BIEN — BORNAS Y CONEXIONES: BIEN — CONTACTORES: BIEN

LIMPIEZA GENERAL: EXTERIOR ARMARIO: BIEN — INTERIOR: — ELEMENTOS EXTRAÑOS: NO — CABLEADO: BIEN

CONTACTORES: — OTROS COMPONENTES: — PRODUCTO LIMPIADOR: — AIRE COMPRIMIDO: — HIDRÓFUGO:

ENGRASE: CANDADOS: — BISAGRAS: — CONTACTORES: — OTROS:

REPASO CHAPA Y PINTURA: ABOLLADURAS: NO — ÓXIDO: SI — AJUSTES DE PUERTAS: — PINTURA: BIEN

ESTANQUEIDAD: NO — ORIFICIOS DE TUBOS ENTRADA Y SALIDA: NO — OTRAS ABERTURAS EN LA CHAPA: SI

O.C.A.: FAVORABLE: SI — CONDICIONADA: — DENEGADA: — PRÓXIMA REVISIÓN: 27/01/22 — GRUPO:

OBSERVACIONES

-EL CUADRO DE ALUMBRADO ES COMPARTIDO CON EL DE FUERZA.

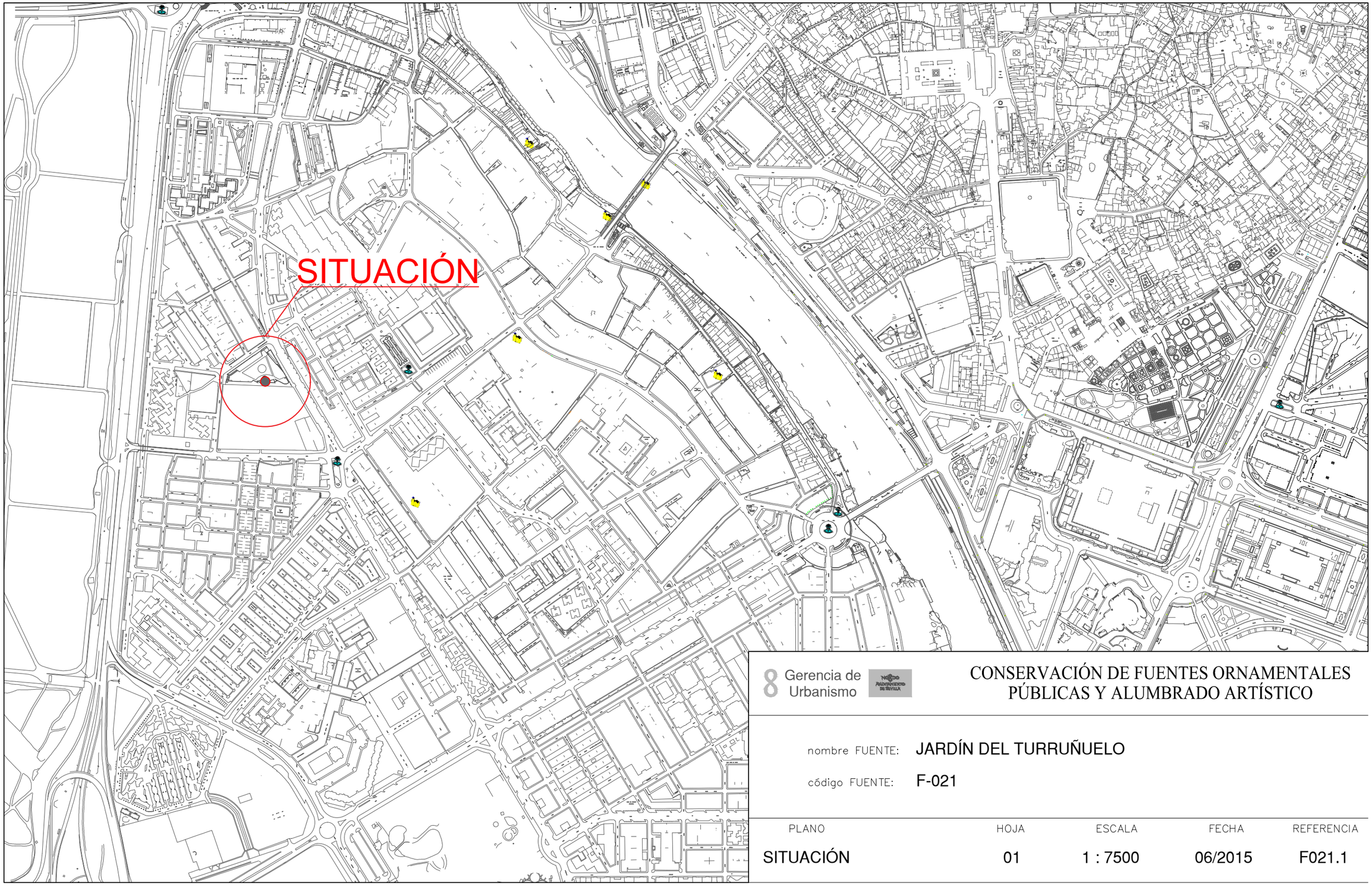

8 Gerencia de Urbanismo

CONSERVACIÓN DE FUENTES ORNAMENTALES PÚBLICAS Y ALUMBRADO ARTÍSTICO

nombre FUENTE: JARDÍN DEL TURRUÑUELO

código FUENTE: F-021

PLANO	HOJA	ESCALA	FECHA	REFERENCIA
SITUACIÓN	01	1 : 7500	06/2015	F021.1

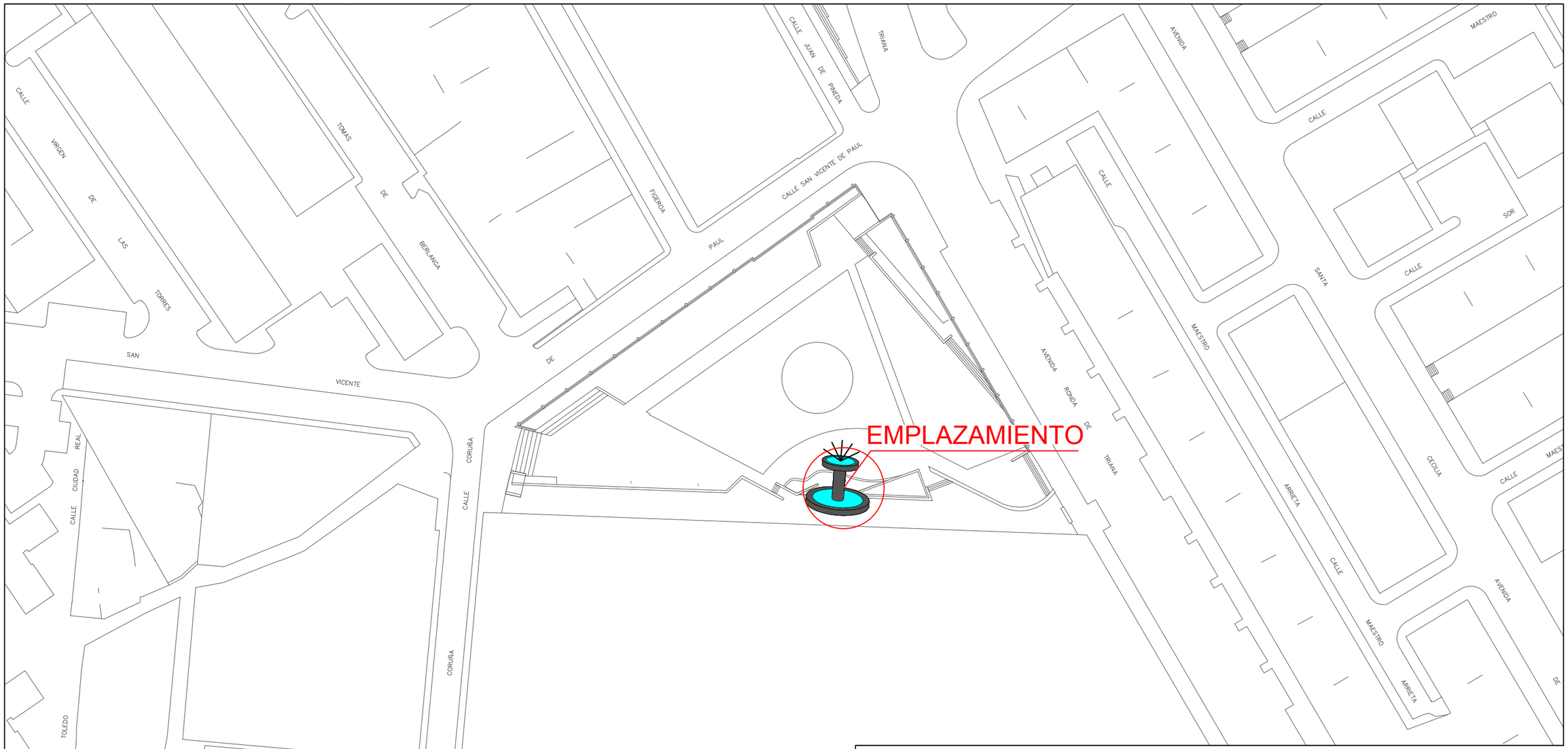

8 Gerencia de Urbanismo

CONSERVACIÓN DE FUENTES ORNAMENTALES PÚBLICAS Y ALUMBRADO ARTÍSTICO

nombre FUENTE: JARDÍN DEL TURRUÑUELO

código FUENTE: F-021

PLANO	HOJA	ESCALA	FECHA	REFERENCIA
EMPLAZAMIENTO	01	1 : 1000	11/2015	F021.2

PLANTA GENERAL

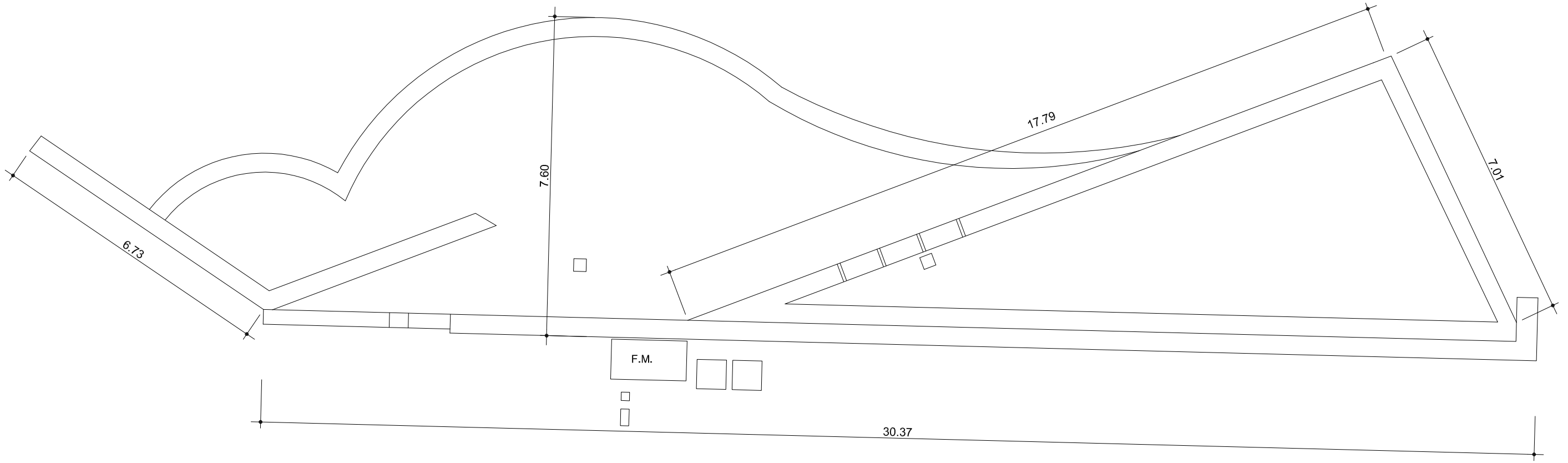

F.M.	FOSO MOTOR	A.A.A.	ARQUETA AGUA APORTE
A.D.	ARQUETA DESAGÜE	S.M.	SALA MAQUINA

Gerencia de Urbanismo

CONSERVACIÓN DE FUENTES ORNAMENTALES PÚBLICAS Y ALUMBRADO ARTÍSTICO

nombre FUENTE: JARDÍN DEL TURRUÑUELO

código FUENTE: F-021

PLANO	HOJA	ESCALA	FECHA	REFERENCIA
PLANTA	01	1:100	01/2016	F021.3

ALZADO

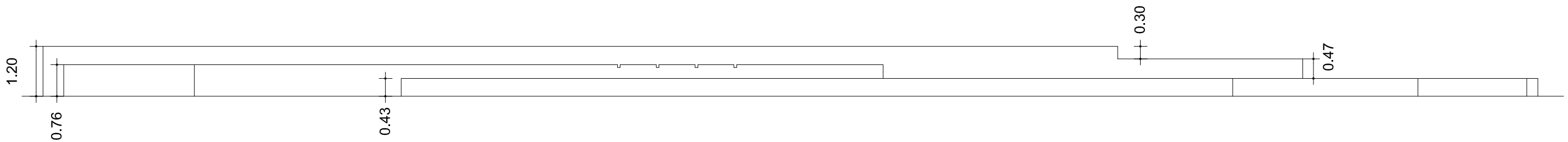

Gerencia de Urbanismo

CONSERVACIÓN DE FUENTES ORNAMENTALES PÚBLICAS Y ALUMBRADO ARTÍSTICO

nombre FUENTE: JARDÍN DEL TURRUÑUELO

código FUENTE: F-021

PLANO	HOJA	ESCALA	FECHA	REFERENCIA
ALZADO	01	1:100	01/2016	F021.4

PLANTA HIDRÁULICA

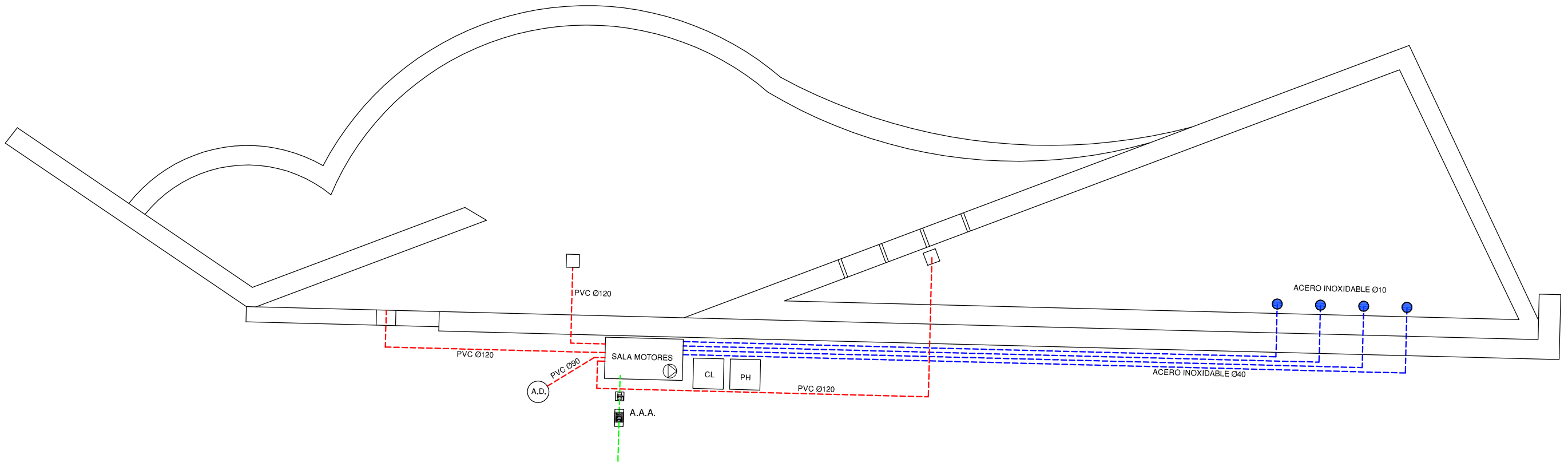

LEYENDA

- TUBERÍA DE APORTE
- TUBERÍA DE RECIRCULACIÓN
- TUBERÍA DE DESAGÜE
- CONTADOR
- ELECTROVALVULA
- LLAVE DE BOLA
- LLAVE COMPUERTA
- SURTIDOR PARABÓLICO
- BOMBA DE ACHIQUE
- SURTIDOR PULVERIZADOR
- SURTIDOR VERTICAL
- GRIFO
- LLAVE SELECTORA
- BRIDA UNIÓN
- VÁLVULA REGULADORA DE PRESIÓN
- MANOMETRO
- BOMBA RECIRCULACIÓN
- BOMBA RECIRCULACIÓN
- DEPÓSITO CL / PH

F.C.M. FOSO COLECTOR MOTOR
A.D. ARQUETA DESAGÜE
A.A.A. ARQUETA AGUA APORTE
S.M. SALA MAQUINA

Gerencia de Urbanismo

CONSERVACIÓN DE FUENTES ORNAMENTALES PÚBLICAS Y ALUMBRADO ARTÍSTICO

nombre FUENTE: JARDÍN DEL TURRUÑUELO

código FUENTE: F-021

PLANO	HOJA	ESCALA	FECHA	REFERENCIA
HIDRÁULICO	01/02	1:100	01/2016	F021.5

DETALLE SALA MOTORES

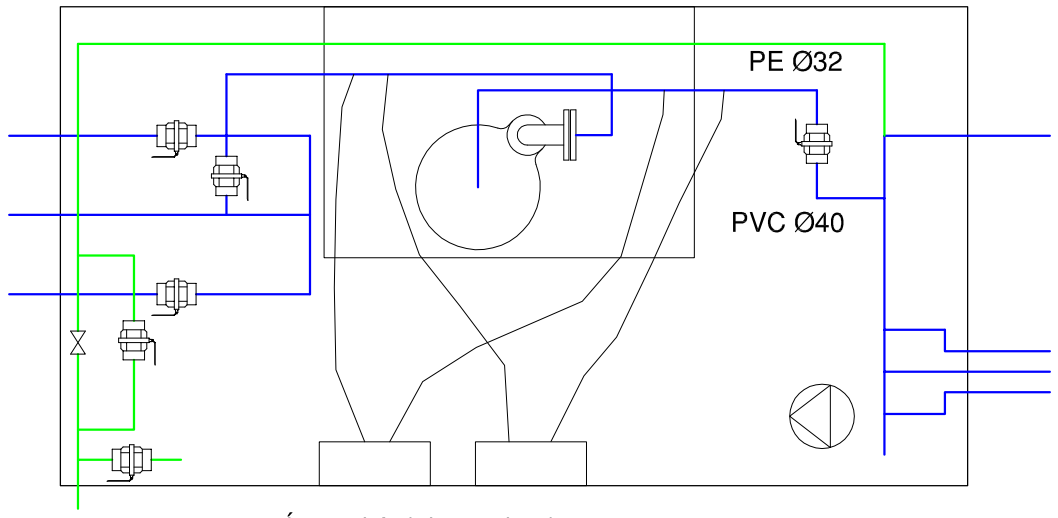

MÓDULOS CONTROL CL y PH

BIDÓN CL
100L

BIDÓN PH
100L

LEYENDA

- TUBERÍA DE APORTE
- TUBERÍA DE RECIRCULACIÓN
- TUBERÍA DE DESAGÜE
- CONTADOR
- ELECTROVALVULA
- LLAVE DE BOLA
- LLAVE COMPUERTA
- SURTIDOR PARABÓLICO
- BOMBA DE ACHIQUE
- SURTIDOR PULVERIZADOR
- SURTIDOR VERTICAL
- GRIFO
- LLAVE SELECTORA
- BRIDA UNIÓN
- VÁLVULA REGULADORA DE PRESIÓN
- MANOMETRO
- BOMBA RECIRCULACIÓN
- BOMBA RECIRCULACIÓN
- DEPÓSITO CL / PH

F.C.M. FOSO COLECTOR MOTOR
A.D. ARQUETA DESAGÜE
A.A.A. ARQUETA AGUA APORTE
S.M. SALA MAQUINA

Gerencia de Urbanismo

CONSERVACIÓN DE FUENTES ORNAMENTALES PÚBLICAS Y ALUMBRADO ARTÍSTICO

nombre FUENTE: JARDÍN DEL TURRUÑUELO

código FUENTE: F-021

PLANO	HOJA	ESCALA	FECHA	REFERENCIA
HIDRÁULICO	02/02	1:15	01/2016	F021.5

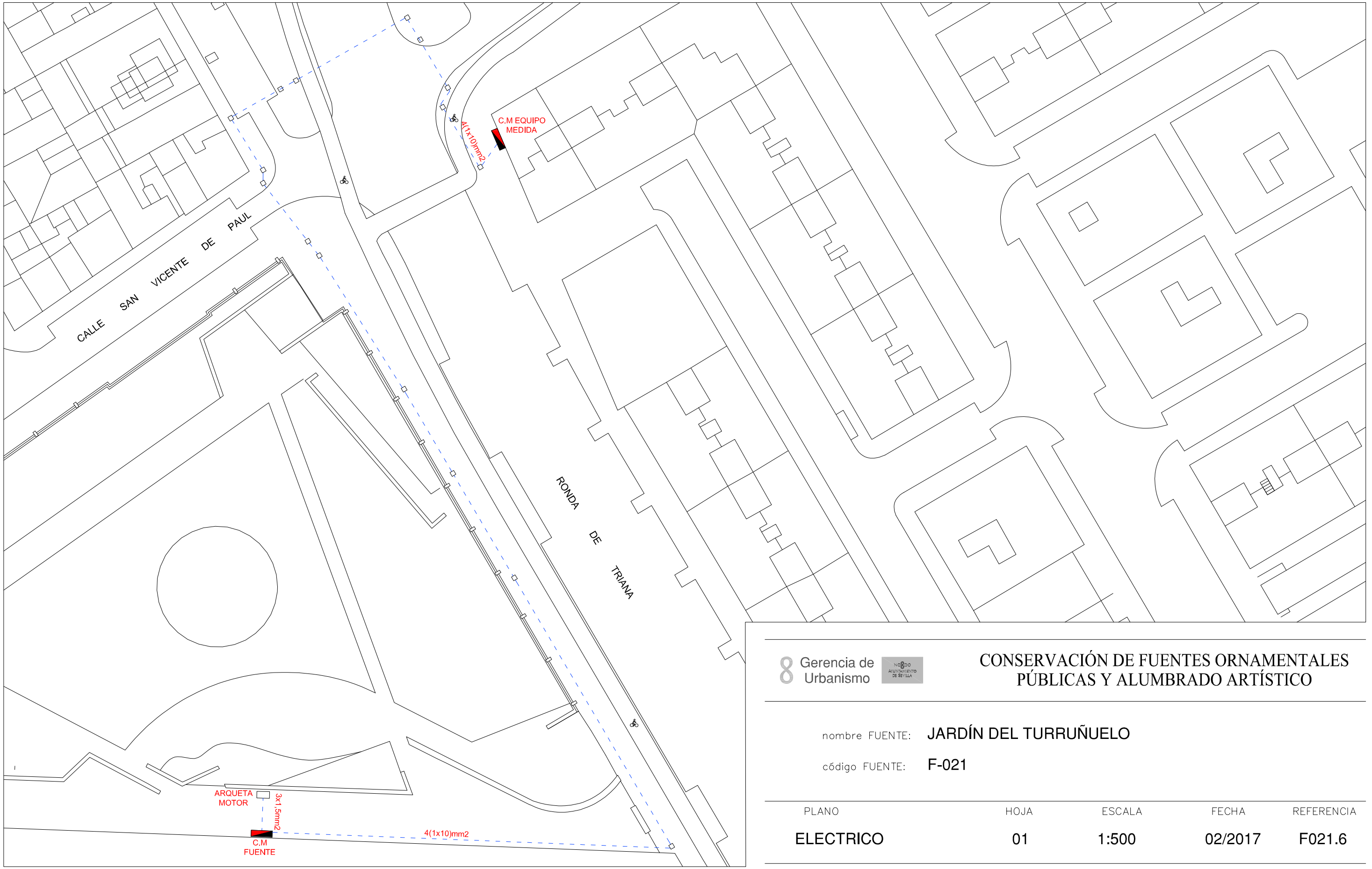

Gerencia de Urbanismo

CONSERVACIÓN DE FUENTES ORNAMENTALES PÚBLICAS Y ALUMBRADO ARTÍSTICO

nombre FUENTE: JARDÍN DEL TURRUÑUELO

código FUENTE: F-021

PLANO	HOJA	ESCALA	FECHA	REFERENCIA
ELECTRICO	01	1:500	02/2017	F021.6

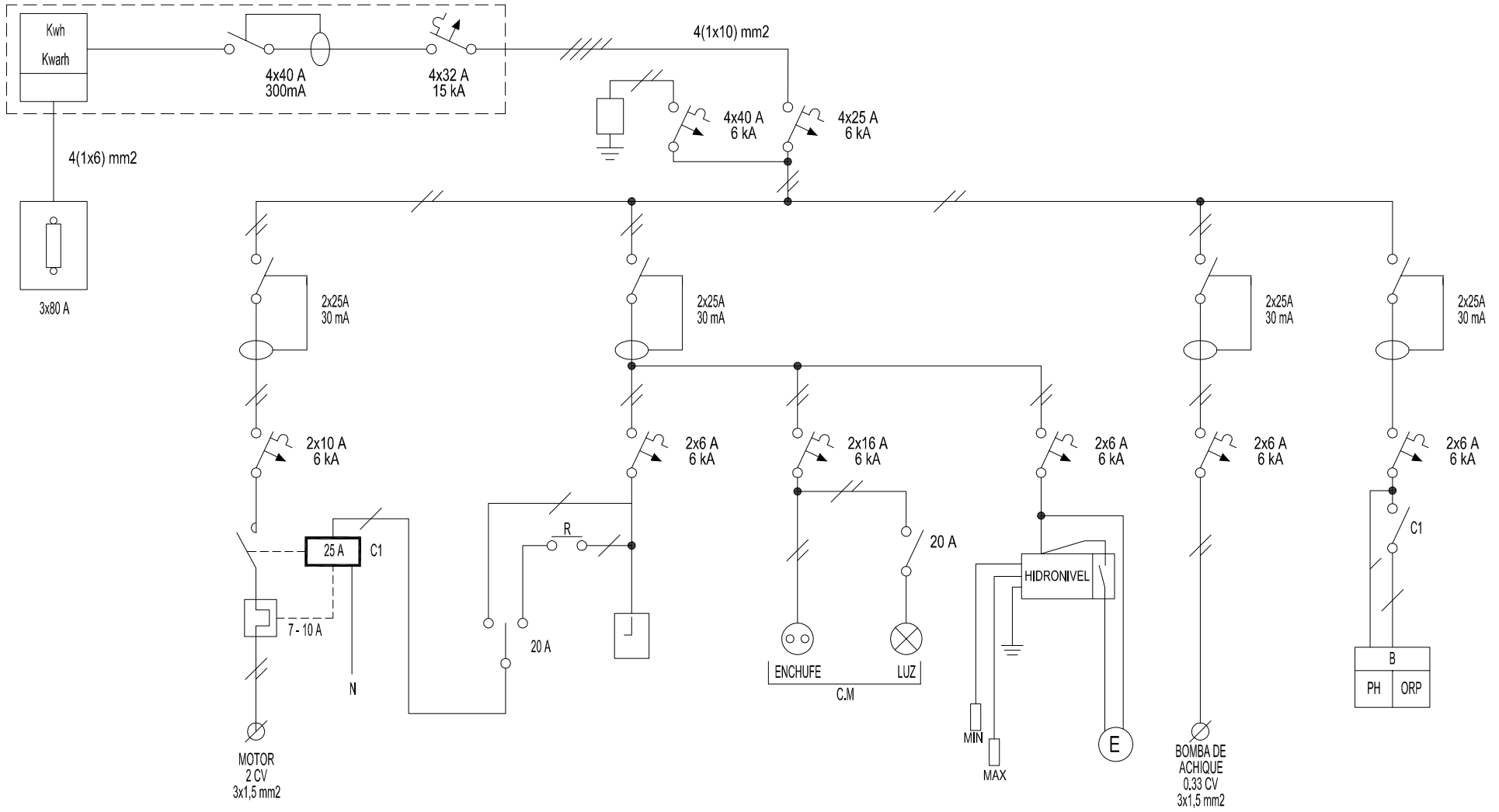

Gerencia de Urbanismo

CONSERVACIÓN DE FUENTES ORNAMENTALES PÚBLICAS Y ALUMBRADO ARTÍSTICO

nombre FUENTE: JARDÍN DEL TURRUÑUELO

código FUENTE: F-021

PLANO	HOJA	ESCALA	FECHA	REFERENCIA
ESQUEMA UNIFILAR	01	S/D	03/2017	F021.7

FICHA COMPONENTES FUENTE

Fuente	F021 JARDIN DEL TURRUÑUELO

Alumbrado	Tipo	Potencia	Tensión	Cantidad
Lámpara				
Proyector				

Motores	Parabólicos	Bomba achique
Marca/Modelo	ESPA/Prisma 25-4M	EBARA/OPTIMA MS
Tipo	Horizontal	Sumergible
Potencia	2 CV / 1,5 KW	0,33 CV/0,25 KW
Tensión	I-230 V	I-230 V
Intensidad	6,8 A	1,9 A
Arranque	Directo	Directo
Veloc x anemo		
Compens cosφ	Cond individual	Cond individual
Caudal	15÷120 l/m	20÷150 l/m
Altura	47÷17 mca	7÷1,5 mca
Cantidad	1	1

	Marca/Modelo	Fecha instalación	Depositos quimicos	Volumen
Sist cloración	Hanna/Controler10	feb-15	en arquetas	100 L

Surtidores	Marca / Modelo	Diámetro/conexión	Cantidad	Material
Parabolicos	Tubo acero inox	Ø 28 mm	4	

Control nivel	Sondas nivel	☑
	Válvula flotador	☐
	Sin control	☐
	Sonda motor	☐

Contador de agua	Marca	CONTAZARA	Volumen agua vaso	
	Número	2249630	70 m³	
	Calibre	3/4"		

	Material	Cantidad	Volumen	Fecha renovacion
Filtro aspiración	acero galvanizado	2		
Filtro de arena				

Observaciones:

GERENCIA DE URBANISMO (AYUNTAMIENTO DE SEVILLA)

CONSERVACIÓN DE FUENTES Y MONUMENTOS	GMU	PARTE DE INSPECCIÓN CENTRO DE MANDO Y PROTECCIÓN DE FUERZA	FECHA	HOJA
			23/03/17	1 DE 1

IDENTIFICACIÓN

SITUACIÓN REAL C.M.: JARDIN DEL TURRUÑUELO COORD.X: 233404.2 COORD. Y: 4141548.56

CENTRO DE MANDO Nº: F021 **SUMINISTRO Nº:**

PLACA DE IDENTIFICACIÓN: F021/71 **TENSIÓN DE SUMINISTRO CONTRATO:** 220-125 V

POTENCIA INSTALADA: 1.75 kW **POTENCIA CONTRATADA:**

TOMA DE VALORES

CONTADOR DE ACTIVA Nº 400197284 **LECTURA:** 7633 / 3695 kWh

CONTADOR DE REACTIVA Nº **LECTURA:** 2220 kVARh

	HORA	R-S	S-T	R-T	R-N	S-N	T-N
TENSIÓN DIURNA EN VACÍO (V):	13:00	232	230	235	136	137	136
TENSIÓN NOCTURNA EN CARGA 100% (V):	13:05	231	230	235	136	137	136

	HORA	R	S	T	N
INTENSIDAD LINEA GENERAL EN CARGA 100% (A):	13:10	6.9	6.72	0	0

FACTOR DE POTENCIA:	HORA	R	S	T	GENERAL
	14:00	0,94	0,94		0,94

CORRIENTE DE FUGA GENERAL(mA):	R	S	T	N
	6.4	6.2		

CIRCUITOS DE SALIDA	INTENSIDAD POR FASE				PROTECCIONES	CONDUCTORES	AISLAMIENTO MΩ				FACTOR DE POTENCIA				TIPO DE ARRANQUE
NUMERO Y DESIGNACIÓN	R	S	T	N	TIPO/CALIBRE	SECCIÓN mm²	R	S	T	N	R	S	T	MEDIA	
MOTOR	6.8	6.9			2x10 A	3x1.5	∞			∞	0.95	0.95		0.95	DIRECTO
ELECTROVALVULA	0.2	0.1			2x6 A	3x1.5	∞			∞	1	1		1	DIRECTO
BOMBA DE ACHIQUE	1.3	1.1			2x6 A	3x1.5	∞			∞	0.93	0.93		0.93	DIRECTO

CARACTERÍSTICAS DEL C.M.

CAJA ACOMETIDA: TIPO: CLAVED 100 A FUSIBLES: 80 A **DERIVACIÓN INDIVIDUAL:** TIPO: UNIPOLAR 0.6 / 1kV SECCIÓN: 4(1x10) mm2

ARMARIO: TIPO: ORMAZABAL SISTEMA DE FIJACIÓN: SUELO DIMENSIONES: 128x135x40 cm

EQ. MED. DIRECTA: SI **EQ. MED. INDIRECTA: Rel. de transformación;**

PROTECCIÓN GENERAL: TIPO: TERMICA MARCA: SCHNEIDER CALIBRE: 4x25 A

TOMA DE CORRIENTE: SI **PUNTO DE LUZ:** SI **INT. TOMA CORR. Y PL:**

RELOJ: MARCA Y MODELO: ORBIS ASTRO SAT Nº SERIE: VERSIÓN:

CONMUTADORES MANIOBRA: INT. NOMIN: 20 A

PROTECCION CIR. MANIOBRA: DIFERENCIAL: 2x25A 30mA TÉRMICO: 2x6 A

CONMUTADORES FUERZA: TIPO: Nº: INT. NOMINAL: MARCA:

CONTACTORES ARRANQUE DIRECTO: TIPO: LC1D12 Nº: 1 INT. NOMINAL: 25 A MARCA: SCHNEIDER PROTECCIÓN TERMICA REARMABLE: 7 - 10 A

CONTACTORES ARRANCADOR E-Δ: TIPO: Nº: INT. NOMINAL: MARCA: PROTECCIÓN TERMICA REARMABLE:

CONTACTORES VARIADOR FRECUENCIA: TIPO: Nº: INT. NOMINAL: MARCA: PROTECCIÓN TERMICA REARMABLE:

CONTACTORES BATERIA CONDENSADORES: TIPO: Nº: INT. NOMINAL: MARCA: PROTECCIÓN TERMICA REARMABLE:

INT. DIFERENCIALES: Nº 4 POLO: 2 SENSIBIL.: 30 mA INT. NOMINAL: 25 A MARCA: SCHNEIDER

SISTEMA DE TELEGESTIÓN: TIPO: MARCA ROUTER: Nº TARJETA: PIN:

ANALIZADOR DE RED: MARCA: MODELO: **VOLTÍMETRO/AMPERÍMETRO:**

PROTECCIÓN CONTRA SOBRETENSIONES: MARCA: SCHNEIDER TIPO: IMSU

VARIADORES DE FRECUENCIA: MARCA: TIPO: POTENCIA:

ANEMÓMETRO: MARCA: TIPO:

TOMA DE TIERRA: SECCIÓN: 35 mm2 RESISTENCIA: 3.35 Ω LATIGUILLOS PUERTAS SI

BATERIA CONDENSADORES: Nº INT. NOMINAL: MARCA: PROTECCION: POTENCIA:

GENERAL

REVISIÓN ELÉCTRICA: CABLEADOS: BIEN BORNAS Y CONEXIONES: BIEN CONTACTORES: BIEN

LIMPIEZA GENERAL: EXTERIOR ARMARIO: INTERIOR: ELEMENTOS EXTRAÑOS: CABLEADO:

CONTACTORES: OTROS COMPONENTES: PRODUCTO LIMPIADOR: AIRE COMPRIMIDO: HIDRÓFUGO:

ENGRASE: CANDADOS: BISAGRAS: CONTACTORES: OTROS:

REPASO CHAPA Y PINTURA: ABOLLADURAS: ÓXIDO: AJUSTES DE PUERTAS: PINTURA:

ESTANQUEIDAD: ORIFICIOS DE TUBOS ENTRADA Y SALIDA: OTRAS ABERTURAS EN LA CHAPA:

O.C.A.: FAVORABLE: SI CONDICIONADA: DENEGADA: PRÓXIMA REVISIÓN: 15/12/21 GRUPO:

OBSERVACIONES

-EQUIPO DE MEDIDA, INTERRUPTOR MAGNETOTERMICO 4x32 A 15K E INTERRUPTOR DIFERENCIAL 4x40 A 300mA UBICADOS EN CUADRO SITUADO EN INTERSECCION DE RONDA DE TRIANA Y CALLE SAN VICENTE DE PAUL.

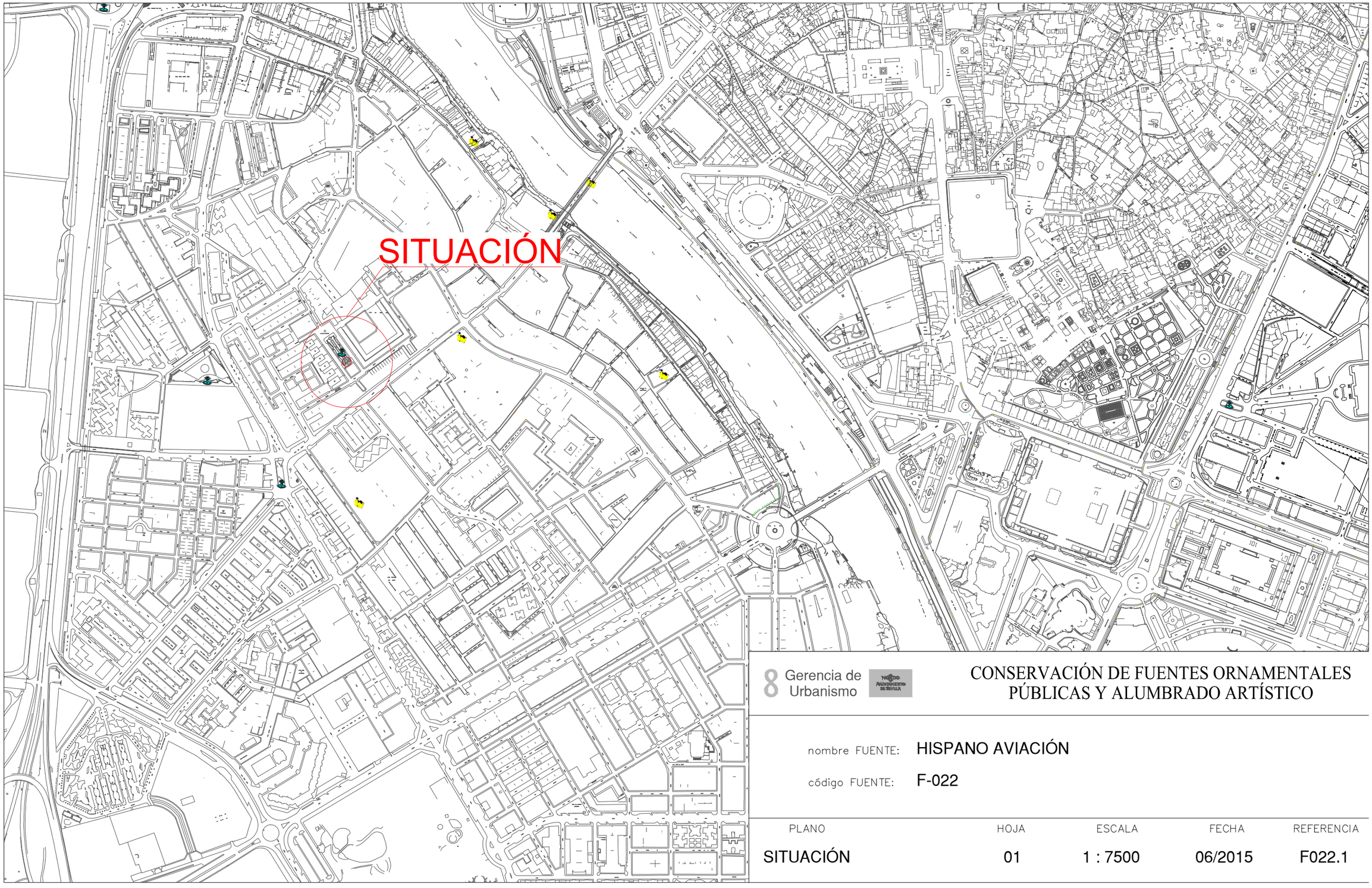

8 Gerencia de Urbanismo

CONSERVACIÓN DE FUENTES ORNAMENTALES PÚBLICAS Y ALUMBRADO ARTÍSTICO

nombre FUENTE: HISPANO AVIACIÓN

código FUENTE: F-022

PLANO	HOJA	ESCALA	FECHA	REFERENCIA
SITUACIÓN	01	1 : 7500	06/2015	F022.1

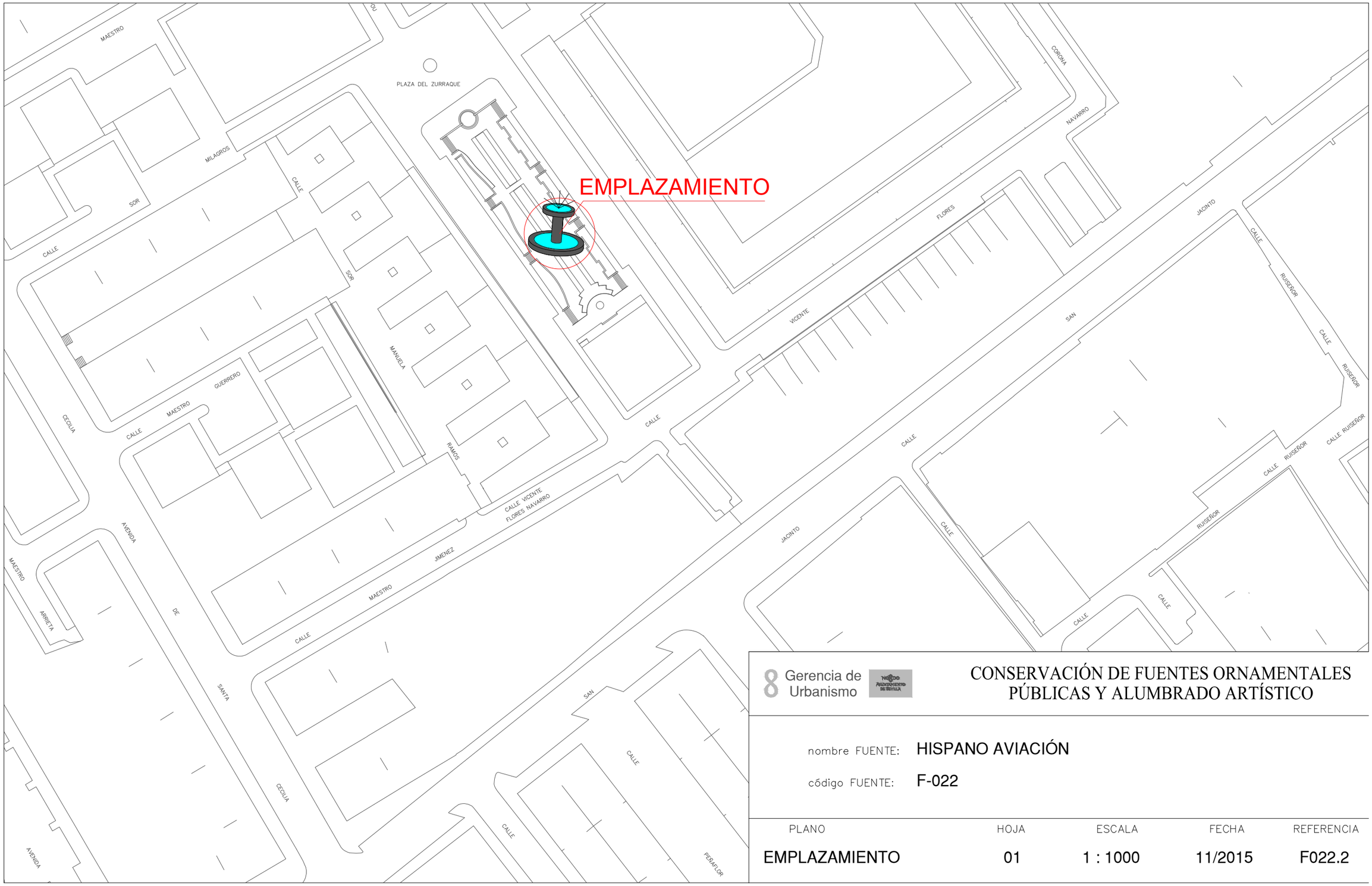

Gerencia de Urbanismo

CONSERVACIÓN DE FUENTES ORNAMENTALES PÚBLICAS Y ALUMBRADO ARTÍSTICO

nombre FUENTE: HISPANO AVIACIÓN

código FUENTE: F-022

PLANO	HOJA	ESCALA	FECHA	REFERENCIA
EMPLAZAMIENTO	01	1 : 1000	11/2015	F022.2

PLANTA GENERAL

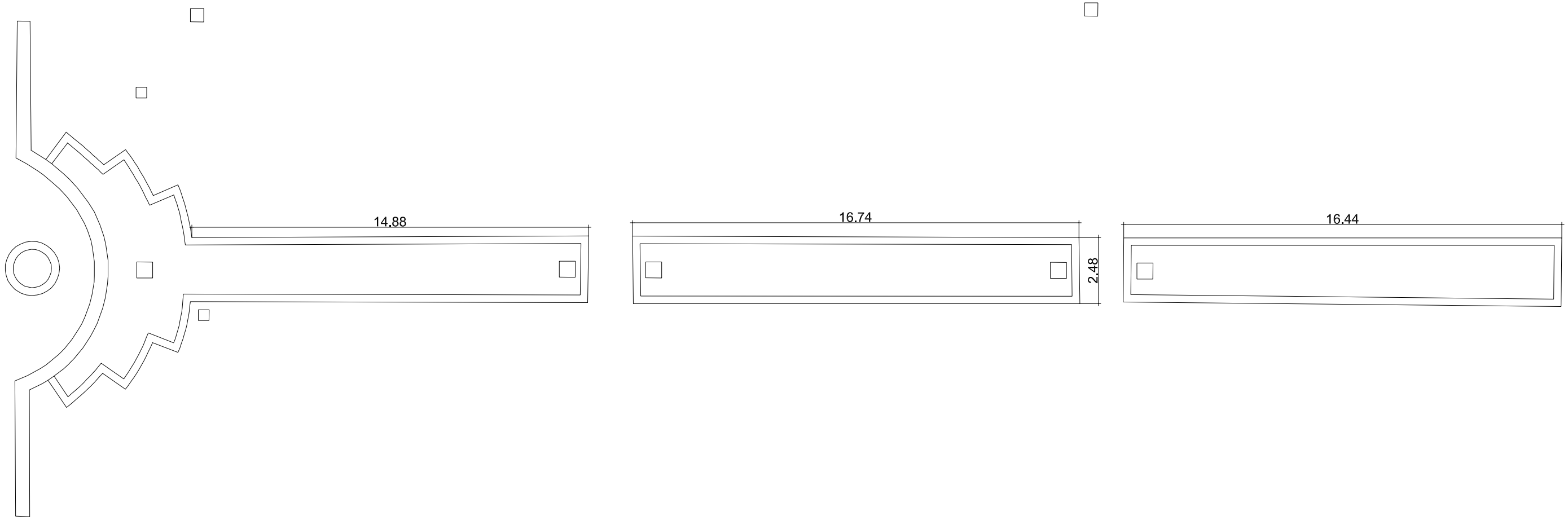

ORIENTACIÓN:

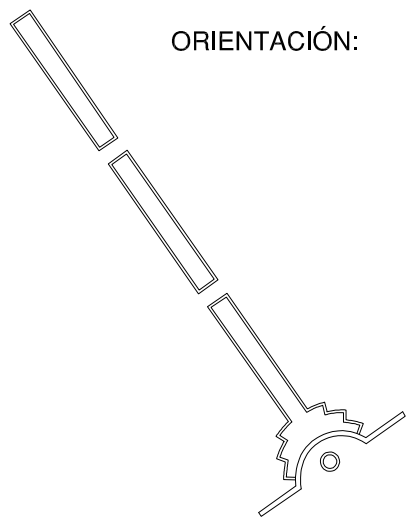

Gerencia de Urbanismo

CONSERVACIÓN DE FUENTES ORNAMENTALES PÚBLICAS Y ALUMBRADO ARTÍSTICO

nombre FUENTE: HISPANO AVIACIÓN

código FUENTE: F022

PLANO	HOJA	ESCALA	FECHA	REFERENCIA
PLANTA	01	1:160	12/2015	F022.3

ALZADO

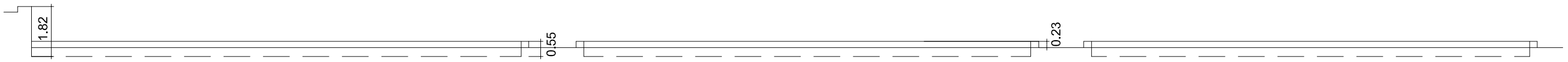

Gerencia de Urbanismo

NOBLE AYUNTAMIENTO DE SEVILLA

CONSERVACIÓN DE FUENTES ORNAMENTALES
PÚBLICAS Y ALUMBRADO ARTÍSTICO

nombre FUENTE: HISPANO AVIACIÓN

código FUENTE: F022

PLANO	HOJA	ESCALA	FECHA	REFERENCIA
ALZADO	01	1:150	12/2015	F022.4

PLANTA HIDRÁULICA

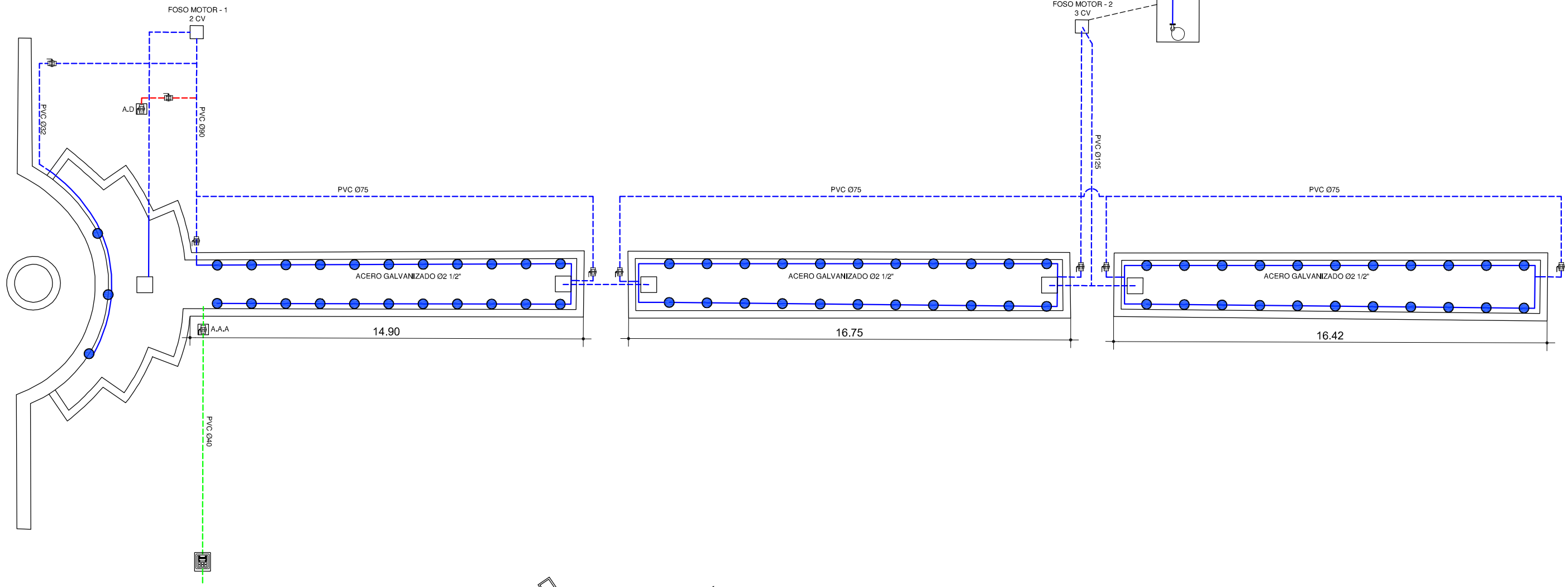

ALZADO FOSO:

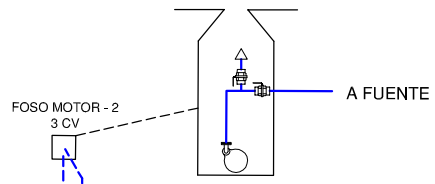

ORIENTACIÓN:

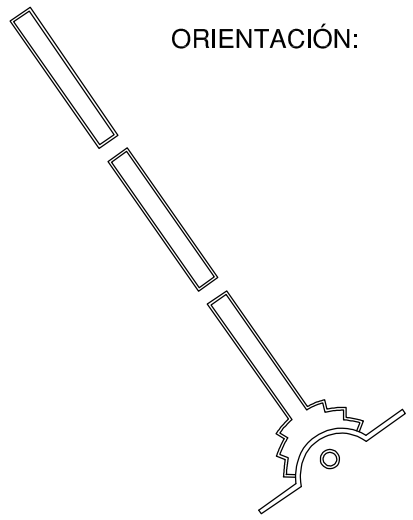

LEYENDA	
TUBERÍA DE APORTE	SURTIDOR PULVERIZADOR
TUBERÍA DE RECIRCULACIÓN	SURTIDOR VERTICAL
TUBERÍA DE DESAGÜE	GRIFO
CONTADOR	LLAVE SELECTORA
ELECTROVALVULA	BRIDA UNIÓN
LLAVE DE BOLA	VÁLVULA REGULADORA DE PRESIÓN
LLAVE COMPUERTA	MANOMETRO
SURTIDOR PARABÓLICO	BOMBA RECIRCULACIÓN
BOMBA DE ACHIQUE	BOMBA RECIRCULACIÓN
	DEPÓSITO CL / PH
F.C.M. FOSO COLECTOR MOTOR	A.A.A. ARQUETA AGUA APORTE
A.D. ARQUETA DESAGÜE	S.M. SALA MAQUINA

Gerencia de Urbanismo

CONSERVACIÓN DE FUENTES ORNAMENTALES PÚBLICAS Y ALUMBRADO ARTÍSTICO

nombre FUENTE: HISPANO AVIACIÓN

código FUENTE: F-022

PLANO	HOJA	ESCALA	FECHA	REFERENCIA
HIDRÁULICO	01	1:160	01/2016	F022.5

Gerencia de Urbanismo

CONSERVACIÓN DE FUENTES ORNAMENTALES PÚBLICAS Y ALUMBRADO ARTÍSTICO

nombre FUENTE: **HISPANO AVIACIÓN**

código FUENTE: **F-022**

PLANO	HOJA	ESCALA	FECHA	REFERENCIA
ELECTRICO	01	1:400	06/2019	F022.6

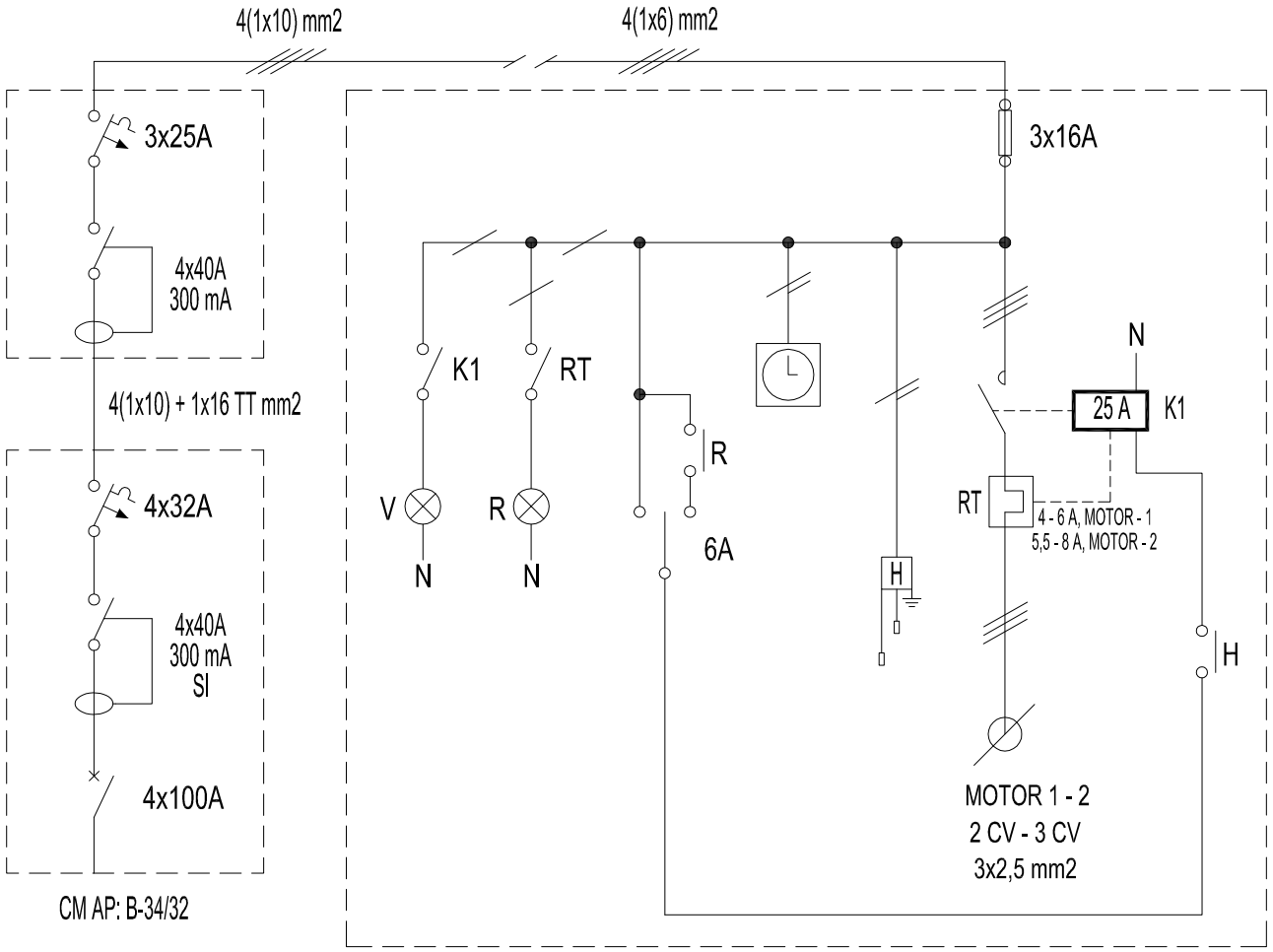

Gerencia de Urbanismo

CONSERVACIÓN DE FUENTES ORNAMENTALES PÚBLICAS Y ALUMBRADO ARTÍSTICO

nombre FUENTE: HISPANO AVIACIÓN

código FUENTE: F-022

PLANO	HOJA	ESCALA	FECHA	REFERENCIA
ESQUEMA UNIFILAR	01	S/D	03/2019	F022.7

FICHA COMPONENTES FUENTE

Fuente	F022 HISPANO AVIACIÓN

Alumbrado	Tipo	Potencia	Tensión	Cantidad
Lámpara				
Proyector				

Motores	Parabólicos	Parabólicos
Marca/Modelo	PRINCE/MC-20	PRINCE/MC-30
Tipo	Sumergible	Sumergible
Potencia	2 CV/1,5 Kw	3 CV/2,2 Kw
Tensión	III-380 V	III-380 V
Intensidad	4,3 A	5,5 A
Arranque	Directo	Directo
Veloc x anemo		
Compens cosφ		
Caudal	100÷900 l/m	100÷1100 l/m
Altura	17÷2 mca	22÷2 mca
Cantidad	1	1

	Marca/Modelo	Fecha instalación	Depositos quimicos	Volumen
Sistema cloración				

Surtidores	Marca / Modelo	Diámetro/conexión	Cantidad	Material
Parabólico	OASE Cometa 5-8T	Ø 8 mm - ½" M	22	Latón
Parabólico	OASE Cometa 5-10T	Ø 10 mm - ½" M	47	Latón

Control nivel	Sondas nivel	☐
	Válvula flotador	☑
	Sin control	☐
	Sonda motor	☑

Contador de agua	Marca	ELSTER	Volumen agua vaso
	Número	82488389	37 m³
	Calibre	1/2''	

	Material	Cantidad	Volumen	Fecha renovacion
Filtro aspiración	acero galvanizado	7		
Filtro de arena				

Observaciones:

GERENCIA DE URBANISMO (AYUNTAMIENTO DE SEVILLA

CONSERVACIÓN DE FUENTES Y MONUMENTOS	GMU	PARTE DE INSPECCIÓN CENTRO DE MANDO Y PROTECCIÓN DE FUERZA	FECHA	HOJA
			05/03/19	1 DE 1

IDENTIFICACIÓN

SITUACIÓN REAL C.M.: HISPANO AVIACION - 1 COORD.X: 233674.69 COORD. Y: 4141609.04

CENTRO DE MANDO Nº: F022 **SUMINISTRO Nº:**

PLACA DE IDENTIFICACIÓN: F022/71 **TENSIÓN DE SUMINISTRO CONTRATO:** 380-220 V

POTENCIA INSTALADA: 1.5 Kw **POTENCIA CONTRATADA:**

TOMA DE VALORES

CONTADOR DE ACTIVA Nº **LECTURA:** kWh

CONTADOR DE REACTIVA Nº **LECTURA:** kVARh

	HORA	R-S	S-T	R-T	R-N	S-N	T-N
TENSIÓN DIURNA EN VACÍO (V):		408	404	406	235	235	234
TENSIÓN NOCTURNA EN CARGA 100% (V):		405	402	404	234	234	233

	HORA	R	S	T	N
INTENSIDAD LINEA GENERAL EN CARGA 100% (A):		4.9	4.85	4.78	0.04

	HORA	R	S	T	GENERAL
FACTOR DE POTENCIA:		0.91	0.91	0.92	0.91

CORRIENTE DE FUGA GENERAL(mA):	R	S	T	N
	7.5	7.5	8	0

CIRCUITOS DE SALIDA	INTENSIDAD POR FASE				PROTECCIONES	CONDUCTORES	AISLAMIENTO MΩ				FACTOR DE POTENCIA				TIPO DE ARRANQUE
NUMERO Y DESIGNACIÓN	R	S	T	N	TIPO/CALIBRE	SECCIÓN mm²	R	S	T	N	R	S	T	MEDIA	
MOTOR - 1	4.83	4.80	4.78		3x16 A	3x2.5	127	131	128		0.91	0.91	0.91	0.91	DIRECTO

CARACTERÍSTICAS DEL C.M.

CAJA ACOMETIDA: TIPO: FUSIBLES: **DERIVACIÓN INDIVIDUAL:** TIPO: SECCIÓN:

ARMARIO: TIPO: METALICO SISTEMA DE FIJACIÓN: PARED DIMENSIONES: 27x23x14 cm

EQ. MED. DIRECTA: **EQ. MED. INDIRECTA: Rel. de transformación;**

PROTECCIÓN GENERAL: TIPO: FUSIBLES MARCA: IFO ELECTRIC CALIBRE: 3x16 A

TOMA DE CORRIENTE: **PUNTO DE LUZ:** **INT. TOMA CORR. Y PL:**

RELOJ: MARCA Y MODELO: ORBIS UNO Nº SERIE: VERSIÓN:

CONMUTADORES MANIOBRA: INT. NOMIN: 6 A

PROTECCION CIR. MANIOBRA: DIFERENCIAL: TÉRMICO:

CONMUTADORES FUERZA: TIPO: Nº: INT. NOMINAL: MARCA:

CONTACTORES ARRANQUE DIRECTO: TIPO: LC1D09 Nº: 1 INT. NOMINAL: 25 A MARCA: SCHNEIDER PROTECCIÓN TERMICA REARMABLE: 4 - 6 A

CONTACTORES ARRANCADOR E-Δ: TIPO: Nº: INT. NOMINAL: MARCA: PROTECCIÓN TERMICA REARMABLE:

CONTACTORES VARIADOR FRECUENCIA: TIPO: Nº: INT. NOMINAL: MARCA: PROTECCIÓN TERMICA REARMABLE:

CONTACTORES BATERIA CONDENSADORES: TIPO: Nº: INT. NOMINAL: MARCA: PROTECCIÓN TERMICA REARMABLE:

INT. DIFERENCIALES: Nº POLO: SENSIBIL.: INT. NOMINAL: MARCA:

SISTEMA DE TELEGESTIÓN: TIPO: MARCA ROUTER: Nº TARJETA: PIN:

ANALIZADOR DE RED: MARCA: MODELO: **VOLTÍMETRO/AMPERÍMETRO:**

PROTECCIÓN CONTRA SOBRETENSIONES: MARCA: TIPO:

VARIADORES DE FRECUENCIA: MARCA: TIPO: POTENCIA:

ANEMÓMETRO: MARCA: TIPO:

TOMA DE TIERRA: SECCIÓN: 4 mm2 RESISTENCIA: 16.6 Ω LATIGUILLOS PUERTAS:

BATERIA CONDENSADORES: Nº INT. NOMINAL: MARCA: PROTECCION: POTENCIA:

GENERAL

REVISIÓN ELÉCTRICA:	CABLEADOS:	OK	BORNAS Y CONEXIONES:	OK	CONTACTORES:	OK		
LIMPIEZA GENERAL:	EXTERIOR ARMARIO:	OK	INTERIOR:	OK	ELEMENTOS EXTRAÑOS:	NO	CABLEADO:	OK
CONTACTORES:	OTROS COMPONENTES:		PRODUCTO LIMPIADOR:	OK	AIRE COMPRIMIDO:	OK	HIDRÓFUGO:	
ENGRASE:	CANDADOS:	OK	BISAGRAS:	OK	CONTACTORES:	OK	OTROS:	
REPASO CHAPA Y PINTURA:	ABOLLADURAS:		ÓXIDO:		AJUSTES DE PUERTAS:		PINTURA:	
ESTANQUEIDAD:	ORIFICIOS DE TUBOS ENTRADA Y SALIDA:				OTRAS ABERTURAS EN LA CHAPA:			

O.C.A.: FAVORABLE: CONDICIONADA: DENEGADA: PRÓXIMA REVISIÓN: GRUPO:

OBSERVACIONES

-SE ALIMENTA PROVISIONALMENTE DEL CM DE AP B-34/32 MEDIANTE DIFERENCIAL DE 4X40A 300mA Y TERMICO 4X32A.

GERENCIA DE URBANISMO (AYUNTAMIENTO DE SEVILLA)

CONSERVACIÓN DE FUENTES Y MONUMENTOS	GMU	PARTE DE INSPECCIÓN CENTRO DE MANDO Y PROTECCIÓN DE FUERZA	FECHA	HOJA
			05/03/19	1 DE 1

IDENTIFICACIÓN

SITUACIÓN REAL C.M.: HISPANO AVIACION - 2 COORD.X: 233685.56 COORD. Y: 4141616.81

CENTRO DE MANDO Nº: F022 **SUMINISTRO Nº:**

PLACA DE IDENTIFICACIÓN: F022/71 **TENSIÓN DE SUMINISTRO CONTRATO:** 380-220 V

POTENCIA INSTALADA: 2.2 Kw **POTENCIA CONTRATADA:**

TOMA DE VALORES

CONTADOR DE ACTIVA Nº **LECTURA:** kWh

CONTADOR DE REACTIVA Nº **LECTURA:** kVARh

	HORA	R-S	S-T	R-T	R-N	S-N	T-N
TENSIÓN DIURNA EN VACÍO (V):		407	405	402	234	235	233
TENSIÓN NOCTURNA EN CARGA 100% (V):		402	402	399	232	232	230

	HORA	R	S	T	N
INTENSIDAD LINEA GENERAL EN CARGA 100% (A):		6	6	5.9	0.02

	HORA	R	S	T	GENERAL
FACTOR DE POTENCIA:		0.9	0.91	0.9	0.9

CORRIENTE DE FUGA GENERAL(mA):	R	S	T	N
	5.6	5.8	5.8	0

CIRCUITOS DE SALIDA	INTENSIDAD POR FASE				PROTECCIONES	CONDUCTORES	AISLAMIENTO MΩ				FACTOR DE POTENCIA				TIPO DE ARRANQUE
NUMERO Y DESIGNACIÓN	R	S	T	N	TIPO/CALIBRE	SECCIÓN mm²	R	S	T	N	R	S	T	MEDIA	
MOTOR - 2	5.85	5.86	5.83		3x16 A	3x2.5	∞	∞	∞		0.9	0.9	0.9	0.9	DIRECTO

CARACTERÍSTICAS DEL C.M.

CAJA ACOMETIDA: TIPO: FUSIBLES: **DERIVACIÓN INDIVIDUAL:** TIPO: SECCIÓN:

ARMARIO: TIPO: METALICO SISTEMA DE FIJACIÓN: PARED DIMENSIONES: 27x23x14 cm

EQ. MED. DIRECTA: SI **EQ. MED. INDIRECTA: Rel. de transformación;**

PROTECCIÓN GENERAL: TIPO: FUSIBLES MARCA: IFO ELECTRIC CALIBRE: 3x16 A

TOMA DE CORRIENTE: **PUNTO DE LUZ:** **INT. TOMA CORR. Y PL:**

RELOJ: MARCA Y MODELO: ORBIS UNO Nº SERIE: VERSIÓN:

CONMUTADORES MANIOBRA: INT. NOMIN: 6 A

PROTECCION CIR. MANIOBRA: DIFERENCIAL: TÉRMICO:

CONMUTADORES FUERZA: TIPO: Nº: INT. NOMINAL: MARCA:

CONTACTORES ARRANQUE DIRECTO: TIPO: LC1D09 Nº: 1 INT. NOMINAL: 25 A MARCA: SCHNEIDER PROTECCIÓN TERMICA REARMABLE: 5.5 - 8 A

CONTACTORES ARRANCADOR E-Δ: TIPO: Nº: INT. NOMINAL: MARCA: PROTECCIÓN TERMICA REARMABLE:

CONTACTORES VARIADOR FRECUENCIA: TIPO: Nº: INT. NOMINAL: MARCA: PROTECCIÓN TERMICA REARMABLE:

CONTACTORES BATERIA CONDENSADORES: TIPO: Nº: INT. NOMINAL: MARCA: PROTECCIÓN TERMICA REARMABLE:

INT. DIFERENCIALES: Nº POLO: SENSIBIL.: INT. NOMINAL: MARCA:

SISTEMA DE TELEGESTIÓN: TIPO: MARCA ROUTER: Nº TARJETA: PIN:

ANALIZADOR DE RED: MARCA: MODELO: **VOLTÍMETRO/AMPERÍMETRO:**

PROTECCIÓN CONTRA SOBRETENSIONES: MARCA: TIPO:

VARIADORES DE FRECUENCIA: MARCA: TIPO: POTENCIA:

ANEMÓMETRO: MARCA: TIPO:

TOMA DE TIERRA: SECCIÓN: 4 mm2 RESISTENCIA: 16.6 Ω LATIGUILLOS PUERTAS:

BATERIA CONDENSADORES: Nº INT. NOMINAL: MARCA: PROTECCION: POTENCIA:

GENERAL

REVISIÓN ELÉCTRICA:	CABLEADOS:	OK	BORNAS Y CONEXIONES:	OK	CONTACTORES:	OK			
LIMPIEZA GENERAL:	EXTERIOR ARMARIO:	OK	INTERIOR:	OK	ELEMENTOS EXTRAÑOS:	NO	CABLEADO:	OK	
CONTACTORES:	OTROS COMPONENTES:		PRODUCTO LIMPIADOR:	OK	AIRE COMPRIMIDO:	OK	HIDRÓFUGO:		
ENGRASE:	CANDADOS:	OK	BISAGRAS:	OK	CONTACTORES:	OK	OTROS:		
REPASO CHAPA Y PINTURA:	ABOLLADURAS:		ÓXIDO:		AJUSTES DE PUERTAS:		PINTURA:		
ESTANQUEIDAD:	ORIFICIOS DE TUBOS ENTRADA Y SALIDA:				OTRAS ABERTURAS EN LA CHAPA:				
O.C.A.:	FAVORABLE:		CONDICIONADA:		DENEGADA:		PRÓXIMA REVISIÓN:	GRUPO:	

OBSERVACIONES

-SE ALIMENTA PROVISIONALMENTE DEL CM DE AP B-34/32 MEDIANTE DIFERENCIAL DE 4X40A 300mA Y TERMICO 4X32A.

GERENCIA DE URBANISMO (AYUNTAMIENTO DE SEVILLA)

CONSERVACIÓN DE FUENTES Y MONUMENTOS	GMU	PARTE DE INSPECCIÓN CENTRO DE MANDO Y PROTECCIÓN DE FUERZA	FECHA	HOJA
			05/03/19	1 DE 1

IDENTIFICACIÓN

SITUACIÓN REAL C.M.: CALLE SOR MILAGROS (HISPANO AVIACION - CM AUX) COORD.X: 233604.80 COORD. Y: 4141640.91

CENTRO DE MANDO Nº: F022 **SUMINISTRO Nº:**

PLACA DE IDENTIFICACIÓN: F022/71 **TENSIÓN DE SUMINISTRO CONTRATO:** 380-220 V

POTENCIA INSTALADA: 3.7 Kw **POTENCIA CONTRATADA:**

TOMA DE VALORES

CONTADOR DE ACTIVA Nº **LECTURA:** kWh

CONTADOR DE REACTIVA Nº **LECTURA:** kVARh

	HORA	R-S	S-T	R-T	R-N	S-N	T-N
TENSIÓN DIURNA EN VACÍO (V):		411	413	408	235	237	236
TENSIÓN NOCTURNA EN CARGA 100% (V):		417	412	409	235	236	236

	HORA	R	S	T	N
INTENSIDAD LINEA GENERAL EN CARGA 100% (A):		9.7	9.1	9.7	

	HORA	R	S	T	GENERAL
FACTOR DE POTENCIA:		0.9	0.91	0.9	0.9

CORRIENTE DE FUGA GENERAL(mA):	R	S	T	N
	7	7.4	9	0

CIRCUITOS DE SALIDA	INTENSIDAD POR FASE				PROTECCIONES	CONDUCTORES	AISLAMIENTO MΩ				FACTOR DE POTENCIA				TIPO DE ARRANQUE
NUMERO Y DESIGNACIÓN	R	S	T	N	TIPO/CALIBRE	SECCIÓN mm²	R	S	T	N	R	S	T	MEDIA	
CIRCUITO GENERAL	9.7	9.1	9.7		3x25 A	4 (1x10)	0.23	0.23	0.23		0.9	0.9	0.9	0.9	

CARACTERÍSTICAS DEL C.M.

CAJA ACOMETIDA: TIPO: FUSIBLES: **DERIVACIÓN INDIVIDUAL:** TIPO: SECCIÓN:

ARMARIO: TIPO: HIMEL METALICO SISTEMA DE FIJACIÓN: PARED DIMENSIONES:

EQ. MED. DIRECTA: **EQ. MED. INDIRECTA: Rel. de transformación;**

PROTECCIÓN GENERAL: TIPO: MARCA: CALIBRE:

TOMA DE CORRIENTE: **PUNTO DE LUZ:** **INT. TOMA CORR. Y PL:**

RELOJ: MARCA Y MODELO: Nº SERIE: VERSIÓN:

CONMUTADORES MANIOBRA: INT. NOMIN:

PROTECCION CIR. MANIOBRA: DIFERENCIAL: TÉRMICO:

CONMUTADORES FUERZA: TIPO: Nº: INT. NOMINAL: MARCA:

CONTACTORES ARRANQUE DIRECTO: TIPO: Nº: INT. NOMINAL: MARCA: PROTECCIÓN TERMICA REARMABLE:

CONTACTORES ARRANCADOR E-Δ: TIPO: Nº: INT. NOMINAL: MARCA: PROTECCIÓN TERMICA REARMABLE:

CONTACTORES VARIADOR FRECUENCIA: TIPO: Nº: INT. NOMINAL: MARCA: PROTECCIÓN TERMICA REARMABLE:

CONTACTORES BATERIA CONDENSADORES: TIPO: Nº: INT. NOMINAL: MARCA: PROTECCIÓN TERMICA REARMABLE:

INT. DIFERENCIALES: Nº 1 POLO: 4 SENSIBIL.: 300mA INT. NOMINAL: 40 A MARCA:

SISTEMA DE TELEGESTIÓN: TIPO: MARCA ROUTER: Nº TARJETA: PIN:

ANALIZADOR DE RED: MARCA: MODELO: **VOLTÍMETRO/AMPERÍMETRO:**

PROTECCIÓN CONTRA SOBRETENSIONES: MARCA: TIPO:

VARIADORES DE FRECUENCIA: MARCA: TIPO: POTENCIA:

ANEMÓMETRO: MARCA: TIPO:

TOMA DE TIERRA: SECCIÓN: RESISTENCIA: Ω LATIGUILLOS PUERTAS:

BATERIA CONDENSADORES: Nº INT. NOMINAL: MARCA: PROTECCION: POTENCIA:

GENERAL

REVISIÓN ELÉCTRICA: CABLEADOS: OK BORNAS Y CONEXIONES: OK CONTACTORES: OK

LIMPIEZA GENERAL: EXTERIOR ARMARIO: OK INTERIOR: OK ELEMENTOS EXTRAÑOS: NO CABLEADO: OK

CONTACTORES: OTROS COMPONENTES: PRODUCTO LIMPIADOR: OK AIRE COMPRIMIDO: OK HIDRÓFUGO:

ENGRASE: CANDADOS: OK BISAGRAS: OK CONTACTORES: OK OTROS:

REPASO CHAPA Y PINTURA: ABOLLADURAS: ÓXIDO: AJUSTES DE PUERTAS: PINTURA:

ESTANQUEIDAD: ORIFICIOS DE TUBOS ENTRADA Y SALIDA: OTRAS ABERTURAS EN LA CHAPA:

O.C.A.: FAVORABLE: CONDICIONADA: DENEGADA: PRÓXIMA REVISIÓN: GRUPO:

OBSERVACIONES

-SE ALIMENTA PROVISIONALMENTE DEL CM DE AP B-34/32 MEDIANTE DIFERENCIAL DE 4X40A 300mA Y TERMICO 4X32A.

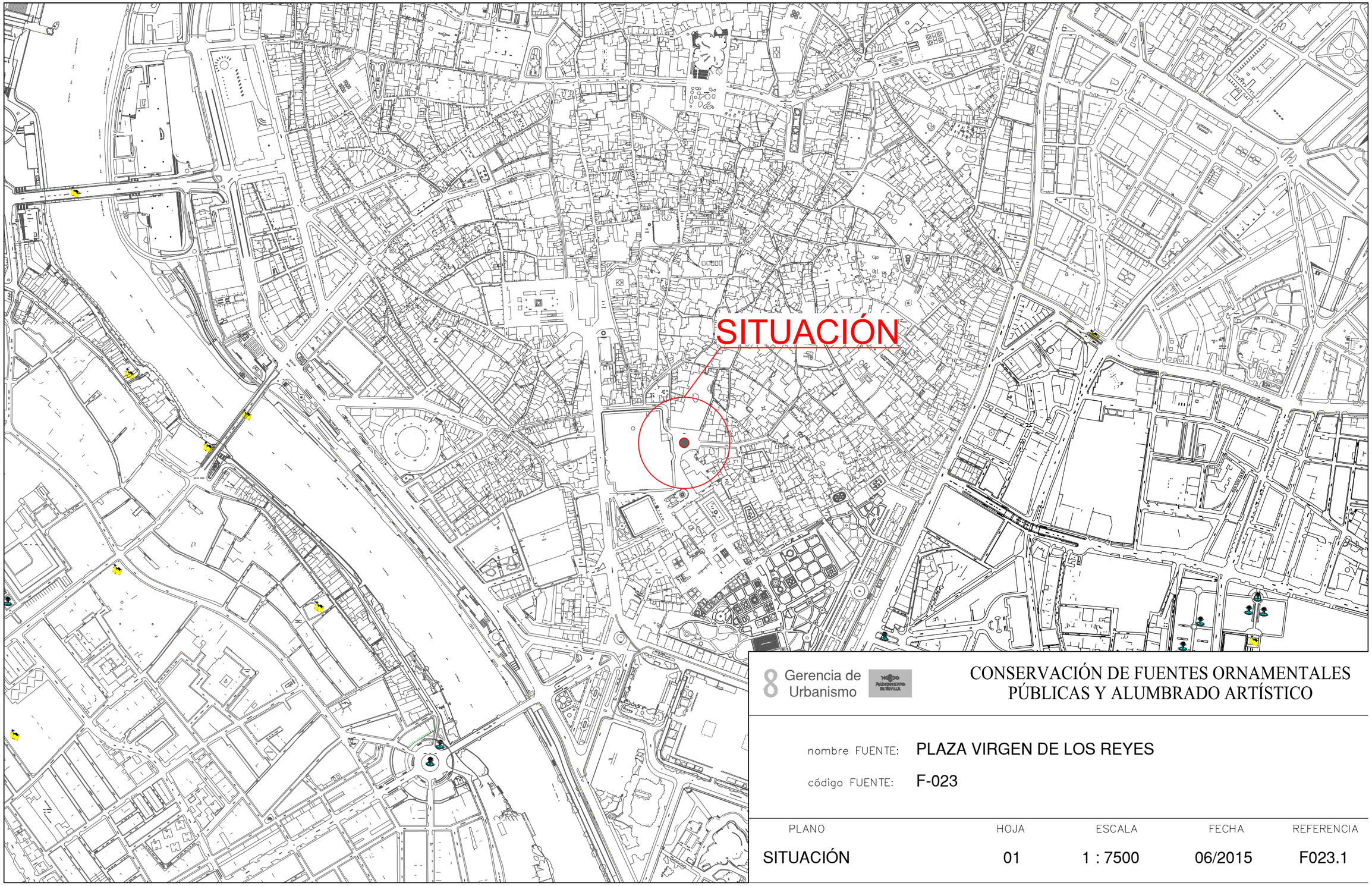

Gerencia de Urbanismo

CONSERVACIÓN DE FUENTES ORNAMENTALES PÚBLICAS Y ALUMBRADO ARTÍSTICO

nombre FUENTE: PLAZA VIRGEN DE LOS REYES

código FUENTE: F-023

PLANO	HOJA	ESCALA	FECHA	REFERENCIA
SITUACIÓN	01	1 : 7500	06/2015	F023.1

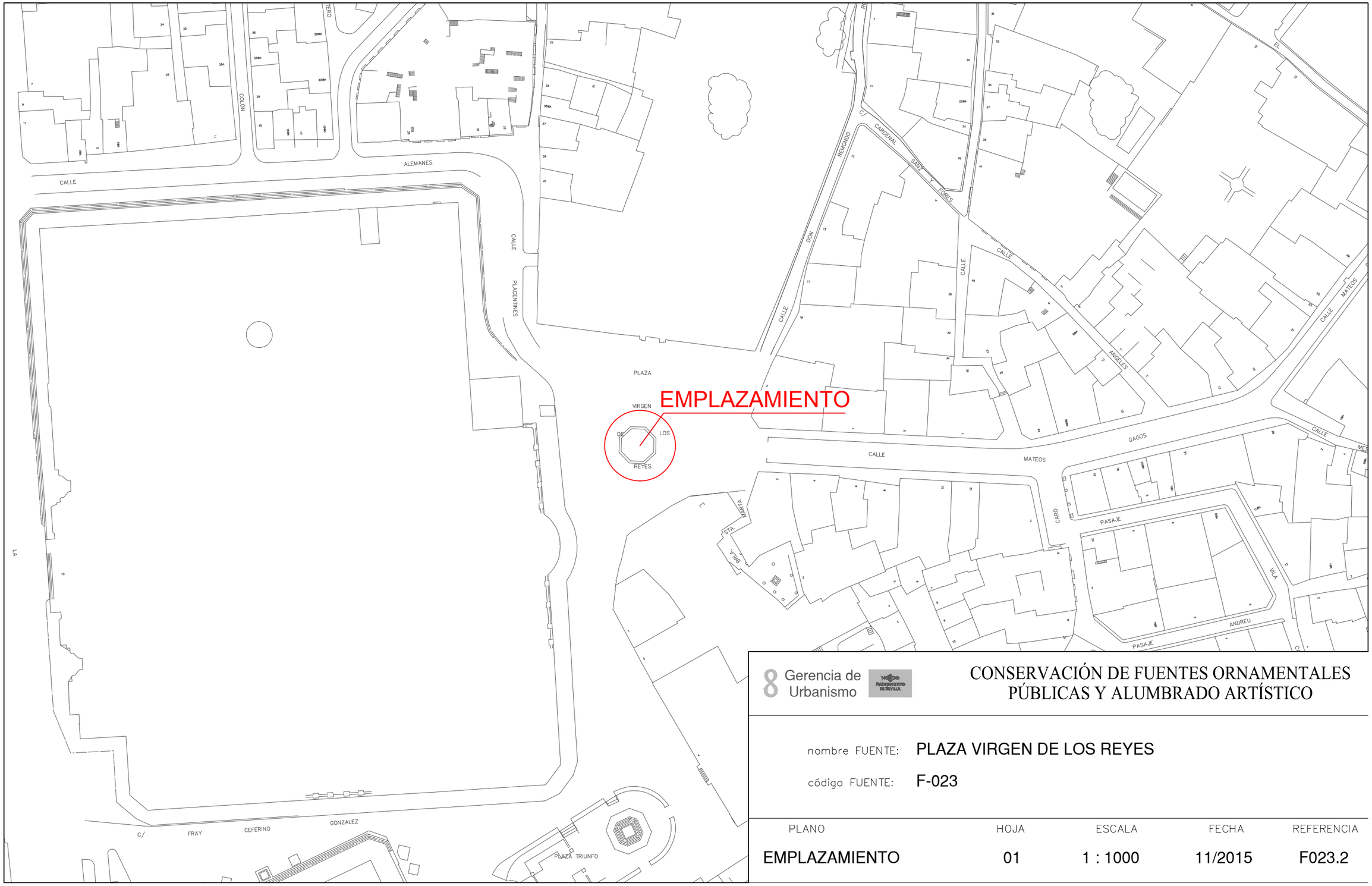

Gerencia de Urbanismo

CONSERVACIÓN DE FUENTES ORNAMENTALES PÚBLICAS Y ALUMBRADO ARTÍSTICO

nombre FUENTE: **PLAZA VIRGEN DE LOS REYES**

código FUENTE: **F-023**

PLANO	HOJA	ESCALA	FECHA	REFERENCIA
EMPLAZAMIENTO	01	1 : 1000	11/2015	F023.2

PLANTA GENERAL

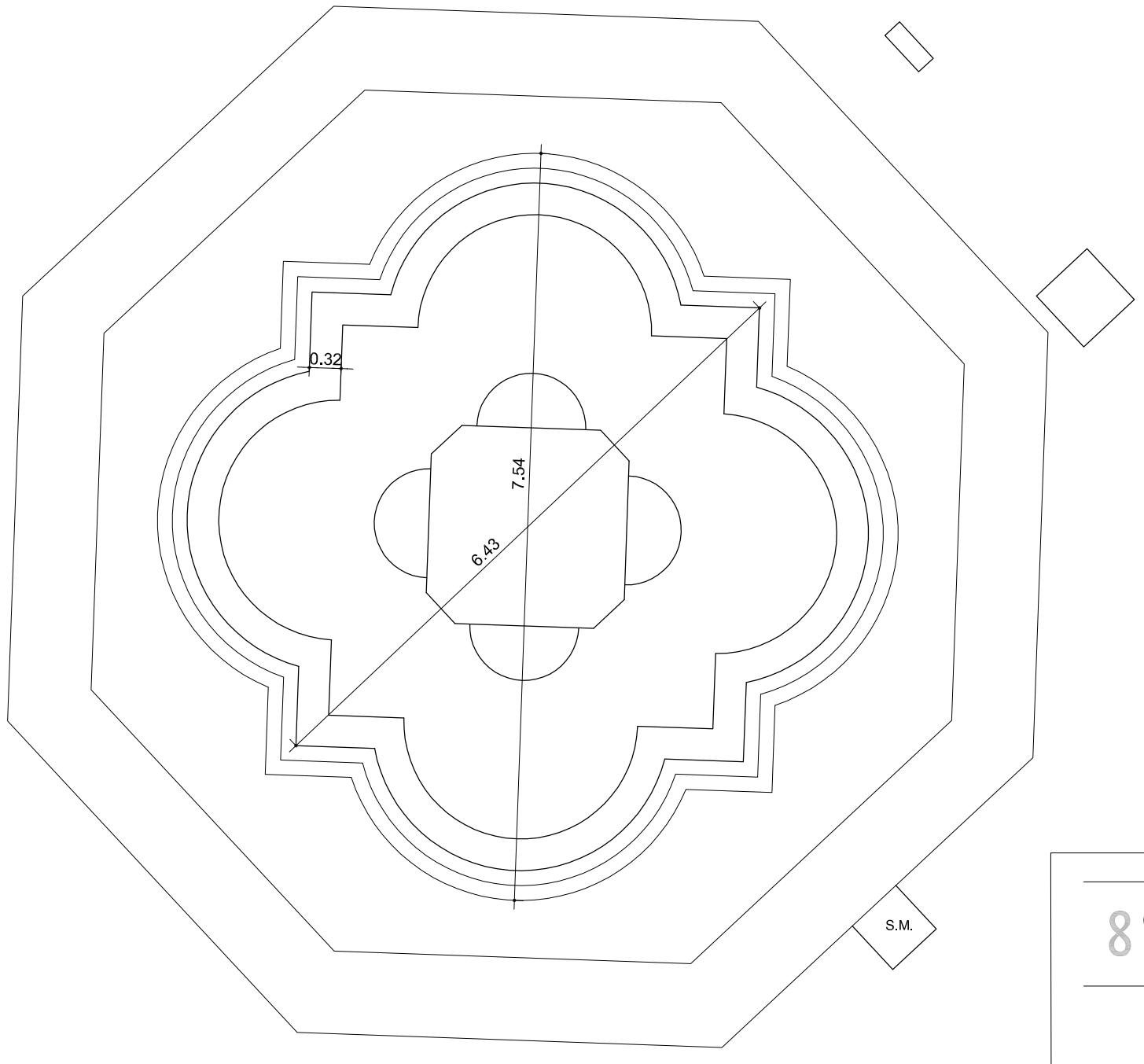

F.C.M.	FOSO COLECTOR MOTOR	A.A.A.	ARQUETA AGUA APORTE
A.D.	ARQUETA DESAGÜE	S.M.	SALA MAQUINA

Gerencia de Urbanismo

NUEVO AYUNTAMIENTO DE SEVILLA

CONSERVACIÓN DE FUENTES ORNAMENTALES PÚBLICAS Y ALUMBRADO ARTÍSTICO

nombre FUENTE: **PLAZA VIRGEN DE LOS REYES**

código FUENTE: **F023**

PLANO	HOJA	ESCALA	FECHA	REFERENCIA
PLANTA	01	1:60	12/2015	F023.3

ALZADO

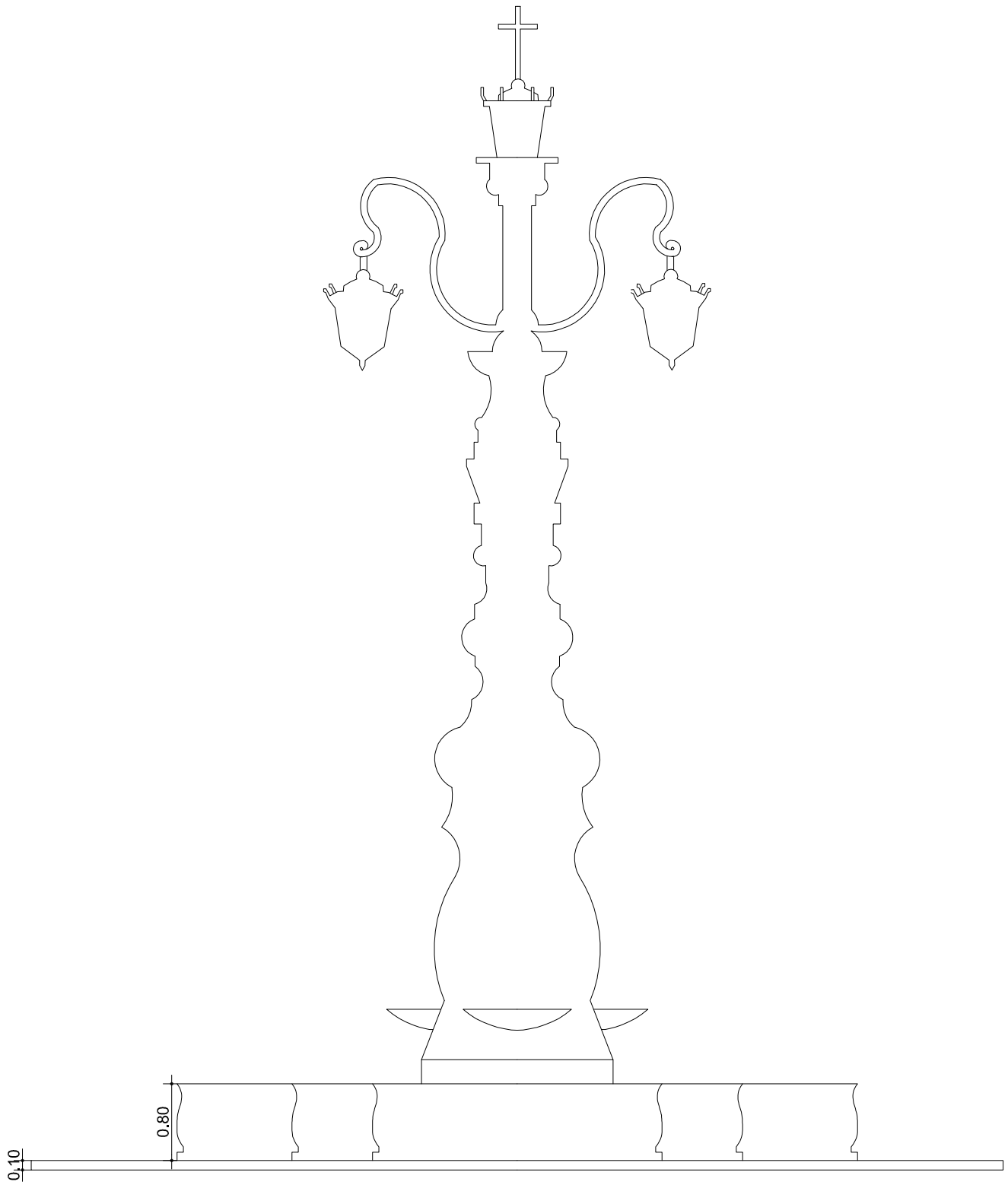

Gerencia de Urbanismo

AYUNTAMIENTO DE SEVILLA

CONSERVACIÓN DE FUENTES ORNAMENTALES PÚBLICAS Y ALUMBRADO ARTÍSTICO

nombre FUENTE: PLAZA VIRGEN DE LOS REYES

código FUENTE: F023

PLANO	HOJA	ESCALA	FECHA	REFERENCIA
ALZADO	01	1:60	12/2015	F023.4

PLANTA HIDRÁULICA

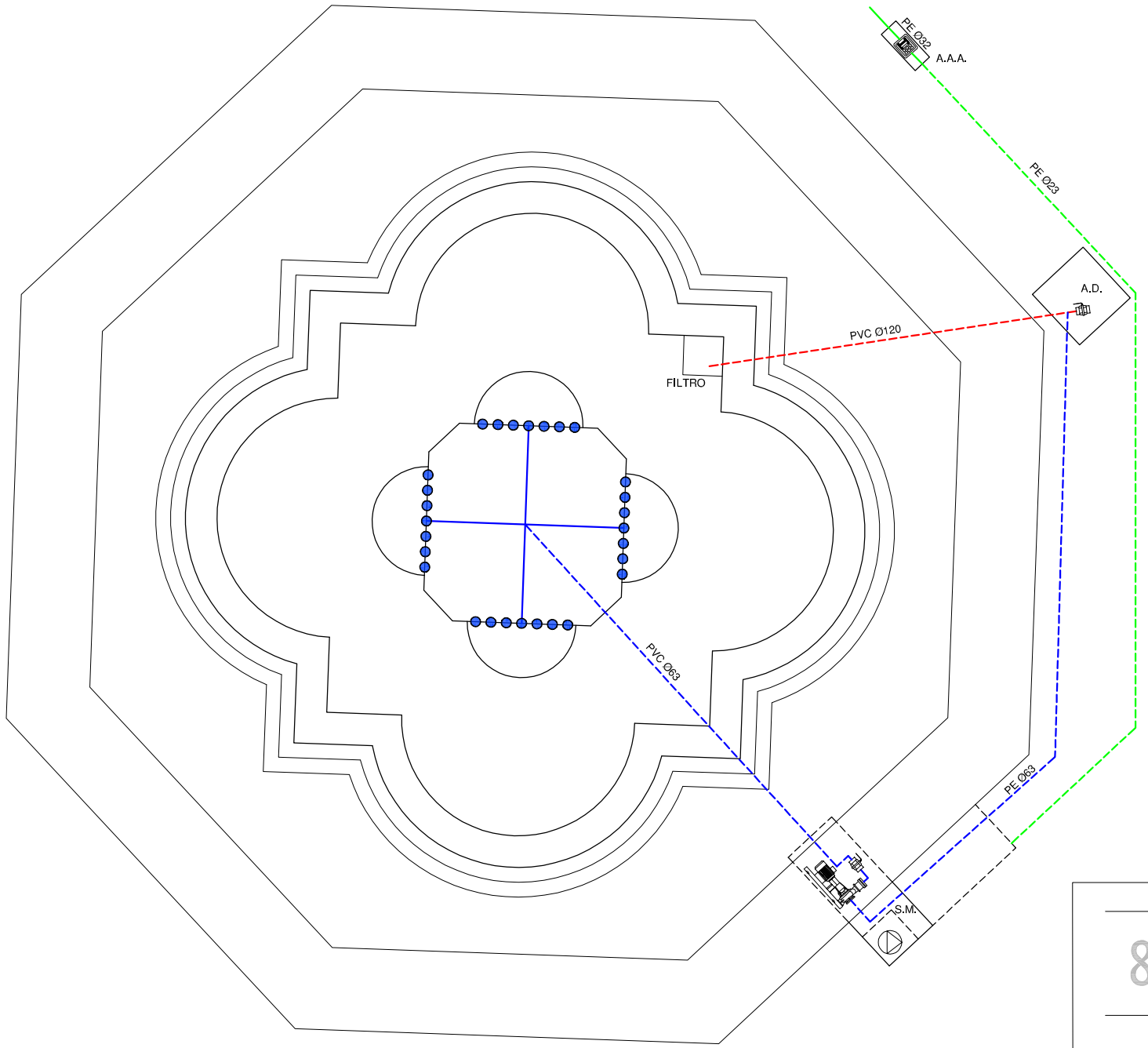

LEYENDA

TUBERÍA DE APORTE	SURTIDOR PULVERIZADOR
TUBERÍA DE RECIRCULACIÓN	SURTIDOR VERTICAL
TUBERÍA DE DESAGÜE	GRIFO
CONTADOR	LLAVE SELECTORA
ELECTROVALVULA	BRIDA UNIÓN
LLAVE DE BOLA	VÁLVULA REGULADORA DE PRESIÓN
LLAVE COMPUERTA	MANOMETRO
SURTIDOR PARABÓLICO	BOMBA RECIRCULACIÓN
BOMBA DE ACHIQUE	DEPÓSITO CL / PH
	BOMBA RECIRCULACIÓN

F.C.M. FOSO COLECTOR MOTOR
A.D. ARQUETA DESAGÜE
A.A.A. ARQUETA AGUA APORTE
S.M. SALA MAQUINA

Gerencia de Urbanismo

CONSERVACIÓN DE FUENTES ORNAMENTALES PÚBLICAS Y ALUMBRADO ARTÍSTICO

nombre FUENTE: PLAZA VIRGEN DE LOS REYES

código FUENTE: F023

PLANO	HOJA	ESCALA	FECHA	REFERENCIA
HIDRÁULICO	01	1:60	01/2016	F023.5

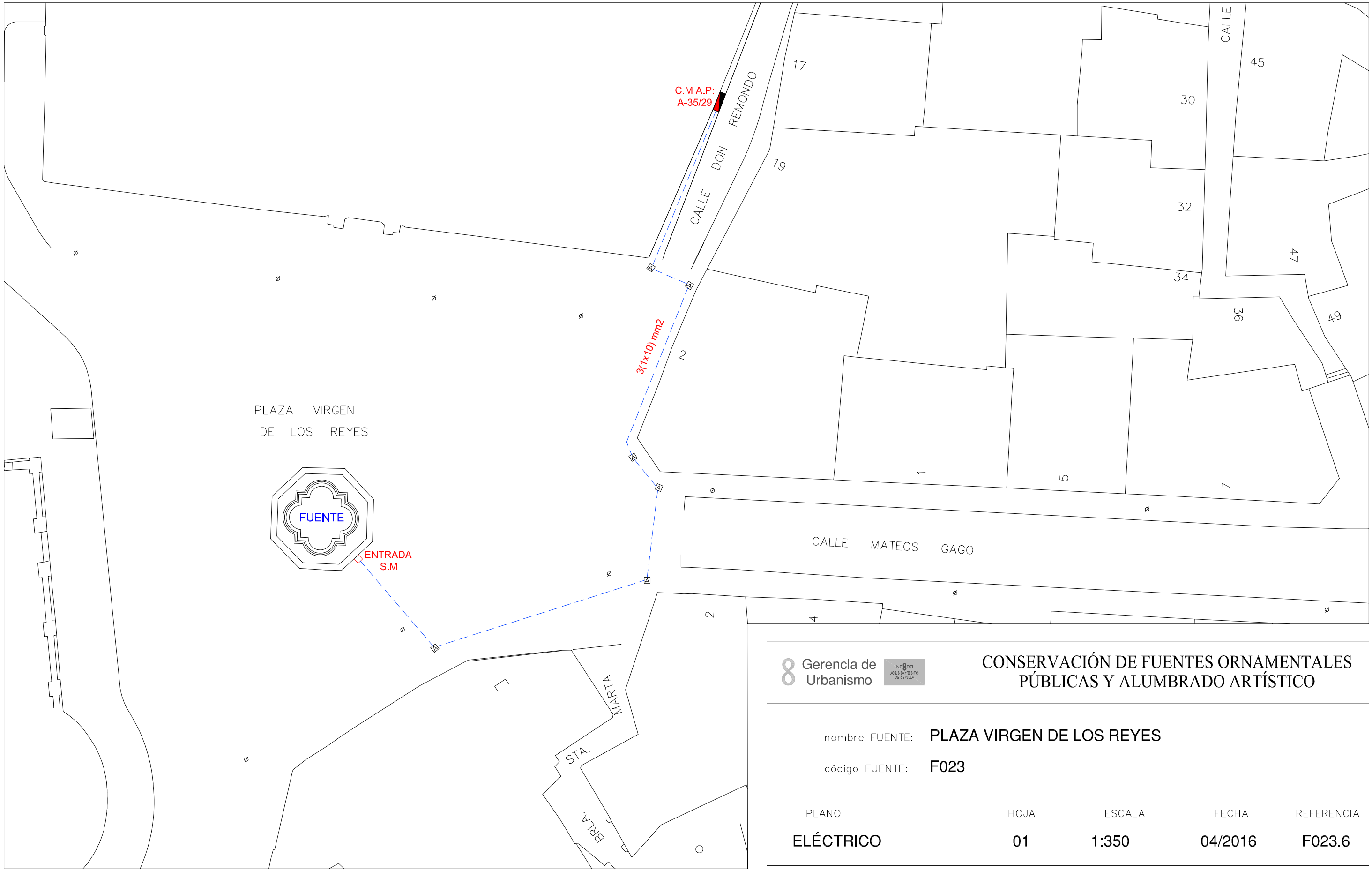

Gerencia de Urbanismo

CONSERVACIÓN DE FUENTES ORNAMENTALES PÚBLICAS Y ALUMBRADO ARTÍSTICO

nombre FUENTE: **PLAZA VIRGEN DE LOS REYES**

código FUENTE: **F023**

PLANO	HOJA	ESCALA	FECHA	REFERENCIA
ELÉCTRICO	01	1:350	04/2016	F023.6

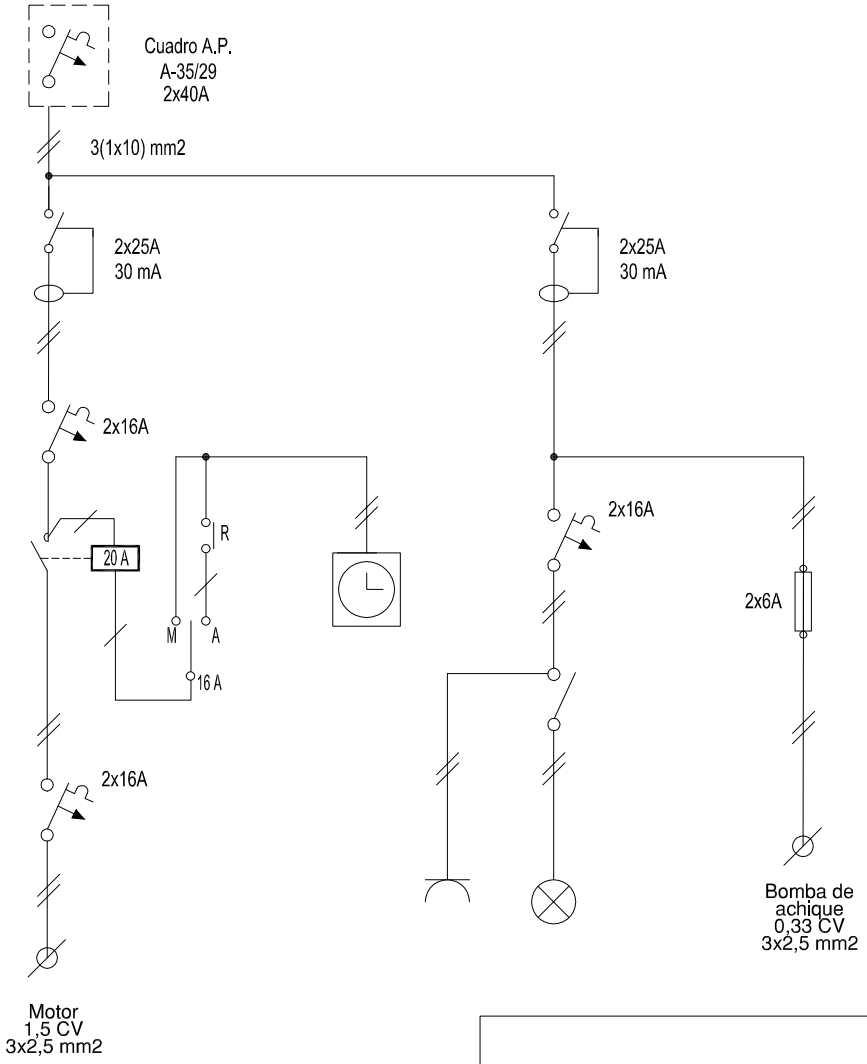

Gerencia de Urbanismo

CONSERVACIÓN DE FUENTES ORNAMENTALES PÚBLICAS Y ALUMBRADO ARTÍSTICO

nombre FUENTE: FUENTE PLAZA VIRGEN DE LOS REYES

código FUENTE: F-023

PLANO	HOJA	ESCALA	FECHA	REFERENCIA
ESQUEMA UNIFILAR	01	S/D	10/2015	F023.7

FICHA COMPONENTES FUENTE

Fuente	F023 PLAZA VIRGEN DE LOS REYES

Alumbrado	Tipo	Potencia	Tensión	Cantidad
Lámpara				
Proyector				

Motores	Parabólicos	Bomba achique
Marca/Modelo	PENTAX/MB 150M	Ebara/Optima MS
Tipo	Horizontal	Sumergible
Potencia	1,5 CV/1,1 Kw	0,33 CV/0,25 KW
Tensión	I-230 V	I-230 V
Intensidad	7,7 A	1,9 A
Arranque	Directo	Directo
Veloc x anemo		
Compens cosφ	Condensador individual	Condensador individual
Caudal	40÷160 l/m	20÷150 l/m
Altura	38,5÷22 mca	7÷1,5 mca
Cantidad	1	1

	Marca/Modelo	Fecha instalación	Depositos quimicos	Volumen
Sistema cloración				

Surtidores	Marca / Modelo	Diámetro/conexión	Cantidad	Material
Parabólico	Máscaras	Ø 10 mm	28	Plomo

Control nivel	Sondas nivel	☐
	Válvula flotador	☑
	Sin control	☐
	Sonda motor	☐

Contador de agua	Marca	CONTAZARA	Volumen agua vaso
	Número	04803063	14 m³
	Calibre	1''	

	Material	Cantidad	Volumen	Fecha renovacion
Filtro aspiración	acero galvanizado	1		
Filtro de arena				

Observaciones:

GERENCIA DE URBANISMO (AYUNTAMIENTO DE SEVILLA)

CONSERVACIÓN DE FUENTES Y MONUMENTOS	GMU	PARTE DE INSPECCIÓN CENTRO DE MANDO Y PROTECCIÓN DE FUERZA	FECHA	HOJA
			05/02/2016	1 DE 1

IDENTIFICACIÓN

SITUACIÓN REAL C.M.: PLAZA VIRGEN DE LOS REYES COORD.X: 235098.35 COORD. Y: 4141903.85

CENTRO DE MANDO Nº: F023 **SUMINISTRO Nº:**

PLACA DE IDENTIFICACIÓN: F023/72 **TENSIÓN DE SUMINISTRO CONTRATO:** 230-125 V

POTENCIA INSTALADA: 1.83 kW **POTENCIA CONTRATADA:**

TOMA DE VALORES

CONTADOR DE ACTIVA Nº **LECTURA:** kWh

CONTADOR DE REACTIVA Nº **LECTURA:** kVARh

	HORA	R-S	S-T	R-T	R-N	S-N	T-N
TENSIÓN DIURNA EN VACÍO (V):	14:00	230					
TENSIÓN NOCTURNA EN CARGA 100% (V):	14:10	228					

	HORA	R	S	T	N
INTENSIDAD LINEA GENERAL EN CARGA 100% (A):	14:15	4.5	4.5		

	HORA	R	S	T	GENERAL
FACTOR DE POTENCIA:	14:30	0.91	0.91		

CORRIENTE DE FUGA GENERAL(mA):	R	S	T	N
	4.4	4.4		

CIRCUITOS DE SALIDA	INTENSIDAD POR FASE				PROTECCIONES	CONDUCTORES	AISLAMIENTO MΩ				FACTOR DE POTENCIA				TIPO DE ARRANQUE
NUMERO Y DESIGNACIÓN	R	S	T	N	TIPO/CALIBRE	SECCIÓN mm²	R	S	T	N	R	S	T	MEDIA	
BOMBA DE ACHIQUE	1.8	1.8			2x6 A	3x2.5	1.3	1.7							DIRECTO
MOTOR	4.2	4.2			2x16 A	3x2.5	107.2	107.2			0.91	0.91			DIRECTO
ALUMBRADO	0.2	0.2			2x16 A	3x2.5	4.1	4.1							

CARACTERÍSTICAS DEL C.M.

CAJA ACOMETIDA: TIPO: FUSIBLES: **DERIVACIÓN INDIVIDUAL:** TIPO: SECCIÓN: 3(1x10) mm2

ARMARIO: TIPO: POLIESTER SISTEMA DE FIJACIÓN: PARED DIMENSIONES: 50x41x20 cm

EQ. MED. DIRECTA: **EQ. MED. INDIRECTA: Rel. de transformación;**

PROTECCIÓN GENERAL: TIPO: MARCA: CALIBRE:

TOMA DE CORRIENTE: **PUNTO DE LUZ:** **INT. TOMA CORR. Y PL:**

RELOJ: MARCA Y MODELO: ORBIS CRONO Nº SERIE: VERSIÓN:

CONMUTADORES MANIOBRA: INT. NOMIN: 16 A

PROTECCION CIR. MANIOBRA: DIFERENCIAL: 2x25 A 30 mA TÉRMICO: 2x16 A

CONMUTADORES FUERZA: TIPO: Nº: INT. NOMINAL: MARCA:

CONTACTORES ARRANQUE DIRECTO: TIPO: LC1D12 Nº: 1 INT. NOMINAL: 20 A MARCA: TELEMECANIQUE PROTECCIÓN TERMICA REARMABLE:

CONTACTORES ARRANCADOR E-Δ: TIPO: Nº: INT. NOMINAL: MARCA: PROTECCIÓN TERMICA REARMABLE:

CONTACTORES VARIADOR FRECUENCIA: TIPO: Nº: INT. NOMINAL: MARCA: PROTECCIÓN TERMICA REARMABLE:

CONTACTORES BATERIA CONDENSADORES: TIPO: Nº: INT. NOMINAL: MARCA: PROTECCIÓN TERMICA REARMABLE:

INT. DIFERENCIALES: Nº 2 POLO: 2 SENSIBIL.: 30 mA INT. NOMINAL: 25 A MARCA: SIMON

SISTEMA DE TELEGESTIÓN: TIPO: MARCA ROUTER: Nº TARJETA: PIN:

ANALIZADOR DE RED: MARCA: MODELO: **VOLTÍMETRO/AMPERÍMETRO:**

PROTECCIÓN CONTRA SOBRETENSIONES: MARCA: TIPO:

VARIADORES DE FRECUENCIA: MARCA: TIPO: POTENCIA:

ANEMÓMETRO: MARCA: TIPO:

TOMA DE TIERRA: SECCIÓN: RESISTENCIA: Ω LATIGUILLOS PUERTAS:

BATERIA CONDENSADORES: Nº INT. NOMINAL: MARCA: PROTECCION: POTENCIA:

GENERAL

REVISIÓN ELÉCTRICA: CABLEADOS: BORNAS Y CONEXIONES: BIEN CONTACTORES: BIEN

LIMPIEZA GENERAL: EXTERIOR ARMARIO: INTERIOR: ELEMENTOS EXTRAÑOS: CABLEADO:

CONTACTORES: BIEN OTROS COMPONENTES: PRODUCTO LIMPIADOR: AIRE COMPRIMIDO: HIDRÓFUGO:

ENGRASE: CANDADOS: BISAGRAS: CONTACTORES: OTROS:

REPASO CHAPA Y PINTURA: ABOLLADURAS: ÓXIDO: AJUSTES DE PUERTAS: PINTURA:

ESTANQUEIDAD: NO ORIFICIOS DE TUBOS ENTRADA Y SALIDA: SI OTRAS ABERTURAS EN LA CHAPA:

O.C.A.: FAVORABLE: CONDICIONADA: DENEGADA: PRÓXIMA REVISIÓN: GRUPO:

OBSERVACIONES

-SE ALIMENTA DE C.M DE A.P A-35/25 CON INTERRUPTOR MAGNETOTERMICO DE 2x40 A.

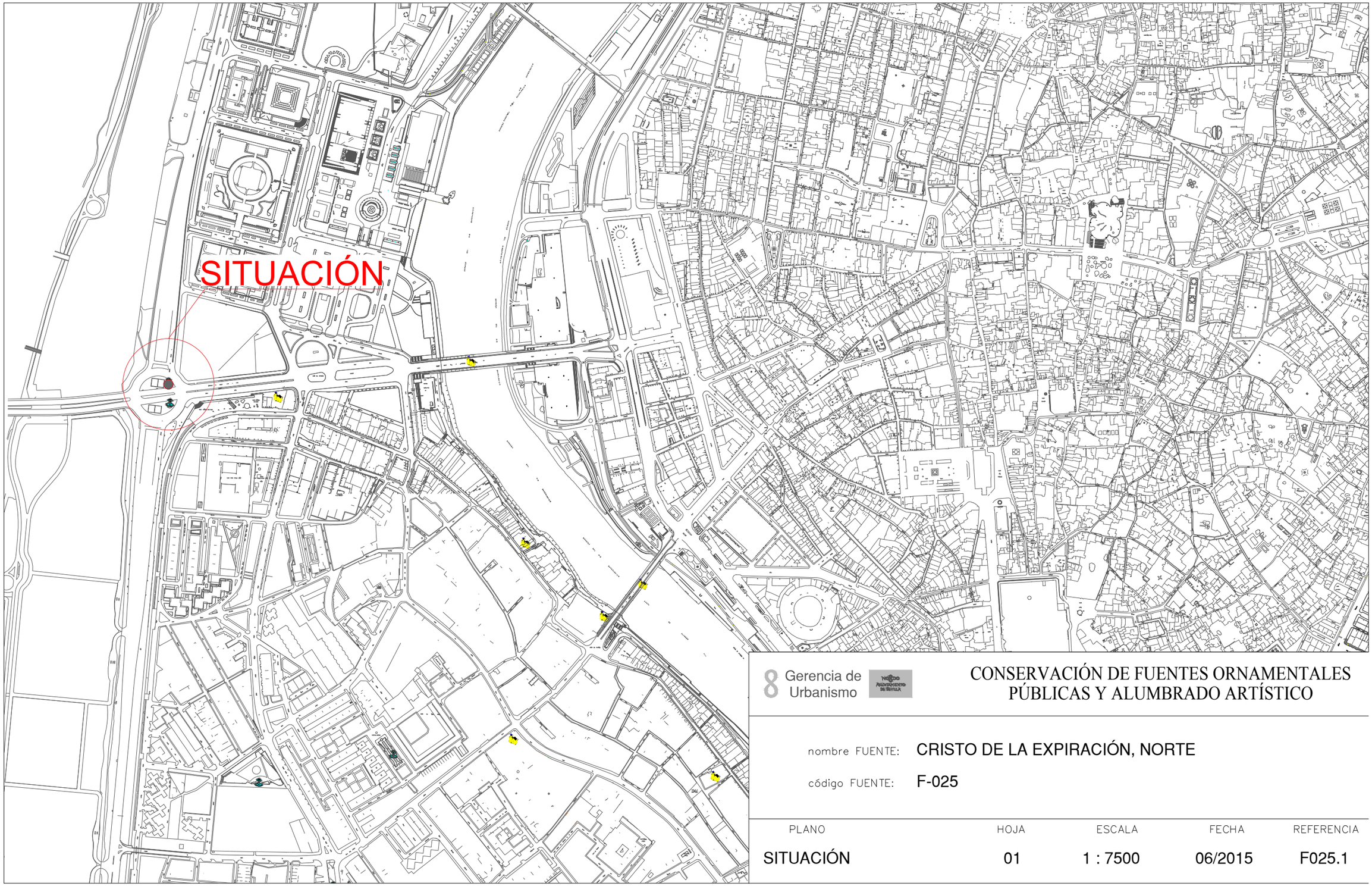

Gerencia de Urbanismo

CONSERVACIÓN DE FUENTES ORNAMENTALES PÚBLICAS Y ALUMBRADO ARTÍSTICO

nombre FUENTE: CRISTO DE LA EXPIRACIÓN, NORTE

código FUENTE: F-025

PLANO	HOJA	ESCALA	FECHA	REFERENCIA
SITUACIÓN	01	1 : 7500	06/2015	F025.1

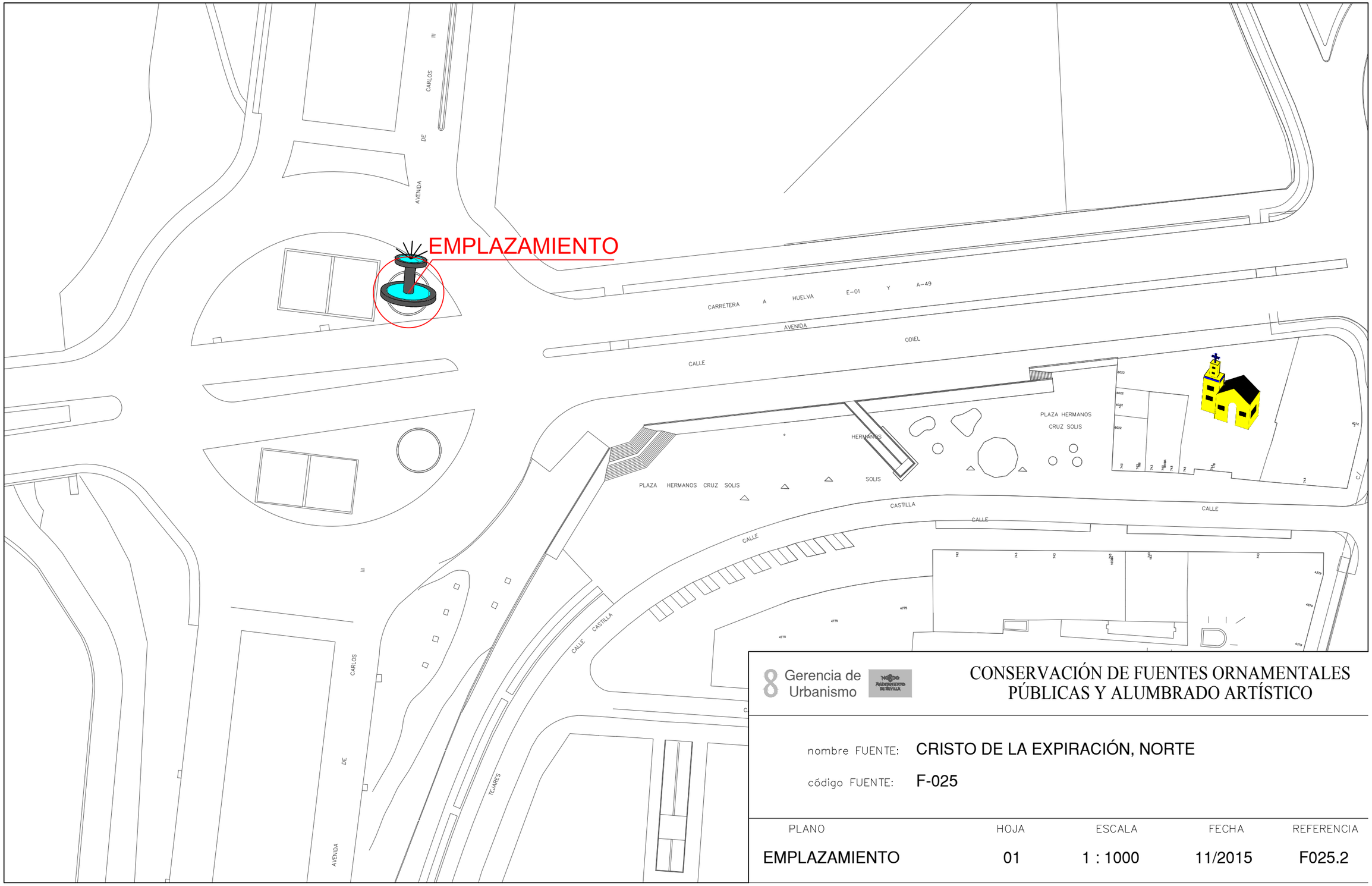

Gerencia de Urbanismo

CONSERVACIÓN DE FUENTES ORNAMENTALES PÚBLICAS Y ALUMBRADO ARTÍSTICO

nombre FUENTE: CRISTO DE LA EXPIRACIÓN, NORTE

código FUENTE: F-025

PLANO	HOJA	ESCALA	FECHA	REFERENCIA
EMPLAZAMIENTO	01	1 : 1000	11/2015	F025.2

PLANTA GENERAL

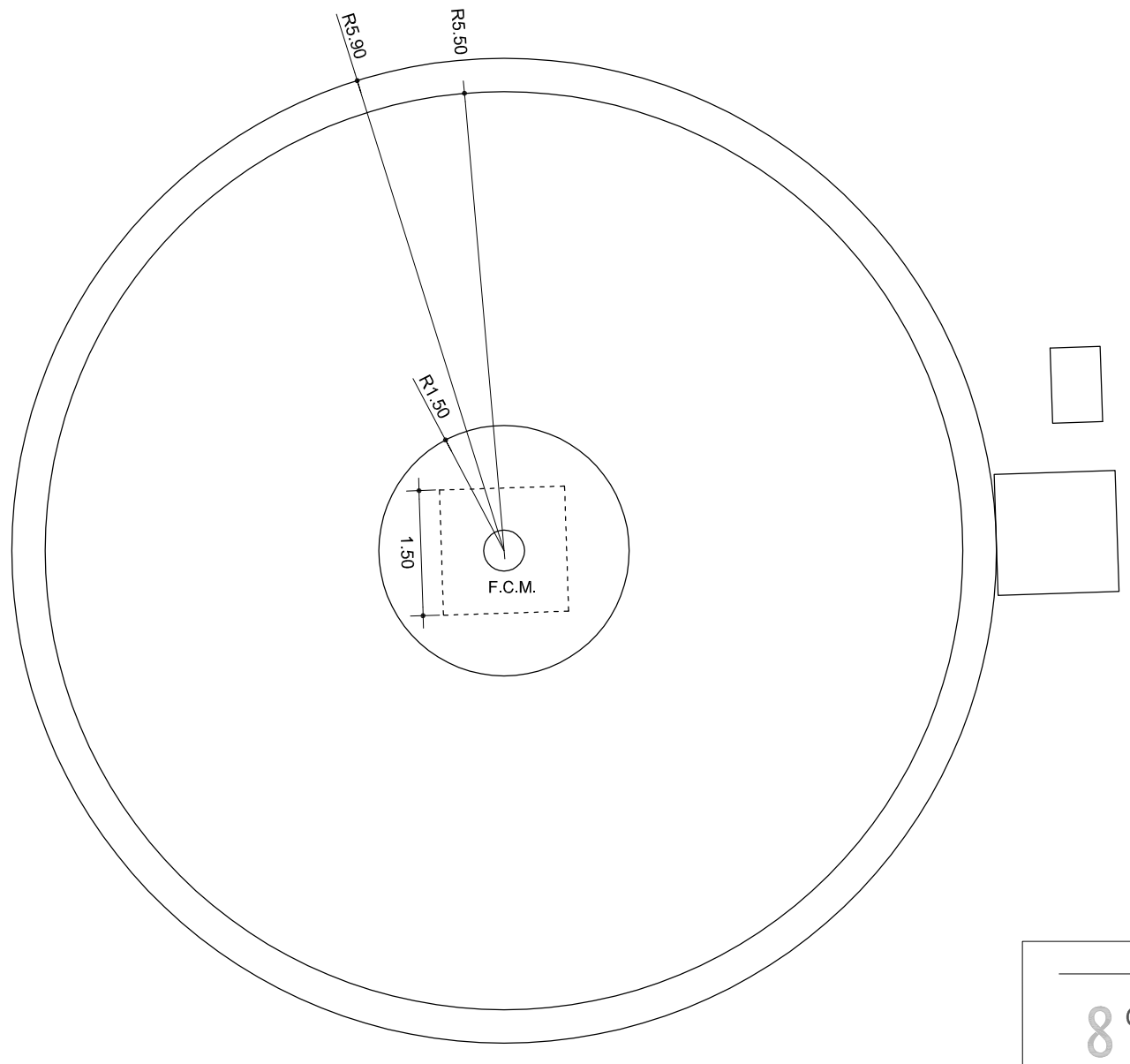

F.C.M.	FOSO COLECTOR MOTOR	A.A.A.	ARQUETA AGUA APORTE
A.D.	ARQUETA DESAGÜE	S.M.	SALA MAQUINA

Gerencia de Urbanismo

Ayuntamiento de Sevilla

CONSERVACIÓN DE FUENTES ORNAMENTALES PÚBLICAS Y ALUMBRADO ARTÍSTICO

nombre FUENTE: CRISTO DE LA EXPIRACIÓN - NORTE

código FUENTE: F-025

PLANO	HOJA	ESCALA	FECHA	REFERENCIA
PLANTA	01	1:80	12/2015	F025.3

ALZADO

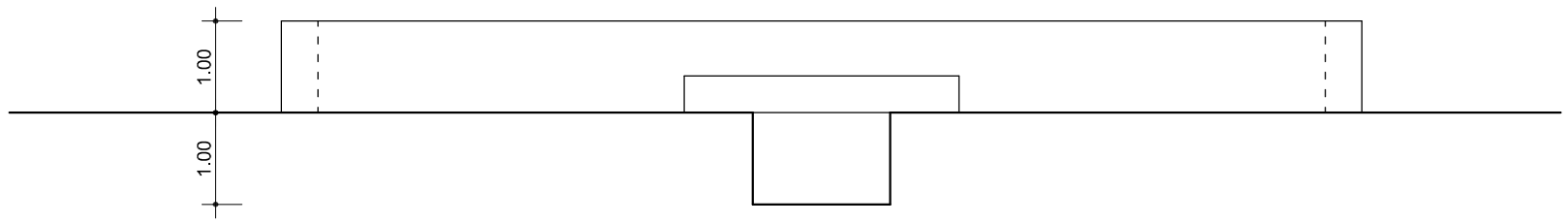

Gerencia de Urbanismo

CONSERVACIÓN DE FUENTES ORNAMENTALES
PÚBLICAS Y ALUMBRADO ARTÍSTICO

nombre FUENTE: CRISTO DE LA EXPIRACIÓN - NORTE

código FUENTE: F-025

PLANO	HOJA	ESCALA	FECHA	REFERENCIA
ALZADO	01	1:80	12/2015	F025.4

PLANTA HIDRÁULICA

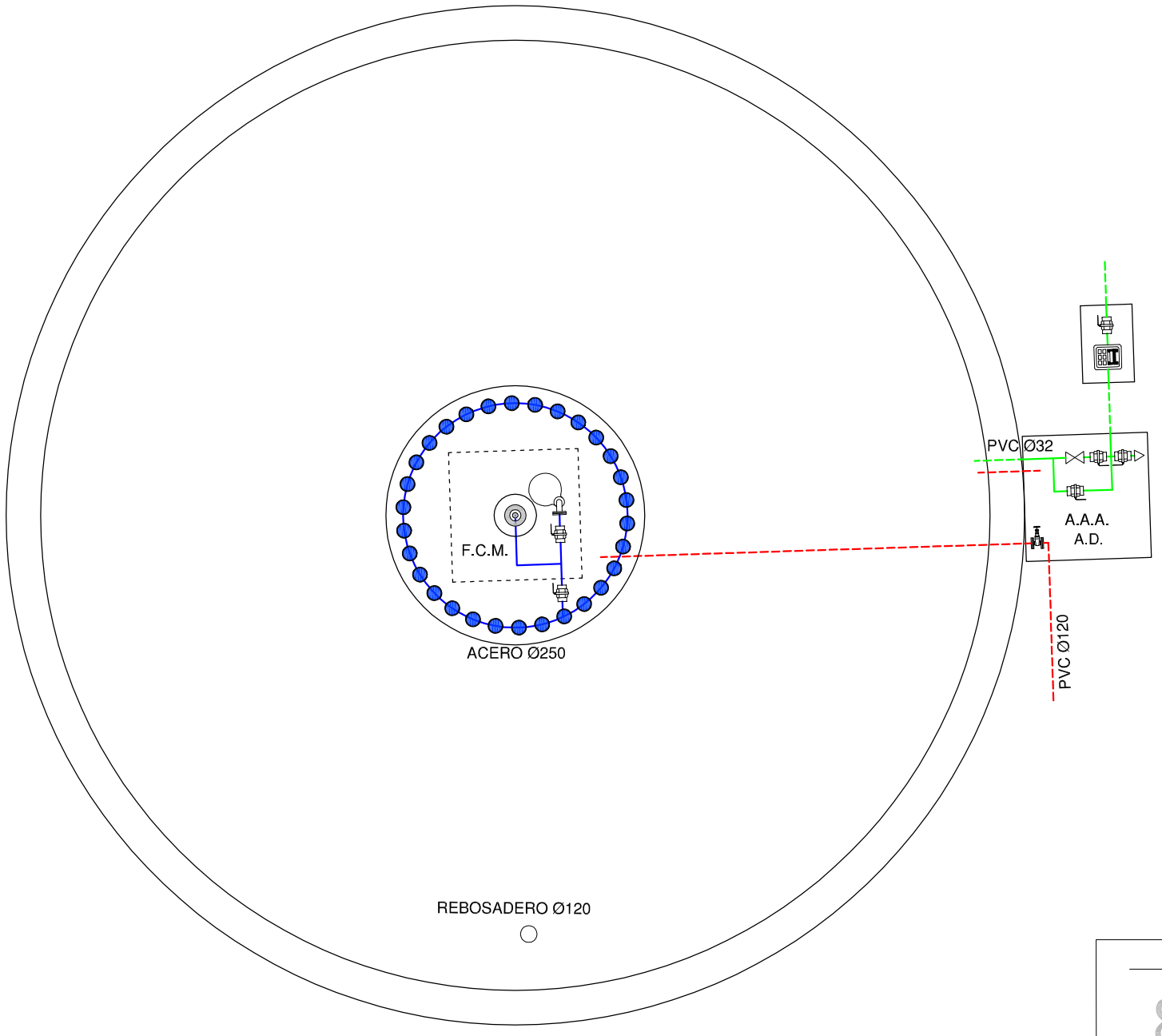

LEYENDA

- TUBERÍA DE APORTE
- TUBERÍA DE RECIRCULACIÓN
- TUBERÍA DE DESAGÜE
- CONTADOR
- ELECTROVALVULA
- LLAVE DE BOLA
- LLAVE COMPUERTA
- SURTIDOR PARABÓLICO
- BOMBA DE ACHIQUE
- SURTIDOR PULVERIZADOR
- SURTIDOR VERTICAL
- GRIFO
- LLAVE SELECTORA
- BRIDA UNIÓN
- VÁLVULA REGULADORA DE PRESIÓN
- MANOMETRO
- BOMBA RECIRCULACIÓN
- DEPÓSITO CL / PH
- BOMBA RECIRCULACIÓN

F.C.M.	FOSO COLECTOR MOTOR	A.A.A.	ARQUETA AGUA APORTE
A.D.	ARQUETA DESAGÜE	S.M.	SALA MAQUINA

Gerencia de Urbanismo

CONSERVACIÓN DE FUENTES ORNAMENTALES PÚBLICAS Y ALUMBRADO ARTÍSTICO

nombre FUENTE: CRISTO DE LA EXPIRACIÓN - NORTE

código FUENTE: F-025

PLANO	HOJA	ESCALA	FECHA	REFERENCIA
HIDRÁULICO	01/02	1:70	12/2015	F025.5

ALZADO HIDRÁULICO

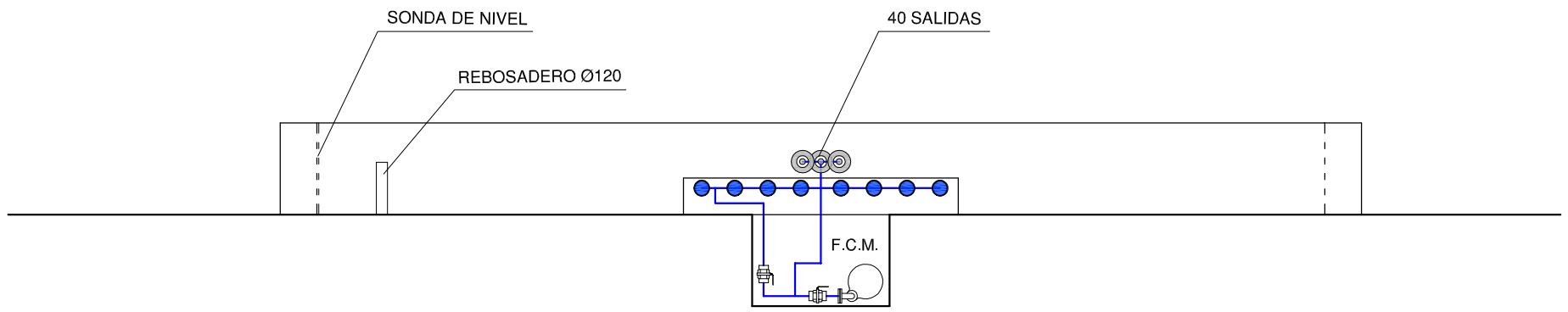

LEYENDA

- TUBERÍA DE APORTE
- TUBERÍA DE RECIRCULACIÓN
- TUBERÍA DE DESAGÜE
- CONTADOR
- ELECTROVALVULA
- LLAVE DE BOLA
- LLAVE COMPUERTA
- SURTIDOR PARABÓLICO
- BOMBA DE ACHIQUE
- SURTIDOR PULVERIZADOR
- SURTIDOR VERTICAL
- GRIFO
- LLAVE SELECTORA
- BRIDA UNIÓN
- VÁLVULA REGULADORA DE PRESIÓN
- MANOMETRO
- BOMBA RECIRCULACIÓN
- DEPÓSITO CL / PH
- BOMBA RECIRCULACIÓN

F.C.M. FOSO COLECTOR MOTOR
A.D. ARQUETA DESAGÜE
A.A.A. ARQUETA AGUA APORTE
S.M. SALA MAQUINA

Gerencia de Urbanismo

CONSERVACIÓN DE FUENTES ORNAMENTALES PÚBLICAS Y ALUMBRADO ARTÍSTICO

nombre FUENTE: CRISTO DE LA EXPIRACIÓN - NORTE

código FUENTE: F-025

PLANO	HOJA	ESCALA	FECHA	REFERENCIA
HIDRÁULICO	02/02	1:70	12/2015	F025.5

PLANTA ELÉCTRICA

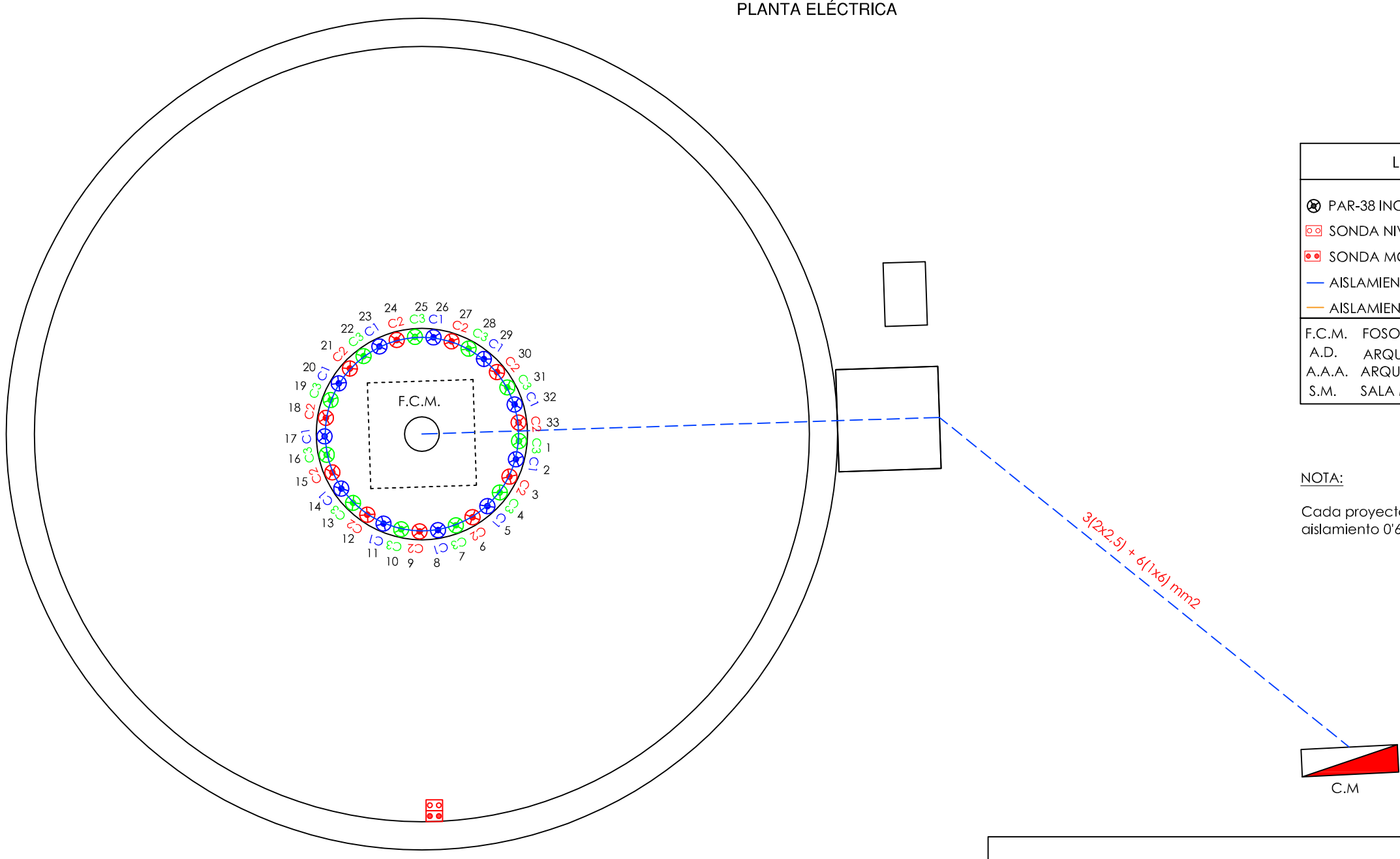

LEYENDA
PAR-38 INCANDESCENTE 80W
SONDA NIVEL
SONDA MOTOR
AISLAMIENTO 0'6 / 1kV
AISLAMIENTO 750 V
F.C.M. FOSO COLECTOR MOTOR
A.D. ARQUETA DESAGÜE
A.A.A. ARQUETA AGUA APORTE
S.M. SALA MAQUINA

NOTA:

Cada proyector esta alimentado por un cable de aislamiento 0'6 / 1kV y sección 2x2,5 mm2.

Gerencia de Urbanismo

Nobdo Ayuntamiento de Sevilla

CONSERVACIÓN DE FUENTES ORNAMENTALES PÚBLICAS Y ALUMBRADO ARTÍSTICO

nombre FUENTE: CRISTO DE LA EXPIRACIÓN - NORTE

código FUENTE: F-025

PLANO	HOJA	ESCALA	FECHA	REFERENCIA
ELÉCTRICO	01/02	1:70	03/2016	F025.6

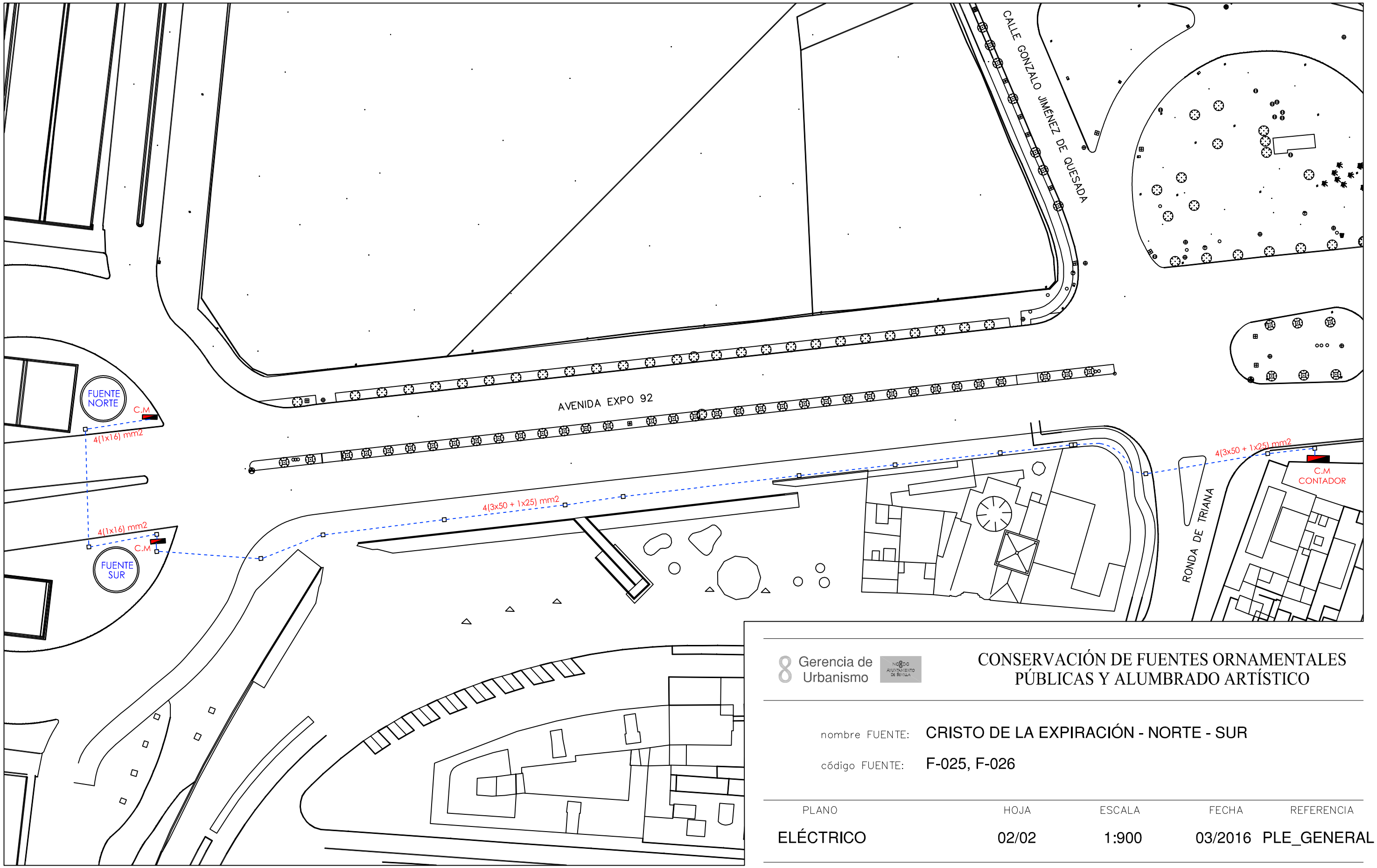

Gerencia de Urbanismo

NOBO AYUNTAMIENTO DE SEVILLA

CONSERVACIÓN DE FUENTES ORNAMENTALES PÚBLICAS Y ALUMBRADO ARTÍSTICO

nombre FUENTE: CRISTO DE LA EXPIRACIÓN - NORTE - SUR

código FUENTE: F-025, F-026

PLANO	HOJA	ESCALA	FECHA	REFERENCIA
ELÉCTRICO	02/02	1:900	03/2016	PLE_GENERAL

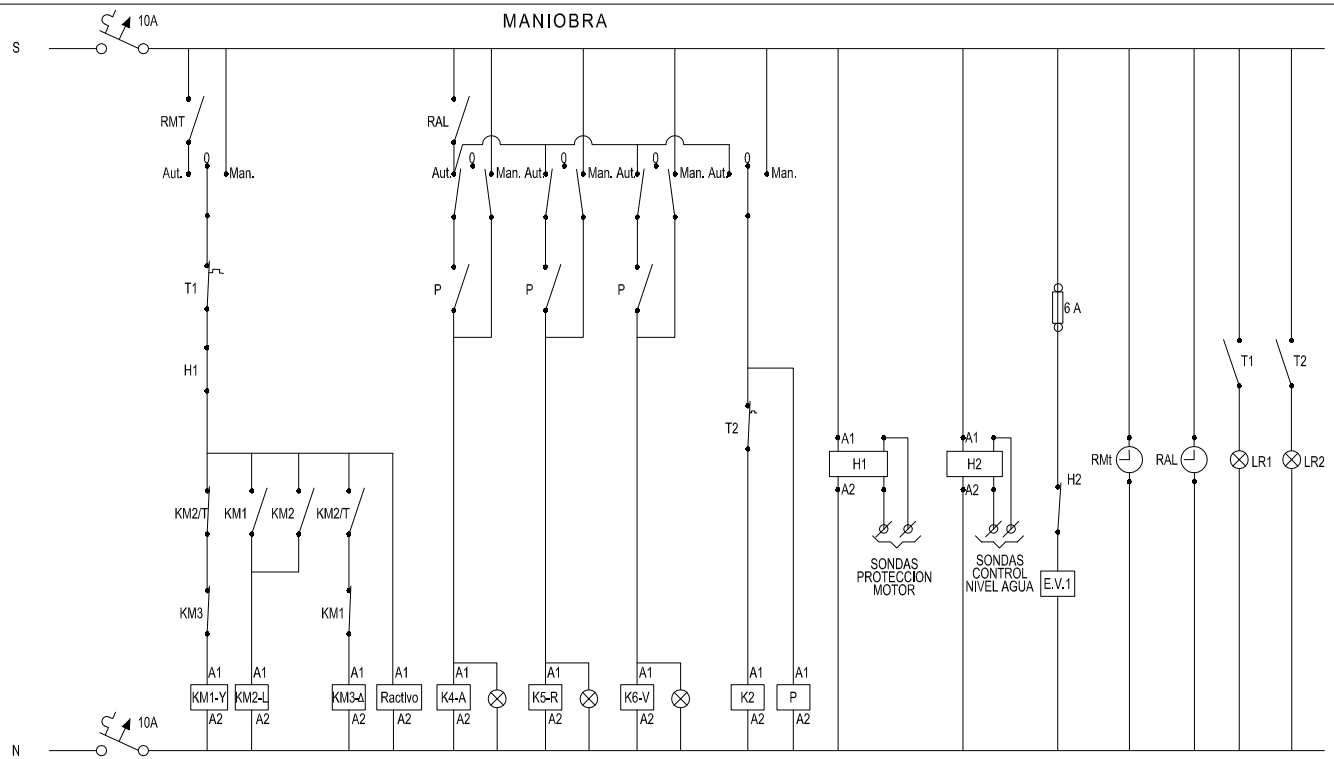

SECUNDARIO TRANSFORMADOR DE AISLAMIENTO

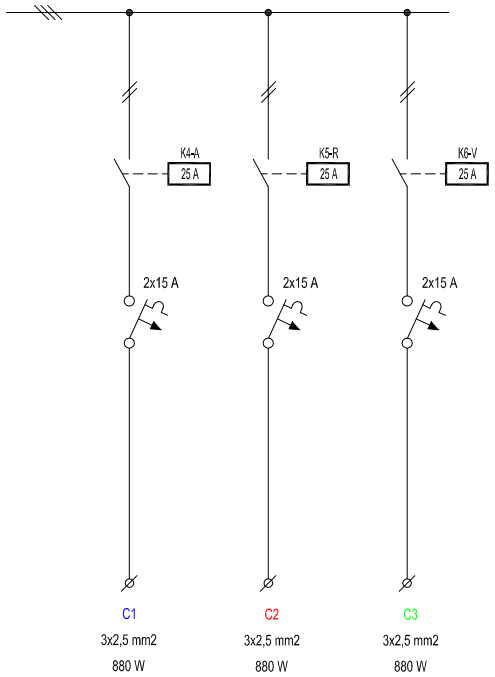

CUADRO DE FUERZA DE BOMBA Y ALUMBRADO

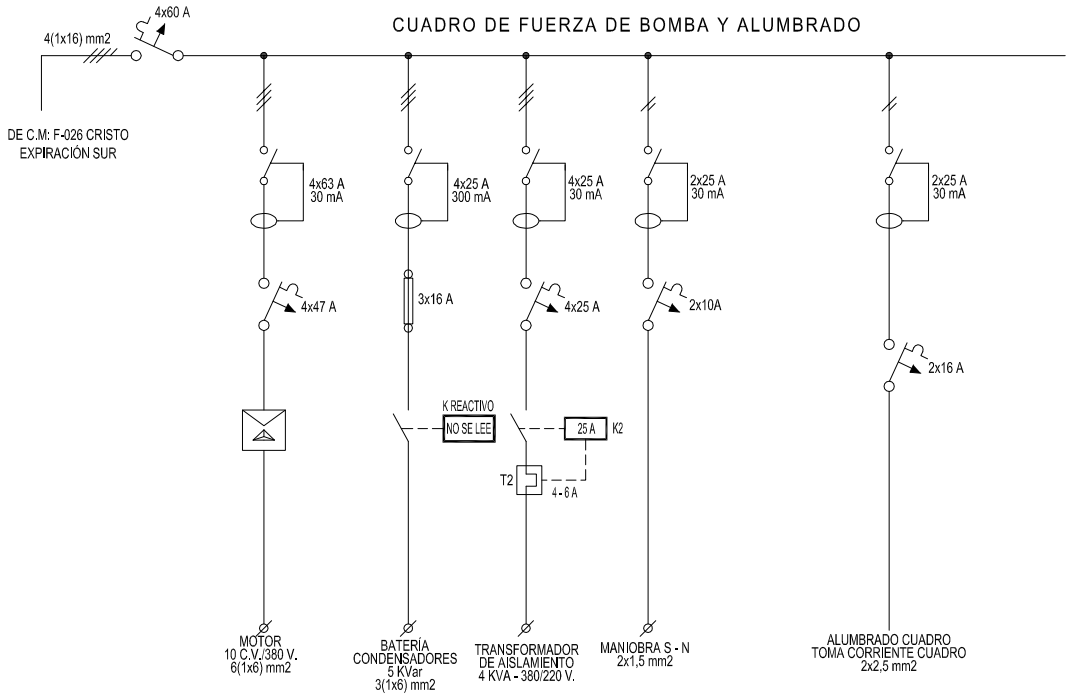

Gerencia de Urbanismo

CONSERVACIÓN DE FUENTES ORNAMENTALES PÚBLICAS Y ALUMBRADO ARTÍSTICO

nombre FUENTE: CRISTO DE LA EXPIRACIÓN - NORTE

código FUENTE: F-025

PLANO	HOJA	ESCALA	FECHA	REFERENCIA
ESQUEMA UNIFILAR	01	S/D	05/2017	F025.7

FICHA COMPONENTES FUENTE

Fuente	F025 CRISTO DE LA EXPIRACIÓN-NORTE

Alumbrado	Tipo	Potencia	Tensión	Cantidad
Lámpara	Par-38 Roja	80 W	230 V	11
Lámpara	Par-38 Verde	80 W	230 V	11
Lámpara	Par-38 Azul	80 W	230 V	11
Proyector	Espelsa PAR-38			33

Motores	Parabólic-Vertica
Marca/Modelo	IDEAL/ARS 100A-30 U/10
Tipo	Sumergible
Potencia	10 CV/7,5 Kw
Tensión	lll-400/690 v
Intensidad	16/9 A
Arranque	Estrella-Triángulo
Veloc x anemo	
Compens cosφ	Cond individual
Caudal	167÷2500 l/m
Altura	18÷6 mca
Cantidad	1

	Marca/Modelo	Fecha instalación	Depositos quimicos	Volumen
Sist cloración				

Surtidores	Marca / Modelo	Diámetro/conexión	Cantidad	Material
Parabólico	OASE Cometa 5-10T	Ø 10 mm - ½" M	30	
Vertical	SAFE-RAIN F2432518	Ø 6 mm - 2½" H	1 x 72	

Control nivel		
	Sondas nivel	☑
	Válvula flotador	☐
	Sin control	☐
	Sonda motor	☑

Contador de agua	Marca	CONTAZARA	Volumen agua vaso
	Número	04803226	70 m³
	Calibre	3/4''	

	Material	Cantidad	Volumen	Fecha renovacion
Filtro aspiración	acero galvanizado	1		
Filtro de arena				

Observaciones:

GERENCIA DE URBANISMO (AYUNTAMIENTO DE SEVILLA)

CONSERVACIÓN DE FUENTES Y MONUMENTOS	GMU	PARTE DE INSPECCIÓN CENTRO DE MANDO Y PROTECCIÓN DE FUERZA	FECHA	HOJA
			17/08/17	1 DE 2

IDENTIFICACIÓN

SITUACIÓN REAL C.M.: CRISTO DE LA EXPIRACION NORTE COORD.X: 233231.27 COORD. Y: 4142372.36

CENTRO DE MANDO Nº: F025 **SUMINISTRO Nº:**

PLACA DE IDENTIFICACIÓN: F025/57 **TENSIÓN DE SUMINISTRO CONTRATO:** 380-220 V

POTENCIA INSTALADA: 7.5 kW **POTENCIA CONTRATADA:**

TOMA DE VALORES

CONTADOR DE ACTIVA Nº 08095225204 **LECTURA:** 119689 kWh

CONTADOR DE REACTIVA Nº 08095225204 **LECTURA:** 153326 kVARh

	HORA	R-S	S-T	R-T	R-N	S-N	T-N
TENSIÓN DIURNA EN VACÍO (V):		405	405	402	231	232	230
TENSIÓN NOCTURNA EN CARGA 100% (V):		400	399	396	227	229	227

	HORA	R	S	T	N
INTENSIDAD LINEA GENERAL EN CARGA 100% (A):		12,1	11,4	11	0

	HORA	R	S	T	GENERAL
FACTOR DE POTENCIA:		1,89	1,79	1,82	1,83

CORRIENTE DE FUGA GENERAL(mA):	1,7 mA

CIRCUITOS DE SALIDA	INTENSIDAD POR FASE				PROTECCIONES	CONDUCTORES	AISLAMIENTO MΩ				FACTOR DE POTENCIA				TIPO DE ARRANQUE
NUMERO Y DESIGNACIÓN	R	S	T	N	TIPO/CALIBRE	SECCIÓN mm²	R	S	T	N	R	S	T	MEDIA	
C1 - MOTOR	13,9	13,9	13,3	0	4x47 A	6 (1x6)	20,1	1,6	1,6		1,89	1,75	1,8	1,82	E-Δ

CARACTERÍSTICAS DEL C.M.

CAJA ACOMETIDA: TIPO: GL 160 FUSIBLES: 3x63 A + N **DERIVACIÓN INDIVIDUAL:** TIPO: SECCIÓN:

ARMARIO: TIPO: ORMAZABAL SISTEMA DE FIJACIÓN: SUELO DIMENSIONES: 137x128x39 cm

EQ. MED. DIRECTA: SI **EQ. MED. INDIRECTA: Rel. de transformación;**

PROTECCIÓN GENERAL: TIPO: MAGNETOTERMICO MARCA: ABB CALIBRE: 4x60 A

TOMA DE CORRIENTE: SI **PUNTO DE LUZ:** SI **INT. TOMA CORR. Y PL:**

RELOJ: MARCA Y MODELO: THEBEN Nº SERIE: VERSIÓN:

CONMUTADORES MANIOBRA: INT. NOMIN: 15 A

PROTECCION CIR. MANIOBRA: DIFERENCIAL: 2x25 A 30mA TÉRMICO: 2x10 A

CONMUTADORES FUERZA: TIPO: Nº: INT. NOMINAL: MARCA:

CONTACTORES ARRANQUE DIRECTO: TIPO: LA1-D04 Nº: 1 INT. NOMINAL: 25 A MARCA: TELEMECANIQUE PROTECCIÓN TERMICA REARMABLE: 4 - 6 A

CONTACTORES ARRANCADOR E-Δ: TIPO: LC1-D12 Nº: 3 INT. NOMINAL: 25 A MARCA: TELEMECANIQUE PROTECCIÓN TERMICA REARMABLE: 7 - 10 A

CONTACTORES VARIADOR FRECUENCIA: TIPO: Nº: INT. NOMINAL: MARCA: PROTECCIÓN TERMICA REARMABLE:

CONTACTORES BATERIA CONDENSADORES: TIPO: NO SE LEE Nº: 1 INT. NOMINAL: MARCA: PROTECCIÓN TERMICA REARMABLE:

INT. DIFERENCIALES: Nº 4 POLO: 4 / 4 / 4 / 2 SENSIBIL.: 30 / 300 / 30 / 30mA INT. NOMINAL: 63 / 25 / 25 / 25 A MARCA:

SISTEMA DE TELEGESTIÓN: TIPO: MARCA ROUTER: Nº TARJETA: PIN:

ANALIZADOR DE RED: MARCA: MODELO: **VOLTÍMETRO/AMPERÍMETRO:**

PROTECCIÓN CONTRA SOBRETENSIONES: MARCA: TIPO:

VARIADORES DE FRECUENCIA: MARCA: TIPO: POTENCIA:

ANEMÓMETRO: MARCA: TIPO:

TOMA DE TIERRA: SECCIÓN: 35 mm2 RESISTENCIA: 3,9 Ω LATIGUILLOS PUERTAS: SI

BATERIA CONDENSADORES: Nº 1 INT. NOMINAL: 7 A MARCA: ABB PROTECCION: 3x16 A POTENCIA: 5kVAr

GENERAL

REVISIÓN ELÉCTRICA: CABLEADOS: BORNAS Y CONEXIONES: CONTACTORES:

LIMPIEZA GENERAL: EXTERIOR ARMARIO: INTERIOR: ELEMENTOS EXTRAÑOS: CABLEADO:

CONTACTORES: OTROS COMPONENTES: PRODUCTO LIMPIADOR: AIRE COMPRIMIDO: HIDRÓFUGO:

ENGRASE: CANDADOS: BISAGRAS: CONTACTORES: OTROS:

REPASO CHAPA Y PINTURA: ABOLLADURAS: ÓXIDO: AJUSTES DE PUERTAS: PINTURA:

ESTANQUEIDAD: ORIFICIOS DE TUBOS ENTRADA Y SALIDA: OTRAS ABERTURAS EN LA CHAPA:

O.C.A.: FAVORABLE: SI CONDICIONADA: DENEGADA: PRÓXIMA REVISIÓN: 22/06/22 GRUPO:

OBSERVACIONES

-ESTA FUENTE SE ALIMENTA DE UN CONDUCTOR DE SECCION 4(1x16) mm2 PROCEDENTE DE LA FUENTE F-026 (CRISTO DE LA EXPIRACION - SUR)

GERENCIA DE URBANISMO (AYUNTAMIENTO DE SEVILLA)

CONSERVACIÓN DE FUENTES Y MONUMENTOS	GMU	PARTE DE INSPECCIÓN CENTRO DE MANDO Y PROTECCIÓN DE ALUMBRADO	FECHA	HOJA
			17/08/17	2 DE 2

IDENTIFICACIÓN

SITUACIÓN REAL C.M.: CRISTO DE LA EXPIRACION NORTE COORD.X: 233231.27 COORD. Y: 4142372.36

CENTRO DE MANDO Nº: F025 **SUMINISTRO Nº:**

PLACA DE IDENTIFICACIÓN: F025/57 **TENSIÓN DE SUMINISTRO CONTRATO:** 380-220 V

POTENCIA INSTALADA: 2640 W **POTENCIA CONTRATADA:**

TOMA DE VALORES

CONTADOR DE ACTIVA Nº 08095225204 **LECTURA:** 119689 kWh

CONTADOR DE REACTIVA Nº 08095225204 **LECTURA:** 153326 kVARh

	HORA	R-S	S-T	R-T	R-N	S-N	T-N
TENSIÓN DIURNA EN VACÍO (V):		405	405	402	231	232	230
TENSIÓN NOCTURNA EN CARGA 100% (V):		406	404	402	231	232	229

	HORA	R	S	T	N
INTENSIDAD LINEA GENERAL EN CARGA 100% (A):		3,6	4	3,5	0.1

	HORA	R	S	T	GENERAL
FACTOR DE POTENCIA:		0,9	17	9,78	18,6

CORRIENTE DE FUGA GENERAL(mA):	246 mA

CIRCUITOS DE SALIDA	INTENSIDAD POR FASE(A)				PROTECCIONES	CONDUCTORES	AISLAMIENTO (MΩ)				FACTOR DE POTENCIA				TIPO DE ARRANQUE
NUMERO Y DESIGNACIÓN	R	S	T	N	TIPO/CALIBRE	SECCIÓN (mm²)	R	S	T	N	R	S	T	MEDIA	
C1 - AZUL	3,4	3,5			2x15 A	2x2,5	0,82	0,86			2,11	2,27	0	2,27	
C2 - ROJO		3,4	3,6		2x15 A	2x2,5		1,18	1,09		0	1	1	1	
C3 - VERDE	2,9		2,4		2x15 A	2x2,5	0,88		0,89		1,91	0	1	1,28	

CARACTERÍSTICAS DEL C.M.

CAJA ACOMETIDA: TIPO: GL 160 FUSIBLES: 3x63 A + N **DERIVACIÓN INDIVIDUAL:** TIPO: UNIPOLAR SECCIÓN: 3 (1x50) + 1x25 mm2

ARMARIO: TIPO: ORMAZABAL SISTEMA DE FIJACIÓN: SUELO DIMENSIONES: 137x128x39 cm

EQ. MED. DIRECTA: SI **EQ. MED. INDIRECTA: Rel. de transformación:**

PROTECCIÓN GENERAL: TIPO: MAGNETOTERMICO MARCA: ABB CALIBRE: 4x60 A

TOMA DE CORRIENTE: SI **PUNTO DE LUZ:** SI **INT. TOMA CORR. Y PL:**

RELOJ: MARCA Y MODELO: ORBIS ASTRO Nº SERIE: 091004 / 07 VERSIÓN: V3.05

CONMUTADORES MANIOBRA: INT. NOMINAL: 15 A

PROTECCION CIR. MANIOBRA: DIFERENCIAL: 2x25 A 30mA TÉRMICO: 2x10 A

CONMUTADORES FUERZA: TIPO: Nº: INT. NOMINAL: MARCA:

CONTACTORES: TIPO: CA-3-9-10 Nº: 3 INT. NOMINAL: 25 A MARCA: SPRECHER PROTECCIÓN TERMICA REARMABLE:

CONTACTORES: TIPO: Nº: INT. NOMINAL: MARCA: PROTECCIÓN TERMICA REARMABLE:

CONTACTORES: TIPO: Nº: INT. NOMINAL: MARCA: PROTECCIÓN TERMICA REARMABLE:

CONTACTORES: TIPO: Nº: INT. NOMINAL: MARCA: PROTECCIÓN TERMICA REARMABLE:

CONTROLADOR DE COLOR: SI

FUENTE ALIMENTACION: POTENCIA: TENSION:

INT. DIFERENCIALES: Nº POLO: SENSIBIL.: INT. NOMINAL: MARCA:

SISTEMA DE TELEGESTIÓN: TIPO: MARCA ROUTER: Nº TARJETA: PIN:

ANALIZADOR DE RED: MARCA: MODELO: **VOLTÍMETRO/AMPERÍMETRO:**

PROTECCIÓN CONTRA SOBRETENSIONES: MARCA: TIPO:

VARIADORES DE FRECUENCIA: MARCA: TIPO: POTENCIA:

ANEMÓMETRO: MARCA: TIPO:

TOMA DE TIERRA: SECCIÓN: 35 mm2 RESISTENCIA: 3,9 Ω LATIGUILLOS PUERTAS: SI

BATERIA CONDENSADORES: Nº INT. NOMINAL: MARCA: PROTECCION: POTENCIA:

GENERAL

REVISIÓN ELÉCTRICA: CABLEADOS: BORNAS Y CONEXIONES: CONTACTORES:

LIMPIEZA GENERAL: EXTERIOR ARMARIO: INTERIOR: ELEMENTOS EXTRAÑOS: CABLEADO:

CONTACTORES: OTROS COMPONENTES: PRODUCTO LIMPIADOR: AIRE COMPRIMIDO: HIDRÓFUGO:

ENGRASE: CANDADOS: BISAGRAS: CONTACTORES: OTROS:

REPASO CHAPA Y PINTURA: ABOLLADURAS: ÓXIDO: AJUSTES DE PUERTAS: PINTURA:

ESTANQUEIDAD: ORIFICIOS DE TUBOS ENTRADA Y SALIDA: OTRAS ABERTURAS EN LA CHAPA:

O.C.A.: FAVORABLE: SI CONDICIONADA: DENEGADA: PRÓXIMA REVISIÓN: 22/06/22 GRUPO:

OBSERVACIONES

-ESTA FUENTE SE ALIMENTA DE UN CONDUCTOR DE SECCION 4(1x16) mm2 PROCEDENTE DE LA FUENTE F-026 (CRISTO DE LA EXPIRACION - SUR)

SITUACIÓN

Gerencia de Urbanismo

CONSERVACIÓN DE FUENTES ORNAMENTALES PÚBLICAS Y ALUMBRADO ARTÍSTICO

nombre FUENTE: CRISTO DE LA EXPIRACIÓN, SUR

código FUENTE: F-026

PLANO	HOJA	ESCALA	FECHA	REFERENCIA
SITUACIÓN	01	1 : 7500	06/2015	F026.1

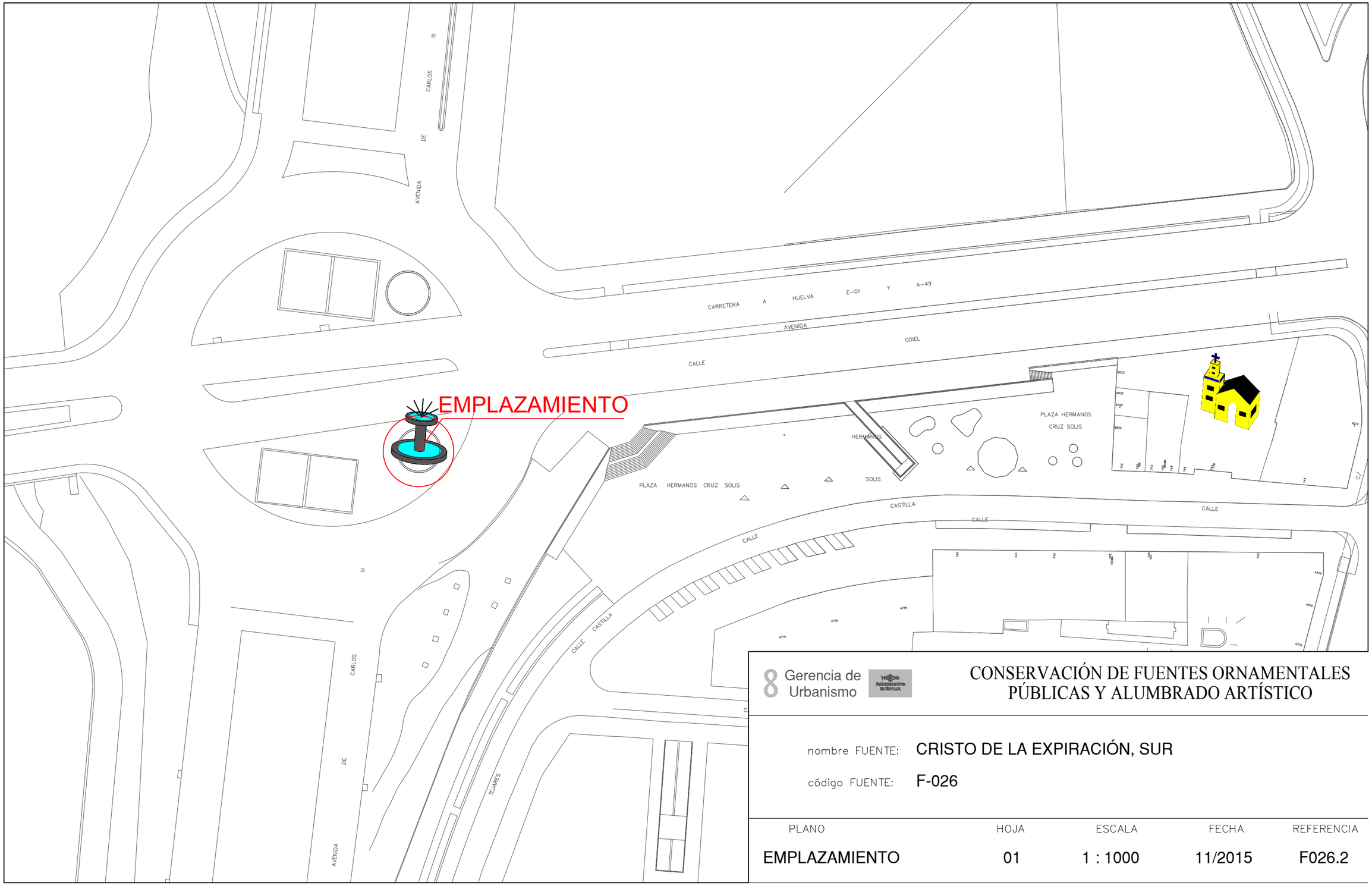

Gerencia de Urbanismo

CONSERVACIÓN DE FUENTES ORNAMENTALES PÚBLICAS Y ALUMBRADO ARTÍSTICO

nombre FUENTE: CRISTO DE LA EXPIRACIÓN, SUR

código FUENTE: F-026

PLANO	HOJA	ESCALA	FECHA	REFERENCIA
EMPLAZAMIENTO	01	1 : 1000	11/2015	F026.2

PLANTA GENERAL

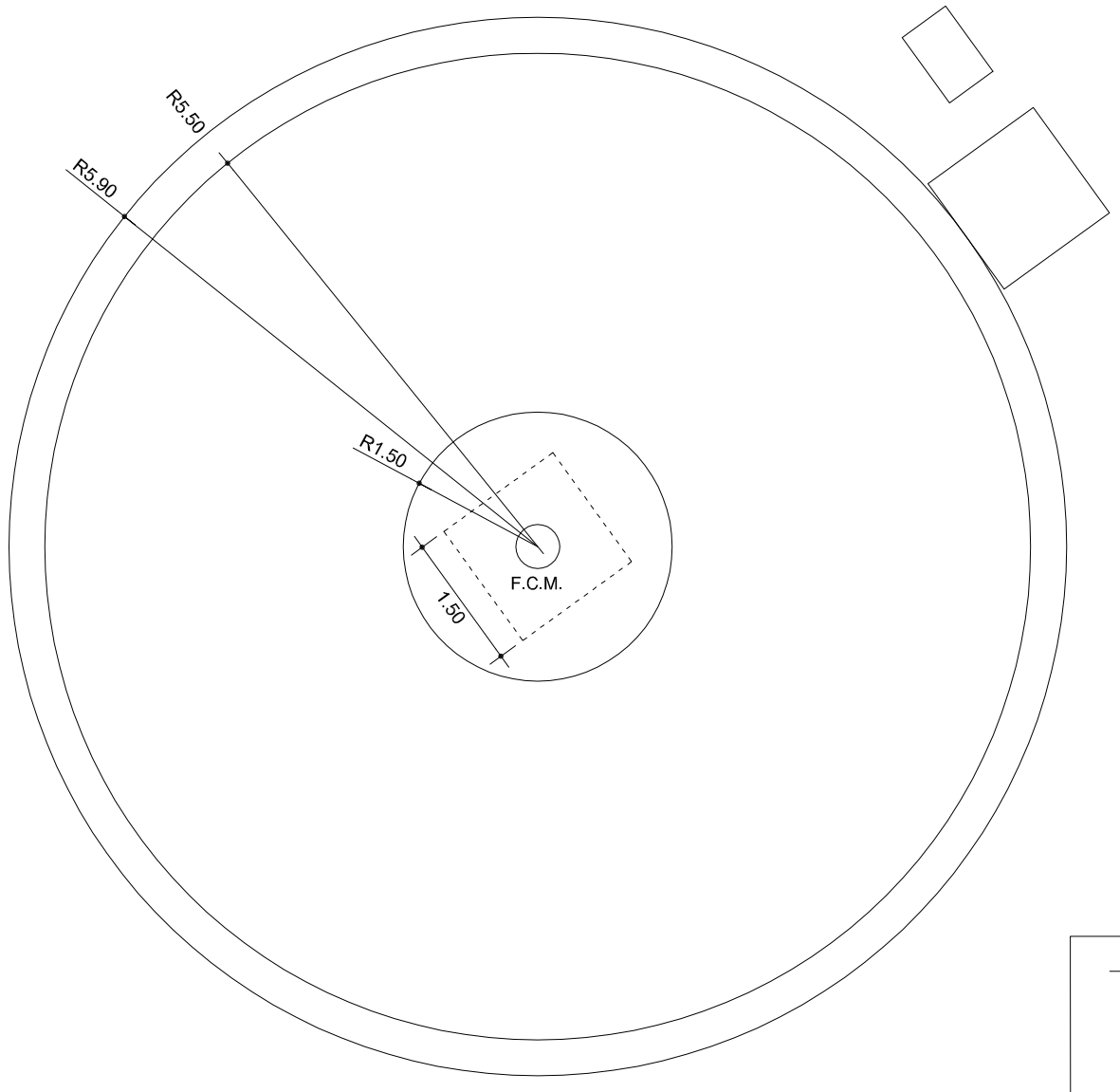

F.C.M.	FOSO COLECTOR MOTOR	A.A.A.	ARQUETA AGUA APORTE
A.D.	ARQUETA DESAGÜE	S.M.	SALA MAQUINA

Gerencia de Urbanismo

Ayuntamiento de Sevilla

CONSERVACIÓN DE FUENTES ORNAMENTALES PÚBLICAS Y ALUMBRADO ARTÍSTICO

nombre FUENTE: CRISTO DE LA EXPIRACIÓN - SUR

código FUENTE: F-026

PLANO	HOJA	ESCALA	FECHA	REFERENCIA
PLANTA	01	1:80	12/2015	F026.3

ALZADO

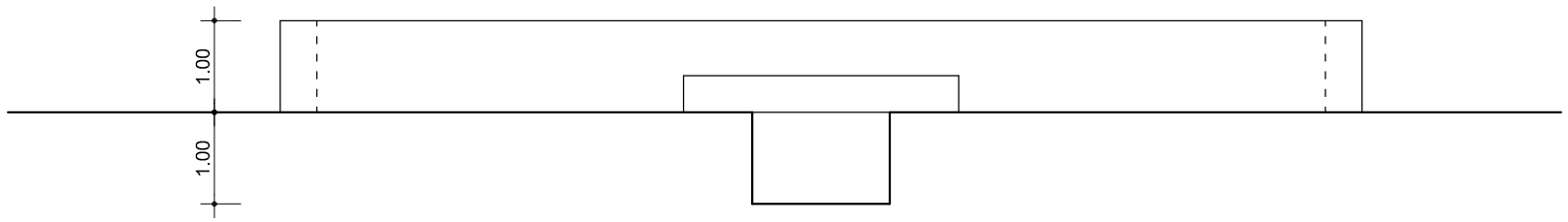

Gerencia de Urbanismo

CONSERVACIÓN DE FUENTES ORNAMENTALES PÚBLICAS Y ALUMBRADO ARTÍSTICO

nombre FUENTE: CRISTO DE LA EXPIRACIÓN - SUR

código FUENTE: F-026

PLANO	HOJA	ESCALA	FECHA	REFERENCIA
ALZADO	01	1:80	12/2015	F026.4

PLANTA HIDRÁULICA

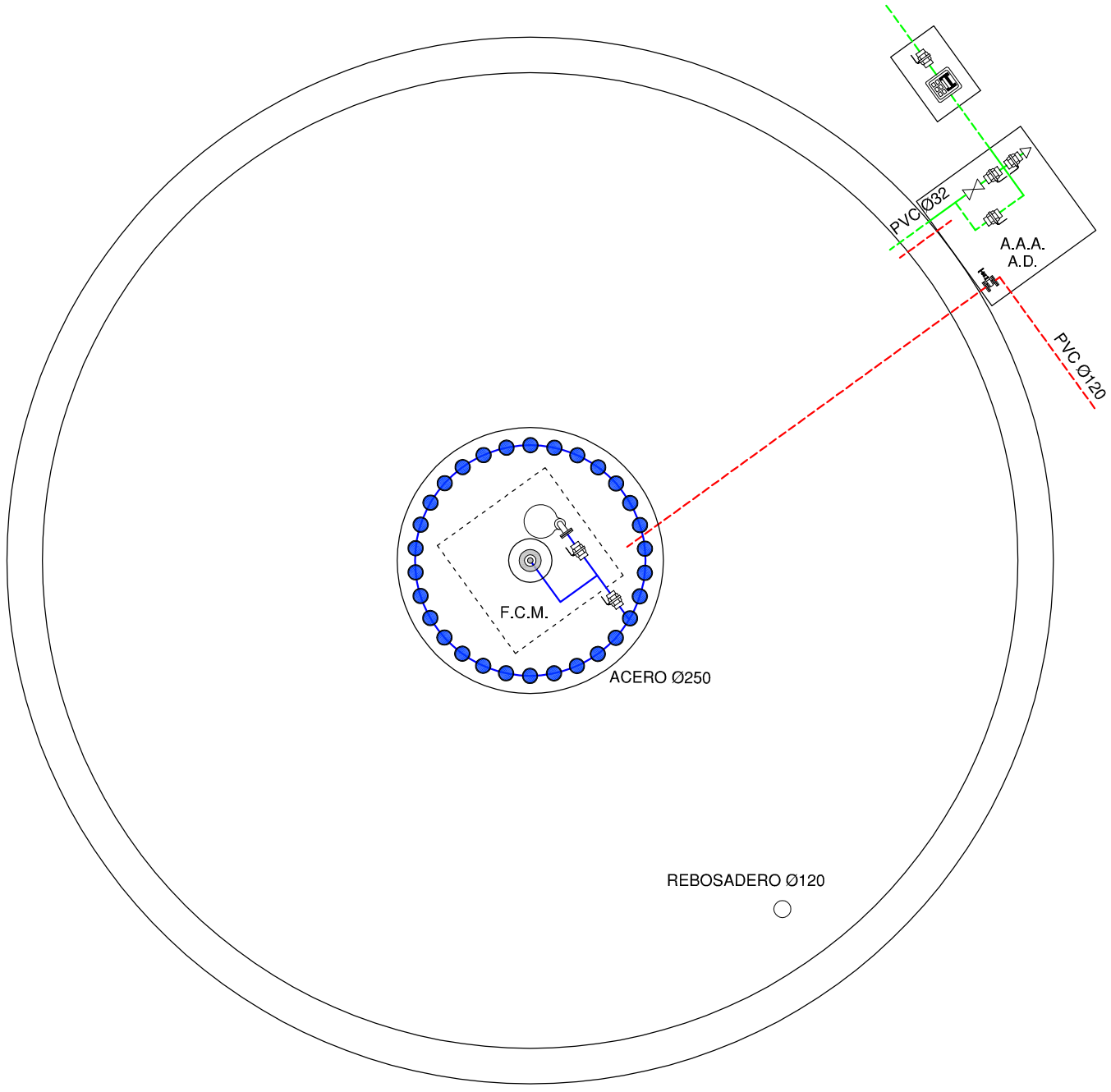

LEYENDA

- TUBERÍA DE APORTE
- TUBERÍA DE RECIRCULACIÓN
- TUBERÍA DE DESAGÜE
- CONTADOR
- ELECTROVALVULA
- LLAVE DE BOLA
- LLAVE COMPUERTA
- SURTIDOR PARABÓLICO
- BOMBA DE ACHIQUE
- SURTIDOR PULVERIZADOR
- SURTIDOR VERTICAL
- GRIFO
- LLAVE SELECTORA
- BRIDA UNIÓN
- VÁLVULA REGULADORA DE PRESIÓN
- MANOMETRO
- BOMBA RECIRCULACIÓN
- DEPÓSITO CL / PH
- BOMBA RECIRCULACIÓN

F.C.M. FOSO COLECTOR MOTOR
A.D. ARQUETA DESAGÜE
A.A.A. ARQUETA AGUA APORTE
S.M. SALA MAQUINA

Gerencia de Urbanismo

CONSERVACIÓN DE FUENTES ORNAMENTALES PÚBLICAS Y ALUMBRADO ARTÍSTICO

nombre FUENTE: CRISTO DE LA EXPIRACIÓN - SUR

código FUENTE: F-026

PLANO	HOJA	ESCALA	FECHA	REFERENCIA
HIDRÁULICO	01/02	1:70	12/2015	F026.5

ALZADO HIDRÁULICO

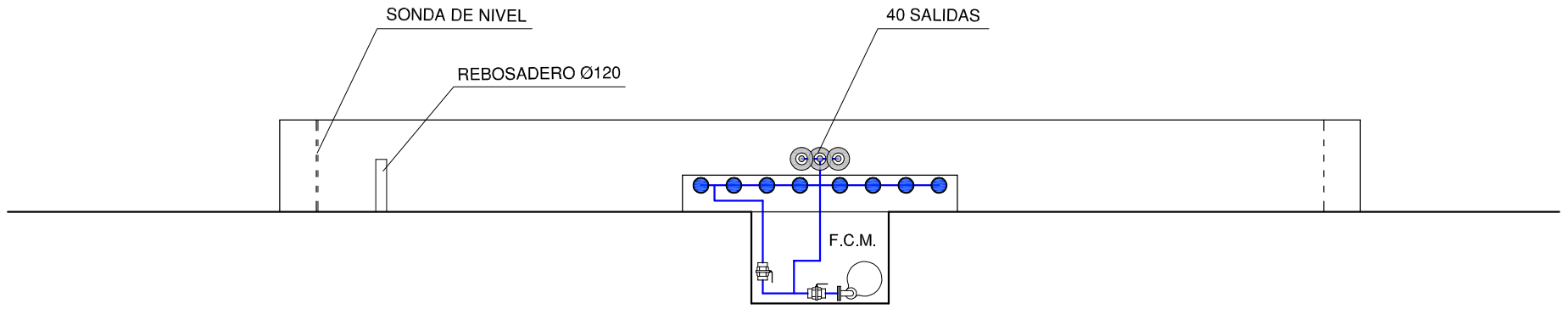

LEYENDA

TUBERÍA DE APORTE	SURTIDOR PULVERIZADOR
TUBERÍA DE RECIRCULACIÓN	SURTIDOR VERTICAL
TUBERÍA DE DESAGÜE	GRIFO
CONTADOR	LLAVE SELECTORA
ELECTROVALVULA	BRIDA UNIÓN
LLAVE DE BOLA	VÁLVULA REGULADORA DE PRESIÓN
LLAVE COMPUERTA	MANOMETRO
SURTIDOR PARABÓLICO	BOMBA RECIRCULACIÓN
BOMBA DE ACHIQUE	DEPÓSITO CL / PH
	BOMBA RECIRCULACIÓN

F.C.M.	FOSO COLECTOR MOTOR	A.A.A.	ARQUETA AGUA APORTE
A.D.	ARQUETA DESAGÜE	S.M.	SALA MAQUINA

Gerencia de Urbanismo

Nodo Ayuntamiento de Sevilla

CONSERVACIÓN DE FUENTES ORNAMENTALES PÚBLICAS Y ALUMBRADO ARTÍSTICO

nombre FUENTE: CRISTO DE LA EXPIRACIÓN - SUR

código FUENTE: F-026

PLANO	HOJA	ESCALA	FECHA	REFERENCIA
HIDRÁULICO	02/02	1:70	12/2015	F026.5

PLANTA ELÉCTRICA

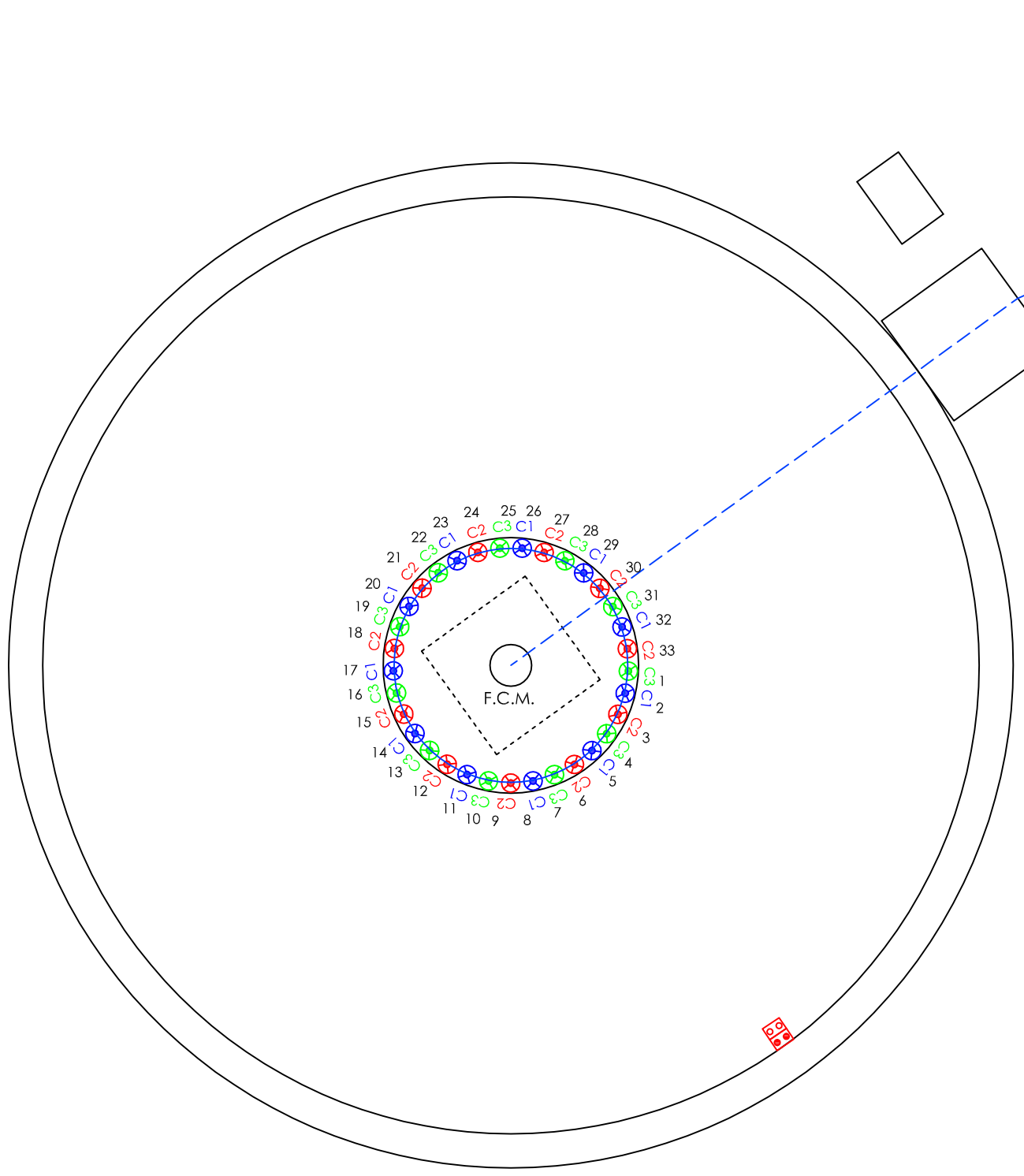

LEYENDA

- PAR-38 INCANDESCENTE 80W
- SONDA NIVEL
- SONDA MOTOR
- AISLAMIENTO 0'6 / 1kV
- AISLAMIENTO 750 V

F.C.M. FOSO COLECTOR MOTOR
A.D. ARQUETA DESAGÜE
A.A.A. ARQUETA AGUA APORTE
S.M. SALA MAQUINA

NOTA:

Cada proyector esta alimentado por un cable de aislamiento 0'6 / 1kV y sección 2x2,5 mm2.

Gerencia de Urbanismo

CONSERVACIÓN DE FUENTES ORNAMENTALES PÚBLICAS Y ALUMBRADO ARTÍSTICO

nombre FUENTE: **CRISTO DE LA EXPIRACIÓN - SUR**

código FUENTE: **F-026**

PLANO	HOJA	ESCALA	FECHA	REFERENCIA
ELÉCTRICO	01/02	1:70	03/2016	F026.6

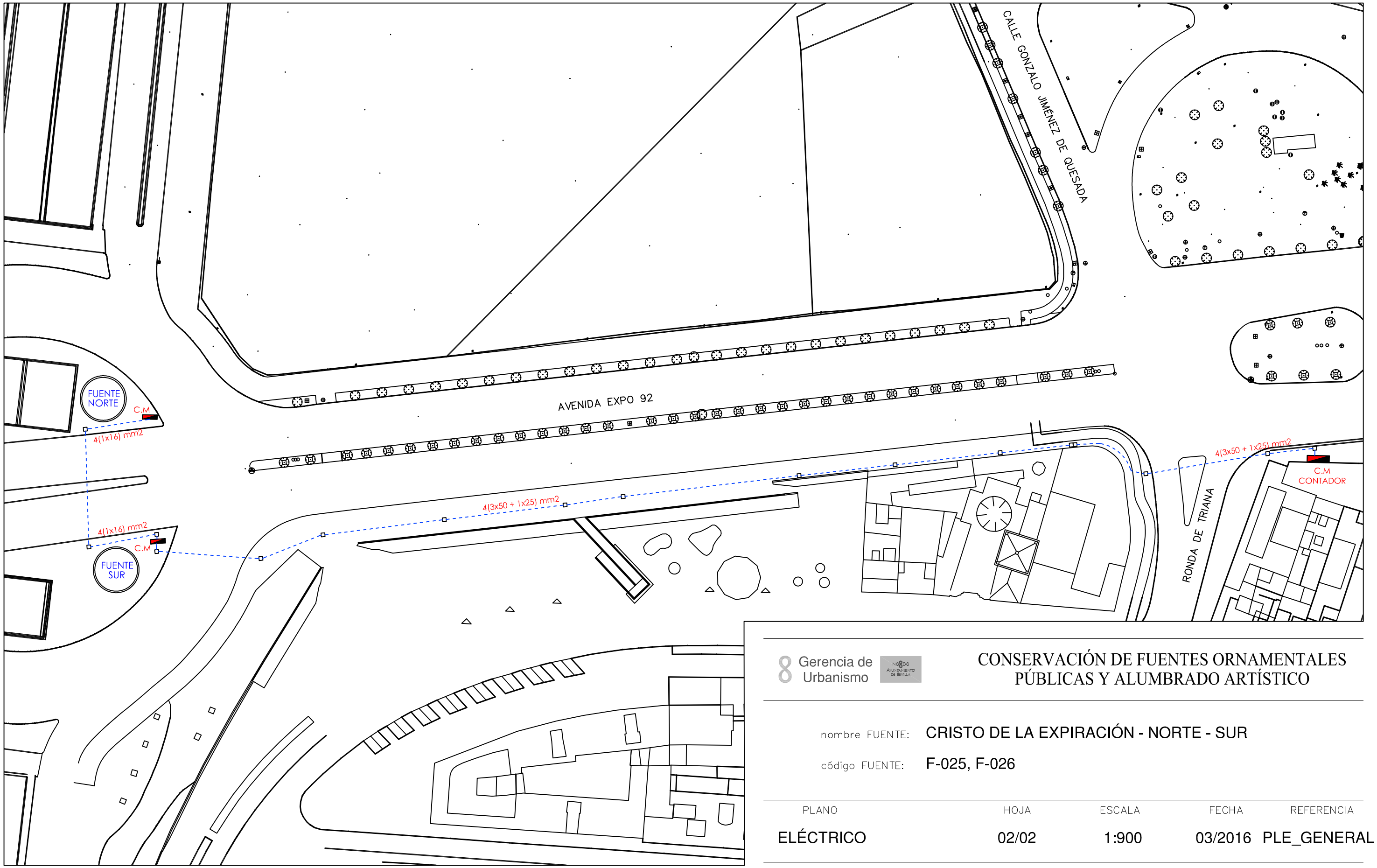

Gerencia de Urbanismo

NOBO AYUNTAMIENTO DE SEVILLA

CONSERVACIÓN DE FUENTES ORNAMENTALES PÚBLICAS Y ALUMBRADO ARTÍSTICO

nombre FUENTE: CRISTO DE LA EXPIRACIÓN - NORTE - SUR

código FUENTE: F-025, F-026

PLANO	HOJA	ESCALA	FECHA	REFERENCIA
ELÉCTRICO	02/02	1:900	03/2016	PLE_GENERAL

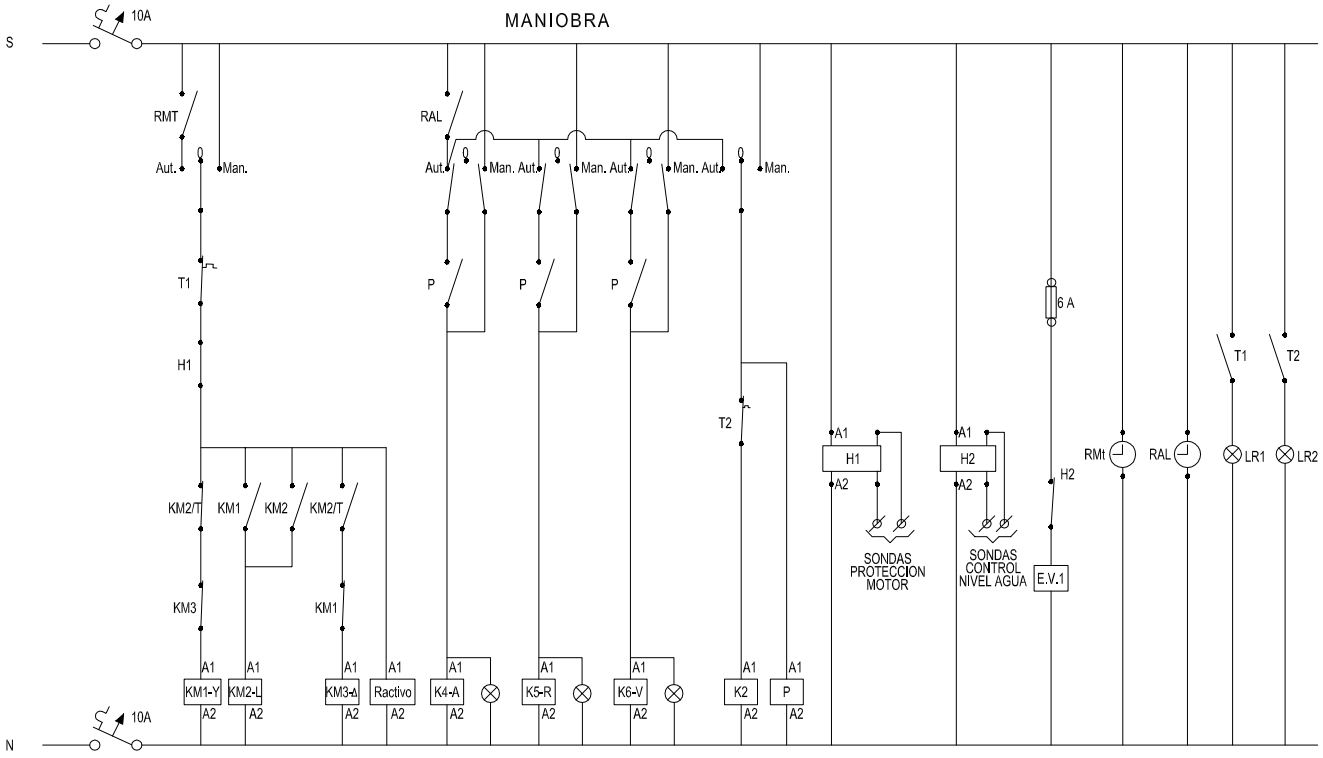

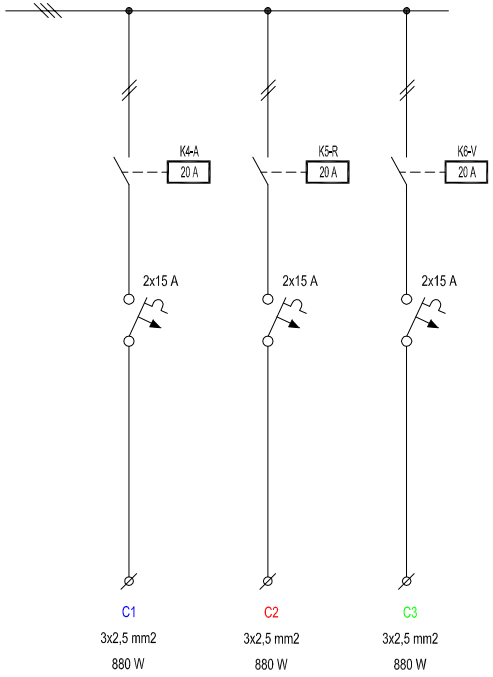

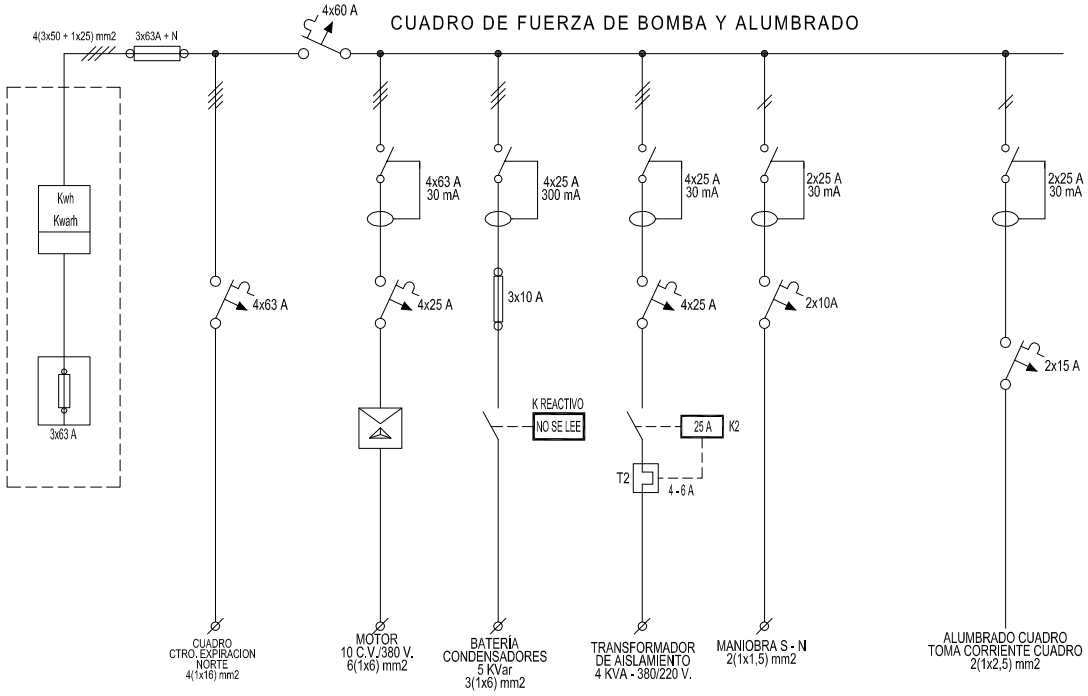

POTENCIA TOTAL: 10,14 kW

Gerencia de Urbanismo

CONSERVACIÓN DE FUENTES ORNAMENTALES PÚBLICAS Y ALUMBRADO ARTÍSTICO

nombre FUENTE: CRISTO DE LA EXPIRACIÓN - SUR

código FUENTE: F-026

PLANO	HOJA	ESCALA	FECHA	REFERENCIA
ESQUEMA UNIFILAR	01	S/D	05/2017	F026.7

FICHA COMPONENTES FUENTE

Fuente	F026 CRISTO DE LA EXPIRACIÓN-SUR

Alumbrado	Tipo	Potencia	Tensión	Cantidad
Lámpara	Par-38 Roja	80 W	230 V	11
Lámpara	Par-38 Verde	80 W	230 V	11
Lámpara	Par-38 Azul	80 W	230 V	11
Proyector	Espelsa PAR-38			33

Motores	Parabólic-Vertica
Marca/Modelo	ZEDA/4CM-100/10
Tipo	Sumergible
Potencia	10 CV/7,5 Kw
Tensión	lll-380/660 v
Intensidad	17/10 A
Arranque	Estrella-Triángulo
Veloc x anemo	
Compens cosφ	Cond individual
Caudal	500÷2300 l/m
Altura	19÷10 mca
Cantidad	1

	Marca/Modelo	Fecha instalación	Depositos quimicos	Volumen
Sist cloración				

Surtidores	Marca / Modelo	Diámetro/conexión	Cantidad	Material
Parabólico	OASE Cometa 5-10T	Ø 10 mm - ½" M	30	
Vertical	SAFE-RAIN F2432518	Ø 6 mm - 2½" H	1 x 72	

Control nivel		
	Sondas nivel	☑
	Válvula flotador	☐
	Sin control	☐
	Sonda motor	☑

Contador de agua	Marca	CONTAZARA	Volumen agua vaso
	Número	04803239	70 m³
	Calibre	3/4''	

	Material	Cantidad	Volumen	Fecha renovacion
Filtro aspiración	acero galvanizado	1		
Filtro de arena				

Observaciones:

GERENCIA DE URBANISMO (AYUNTAMIENTO DE SEVILLA)

CONSERVACIÓN DE FUENTES Y MONUMENTOS	GMU	PARTE DE INSPECCIÓN CENTRO DE MANDO Y PROTECCIÓN DE FUERZA	FECHA	HOJA
			17/08/17	1 DE 2

IDENTIFICACIÓN

SITUACIÓN REAL C.M.: CRISTO DE LA EXPIRACION SUR — COORD.X: 233235.1 — COORD. Y: 4142341.07

CENTRO DE MANDO Nº: F026 — **SUMINISTRO Nº:**

PLACA DE IDENTIFICACIÓN: F026/57 — **TENSIÓN DE SUMINISTRO CONTRATO:** 380-220 V

POTENCIA INSTALADA: 7.5 Kw — **POTENCIA CONTRATADA:**

TOMA DE VALORES

CONTADOR DE ACTIVA Nº 08095225204 — **LECTURA:** 19689 kWh

CONTADOR DE REACTIVA Nº 08095225205 — **LECTURA:** 153326 kVARh

	HORA	R-S	S-T	R-T	R-N	S-N	T-N
TENSIÓN DIURNA EN VACÍO (V):		4,09	4,07	4,06	2,33	2,34	2,32
TENSIÓN NOCTURNA EN CARGA 100% (V):		4,03	4,01	4,02	2,3	2,32	2,29

	HORA	R	S	T	N
INTENSIDAD LINEA GENERAL EN CARGA 100% (A):		16,7	15,8	16,8	0,1

	HORA	R	S	T	GENERAL
FACTOR DE POTENCIA:		4,78	4,35	3,97	4,38

CORRIENTE DE FUGA GENERAL(mA):	4,5

CIRCUITOS DE SALIDA	INTENSIDAD POR FASE				PROTECCIONES	CONDUCTORES	AISLAMIENTO MΩ				FACTOR DE POTENCIA				TIPO DE ARRANQUE
NUMERO Y DESIGNACIÓN	R	S	T	N	TIPO/CALIBRE	SECCIÓN mm²	R	S	T	N	R	S	T	MEDIA	
C1 - MOTOR	19,7	20,1	19,3	0	4x25 A	6 (1x6)	13,3	22,8	62,4		1,03	1,82	2,25	1,53	E-Δ

CARACTERÍSTICAS DEL C.M.

CAJA ACOMETIDA: TIPO: GL 160 — FUSIBLES: 3x63 A + N — **DERIVACIÓN INDIVIDUAL:** TIPO: UNIPOLAR — SECCIÓN: 4 (3x50 + 1x25) mm2

ARMARIO: TIPO: ORMAZABAL — SISTEMA DE FIJACIÓN: SUELO — DIMENSIONES: 137x128x39 cm

EQ. MED. DIRECTA: SI — **EQ. MED. INDIRECTA: Rel. de transformación;**

PROTECCIÓN GENERAL: TIPO: MAGNETOTERMICO — MARCA: ABB — CALIBRE: 4x60 A

TOMA DE CORRIENTE: SI — **PUNTO DE LUZ:** SI — **INT. TOMA CORR. Y PL:**

RELOJ: MARCA Y MODELO: ORBIS INCA DUO — Nº SERIE: — VERSIÓN:

CONMUTADORES MANIOBRA: INT. NOMIN: 10 A

PROTECCION CIR. MANIOBRA: DIFERENCIAL: 2x25 A 30mA — TÉRMICO: 2x10 A

CONMUTADORES FUERZA: TIPO: — Nº: — INT. NOMINAL: — MARCA:

CONTACTORES ARRANQUE DIRECTO: TIPO: LC1D9 — Nº: 1 — INT. NOMINAL: 25 A — MARCA: TELEMECANIQUE — PROTECCIÓN TERMICA REARMABLE: 4 - 6 A

CONTACTORES ARRANCADOR E-Δ: TIPO: LC1D12 / LC1D18 — Nº: 2 / 1 — INT. NOMINAL: 25A / 32 A — MARCA: SCHNEIDER / TELEMECANIQUE — PROTECCIÓN TERMICA REARMABLE: 7 - 10 A

CONTACTORES VARIADOR FRECUENCIA: TIPO: — Nº: — INT. NOMINAL: — MARCA: — PROTECCIÓN TERMICA REARMABLE:

CONTACTORES BATERIA CONDENSADORES: TIPO: NO SE LEE — Nº: 1 — INT. NOMINAL: — MARCA: — PROTECCIÓN TERMICA REARMABLE:

INT. DIFERENCIALES: Nº 4 POLO: 4 / 4 / 4 / 2 — SENSIBIL.: 30 / 300 / 30 / 30mA — INT. NOMINAL: 63 / 25 / 25 / 25 A — MARCA:

SISTEMA DE TELEGESTIÓN: TIPO: — MARCA ROUTER: — Nº TARJETA: — PIN:

ANALIZADOR DE RED: MARCA: — MODELO: — **VOLTÍMETRO/AMPERÍMETRO:**

PROTECCIÓN CONTRA SOBRETENSIONES: MARCA: — TIPO:

VARIADORES DE FRECUENCIA: MARCA: — TIPO: — POTENCIA:

ANEMÓMETRO: MARCA: — TIPO:

TOMA DE TIERRA: SECCIÓN: 35 mm2 — RESISTENCIA: 3,8 Ω — LATIGUILLOS PUERTAS: SI

BATERIA CONDENSADORES: Nº 1 — INT. NOMINAL: 7 A — MARCA: ABB — PROTECCION: 3x10 A — POTENCIA: 5 KVAr

GENERAL

REVISIÓN ELÉCTRICA: CABLEADOS: — BORNAS Y CONEXIONES: — CONTACTORES:

LIMPIEZA GENERAL: EXTERIOR ARMARIO: — INTERIOR: — ELEMENTOS EXTRAÑOS: — CABLEADO:

CONTACTORES: — OTROS COMPONENTES: — PRODUCTO LIMPIADOR: — AIRE COMPRIMIDO: — HIDRÓFUGO:

ENGRASE: CANDADOS: — BISAGRAS: — CONTACTORES: — OTROS:

REPASO CHAPA Y PINTURA: ABOLLADURAS: — ÓXIDO: — AJUSTES DE PUERTAS: — PINTURA:

ESTANQUEIDAD: ORIFICIOS DE TUBOS ENTRADA Y SALIDA: — OTRAS ABERTURAS EN LA CHAPA:

O.C.A.: FAVORABLE: SI — CONDICIONADA: — DENEGADA: — PRÓXIMA REVISIÓN: 23/06/22 — GRUPO:

OBSERVACIONES

GERENCIA DE URBANISMO (AYUNTAMIENTO DE SEVILLA)

CONSERVACIÓN DE FUENTES Y MONUMENTOS	GMU	PARTE DE INSPECCIÓN CENTRO DE MANDO Y PROTECCIÓN DE ALUMBRADO	FECHA	HOJA
			17/08/17	2 DE 2

IDENTIFICACIÓN

SITUACIÓN REAL C.M.: CRISTO DE LA EXPIRACION SUR COORD.X: 233235.1 COORD. Y: 4142341.07

CENTRO DE MANDO Nº: F026 **SUMINISTRO Nº:**

PLACA DE IDENTIFICACIÓN: F026/57 **TENSIÓN DE SUMINISTRO CONTRATO:** 380-220 V

POTENCIA INSTALADA: 2640 W **POTENCIA CONTRATADA:**

TOMA DE VALORES

CONTADOR DE ACTIVA Nº 08095225204 **LECTURA:** 119689 kWh

CONTADOR DE REACTIVA Nº 08095225204 **LECTURA:** 153326 kVARh

	HORA	R-S	S-T	R-T	R-N	S-N	T-N
TENSIÓN DIURNA EN VACÍO (V):		4,09	4,07	4,06	2,33	2,34	2,32
TENSIÓN NOCTURNA EN CARGA 100% (V):		4,32	4,11	4,08	2,35	2,36	2,34

	HORA	R	S	T	N
INTENSIDAD LINEA GENERAL EN CARGA 100% (A):		1,5	3,5	2,3	0

	HORA	R	S	T	GENERAL
FACTOR DE POTENCIA:		2,85	88	1,9	4,07

CORRIENTE DE FUGA GENERAL(mA):	114 mA

CIRCUITOS DE SALIDA	INTENSIDAD POR FASE(A)				PROTECCIONES	CONDUCTORES	AISLAMIENTO (MΩ)				FACTOR DE POTENCIA				TIPO DE ARRANQUE
NUMERO Y DESIGNACIÓN	R	S	T	N	TIPO/CALIBRE	SECCIÓN (mm²)	R	S	T	N	R	S	T	MEDIA	
C1 - AZUL	2,7	2,7	0		2x15 A	2x2,5	16,8	16,9			2,16	2			2,08
C2 - ROJO	0	3,6	3,6		2x15 A	2x2,5		22,4	22,4			0,99	2		1,32
C3 - VERDE	2,7	0	3,6		2x15 A	2x2,5	5,7		5,9		1,89		1		1,25

CARACTERÍSTICAS DEL C.M.

CAJA ACOMETIDA: TIPO: GL 160 FUSIBLES: 3x63 A + N **DERIVACIÓN INDIVIDUAL:** TIPO: UNIPOLAR SECCIÓN: 4 (3x50 + N25) mm2

ARMARIO: TIPO: ORMAZABAL SISTEMA DE FIJACIÓN: SUELO DIMENSIONES: 137x128x39 cm

EQ. MED. DIRECTA: SI **EQ. MED. INDIRECTA: Rel. de transformación:**

PROTECCIÓN GENERAL: TIPO: MAGNETOTERMICO MARCA: ABB CALIBRE: 4x60 A

TOMA DE CORRIENTE: SI **PUNTO DE LUZ:** SI **INT. TOMA CORR. Y PL:**

RELOJ: MARCA Y MODELO: ORBIS ASTRO Nº SERIE: 091012 / 07 VERSIÓN: V3.04

CONMUTADORES MANIOBRA: INT. NOMINAL:

PROTECCION CIR. MANIOBRA: DIFERENCIAL: 2x25 A 30mA TÉRMICO: 2x10 A

CONMUTADORES FUERZA: TIPO: Nº: INT. NOMINAL: MARCA:

CONTACTORES: TIPO: CA-3-9-10 Nº: 3 INT. NOMINAL: 20 A MARCA: SPRECHER PROTECCIÓN TERMICA REARMABLE:

CONTACTORES: TIPO: Nº: INT. NOMINAL: MARCA: PROTECCIÓN TERMICA REARMABLE:

CONTACTORES: TIPO: Nº: INT. NOMINAL: MARCA: PROTECCIÓN TERMICA REARMABLE:

CONTACTORES: TIPO: Nº: INT. NOMINAL: MARCA: PROTECCIÓN TERMICA REARMABLE:

CONTROLADOR DE COLOR: SI

FUENTE ALIMENTACION: POTENCIA: TENSION:

INT. DIFERENCIALES: Nº POLO: SENSIBIL.: INT. NOMINAL: MARCA:

SISTEMA DE TELEGESTIÓN: TIPO: MARCA ROUTER: Nº TARJETA: PIN:

ANALIZADOR DE RED: MARCA: MODELO: **VOLTÍMETRO/AMPERÍMETRO:**

PROTECCIÓN CONTRA SOBRETENSIONES: MARCA: TIPO:

VARIADORES DE FRECUENCIA: MARCA: TIPO: POTENCIA:

ANEMÓMETRO: MARCA: TIPO:

TOMA DE TIERRA: SECCIÓN: 35 mm2 RESISTENCIA: 3,8 Ω LATIGUILLOS PUERTAS: SI

BATERIA CONDENSADORES: Nº INT. NOMINAL: MARCA: PROTECCION: POTENCIA:

GENERAL

REVISIÓN ELÉCTRICA: CABLEADOS: BORNAS Y CONEXIONES: CONTACTORES:

LIMPIEZA GENERAL: EXTERIOR ARMARIO: INTERIOR: ELEMENTOS EXTRAÑOS: CABLEADO:

CONTACTORES: OTROS COMPONENTES: PRODUCTO LIMPIADOR: AIRE COMPRIMIDO: HIDRÓFUGO:

ENGRASE: CANDADOS: BISAGRAS: CONTACTORES: OTROS:

REPASO CHAPA Y PINTURA: ABOLLADURAS: ÓXIDO: AJUSTES DE PUERTAS: PINTURA:

ESTANQUEIDAD: ORIFICIOS DE TUBOS ENTRADA Y SALIDA: OTRAS ABERTURAS EN LA CHAPA:

O.C.A.: FAVORABLE: SI CONDICIONADA: DENEGADA: PRÓXIMA REVISIÓN: 23/06/22 GRUPO:

OBSERVACIONES

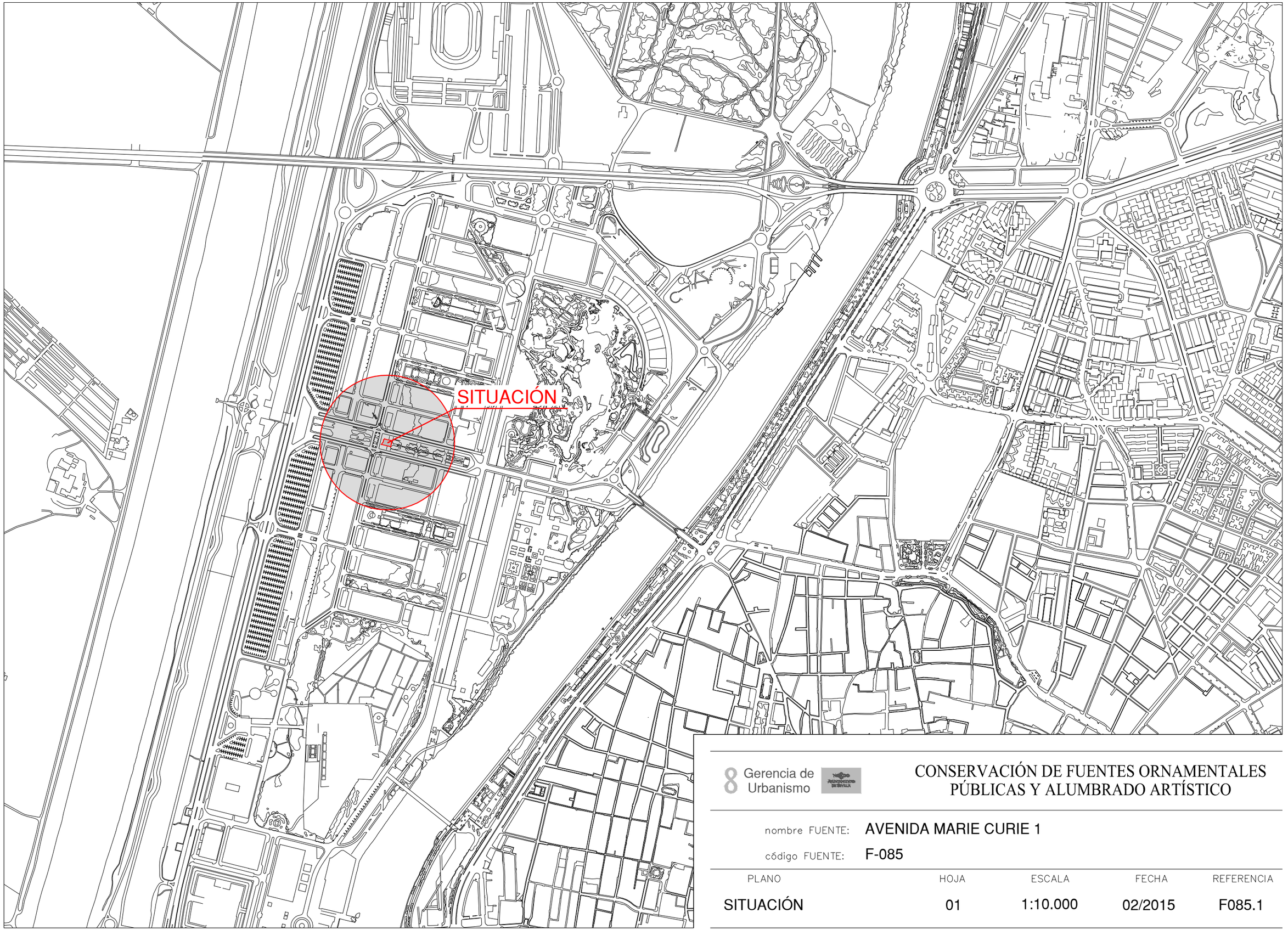

8 Gerencia de Urbanismo

CONSERVACIÓN DE FUENTES ORNAMENTALES PÚBLICAS Y ALUMBRADO ARTÍSTICO

nombre FUENTE: AVENIDA MARIE CURIE 1

código FUENTE: F-085

PLANO	HOJA	ESCALA	FECHA	REFERENCIA
SITUACIÓN	01	1:10.000	02/2015	F085.1

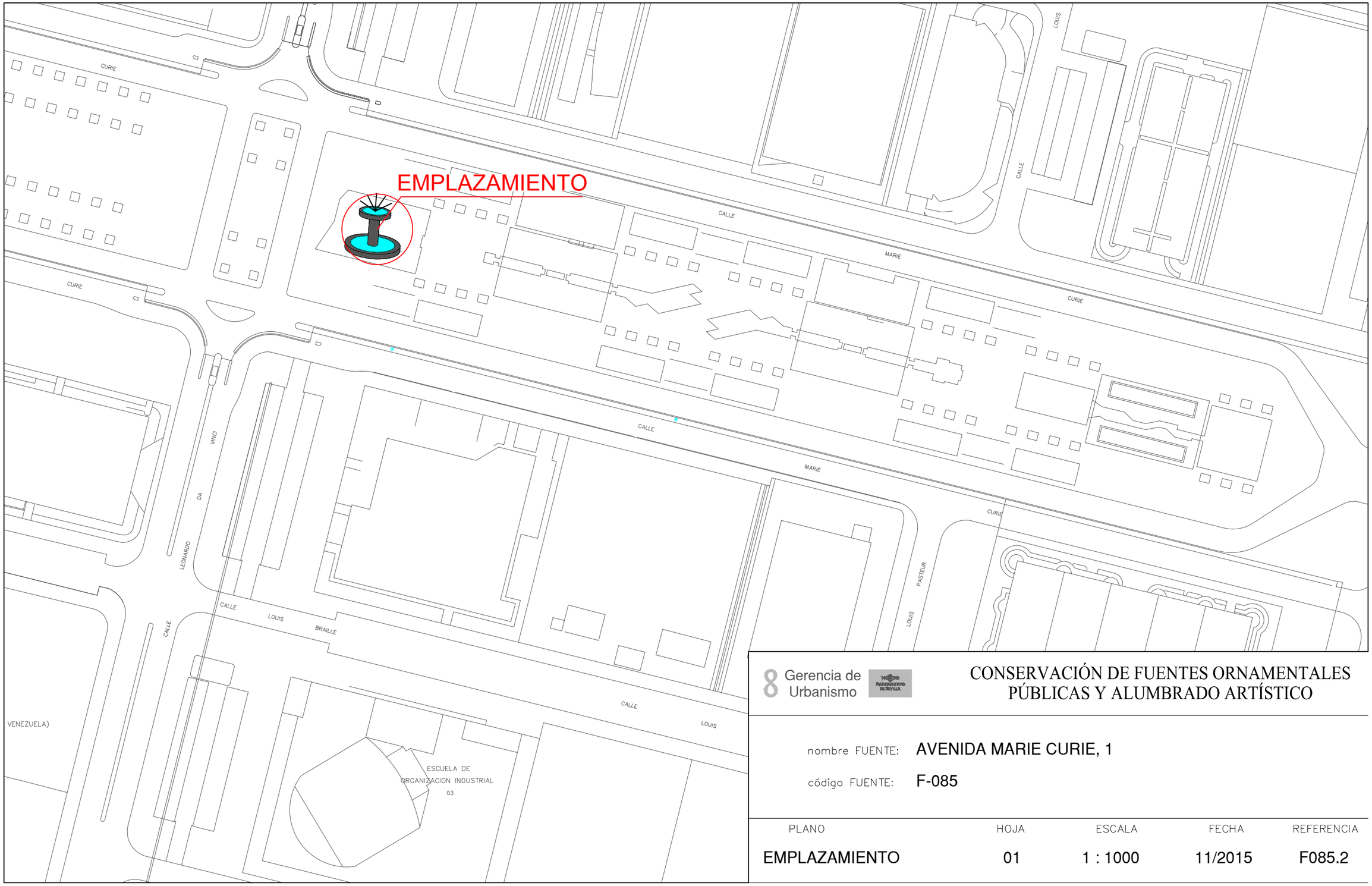

Gerencia de Urbanismo

CONSERVACIÓN DE FUENTES ORNAMENTALES PÚBLICAS Y ALUMBRADO ARTÍSTICO

nombre FUENTE: AVENIDA MARIE CURIE, 1

código FUENTE: F-085

PLANO	HOJA	ESCALA	FECHA	REFERENCIA
EMPLAZAMIENTO	01	1 : 1000	11/2015	F085.2

PLANTA GENERAL

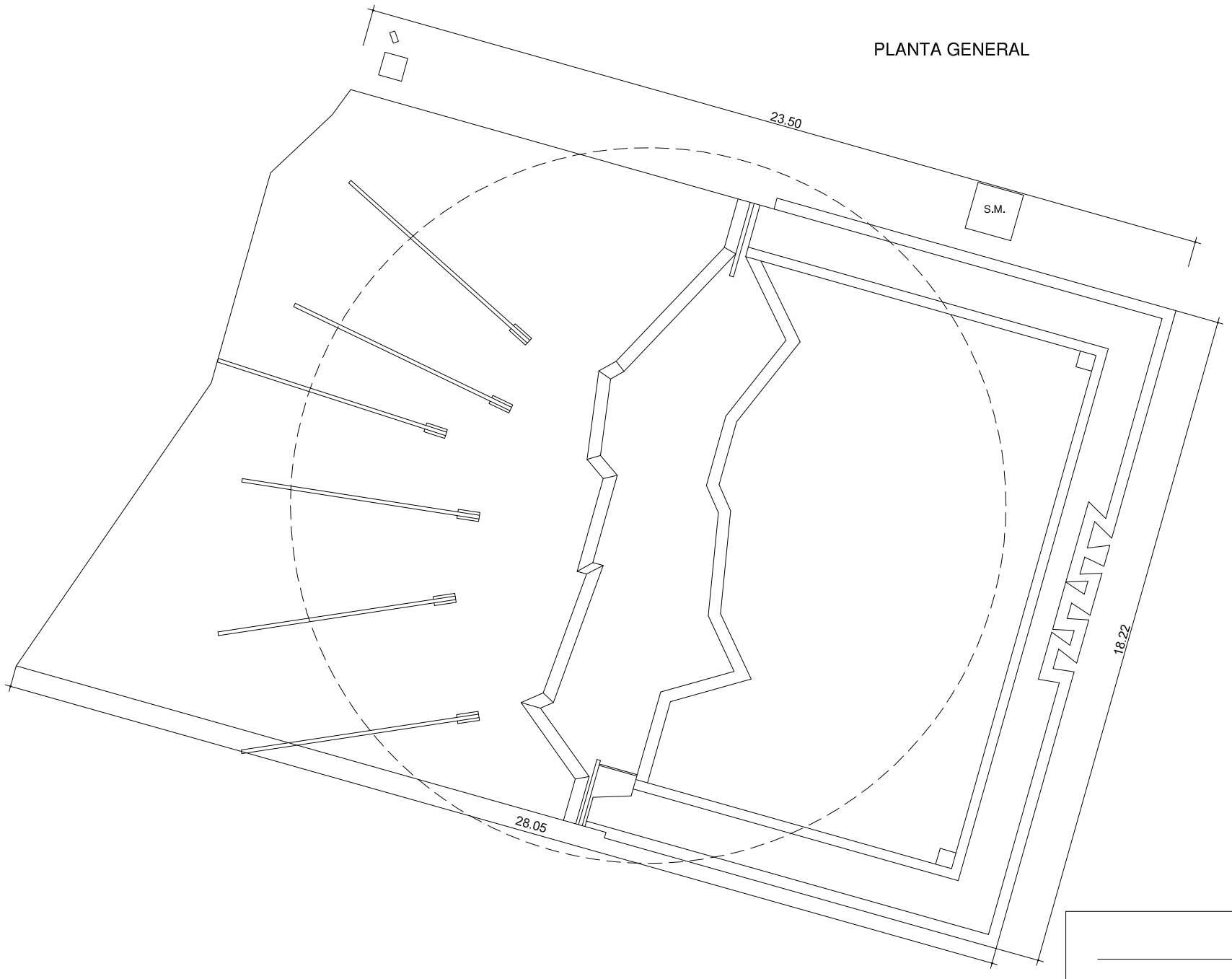

F.C.M.	FOSO COLECTOR MOTOR	A.A.A.	ARQUETA AGUA APORTE
A.D.	ARQUETA DESAGÜE	S.M.	SALA MAQUINA

Gerencia de Urbanismo

NOBLE AYUNTAMIENTO DE SEVILLA

CONSERVACIÓN DE FUENTES ORNAMENTALES PÚBLICAS Y ALUMBRADO ARTÍSTICO

nombre FUENTE: **AVENIDA MARIE CURIE - 1**

código FUENTE: **F-085**

PLANO	HOJA	ESCALA	FECHA	REFERENCIA
PLANTA	01	1:150	12/2015	F085.3

ALZADO

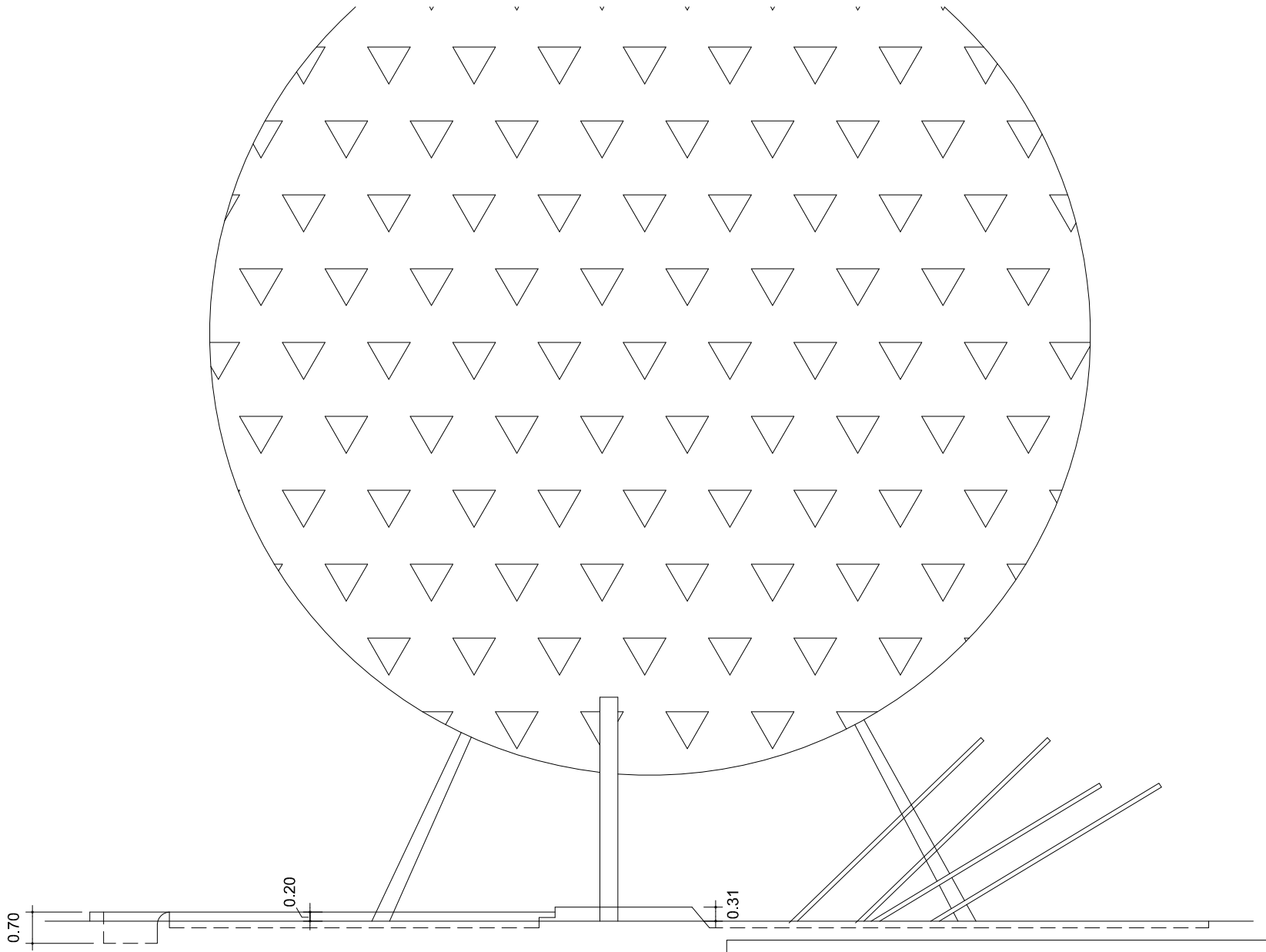

Gerencia de Urbanismo

CONSERVACIÓN DE FUENTES ORNAMENTALES PÚBLICAS Y ALUMBRADO ARTÍSTICO

nombre FUENTE: AVENIDA MARIE CURIE - 1

código FUENTE: F-085

PLANO	HOJA	ESCALA	FECHA	REFERENCIA
ALZADO	01	1:150	12/2015	F085.4

PLANTA HIDRÁULICA

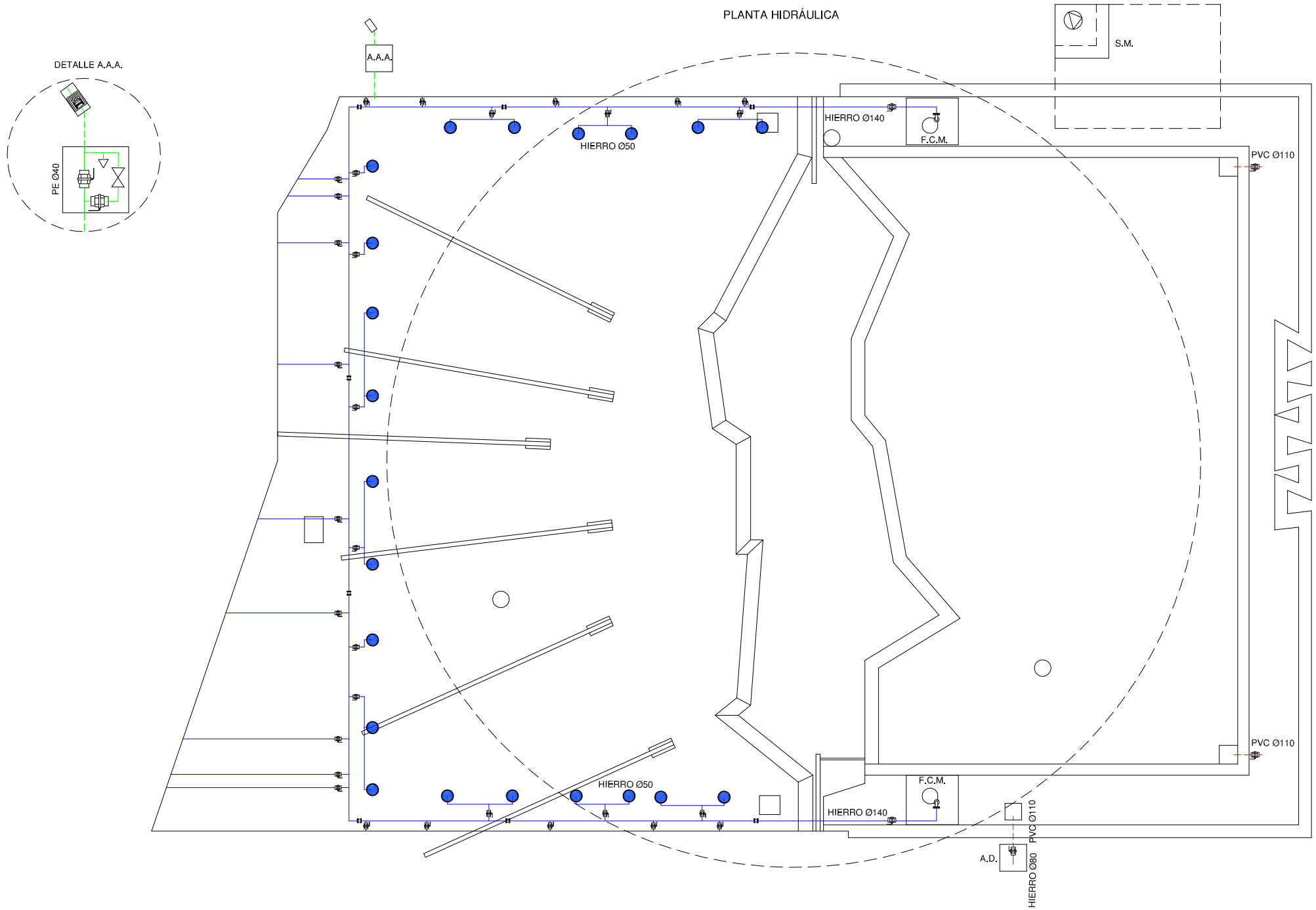

LEYENDA

- TUBERÍA DE APORTE
- TUBERÍA DE RECIRCULACIÓN
- TUBERÍA DE DESAGÜE
- CONTADOR
- ELECTROVALVULA
- LLAVE DE BOLA
- LLAVE COMPUERTA
- SURTIDOR PARABÓLICO
- BOMBA DE ACHIQUE
- SURTIDOR PULVERIZADOR
- SURTIDOR VERTICAL
- GRIFO
- LLAVE SELECTORA
- BRIDA UNIÓN
- VÁLVULA REGULADORA DE PRESIÓN
- MANOMETRO
- BOMBA RECIRCULACIÓN
- DEPÓSITO CL / PH

F.C.M. FOSO COLECTOR MOTOR
A.D. ARQUETA DESAGÜE
A.A.A. ARQUETA AGUA APORTE
S.M. SALA MAQUINA

ORIENTACIÓN:

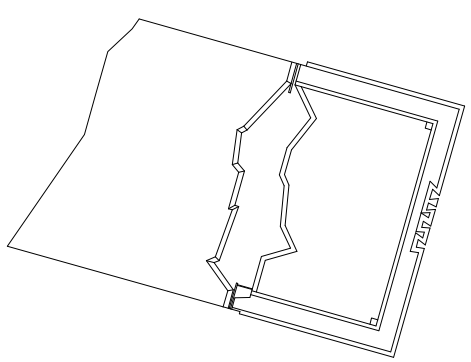

Gerencia de Urbanismo

CONSERVACIÓN DE FUENTES ORNAMENTALES PÚBLICAS Y ALUMBRADO ARTÍSTICO

nombre FUENTE: AVENIDA MARIE CURIE - 1

código FUENTE: F-085

PLANO	HOJA	ESCALA	FECHA	REFERENCIA
HIDRÁULICO	01	1:135	01/2016	F085.5

PLANTA ELÉCTRICA

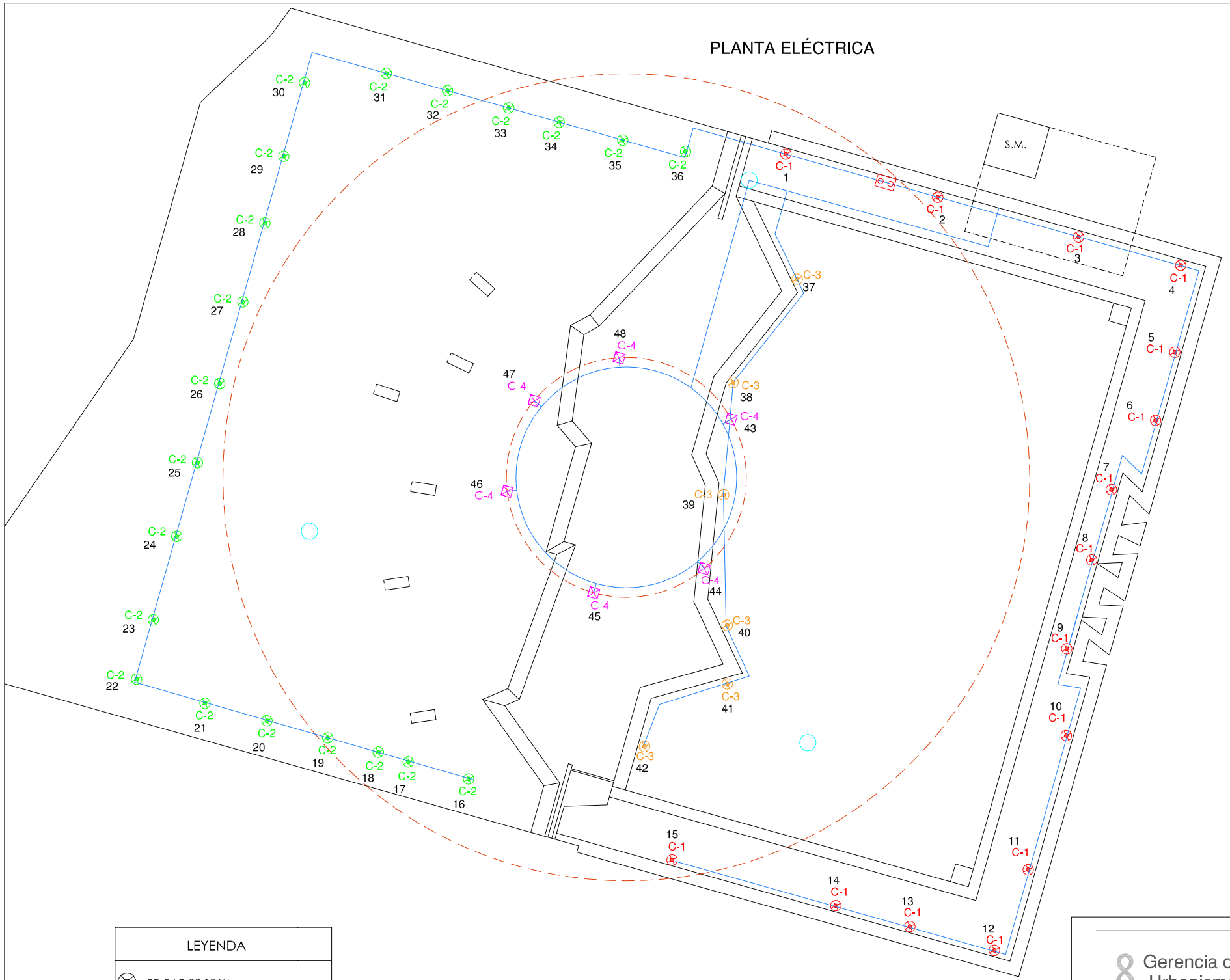

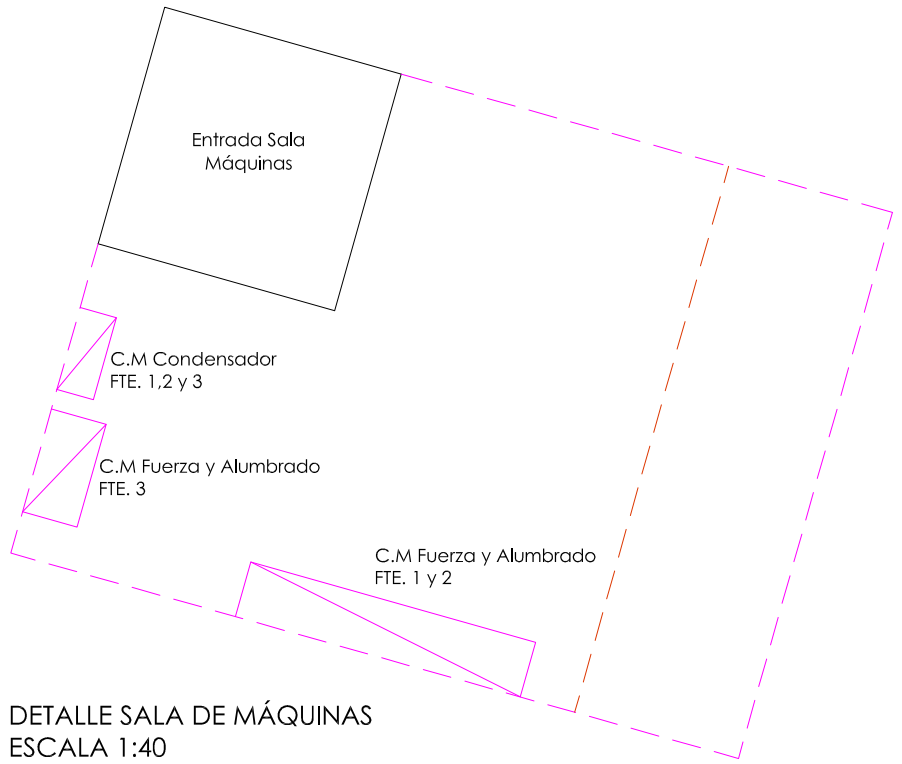

DETALLE SALA DE MÁQUINAS
ESCALA 1:40

LEYENDA	
LED PAR-38 12 W	
PROYECTOR HALOGENURO 250 W	
SONDA NIVEL	
SONDA MOTOR	
AISLAMIENTO 0'6 / 1kV	
AISLAMIENTO 750 V	
F.C.M.	FOSO COLECTOR MOTOR
A.D.	ARQUETA DESAGÜE
A.A.A.	ARQUETA AGUA APORTE
S.M.	SALA MAQUINA

NOTA:

Cada proyector de los circuitos C-1, C-2 y C-3 esta alimentado por un cable de aislamiento 0'6 / 1kV y sección 4x2,5 mm2, mientras que los proyectores del circuito C-4 tienen un cable de aislamiento 0'6 / 1kV y sección 3x2,5 mm2

Gerencia de Urbanismo

CONSERVACIÓN DE FUENTES ORNAMENTALES PÚBLICAS Y ALUMBRADO ARTÍSTICO

nombre FUENTE: AVENIDA MARIE CURIE - 1

código FUENTE: F-085

PLANO	HOJA	ESCALA	FECHA	REFERENCIA
ELÉCTRICO	01/02	1:120	07/2018	F085.6

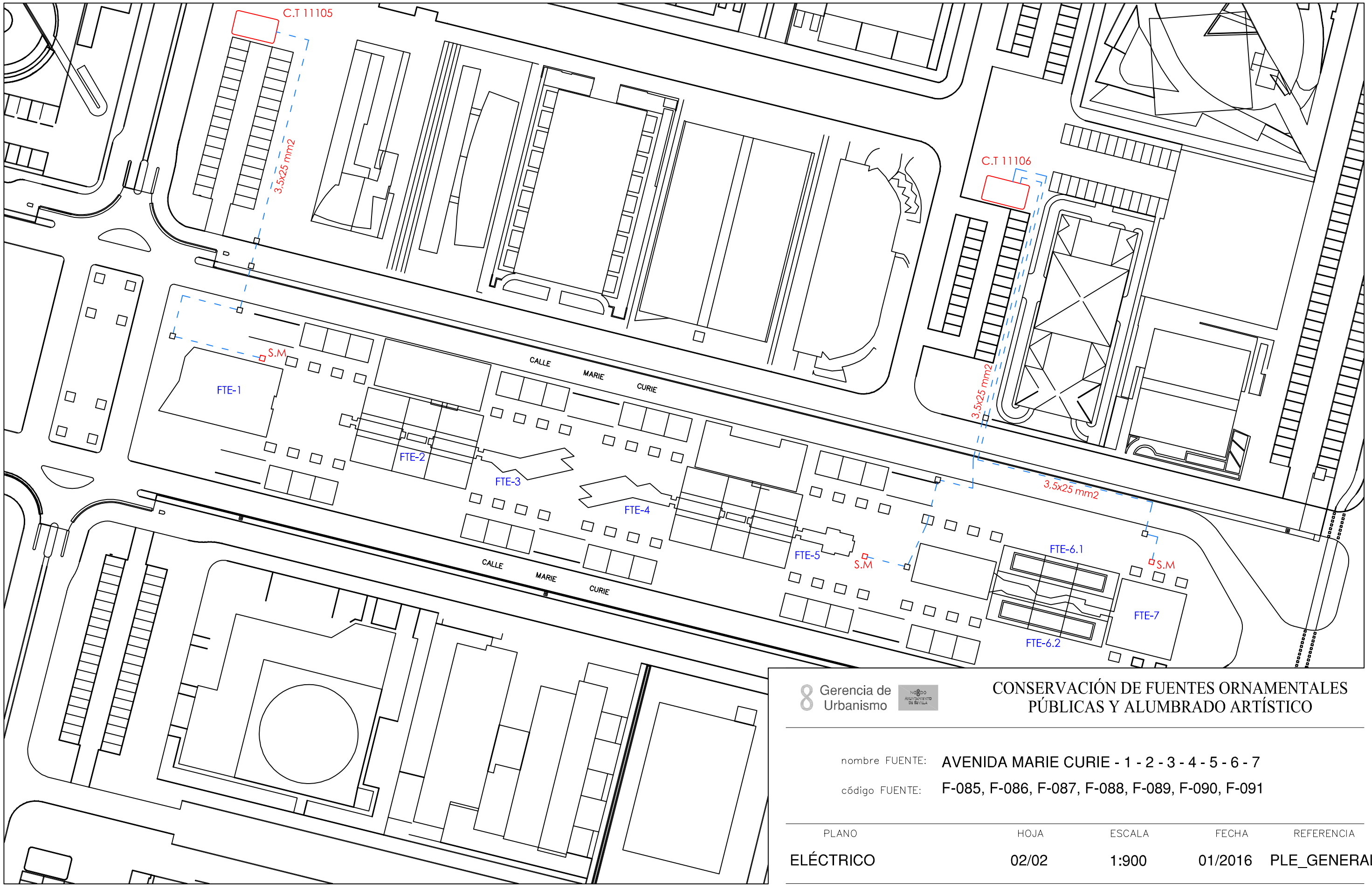

Gerencia de Urbanismo

CONSERVACIÓN DE FUENTES ORNAMENTALES PÚBLICAS Y ALUMBRADO ARTÍSTICO

nombre FUENTE: AVENIDA MARIE CURIE - 1 - 2 - 3 - 4 - 5 - 6 - 7

código FUENTE: F-085, F-086, F-087, F-088, F-089, F-090, F-091

PLANO	HOJA	ESCALA	FECHA	REFERENCIA
ELÉCTRICO	02/02	1:900	01/2016	PLE_GENERAL

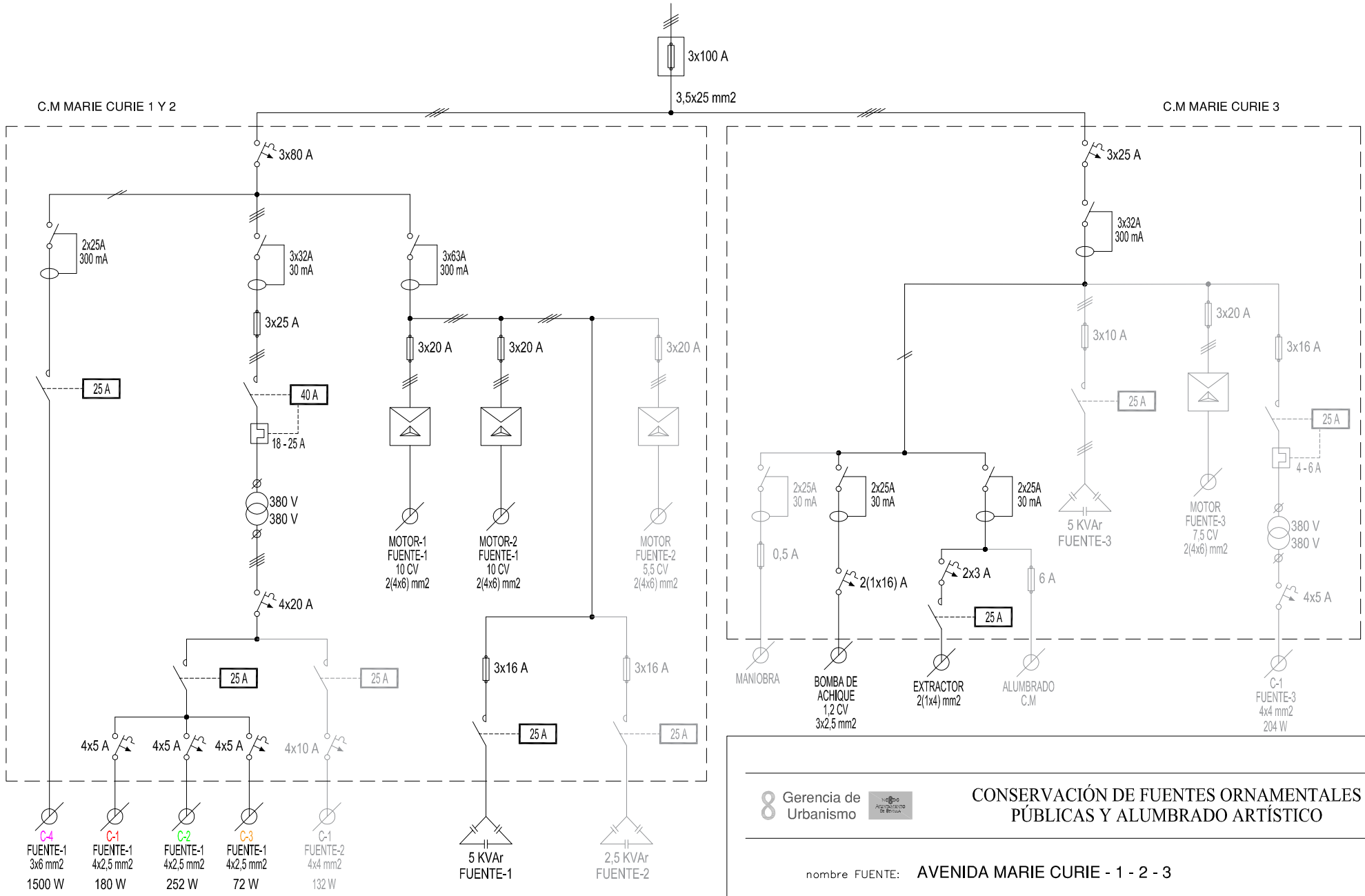

Gerencia de Urbanismo

CONSERVACIÓN DE FUENTES ORNAMENTALES PÚBLICAS Y ALUMBRADO ARTÍSTICO

nombre FUENTE: AVENIDA MARIE CURIE - 1 - 2 - 3

código FUENTE: F-085, F-086, F-087

PLANO	HOJA	ESCALA	FECHA	REFERENCIA
ESQUEMA UNIFILAR	01	S/D	07/2018	F085.7, F086, F087.7

FICHA COMPONENTES FUENTE

Fuente	F085 AVD MARIE CURIE 1

Alumbrado	Tipo	Potencia	Tensión	Cantidad
Lámpara	LED Par-38	12 W	220 V	42
Proyector	Ghesa PL-1			42
Lámpara	Halogenuros	250W	230 V	6
Proyector	Colombo ALFA 250/400			6

Motores	Parabólicos	Bomba achique	Extractor de aire
Marca/Modelo	ZEDA / 4CM-100	ESPA/DRAINEX 100MA	S&P / HXM-300
Tipo	Sumergible	Sumergible	Helicoidal
Potencia	10 CV/7,5 Kw	1,2 CV/0,84 KW	0,087 CV/0,064 KW
Tensión	lll-380/660 v	I-230 V	I-230 V
Intensidad	17/10 A	3,77 A	0,47 A
Arranque	Estrella-Triángulo	Directo	Directo
Veloc x anemo			
Compens cosφ	Cond individual	Cond individual	Cond individual
Caudal		50÷250 l/m	
Altura		6,7÷1,8 mca	
Cantidad	2	1	1

	Marca/Modelo	Fecha instalación	Depositos quimicos	Volumen
Sist cloración				

Surtidores	Marca / Modelo	Diámetro/conexión	Cantidad	Material
Parabólico	Ghesa / TV-20	Ø 20 mm - 1½" M	21	

Control nivel		
	Sondas nivel	☑
	Válvula flotador	☐
	Sin control	☐
	Sonda motor	☐

Contador de agua	Marca	ELSTER	Volumen agua vaso
	Número	82373047	150 m³
	Calibre	1 1/4''	

	Material	Cantidad	Volumen	Fecha renovacion
Filtro aspiración	acero galvanizado	2		
Filtro de arena				

Observaciones:	Comparte sala de maquinas con F086 Avd. Marie Curie-2 y F087 Avd. Marie Curie-3

GERENCIA DE URBANISMO (AYUNTAMIENTO DE SEVILLA)

CONSERVACIÓN DE FUENTES Y MONUMENTOS	GMU	PARTE DE INSPECCIÓN CENTRO DE MANDO Y PROTECCIÓN DE FUERZA	FECHA	HOJA
			26/01/16	1 DE 2

IDENTIFICACIÓN

SITUACIÓN REAL C.M.: AVENIDA MARIE CURIE - 1 COORD.X: 233901.88 COORD. Y: 4144177.46

CENTRO DE MANDO Nº: F085 **SUMINISTRO Nº:**

PLACA DE IDENTIFICACIÓN: F085/47 **TENSIÓN DE SUMINISTRO CONTRATO:** 380-220 V

POTENCIA INSTALADA: 8.404 kW **POTENCIA CONTRATADA:**

TOMA DE VALORES

CONTADOR DE ACTIVA Nº **LECTURA:** kWh

CONTADOR DE REACTIVA Nº **LECTURA:** kVARh

	HORA	R-S	S-T	R-T	R-N	S-N	T-N
TENSIÓN DIURNA EN VACÍO (V):	10:42	390	387	390	226	226	224
TENSIÓN NOCTURNA EN CARGA 100% (V):	10:55	386	383	386	224	224	223

	HORA	R	S	T	N
INTENSIDAD LINEA GENERAL EN CARGA 100% (A):	11:00	21.2	22	22.5	0.32

	HORA	R	S	T	GENERAL
FACTOR DE POTENCIA:	11:20	0.67	0.68	0.66	0.66

CORRIENTE DE FUGA GENERAL(mA):	R	S	T	N
	20	19	18	22

CIRCUITOS DE SALIDA	INTENSIDAD POR FASE				PROTECCIONES	CONDUCTORES	AISLAMIENTO MΩ				FACTOR DE POTENCIA				TIPO DE ARRANQUE
NUMERO Y DESIGNACIÓN	R	S	T	N	TIPO/CALIBRE	SECCIÓN mm²	R	S	T	N	R	S	T	MEDIA	
MOTOR - 1	0	0	0		3x20 A	2 (4x6)	∞	∞	∞		1	1	1	1	E-Δ
MOTOR - 2	18.01	18.05	20.72		3x20 A	2 (4x6)	132	140	135		0.97	0.98	0.96	0.96	E-Δ

CARACTERÍSTICAS DEL C.M.

CAJA ACOMETIDA: TIPO: CRADY FUSIBLES: 3x100 A **DERIVACIÓN INDIVIDUAL:** TIPO: 0.6 / 1kV SECCIÓN: 3.5x25 mm2

ARMARIO: TIPO: METALICO SISTEMA DE FIJACIÓN: PARED DIMENSIONES: 100x100x30 cm

EQ. MED. DIRECTA: **EQ. MED. INDIRECTA: Rel. de transformación:**

PROTECCIÓN GENERAL: TIPO: FUSIBLE MARCA: TELEMECANIQUE CALIBRE: 3x80 A

TOMA DE CORRIENTE: **PUNTO DE LUZ:** **INT. TOMA CORR. Y PL:**

RELOJ: MARCA Y MODELO: ORBIS CRONO Nº SERIE: VERSIÓN:

CONMUTADORES MANIOBRA: INT. NOMIN: 10 A

PROTECCION CIR. MANIOBRA: DIFERENCIAL: 2x25 A 30mA TÉRMICO: FUSIBLE 6 A

CONMUTADORES FUERZA: TIPO: Nº: INT. NOMINAL: MARCA:

CONTACTORES ARRANQUE DIRECTO: TIPO: Nº: INT. NOMINAL: MARCA: PROTECCIÓN TERMICA REARMABLE:

CONTACTORES ARRANCADOR E-Δ: TIPO: LC1D25 / LC1D12 / LC1D9 Nº: 2 / 2 / 2 INT. NOMINAL: 25 A MARCA: TELEMECANIQUE PROTECCIÓN TERMICA REARMABLE: 9 - 13 A

CONTACTORES VARIADOR FRECUENCIA: TIPO: Nº: INT. NOMINAL: MARCA: PROTECCIÓN TERMICA REARMABLE:

CONTACTORES BATERIA CONDENSADORES: TIPO: LC1D910 Nº: 1 INT. NOMINAL: 25 A MARCA: TELEMECANIQUE PROTECCIÓN TERMICA REARMABLE:

INT. DIFERENCIALES: Nº 1 POLO: 3 SENSIBIL.: 300mA INT. NOMINAL: 63 A MARCA: MERLIN GERIN

SISTEMA DE TELEGESTIÓN: TIPO: MARCA ROUTER: Nº TARJETA: PIN:

ANALIZADOR DE RED: MARCA: MODELO: **VOLTÍMETRO/AMPERÍMETRO:**

PROTECCIÓN CONTRA SOBRETENSIONES: MARCA: TIPO:

VARIADORES DE FRECUENCIA: MARCA: TIPO: POTENCIA:

ANEMÓMETRO: MARCA: TIPO:

TOMA DE TIERRA: SECCIÓN: 25 mm2 RESISTENCIA: 0.45 Ω LATIGUILLOS PUERTAS: SI

BATERIA CONDENSADORES: Nº 1 INT. NOMINAL: 7 A MARCA: ABB PROTECCION: FUSIBLES 3x16 A POTENCIA: 5 kVAr

GENERAL

REVISIÓN ELÉCTRICA: CABLEADOS: BORNAS Y CONEXIONES: CONTACTORES:

LIMPIEZA GENERAL: EXTERIOR ARMARIO: INTERIOR: ELEMENTOS EXTRAÑOS: CABLEADO:

CONTACTORES: OTROS COMPONENTES: PRODUCTO LIMPIADOR: AIRE COMPRIMIDO: HIDRÓFUGO:

ENGRASE: CANDADOS: BISAGRAS: CONTACTORES: OTROS:

REPASO CHAPA Y PINTURA: ABOLLADURAS: ÓXIDO: AJUSTES DE PUERTAS: PINTURA:

ESTANQUEIDAD: ORIFICIOS DE TUBOS ENTRADA Y SALIDA: OTRAS ABERTURAS EN LA CHAPA:

O.C.A.: FAVORABLE: CONDICIONADA: DENEGADA: PRÓXIMA REVISIÓN: GRUPO:

OBSERVACIONES

-SALA DE MAQUINAS COMPARTIDA CON MARIE CURIE 2 Y 3.

-COMPARTE C.M CON MARIE CURIE 2.

-COMPARTE SUMINISTRO CON MARIE CURIE 2 Y 3.

-BOMBA DE ACHIQUE Y EXTRACTOR COMUN PARA LAS TRES FUENTES (MARIE CURIE 1, 2 Y 3).

CONSERVACIÓN DE FUENTES Y MONUMENTOS	GMU	PARTE DE INSPECCIÓN CENTRO DE MANDO Y PROTECCIÓN DE ALUMBRADO	FECHA	HOJA
			19/07/18	2 DE 2

IDENTIFICACIÓN

SITUACIÓN REAL C.M.: AVENIDA MARIE CURIE - 1 COORD.X: 233901.88 COORD. Y: 4144177.46

CENTRO DE MANDO Nº: F085 **SUMINISTRO Nº:**

PLACA DE IDENTIFICACIÓN: F085/47 **TENSIÓN DE SUMINISTRO CONTRATO:** 380-220 V

POTENCIA INSTALADA: 2004 W **POTENCIA CONTRATADA:**

TOMA DE VALORES

CONTADOR DE ACTIVA Nº 085132786 **LECTURA:** kWh

CONTADOR DE REACTIVA Nº 085132786 **LECTURA:** kVARh

	HORA	R-S	S-T	R-T	R-N	S-N	T-N
TENSIÓN DIURNA EN VACÍO (V):	12:00	390	387	390	226	226	224
TENSIÓN NOCTURNA EN CARGA 100% (V):	12:05	386	383	386	224	224	223

	HORA	R	S	T	N
INTENSIDAD LINEA GENERAL EN CARGA 100% (A):	12:10	4.52	4.55	4.56	13

	HORA	R	S	T	GENERAL
FACTOR DE POTENCIA:	12:35	1	1	1	1

CORRIENTE DE FUGA GENERAL(mA):	R	S	T	N
	5.3	5.5	5.4	

CIRCUITOS DE SALIDA	INTENSIDAD POR FASE(A)				PROTECCIONES	CONDUCTORES	AISLAMIENTO (MΩ)				FACTOR DE POTENCIA				TIPO DE ARRANQUE
NUMERO Y DESIGNACIÓN	R	S	T	N	TIPO/CALIBRE	SECCIÓN (mm²)	R	S	T	N	R	S	T	MEDIA	
C1	0.18	0.18	0.12	0.1	4x5 A	4x2.5	∞	∞	∞						
C2	0.61	0.35	0.78	0.3	4x5 A	4x2.5	∞	∞	∞						
C3	0.08	0.03	0.03	0.03	4x5 A	4x2.5	∞	∞	∞						
C4	3.2			3.2	2x25 A 300mA	3x6	∞		∞						

CARACTERÍSTICAS DEL C.M.

CAJA ACOMETIDA: TIPO: CRADY FUSIBLES: 3x100 A **DERIVACIÓN INDIVIDUAL:** TIPO: 0.6 / 1kV SECCIÓN: 3.5x25 mm2

ARMARIO: TIPO: METALICO SISTEMA DE FIJACIÓN: PARED DIMENSIONES: 100x100x30 cm

EQ. MED. DIRECTA: **EQ. MED. INDIRECTA: Rel. de transformación:**

PROTECCIÓN GENERAL: TIPO: FUSIBLE MARCA: TELEMECANIQUE CALIBRE: 3x80 A

TOMA DE CORRIENTE: **PUNTO DE LUZ:** **INT. TOMA CORR. Y PL:**

RELOJ: MARCA Y MODELO: ORBIS CRONO Nº SERIE: VERSIÓN:

CONMUTADORES MANIOBRA: INT. NOMINAL: 10 A

PROTECCION CIR. MANIOBRA: DIFERENCIAL: 2x25 A 30mA TÉRMICO: FUSIBLE 6 A

CONMUTADORES FUERZA: TIPO: Nº: INT. NOMINAL: MARCA:

CONTACTORES: TIPO: LCD25-10 Nº: 1 INT. NOMINAL: 40 A MARCA: TELEMECANIQUE PROTECCIÓN TERMICA REARMABLE: 18 - 25 A

CONTACTORES: TIPO: LCD12-10 Nº: 2 INT. NOMINAL: 25 A MARCA: TELEMECANIQUE PROTECCIÓN TERMICA REARMABLE:

CONTACTORES: TIPO: Nº: INT. NOMINAL: MARCA: PROTECCIÓN TERMICA REARMABLE:

CONTACTORES: TIPO: Nº: INT. NOMINAL: MARCA: PROTECCIÓN TERMICA REARMABLE:

CONTROLADOR DE COLOR:

FUENTE ALIMENTACION: POTENCIA: TENSION:

INT. DIFERENCIALES: Nº 1 POLO: 3 SENSIBIL.: 300mA INT. NOMINAL: 63 A MARCA:

SISTEMA DE TELEGESTIÓN: TIPO: MARCA ROUTER: Nº TARJETA: PIN:

ANALIZADOR DE RED: MARCA: MODELO: **VOLTÍMETRO/AMPERÍMETRO:**

PROTECCIÓN CONTRA SOBRETENSIONES: MARCA: TIPO:

VARIADORES DE FRECUENCIA: MARCA: TIPO: POTENCIA:

ANEMÓMETRO: MARCA: TIPO:

TOMA DE TIERRA: SECCIÓN: 25 mm2 RESISTENCIA: 0.45 Ω LATIGUILLOS PUERTAS: SI

BATERIA CONDENSADORES: Nº INT. NOMINAL: MARCA: PROTECCION: POTENCIA:

GENERAL

REVISIÓN ELÉCTRICA: CABLEADOS: BORNAS Y CONEXIONES: CONTACTORES:

LIMPIEZA GENERAL: EXTERIOR ARMARIO: INTERIOR: ELEMENTOS EXTRAÑOS: CABLEADO:

CONTACTORES: OTROS COMPONENTES: PRODUCTO LIMPIADOR: AIRE COMPRIMIDO: HIDRÓFUGO:

ENGRASE: CANDADOS: BISAGRAS: CONTACTORES: OTROS:

REPASO CHAPA Y PINTURA: ABOLLADURAS: ÓXIDO: AJUSTES DE PUERTAS: PINTURA:

ESTANQUEIDAD: ORIFICIOS DE TUBOS ENTRADA Y SALIDA: OTRAS ABERTURAS EN LA CHAPA:

O.C.A.: FAVORABLE: CONDICIONADA: DENEGADA: PRÓXIMA REVISIÓN: GRUPO:

OBSERVACIONES

-SALA DE MAQUINAS COMPARTIDA CON MARIE CURIE 2 Y 3.

-COMPARTE C.M CON MARIE CURIE 2.

-COMPARTE SUMINISTRO CON MARIE CURIE 2 Y 3.

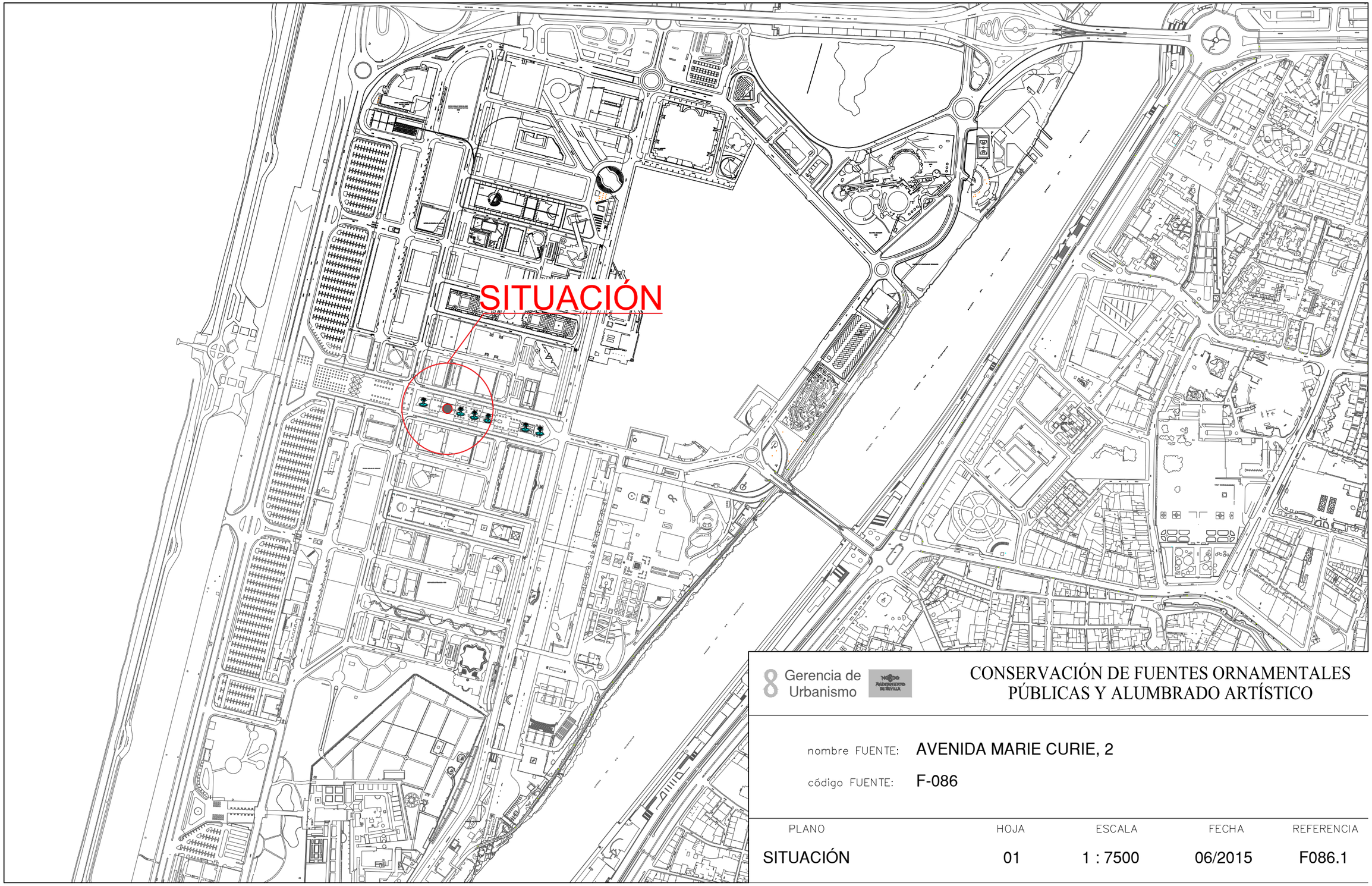

Gerencia de Urbanismo

CONSERVACIÓN DE FUENTES ORNAMENTALES PÚBLICAS Y ALUMBRADO ARTÍSTICO

nombre FUENTE: AVENIDA MARIE CURIE, 2

código FUENTE: F-086

PLANO	HOJA	ESCALA	FECHA	REFERENCIA
SITUACIÓN	01	1 : 7500	06/2015	F086.1

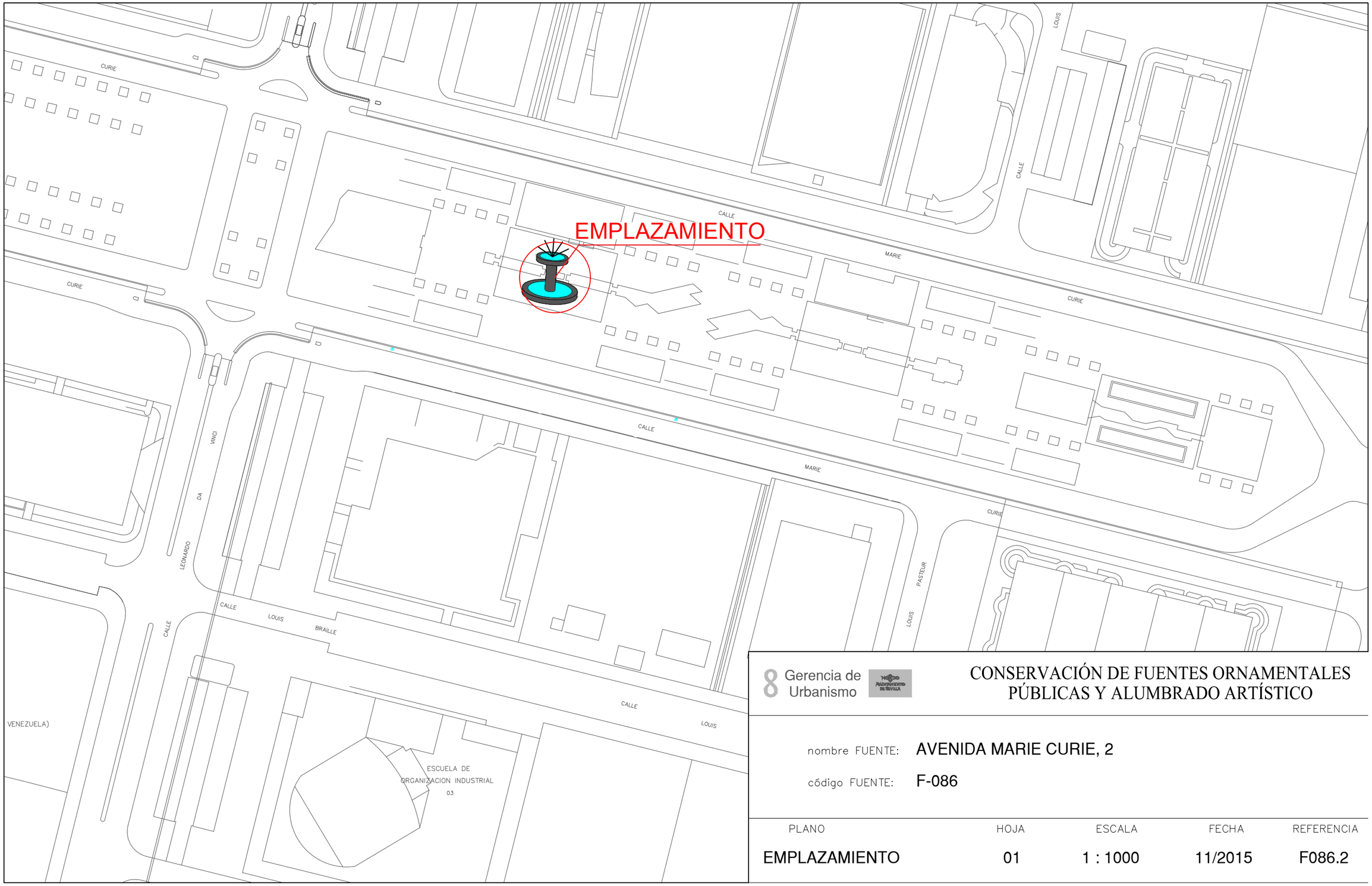

Gerencia de Urbanismo

CONSERVACIÓN DE FUENTES ORNAMENTALES PÚBLICAS Y ALUMBRADO ARTÍSTICO

nombre FUENTE: AVENIDA MARIE CURIE, 2

código FUENTE: F-086

PLANO	HOJA	ESCALA	FECHA	REFERENCIA
EMPLAZAMIENTO	01	1 : 1000	11/2015	F086.2

PLANTA GENERAL

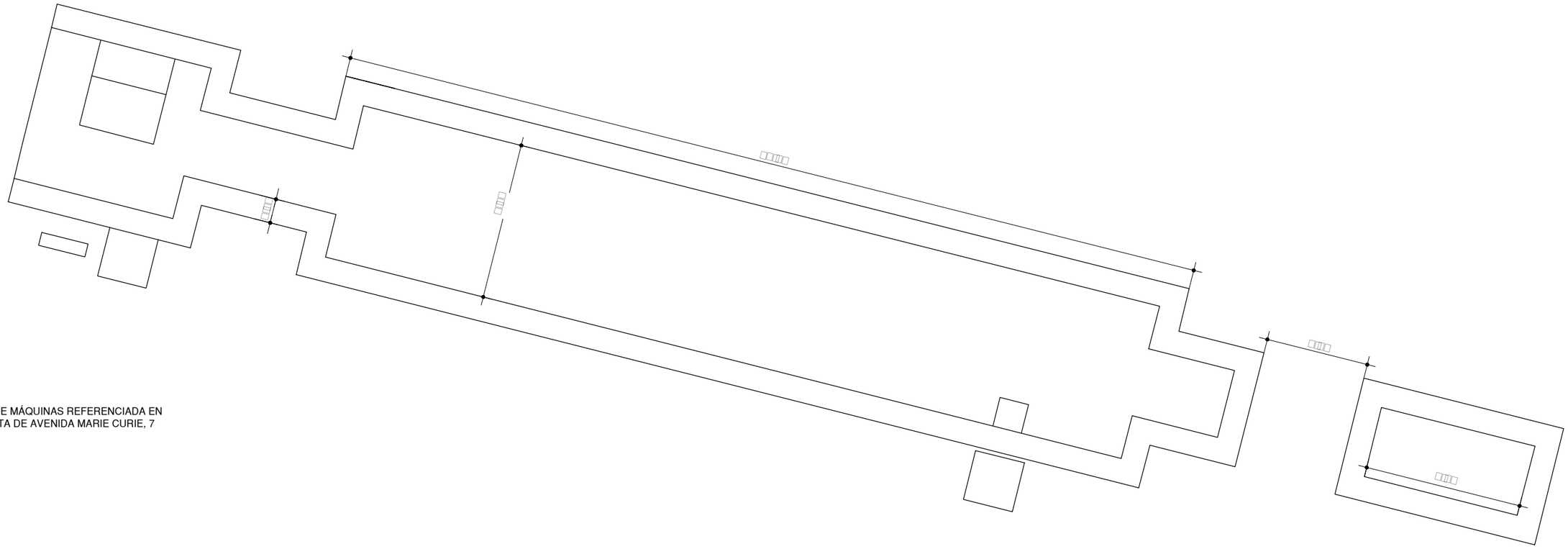

SALA DE MÁQUINAS REFERENCIADA EN
PLANTA DE AVENIDA MARIE CURIE, 7

Gerencia de Urbanismo

CONSERVACIÓN DE FUENTES ORNAMENTALES PÚBLICAS Y ALUMBRADO ARTÍSTICO

nombre FUENTE: AVENIDA MARIA CURIE - 2

código FUENTE: F-086

PLANO	HOJA	ESCALA	FECHA	REFERENCIA
PLANTA	01	1:60	12/2014	F086.3

ALZADO

Gerencia de Urbanismo

CONSERVACIÓN DE FUENTES ORNAMENTALES
PÚBLICAS Y ALUMBRADO ARTÍSTICO

nombre FUENTE: AVENIDA MARIA CURIE - 2

código FUENTE: F-086

PLANO	HOJA	ESCALA	FECHA	REFERENCIA
ALZADO	01	1:65	12/2015	F086.4

PLANTA HIDRÁULICA

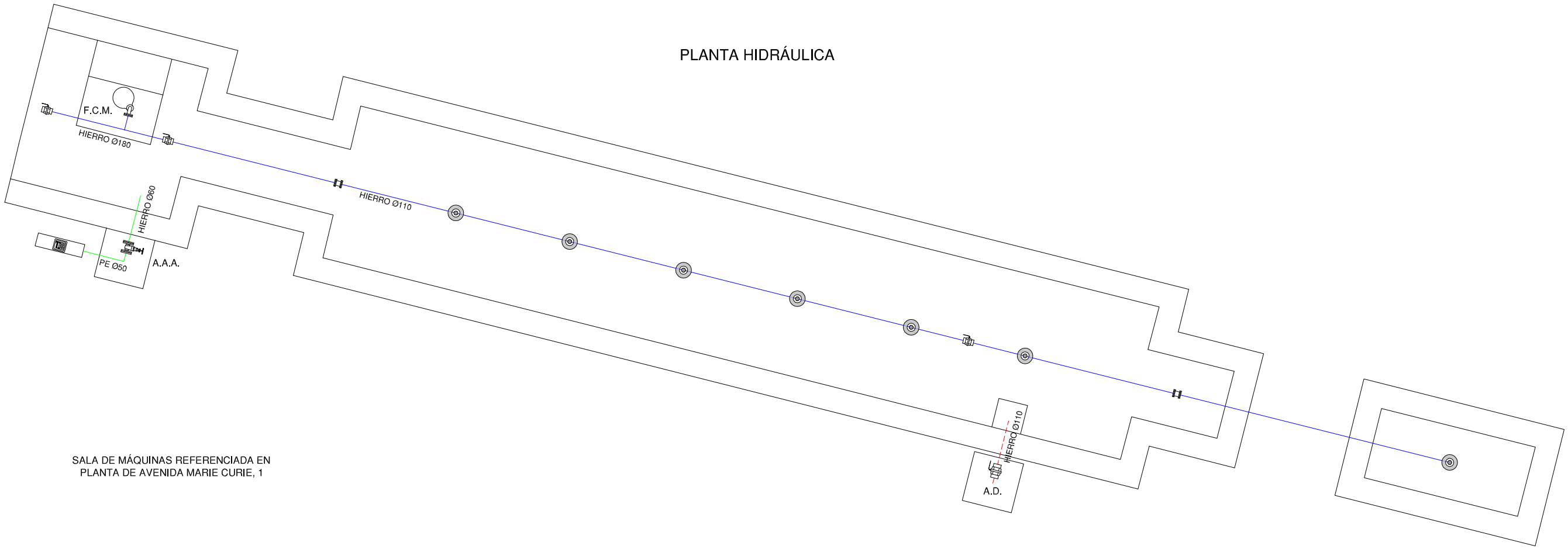

SALA DE MÁQUINAS REFERENCIADA EN
PLANTA DE AVENIDA MARIE CURIE, 1

LEYENDA

- TUBERÍA DE APORTE
- TUBERÍA DE RECIRCULACIÓN
- TUBERÍA DE DESAGÜE
- CONTADOR
- ELECTROVALVULA
- LLAVE DE BOLA
- LLAVE COMPUERTA
- SURTIDOR PARABÓLICO
- BOMBA DE ACHIQUE
- SURTIDOR PULVERIZADOR
- SURTIDOR VERTICAL
- GRIFO
- LLAVE SELECTORA
- BRIDA UNIÓN
- VÁLVULA REGULADORA DE PRESIÓN
- MANOMETRO
- BOMBA RECIRCULACIÓN
- DEPÓSITO CL / PH

F.C.M.	FOSO COLECTOR MOTOR	A.A.A.	ARQUETA AGUA APORTE
A.D.	ARQUETA DESAGÜE	S.M.	SALA MAQUINA

Gerencia de Urbanismo

CONSERVACIÓN DE FUENTES ORNAMENTALES PÚBLICAS Y ALUMBRADO ARTÍSTICO

nombre FUENTE: AVENIDA MARIA CURIE - 2

código FUENTE: F-086

PLANO	HOJA	ESCALA	FECHA	REFERENCIA
HIDRÁULICO	01	1:60	01/2016	F086.5

PLANTA ELÉCTRICA

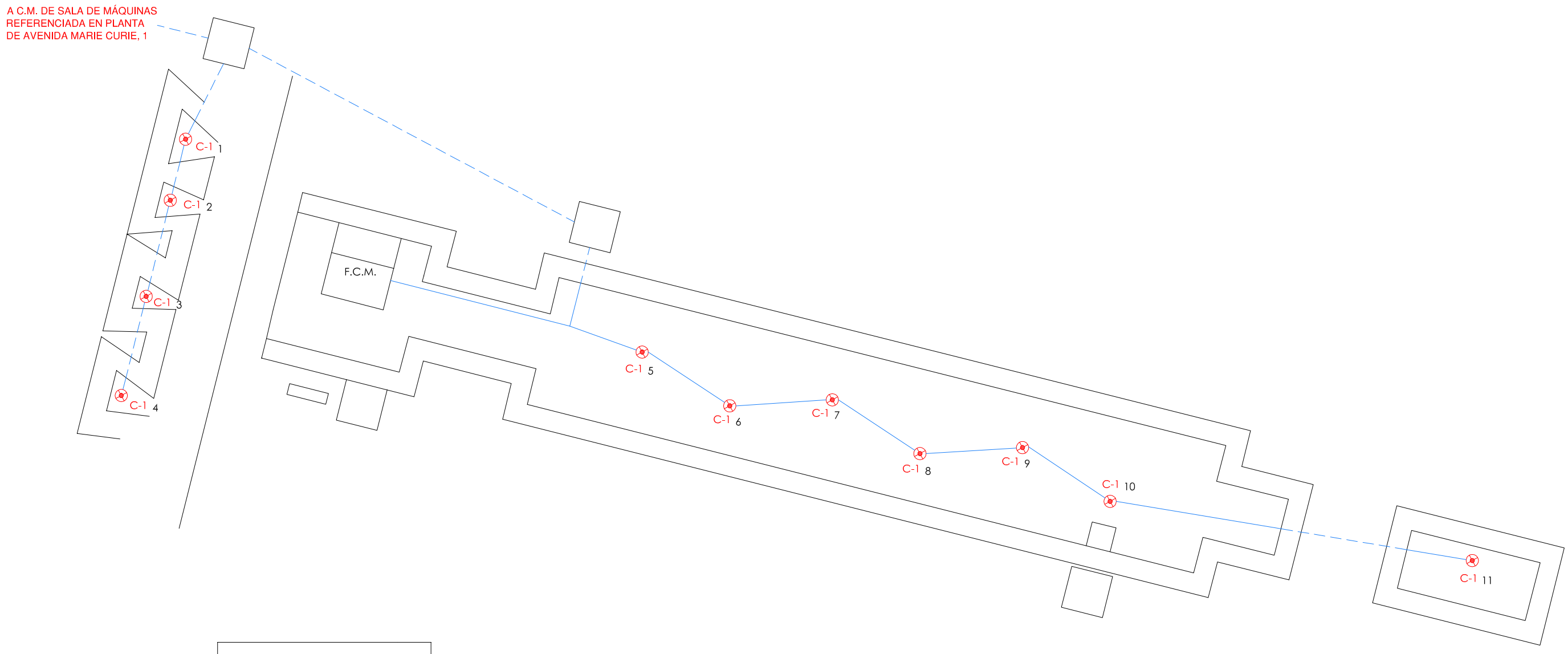

LEYENDA	
LED PAR-38 12 W	
SONDA NIVEL	
SONDA MOTOR	
AISLAMIENTO 0'6 / 1kV	
AISLAMIENTO 750 V	
F.C.M.	FOSO COLECTOR MOTOR
A.D.	ARQUETA DESAGÜE
A.A.A.	ARQUETA AGUA APORTE
S.M.	SALA MAQUINA

NOTA:

Cada proyector esta alimentado por un cable de aislamiento 0'6 / 1kV y sección 4x2,5 mm2.

Gerencia de Urbanismo

Ilustre Ayuntamiento de Sevilla

CONSERVACIÓN DE FUENTES ORNAMENTALES PÚBLICAS Y ALUMBRADO ARTÍSTICO

nombre FUENTE: AVENIDA MARIA CURIE - 2

código FUENTE: F-086

PLANO	HOJA	ESCALA	FECHA	REFERENCIA
ELÉCTRICO	01/02	1:60	07/2018	F086.6

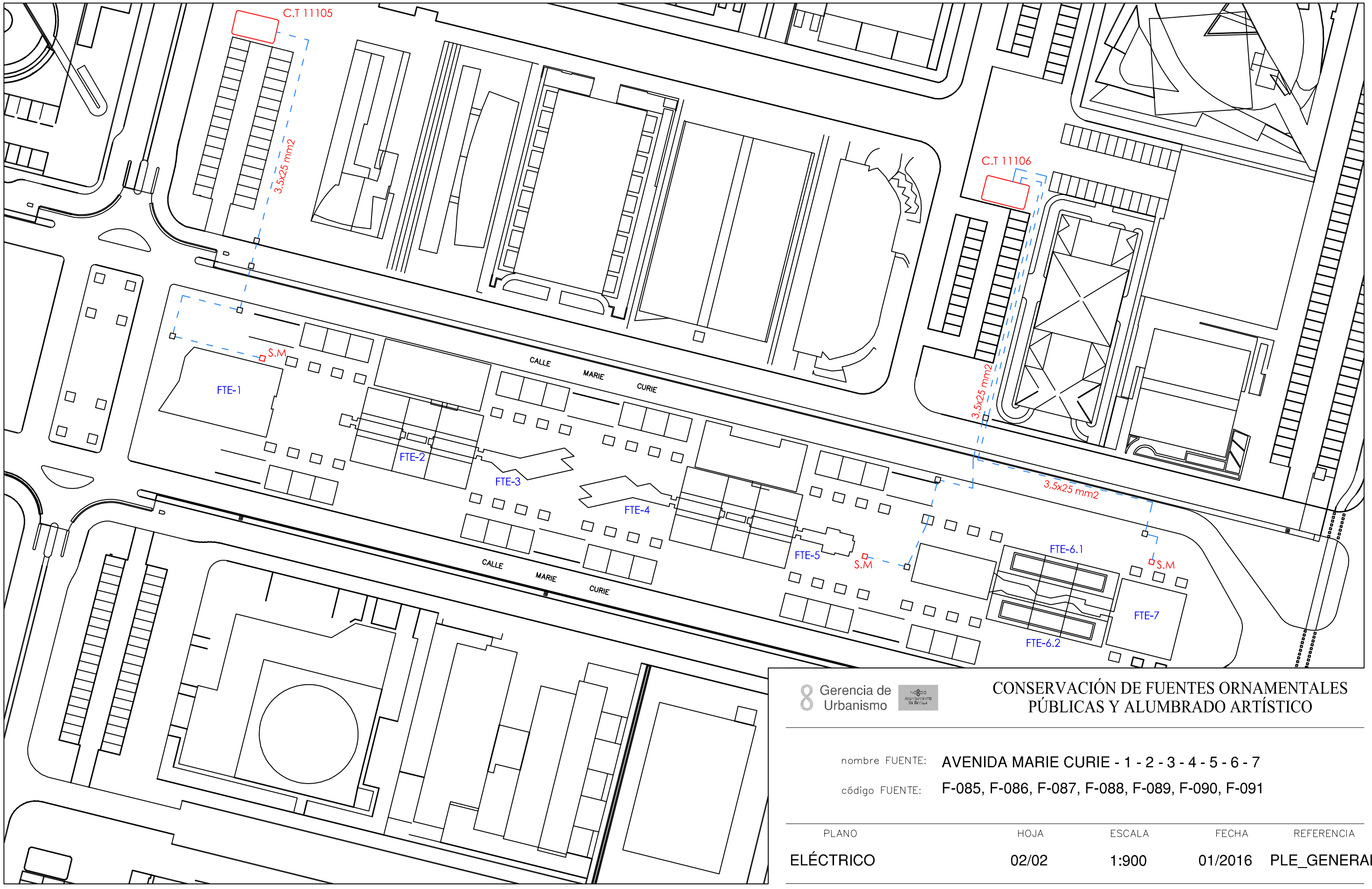

Gerencia de Urbanismo

CONSERVACIÓN DE FUENTES ORNAMENTALES PÚBLICAS Y ALUMBRADO ARTÍSTICO

nombre FUENTE: AVENIDA MARIE CURIE - 1 - 2 - 3 - 4 - 5 - 6 - 7

código FUENTE: F-085, F-086, F-087, F-088, F-089, F-090, F-091

PLANO	HOJA	ESCALA	FECHA	REFERENCIA
ELÉCTRICO	02/02	1:900	01/2016	PLE_GENERAL

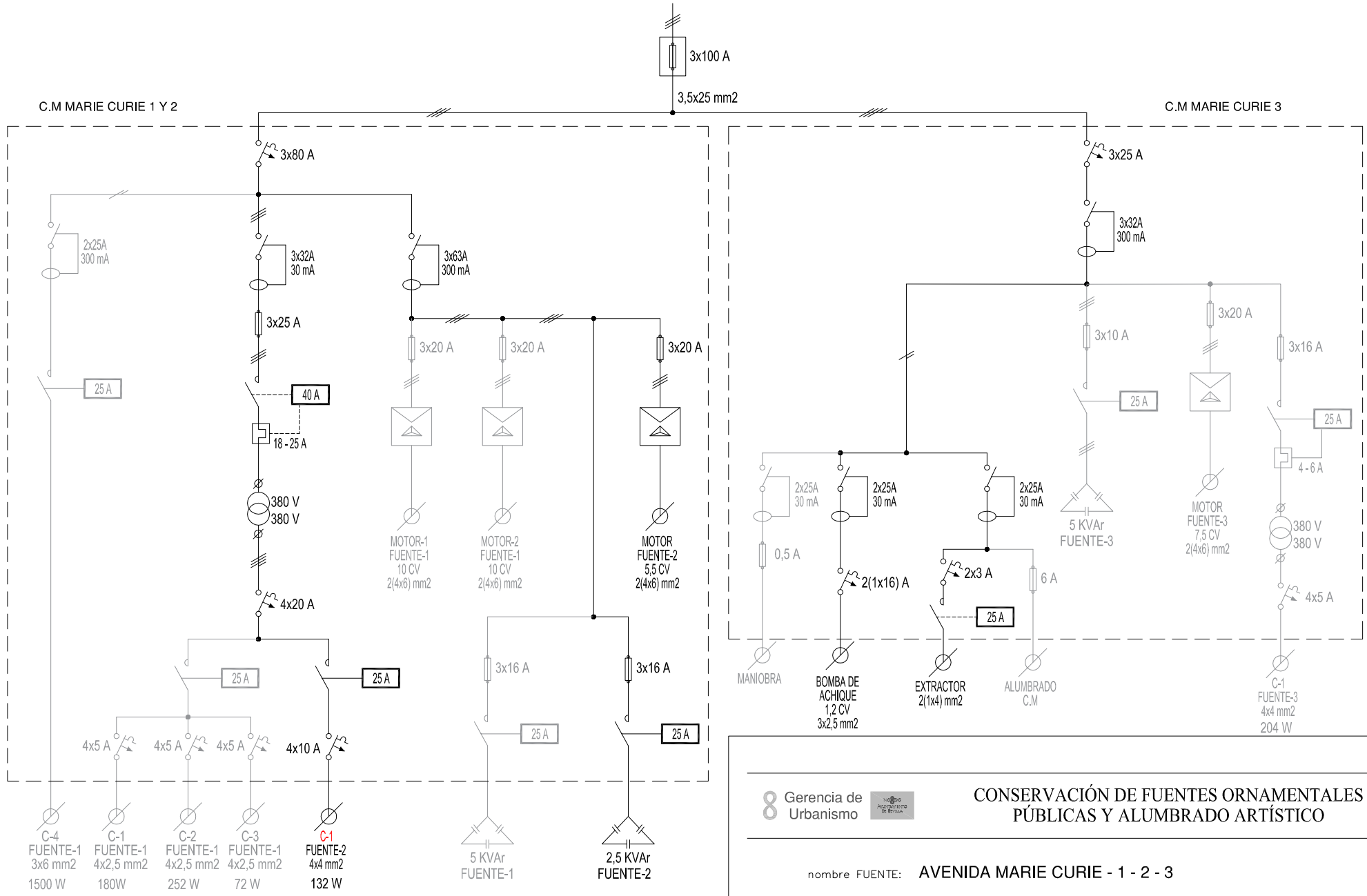

Gerencia de Urbanismo

CONSERVACIÓN DE FUENTES ORNAMENTALES PÚBLICAS Y ALUMBRADO ARTÍSTICO

nombre FUENTE: AVENIDA MARIE CURIE - 1 - 2 - 3

código FUENTE: F-085, F-086, F-087

PLANO	HOJA	ESCALA	FECHA	REFERENCIA
ESQUEMA UNIFILAR	01	S/D	07/2018	F085.7, F086, F087.7

FICHA COMPONENTES FUENTE

Fuente	F086 AVD MARIE CURIE 2

Alumbrado	Tipo	Potencia	Tensión	Cantidad
Lámpara	LED Par 38	12 W	220 V	11
Proyector	Ghesa PL-1			11

Motores	Verticales
Marca/Modelo	zeda / 4CB-150-5,5
Tipo	Sumergible
Potencia	5,5 CV/4 Kw
Tensión	lll-380/660 v
Intensidad	
Arranque	Estrella-Triángulo
Veloc x anemo	
Compens cosφ	Cond individual
Caudal	
Altura	
Cantidad	1

	Marca/Modelo	Fecha instalación	Depositos quimicos	Volumen
Sist cloración				

Surtidores	Marca / Modelo	Diámetro/conexión	Cantidad	Material
Vertical	Ghesa / TV-25	Ø 25 mm - 2" M	7	
Vertical	tubo acero	Ø 65	4	

Control nivel	Sondas nivel	☐
	Válvula flotador	☐
	Sin control	☑
	Sonda motor	☐

Contador de agua	Marca	ELSTER	Volumen agua vaso	
	Número	82371642	13 m³	
	Calibre	1''		

	Material	Cantidad	Volumen	Fecha renovacion
Filtro aspiración	acero galvanizado	1		
Filtro de arena				

Observaciones:	Comparte sala de maquinas con F085 Avd. Marie Curie-1 y F087 Avd. Marie Curie-3

GERENCIA DE URBANISMO (AYUNTAMIENTO DE SEVILLA)

CONSERVACIÓN DE FUENTES Y MONUMENTOS	GMU	PARTE DE INSPECCIÓN CENTRO DE MANDO Y PROTECCIÓN DE FUERZA	FECHA	HOJA
			26/01/16	1 DE 2

IDENTIFICACIÓN

SITUACIÓN REAL C.M.: AVENIDA MARIE CURIE - 2 COORD.X: 233901.88 COORD. Y: 4144177.46

CENTRO DE MANDO Nº: F086 **SUMINISTRO Nº:**

PLACA DE IDENTIFICACIÓN: F086/47 **TENSIÓN DE SUMINISTRO CONTRATO:** 380-220 v

POTENCIA INSTALADA: 4 kW **POTENCIA CONTRATADA:**

TOMA DE VALORES

CONTADOR DE ACTIVA Nº **LECTURA:** kWh

CONTADOR DE REACTIVA Nº **LECTURA:** kVARh

	HORA	R-S	S-T	R-T	R-N	S-N	T-N
TENSIÓN DIURNA EN VACÍO (V):	13:00	390	387	390	226	226	224
TENSIÓN NOCTURNA EN CARGA 100% (V):	13:00	386	383	386	225	225	223

	HORA	R	S	T	N
INTENSIDAD LINEA GENERAL EN CARGA 100% (A):	13:10	11	10.5	13.2	0.26

	HORA	R	S	T	GENERAL
FACTOR DE POTENCIA:	13:30	0.95	0.95	0.94	0.94

CORRIENTE DE FUGA GENERAL(mA):	R	S	T	N
	12.2	12.5	13	

CIRCUITOS DE SALIDA	INTENSIDAD POR FASE				PROTECCIONES	CONDUCTORES	AISLAMIENTO MΩ				FACTOR DE POTENCIA				TIPO DE ARRANQUE
NUMERO Y DESIGNACIÓN	R	S	T	N	TIPO/CALIBRE	SECCIÓN mm²	R	S	T	N	R	S	T	MEDIA	
MOTOR - 1	10.4	10.23	12.97	0	3x20 A	2 (4x6)	∞	∞	∞		0.95	0.95	0.95	0.95	E-Δ

CARACTERÍSTICAS DEL C.M.

CAJA ACOMETIDA: TIPO: CRADY FUSIBLES: 3x100 A **DERIVACIÓN INDIVIDUAL:** TIPO: 0.6 / 1kV SECCIÓN: 3.5x25 mm2

ARMARIO: TIPO: METALICO SISTEMA DE FIJACIÓN: PARED DIMENSIONES: 100x100x30 cm

EQ. MED. DIRECTA: **EQ. MED. INDIRECTA: Rel. de transformación;**

PROTECCIÓN GENERAL: TIPO: FUSIBLE MARCA: TELEMECANIQUE CALIBRE: 3x80 A

TOMA DE CORRIENTE: **PUNTO DE LUZ:** **INT. TOMA CORR. Y PL:**

RELOJ: MARCA Y MODELO: ORBIS CRONO Nº SERIE: VERSIÓN:

CONMUTADORES MANIOBRA: INT. NOMIN: 10 A

PROTECCION CIR. MANIOBRA: DIFERENCIAL: 2x25 A 30mA TÉRMICO: FUSIBLE 6 A

CONMUTADORES FUERZA: TIPO: Nº: INT. NOMINAL: MARCA:

CONTACTORES ARRANQUE DIRECTO: TIPO: Nº: INT. NOMINAL: MARCA: PROTECCIÓN TERMICA REARMABLE:

CONTACTORES ARRANCADOR E-Δ: TIPO: LC1D18 / LC1D09 Nº: 2 / 1 INT. NOMINAL: 32 A MARCA: TELEMECANIQUE PROTECCIÓN TERMICA REARMABLE: 7 - 10 A

CONTACTORES VARIADOR FRECUENCIA: TIPO: Nº: INT. NOMINAL: MARCA: PROTECCIÓN TERMICA REARMABLE:

CONTACTORES BATERIA CONDENSADORES: TIPO: LC1D910 Nº: 1 INT. NOMINAL: 25 A MARCA: TELEMECANIQUE PROTECCIÓN TERMICA REARMABLE:

INT. DIFERENCIALES: Nº 1 POLO: 3 SENSIBIL.: 300mA INT. NOMINAL: 63 A MARCA: MERLIN GERIN

SISTEMA DE TELEGESTIÓN: TIPO: MARCA ROUTER: Nº TARJETA: PIN:

ANALIZADOR DE RED: MARCA: MODELO: **VOLTÍMETRO/AMPERÍMETRO:**

PROTECCIÓN CONTRA SOBRETENSIONES: MARCA: TIPO:

VARIADORES DE FRECUENCIA: MARCA: TIPO: POTENCIA:

ANEMÓMETRO: MARCA: TIPO:

TOMA DE TIERRA: SECCIÓN: 25 mm2 RESISTENCIA: 0.45 Ω LATIGUILLOS PUERTAS: SI

BATERIA CONDENSADORES: Nº 1 INT. NOMINAL: 7 A MARCA: ABB PROTECCION: FUSIBLES 3x16 A POTENCIA: 2.5 kVAr

GENERAL

REVISIÓN ELÉCTRICA: CABLEADOS: BORNAS Y CONEXIONES: CONTACTORES:

LIMPIEZA GENERAL: EXTERIOR ARMARIO: INTERIOR: ELEMENTOS EXTRAÑOS: CABLEADO:

CONTACTORES: OTROS COMPONENTES: PRODUCTO LIMPIADOR: AIRE COMPRIMIDO: HIDRÓFUGO:

ENGRASE: CANDADOS: BISAGRAS: CONTACTORES: OTROS:

REPASO CHAPA Y PINTURA: ABOLLADURAS: ÓXIDO: AJUSTES DE PUERTAS: PINTURA:

ESTANQUEIDAD: ORIFICIOS DE TUBOS ENTRADA Y SALIDA: OTRAS ABERTURAS EN LA CHAPA:

O.C.A.: FAVORABLE: CONDICIONADA: DENEGADA: PRÓXIMA REVISIÓN: GRUPO:

OBSERVACIONES

-SALA DE MAQUINAS COMPARTIDA CON MARIE CURIE 1 Y 3.

-COMPARTE C.M CON MARIE CURIE 1.

-COMPARTE SUMINISTRO CON MARIE CURIE 1 Y 3.

-BOMBA DE ACHIQUE Y EXTRACTOR COMUN PARA LAS TRES FUENTES (MARIE CURIE 1, 2 Y 3).

GERENCIA DE URBANISMO (AYUNTAMIENTO DE SEVILLA)

CONSERVACIÓN DE FUENTES Y MONUMENTOS	GMU	PARTE DE INSPECCIÓN CENTRO DE MANDO Y PROTECCIÓN DE ALUMBRADO	FECHA	HOJA
			19/07/18	2 DE 2

IDENTIFICACIÓN

SITUACIÓN REAL C.M.: AVENIDA MARIE CURIE - 2 COORD.X: 233901.88 COORD. Y: 4144177.46

CENTRO DE MANDO Nº: F086 **SUMINISTRO Nº:**

PLACA DE IDENTIFICACIÓN: F086/47 **TENSIÓN DE SUMINISTRO CONTRATO:** 380-220 V

POTENCIA INSTALADA: 132 W **POTENCIA CONTRATADA:**

TOMA DE VALORES

CONTADOR DE ACTIVA Nº 085132786 **LECTURA:** kWh

CONTADOR DE REACTIVA Nº 085132786 **LECTURA:** kVARh

	HORA	R-S	S-T	R-T	R-N	S-N	T-N
TENSIÓN DIURNA EN VACÍO (V):	14:00	390	387	390	226	226	224
TENSIÓN NOCTURNA EN CARGA 100% (V):	14:00	388	383	386	225	225	223

	HORA	R	S	T	N
INTENSIDAD LINEA GENERAL EN CARGA 100% (A):	14:10	0.13	0.12	0.2	0.1

FACTOR DE POTENCIA:	HORA	R	S	T	GENERAL
	14.15	1	1	1	1

CORRIENTE DE FUGA GENERAL(mA):	R	S	T	N
	15	15	16	0.40

CIRCUITOS DE SALIDA	INTENSIDAD POR FASE(A)				PROTECCIONES	CONDUCTORES	AISLAMIENTO (MΩ)				FACTOR DE POTENCIA				TIPO DE ARRANQUE
NUMERO Y DESIGNACIÓN	R	S	T	N	TIPO/CALIBRE	SECCIÓN (mm²)	R	S	T	N	R	S	T	MEDIA	
C1	0.13	0.12	0.2	0.1	4x10 A	4x4	∞	∞	∞						

CARACTERÍSTICAS DEL C.M.

CAJA ACOMETIDA: TIPO: CRADY FUSIBLES: 3x100 A **DERIVACIÓN INDIVIDUAL:** TIPO: 0.6 / 1kV SECCIÓN: 3.5x25 mm2

ARMARIO: TIPO: METALICO SISTEMA DE FIJACIÓN: PARED DIMENSIONES: 100x100x30 cm

EQ. MED. DIRECTA: **EQ. MED. INDIRECTA: Rel. de transformación:**

PROTECCIÓN GENERAL: TIPO: FUSIBLE MARCA: TELEMECANIQUE CALIBRE: 3x80 A

TOMA DE CORRIENTE: **PUNTO DE LUZ:** **INT. TOMA CORR. Y PL:**

RELOJ: MARCA Y MODELO: ORBIS CRONO Nº SERIE: VERSIÓN:

CONMUTADORES MANIOBRA: INT. NOMINAL: 10 A

PROTECCION CIR. MANIOBRA: DIFERENCIAL: 2x25 A 30mA TÉRMICO: FUSIBLE 6 A

CONMUTADORES FUERZA: TIPO: Nº: INT. NOMINAL: MARCA:

CONTACTORES: TIPO: LC1D9-10 Nº: 1 INT. NOMINAL: 25 A MARCA: TELEMECANIQUE PROTECCIÓN TERMICA REARMABLE:

CONTACTORES: TIPO: Nº: INT. NOMINAL: MARCA: PROTECCIÓN TERMICA REARMABLE:

CONTACTORES: TIPO: Nº: INT. NOMINAL: MARCA: PROTECCIÓN TERMICA REARMABLE:

CONTACTORES: TIPO: Nº: INT. NOMINAL: MARCA: PROTECCIÓN TERMICA REARMABLE:

CONTROLADOR DE COLOR:

FUENTE ALIMENTACION: POTENCIA: TENSION:

INT. DIFERENCIALES: Nº 1 POLO: 3 SENSIBIL.: 30mA INT. NOMINAL: 32 A MARCA: MERLIN GERIN

SISTEMA DE TELEGESTIÓN: TIPO: MARCA ROUTER: Nº TARJETA: PIN:

ANALIZADOR DE RED: MARCA: MODELO: **VOLTÍMETRO/AMPERÍMETRO:**

PROTECCIÓN CONTRA SOBRETENSIONES: MARCA: TIPO:

VARIADORES DE FRECUENCIA: MARCA: TIPO: POTENCIA:

ANEMÓMETRO: MARCA: TIPO:

TOMA DE TIERRA: SECCIÓN: 25 mm2 RESISTENCIA: 0.45 Ω LATIGUILLOS PUERTAS: SI

BATERIA CONDENSADORES: Nº INT. NOMINAL: MARCA: PROTECCION: POTENCIA:

GENERAL

REVISIÓN ELÉCTRICA: CABLEADOS: BORNAS Y CONEXIONES: CONTACTORES:

LIMPIEZA GENERAL: EXTERIOR ARMARIO: INTERIOR: ELEMENTOS EXTRAÑOS: CABLEADO:

CONTACTORES: OTROS COMPONENTES: PRODUCTO LIMPIADOR: AIRE COMPRIMIDO: HIDRÓFUGO:

ENGRASE: CANDADOS: BISAGRAS: CONTACTORES: OTROS:

REPASO CHAPA Y PINTURA: ABOLLADURAS: ÓXIDO: AJUSTES DE PUERTAS: PINTURA:

ESTANQUEIDAD: ORIFICIOS DE TUBOS ENTRADA Y SALIDA: OTRAS ABERTURAS EN LA CHAPA:

O.C.A.: FAVORABLE: CONDICIONADA: DENEGADA: PRÓXIMA REVISIÓN: GRUPO:

OBSERVACIONES

-SALA DE MAQUINAS COMPARTIDA CON MARIE CURIE 1 Y 3.

-COMPARTE C.M CON MARIE CURIE 1.

-COMPARTE SUMINISTRO CON MARIE CURIE 1 Y 3.

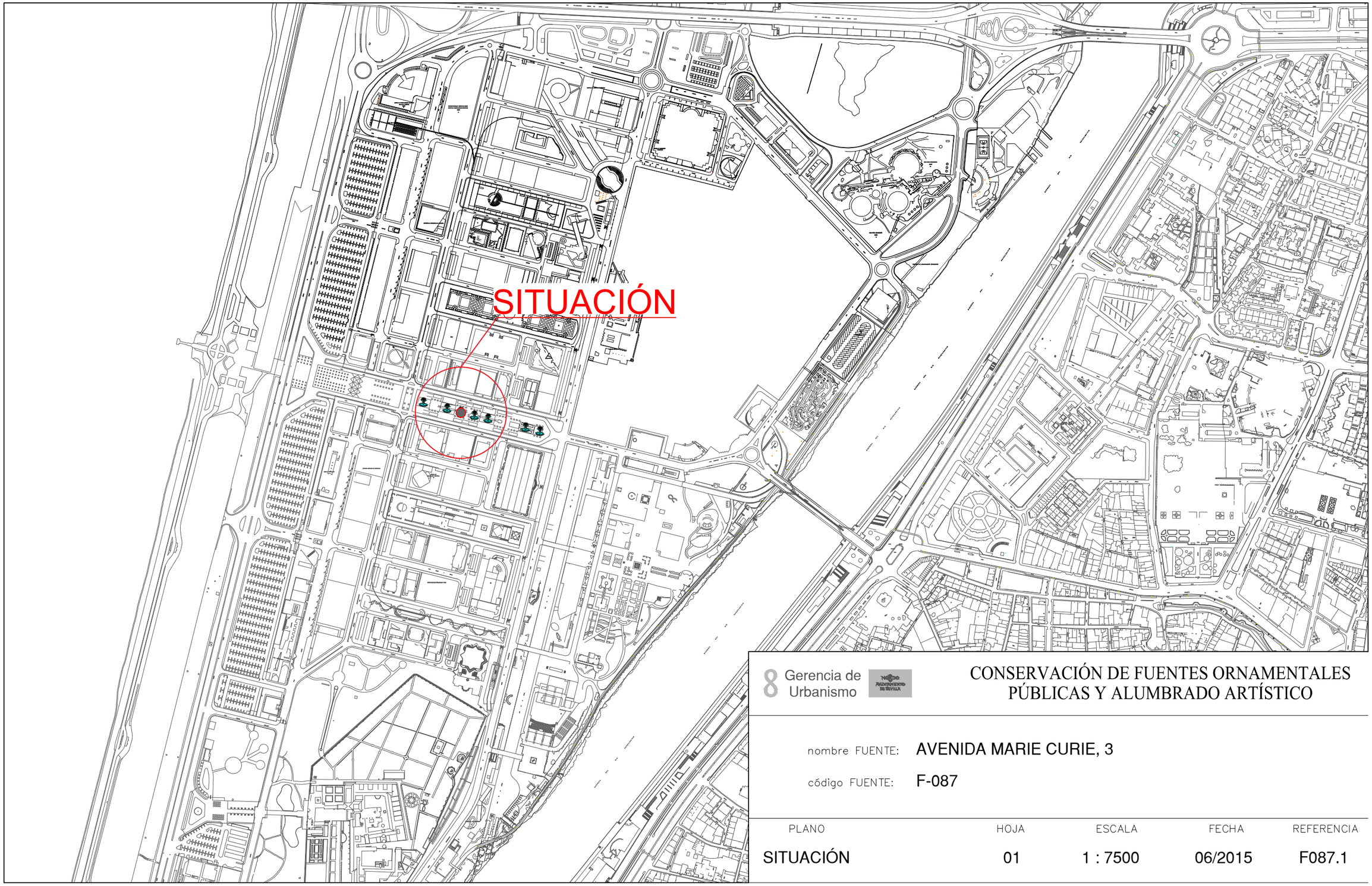

Gerencia de Urbanismo

CONSERVACIÓN DE FUENTES ORNAMENTALES PÚBLICAS Y ALUMBRADO ARTÍSTICO

nombre FUENTE: AVENIDA MARIE CURIE, 3

código FUENTE: F-087

PLANO	HOJA	ESCALA	FECHA	REFERENCIA
SITUACIÓN	01	1 : 7500	06/2015	F087.1

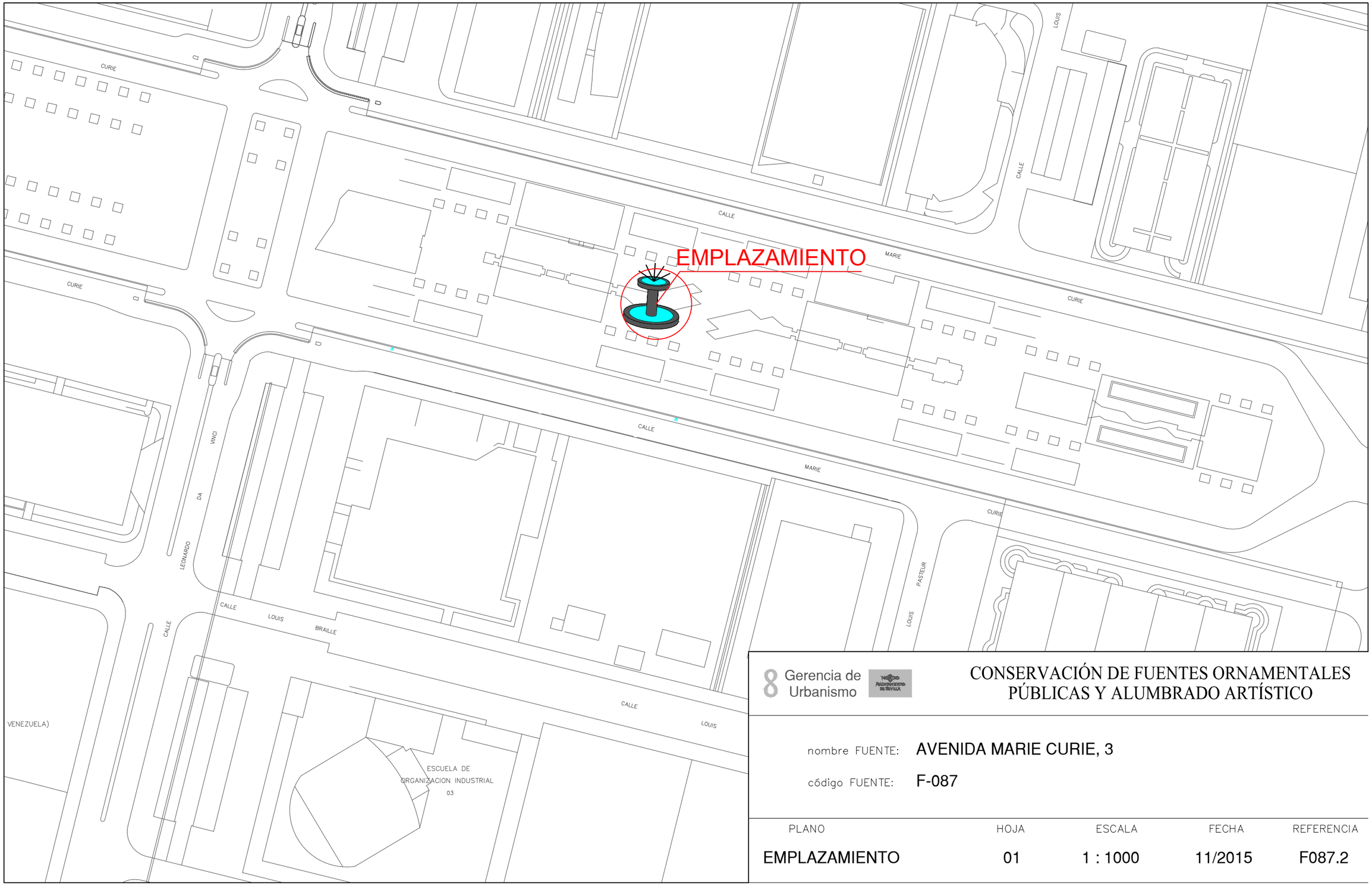

Gerencia de Urbanismo

CONSERVACIÓN DE FUENTES ORNAMENTALES PÚBLICAS Y ALUMBRADO ARTÍSTICO

nombre FUENTE: AVENIDA MARIE CURIE, 3

código FUENTE: F-087

PLANO	HOJA	ESCALA	FECHA	REFERENCIA
EMPLAZAMIENTO	01	1 : 1000	11/2015	F087.2

PLANTA GENERAL

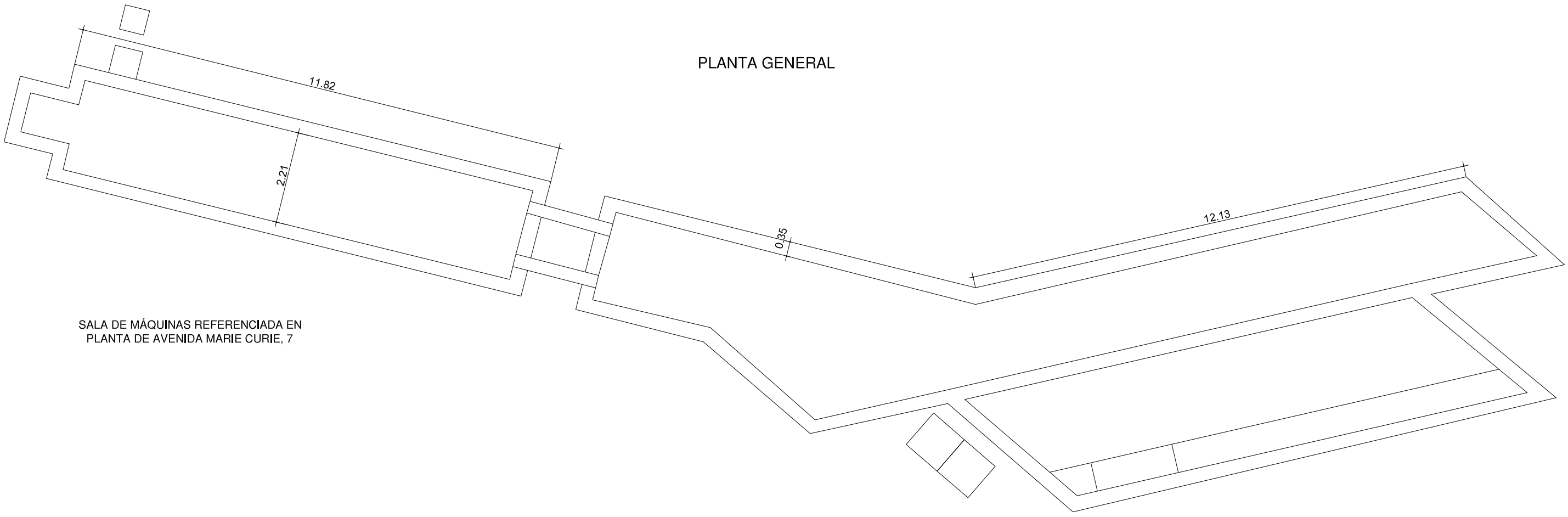

SALA DE MÁQUINAS REFERENCIADA EN
PLANTA DE AVENIDA MARIE CURIE, 7

Gerencia de Urbanismo

CONSERVACIÓN DE FUENTES ORNAMENTALES PÚBLICAS Y ALUMBRADO ARTÍSTICO

nombre FUENTE: AVENIDA MARIE CURIE - 3

código FUENTE: F-087

PLANO	HOJA	ESCALA	FECHA	REFERENCIA
PLANTA	01	1 : 100	12/2015	F087.3

ALZADO

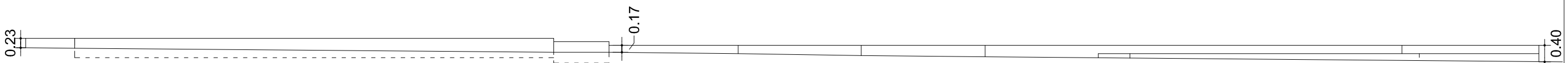

Gerencia de Urbanismo

CONSERVACIÓN DE FUENTES ORNAMENTALES
PÚBLICAS Y ALUMBRADO ARTÍSTICO

nombre FUENTE: AVENIDA MARIE CURIE - 3

código FUENTE: F-087

PLANO	HOJA	ESCALA	FECHA	REFERENCIA
ALZADO	01	1 : 100	03/2016	F087.4

PLANTA HIDRÁULICA

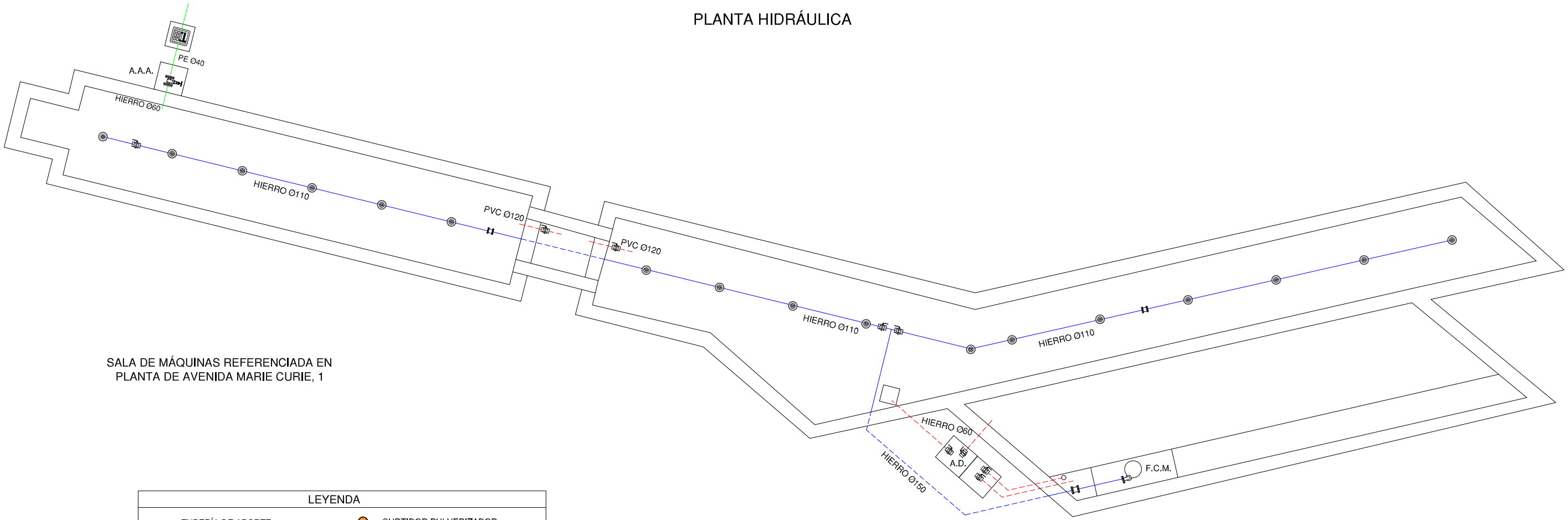

SALA DE MÁQUINAS REFERENCIADA EN
PLANTA DE AVENIDA MARIE CURIE, 1

LEYENDA	
TUBERÍA DE APORTE	SURTIDOR PULVERIZADOR
TUBERÍA DE RECIRCULACIÓN	SURTIDOR VERTICAL
TUBERÍA DE DESAGÜE	GRIFO
CONTADOR	LLAVE SELECTORA
ELECTROVALVULA	BRIDA UNIÓN
LLAVE DE BOLA	VÁLVULA REGULADORA DE PRESIÓN
LLAVE COMPUERTA	MANOMETRO
SURTIDOR PARABÓLICO	BOMBA RECIRCULACIÓN
BOMBA DE ACHIQUE	DEPÓSITO CL / PH
F.C.M. FOSO COLECTOR MOTOR	A.A.A. ARQUETA AGUA APORTE
A.D. ARQUETA DESAGÜE	S.M. SALA MAQUINA

Gerencia de Urbanismo

CONSERVACIÓN DE FUENTES ORNAMENTALES PÚBLICAS Y ALUMBRADO ARTÍSTICO

nombre FUENTE: AVENIDA MARIE CURIE - 3

código FUENTE: F-087

PLANO	HOJA	ESCALA	FECHA	REFERENCIA
HIDRÁULICO	01	1 : 100	01/2016	F087.5

PLANTA ELÉCTRICA

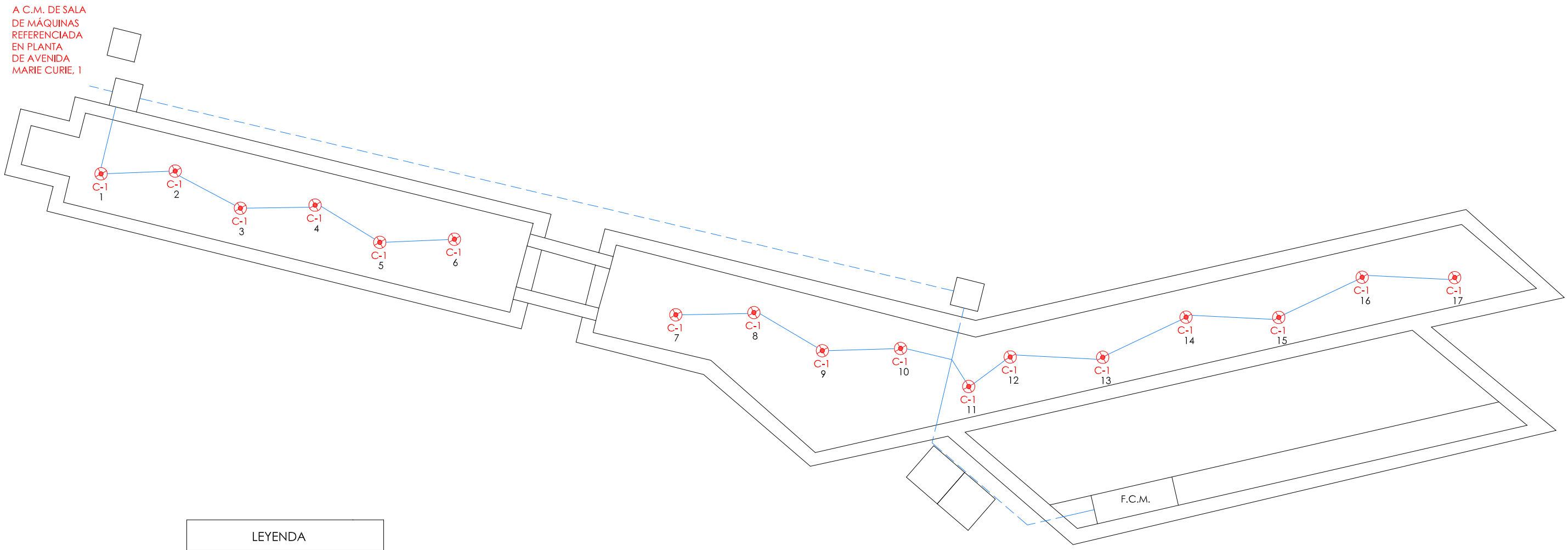

LEYENDA	
LED PAR-38 12 W	
SONDA NIVEL	
SONDA MOTOR	
AISLAMIENTO 0'6 / 1kV	
AISLAMIENTO 750 V	
F.C.M.	FOSO COLECTOR MOTOR
A.D.	ARQUETA DESAGÜE
A.A.A.	ARQUETA AGUA APORTE
S.M.	SALA MAQUINA

NOTA:

Cada proyector esta alimentado por un cable de aislamiento 0'6 / 1kV y sección 4x2,5 mm2.

8 Gerencia de Urbanismo — Nodo Ayuntamiento de Sevilla

CONSERVACIÓN DE FUENTES ORNAMENTALES PÚBLICAS Y ALUMBRADO ARTÍSTICO

nombre FUENTE: AVENIDA MARIE CURIE - 3

código FUENTE: F-087

PLANO	HOJA	ESCALA	FECHA	REFERENCIA
ELÉCTRICO	01/02	1 : 100	07/2018	F087.6

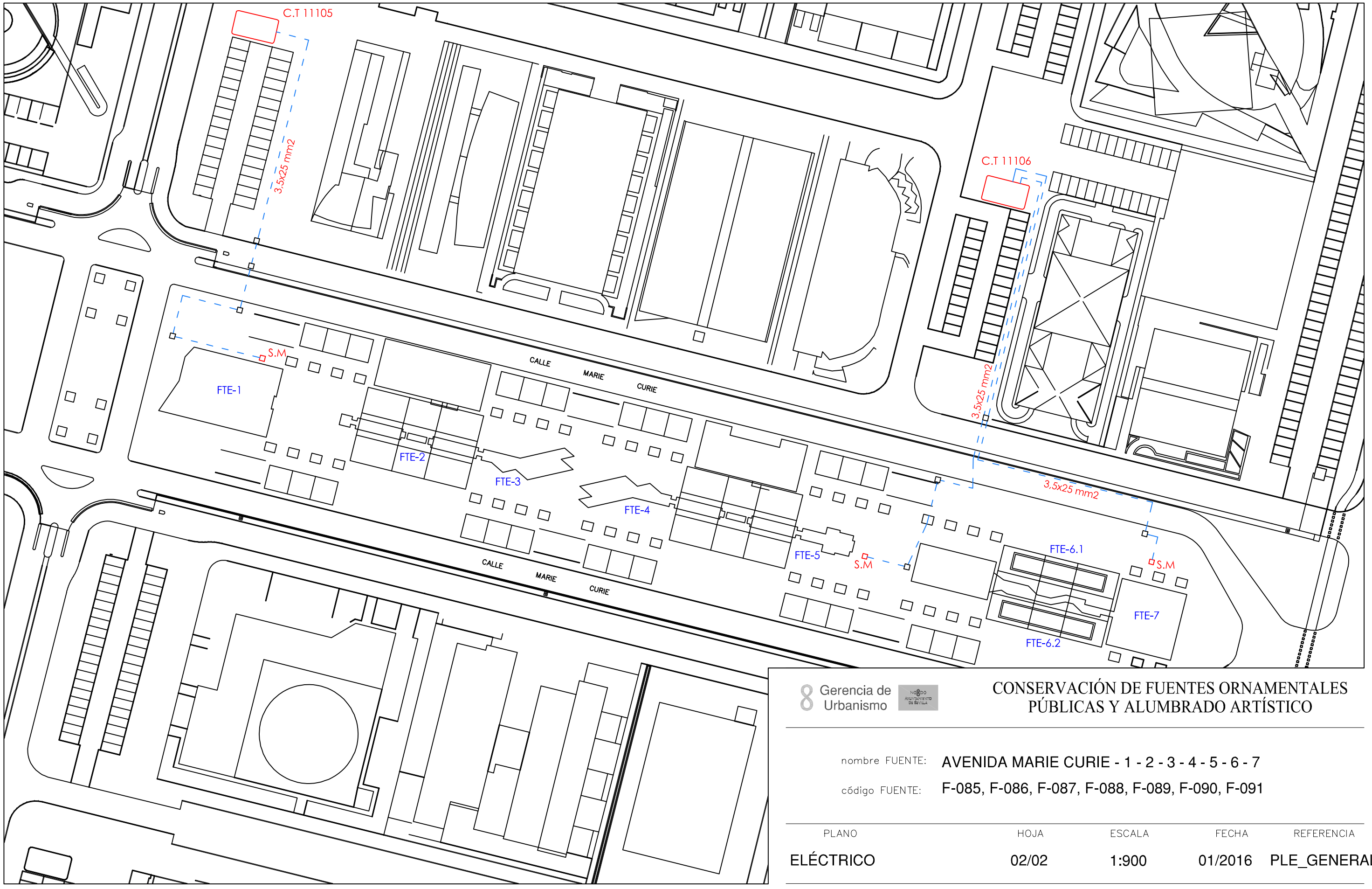

Gerencia de Urbanismo

CONSERVACIÓN DE FUENTES ORNAMENTALES PÚBLICAS Y ALUMBRADO ARTÍSTICO

nombre FUENTE: AVENIDA MARIE CURIE - 1 - 2 - 3 - 4 - 5 - 6 - 7

código FUENTE: F-085, F-086, F-087, F-088, F-089, F-090, F-091

PLANO	HOJA	ESCALA	FECHA	REFERENCIA
ELÉCTRICO	02/02	1:900	01/2016	PLE_GENERAL

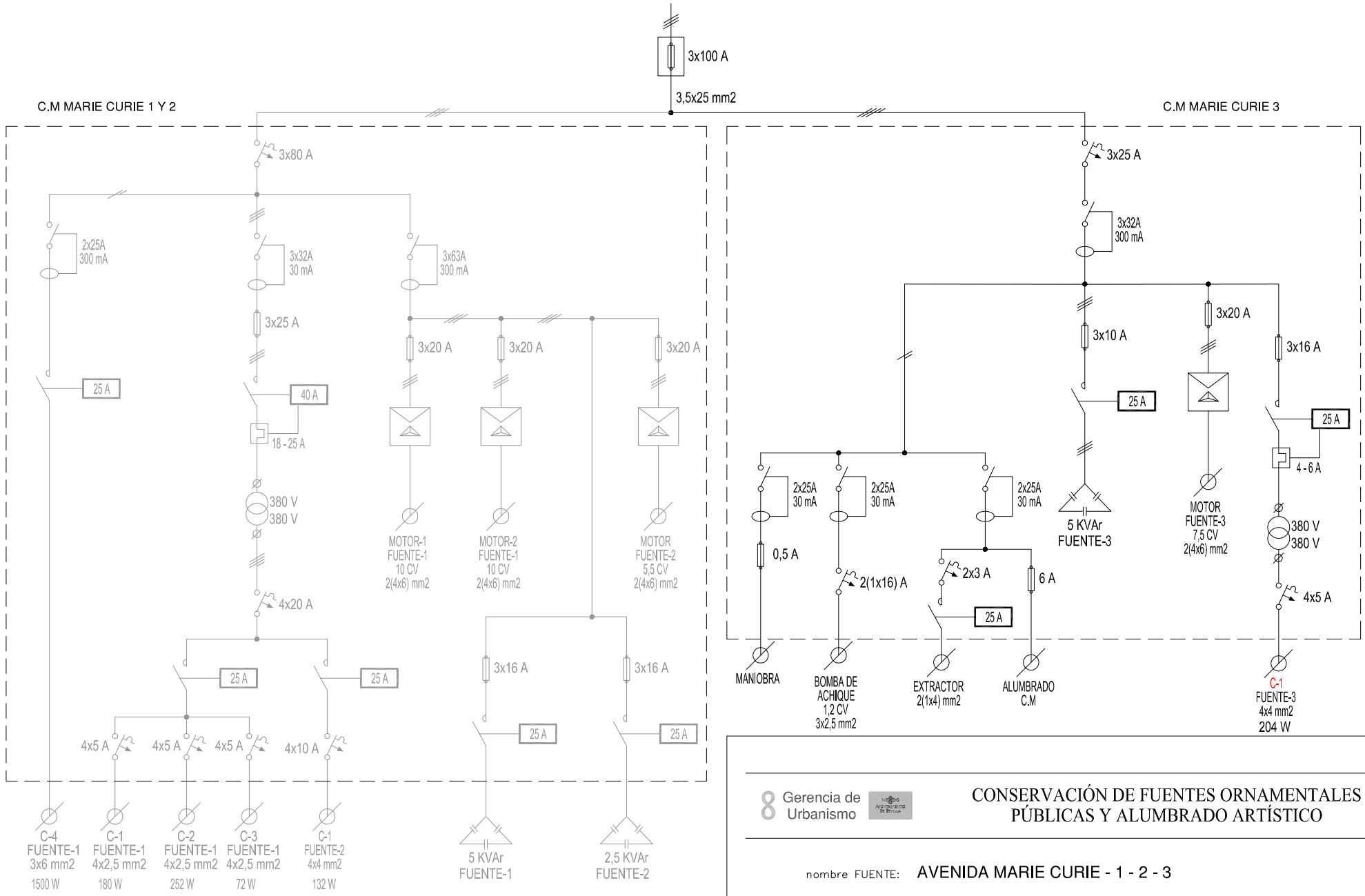

Gerencia de Urbanismo

CONSERVACIÓN DE FUENTES ORNAMENTALES PÚBLICAS Y ALUMBRADO ARTÍSTICO

nombre FUENTE: AVENIDA MARIE CURIE - 1 - 2 - 3

código FUENTE: F-085, F-086, F-087

PLANO	HOJA	ESCALA	FECHA	REFERENCIA
ESQUEMA UNIFILAR	01	S/D	07/2018	F085.7, F086, F087.7

FICHA COMPONENTES FUENTE

Fuente	F087 AVD MARIE CURIE 3

Alumbrado	Tipo	Potencia	Tensión	Cantidad
Lámpara	LED Par 38	12 W	220 V	17
Proyector	Ghesa PL-1			17

Motores	Verticales
Marca/Modelo	ZEDA / 4CB-150-7,5
Tipo	Sumergible
Potencia	7,5 CV/5,5 Kw
Tensión	lll-380/660 v
Intensidad	
Arranque	Estrella-Triángulo
Veloc x anemo	
Compens cosφ	Condensador individual
Caudal	
Altura	
Cantidad	1

	Marca/Modelo	Fecha instalación	Depositos quimicos	Volumen
Sistema cloración				

Surtidores	Marca / Modelo	Diámetro/conexión	Cantidad	Material
Vertical	Ghesa / TV-25	Ø 25 mm - 2" M	17	Latón

Control nivel	Sondas nivel	☐
	Válvula flotador	☐
	Sin control	☑
	Sonda motor	☐

Contador de agua	Marca	CONTAZARA	Volumen agua vaso
	Número	12007801	50 m³
	Calibre	1 1/4''	

	Material	Cantidad	Volumen	Fecha renovacion
Filtro aspiración	acero galvanizado	1		
Filtro de arena				

Observaciones:	Comparte s.m con F085 Avd. Marie Curie-1 y F086 Avd. Marie Curie-2

GERENCIA DE URBANISMO (AYUNTAMIENTO DE SEVILLA)

CONSERVACIÓN DE FUENTES Y MONUMENTOS	GMU	PARTE DE INSPECCIÓN CENTRO DE MANDO Y PROTECCIÓN DE FUERZA	FECHA	HOJA
			26/01/16	1 DE 2

IDENTIFICACIÓN

SITUACIÓN REAL C.M.: AVENIDA MARIE CURIE - 3 COORD.X: 233901.88 COORD. Y: 4144177.46

CENTRO DE MANDO Nº: F087 **SUMINISTRO Nº:**

PLACA DE IDENTIFICACIÓN: F087/47 **TENSIÓN DE SUMINISTRO CONTRATO:** 380-220 V

POTENCIA INSTALADA: 5.5 Kw **POTENCIA CONTRATADA:**

TOMA DE VALORES

CONTADOR DE ACTIVA Nº **LECTURA:** kWh

CONTADOR DE REACTIVA Nº **LECTURA:** kVARh

	HORA	R-S	S-T	R-T	R-N	S-N	T-N
TENSIÓN DIURNA EN VACÍO (V):	14:00	393	389	228	226	228	227
TENSIÓN NOCTURNA EN CARGA 100% (V):	14:00	390	387	226	226	226	224

	HORA	R	S	T	N
INTENSIDAD LINEA GENERAL EN CARGA 100% (A):	14:10	10.09	9.38	7.92	0.7

	HORA	R	S	T	GENERAL
FACTOR DE POTENCIA:	14:30	0.97	0.98	0.98	0.97

CORRIENTE DE FUGA GENERAL(mA):	R	S	T	N
	11	10	13.3	0

CIRCUITOS DE SALIDA	INTENSIDAD POR FASE				PROTECCIONES	CONDUCTORES	AISLAMIENTO MΩ				FACTOR DE POTENCIA				TIPO DE ARRANQUE
NUMERO Y DESIGNACIÓN	R	S	T	N	TIPO/CALIBRE	SECCIÓN mm²	R	S	T	N	R	S	T	MEDIA	
BOMBA	10.05	9.22	7.87	0	3x20 A	2 (4x6)	156	140	145		0.98	0.99	0.98	0.98	E-Δ
EXTRACTOR	0.5			0.5	2x3 A	2 (1x4)	∞			∞	0.96	0.97	0.96	0.96	DIRECTO
BOMBA DE ACHIQUE	0.85			0	2x25A 30mA	3x2.5	∞			∞	0.66			0.66	DIRECTO

CARACTERÍSTICAS DEL C.M.

CAJA ACOMETIDA: TIPO: CRADY FUSIBLES: 3x100 A **DERIVACIÓN INDIVIDUAL:** TIPO: 0.6 / 1kV SECCIÓN: 3.5x25 mm2

ARMARIO: TIPO: METALICO SISTEMA DE FIJACIÓN: PARED DIMENSIONES: 60x80x20 cm

EQ. MED. DIRECTA: **EQ. MED. INDIRECTA: Rel. de transformación;**

PROTECCIÓN GENERAL: TIPO: FUSIBLE MARCA: TELEMECANIQUE CALIBRE: 3x25 A

TOMA DE CORRIENTE: SI **PUNTO DE LUZ:** SI **INT. TOMA CORR. Y PL:**

RELOJ: MARCA Y MODELO: ORBIS CRONO Nº SERIE: VERSIÓN:

CONMUTADORES MANIOBRA: INT. NOMIN: 10 A

PROTECCION CIR. MANIOBRA: DIFERENCIAL: 2x25 A 30mA TÉRMICO: FUSIBLE 0.5 A

CONMUTADORES FUERZA: TIPO: Nº: INT. NOMINAL: MARCA:

CONTACTORES ARRANQUE DIRECTO: TIPO: LC1D1810 Nº: 1 INT. NOMINAL: 25 A MARCA: TELEMECANIQUE PROTECCIÓN TERMICA REARMABLE:

CONTACTORES ARRANCADOR E-Δ: TIPO: LC1D12 Nº: 3 INT. NOMINAL: 20 A MARCA: TELEMECANIQUE PROTECCIÓN TERMICA REARMABLE: 5.5 - 8 A

CONTACTORES VARIADOR FRECUENCIA: TIPO: Nº: INT. NOMINAL: MARCA: PROTECCIÓN TERMICA REARMABLE:

CONTACTORES BATERIA CONDENSADORES: TIPO: LC1D0910 Nº: 1 INT. NOMINAL: 25 A MARCA: TELEMECANIQUE PROTECCIÓN TERMICA REARMABLE:

INT. DIFERENCIALES: Nº 1 / 3 POLO: 3 / 2 SENSIBIL.: 300 / 30mA INT. NOMINAL: 32 / 25 A MARCA: MERLIN GERIN

SISTEMA DE TELEGESTIÓN: TIPO: MARCA ROUTER: Nº TARJETA: PIN:

ANALIZADOR DE RED: MARCA: MODELO: **VOLTÍMETRO/AMPERÍMETRO:**

PROTECCIÓN CONTRA SOBRETENSIONES: MARCA: TIPO:

VARIADORES DE FRECUENCIA: MARCA: TIPO: POTENCIA:

ANEMÓMETRO: MARCA: TIPO:

TOMA DE TIERRA: SECCIÓN: 16 mm2 RESISTENCIA: 0.45 Ω LATIGUILLOS PUERTAS:

BATERIA CONDENSADORES: Nº 1 INT. NOMINAL: 7 A MARCA: ABB PROTECCION: FUSIBLES 3x10 A POTENCIA: 5 kVAr

GENERAL

REVISIÓN ELÉCTRICA: CABLEADOS: BORNAS Y CONEXIONES: CONTACTORES:

LIMPIEZA GENERAL: EXTERIOR ARMARIO: INTERIOR: ELEMENTOS EXTRAÑOS: CABLEADO:

CONTACTORES: OTROS COMPONENTES: PRODUCTO LIMPIADOR: AIRE COMPRIMIDO: HIDRÓFUGO:

ENGRASE: CANDADOS: BISAGRAS: CONTACTORES: OTROS:

REPASO CHAPA Y PINTURA: ABOLLADURAS: ÓXIDO: AJUSTES DE PUERTAS: PINTURA:

ESTANQUEIDAD: ORIFICIOS DE TUBOS ENTRADA Y SALIDA: OTRAS ABERTURAS EN LA CHAPA:

O.C.A.: FAVORABLE: CONDICIONADA: DENEGADA: PRÓXIMA REVISIÓN: GRUPO:

OBSERVACIONES

-SALA DE MAQUINAS COMPARTIDA CON MARIE CURIE 1 Y 2.

-COMPARTE SUMINISTRO CON MARIE CURIE 1 Y 2.

-BOMBA DE ACHIQUE Y EXTRACTOR COMUN PARA LAS TRES FUENTES (MARIE CURIE 1, 2 Y 3).

GERENCIA DE URBANISMO (AYUNTAMIENTO DE SEVILLA)

CONSERVACIÓN DE FUENTES Y MONUMENTOS	GMU	PARTE DE INSPECCIÓN CENTRO DE MANDO Y PROTECCIÓN DE ALUMBRADO	FECHA	HOJA
			19/07/18	2 DE 2

IDENTIFICACIÓN

SITUACIÓN REAL C.M.: AVENIDA MARIE CURIE - 3 COORD.X: 233901.88 COORD. Y: 4144177.46

CENTRO DE MANDO Nº: F087 **SUMINISTRO Nº:**

PLACA DE IDENTIFICACIÓN: F087/47 **TENSIÓN DE SUMINISTRO CONTRATO:** 380-220 V

POTENCIA INSTALADA: 1360 W **POTENCIA CONTRATADA:**

TOMA DE VALORES

CONTADOR DE ACTIVA Nº 085132786 **LECTURA:** kWh

CONTADOR DE REACTIVA Nº 085132786 **LECTURA:** kVARh

	HORA	R-S	S-T	R-T	R-N	S-N	T-N
TENSIÓN DIURNA EN VACÍO (V):	15:00	394	389	392	228	227	227
TENSIÓN NOCTURNA EN CARGA 100% (V):	15:00	390	387	389	226	226	224

	HORA	R	S	T	N
INTENSIDAD LINEA GENERAL EN CARGA 100% (A):	15:20	0.24	0.39	0.83	0.45

FACTOR DE POTENCIA:	HORA	R	S	T	GENERAL
	15:30	1	1	1	1

CORRIENTE DE FUGA GENERAL(mA):	R	S	T	N
	11	10	13.3	0

CIRCUITOS DE SALIDA	INTENSIDAD POR FASE(A)				PROTECCIONES	CONDUCTORES	AISLAMIENTO (MΩ)				FACTOR DE POTENCIA				TIPO DE ARRANQUE
NUMERO Y DESIGNACIÓN	R	S	T	N	TIPO/CALIBRE	SECCIÓN (mm²)	R	S	T	N	R	S	T	MEDIA	
C1	0.24	0.39	0.83	0.45	4x5 A	4x4	∞	∞	∞	∞					

CARACTERÍSTICAS DEL C.M.

CAJA ACOMETIDA: TIPO: CRADY FUSIBLES: 3x100 A **DERIVACIÓN INDIVIDUAL:** TIPO: 0.6 / 1kV SECCIÓN: 3.5x25 mm2

ARMARIO: TIPO: METALICO SISTEMA DE FIJACIÓN: PARED DIMENSIONES: 60x80x20 cm

EQ. MED. DIRECTA: **EQ. MED. INDIRECTA: Rel. de transformación:**

PROTECCIÓN GENERAL: TIPO: FUSIBLE MARCA: TELEMECANIQUE CALIBRE: 3x25 A

TOMA DE CORRIENTE: **PUNTO DE LUZ:** **INT. TOMA CORR. Y PL:**

RELOJ: MARCA Y MODELO: ORBIS CRONO Nº SERIE: VERSIÓN:

CONMUTADORES MANIOBRA: INT. NOMINAL: 10 A

PROTECCION CIR. MANIOBRA: DIFERENCIAL: 2x25 A 30mA TÉRMICO: FUSIBLE 6 A

CONMUTADORES FUERZA: TIPO: Nº: INT. NOMINAL: MARCA:

CONTACTORES: TIPO: LC1D910 Nº: 1 INT. NOMINAL: 25 A MARCA: TELEMECANIQUE PROTECCIÓN TERMICA REARMABLE: 4 - 6 A

CONTACTORES: TIPO: Nº: INT. NOMINAL: MARCA: PROTECCIÓN TERMICA REARMABLE:

CONTACTORES: TIPO: Nº: INT. NOMINAL: MARCA: PROTECCIÓN TERMICA REARMABLE:

CONTACTORES: TIPO: Nº: INT. NOMINAL: MARCA: PROTECCIÓN TERMICA REARMABLE:

CONTROLADOR DE COLOR:

FUENTE ALIMENTACION: POTENCIA: TENSION:

INT. DIFERENCIALES: Nº 1 POLO: 3 SENSIBIL.: 300mA INT. NOMINAL: 32 A MARCA: MERLIN GERIN

SISTEMA DE TELEGESTIÓN: TIPO: MARCA ROUTER: Nº TARJETA: PIN:

ANALIZADOR DE RED: MARCA: MODELO: **VOLTÍMETRO/AMPERÍMETRO:**

PROTECCIÓN CONTRA SOBRETENSIONES: MARCA: TIPO:

VARIADORES DE FRECUENCIA: MARCA: TIPO: POTENCIA:

ANEMÓMETRO: MARCA: TIPO:

TOMA DE TIERRA: SECCIÓN: 16 mm2 RESISTENCIA: 0.45 Ω LATIGUILLOS PUERTAS:

BATERIA CONDENSADORES: Nº INT. NOMINAL: MARCA: PROTECCION: POTENCIA:

GENERAL

REVISIÓN ELÉCTRICA: CABLEADOS: BORNAS Y CONEXIONES: CONTACTORES:

LIMPIEZA GENERAL: EXTERIOR ARMARIO: INTERIOR: ELEMENTOS EXTRAÑOS: CABLEADO:

CONTACTORES: OTROS COMPONENTES: PRODUCTO LIMPIADOR: AIRE COMPRIMIDO: HIDRÓFUGO:

ENGRASE: CANDADOS: BISAGRAS: CONTACTORES: OTROS:

REPASO CHAPA Y PINTURA: ABOLLADURAS: ÓXIDO: AJUSTES DE PUERTAS: PINTURA:

ESTANQUEIDAD: ORIFICIOS DE TUBOS ENTRADA Y SALIDA: OTRAS ABERTURAS EN LA CHAPA:

O.C.A.: FAVORABLE: CONDICIONADA: DENEGADA: PRÓXIMA REVISIÓN: GRUPO:

OBSERVACIONES

-SALA DE MAQUINAS COMPARTIDA CON MARIE CURIE 1 Y 2.

-COMPARTE SUMINISTRO CON MARIE CURIE 1 Y 2.

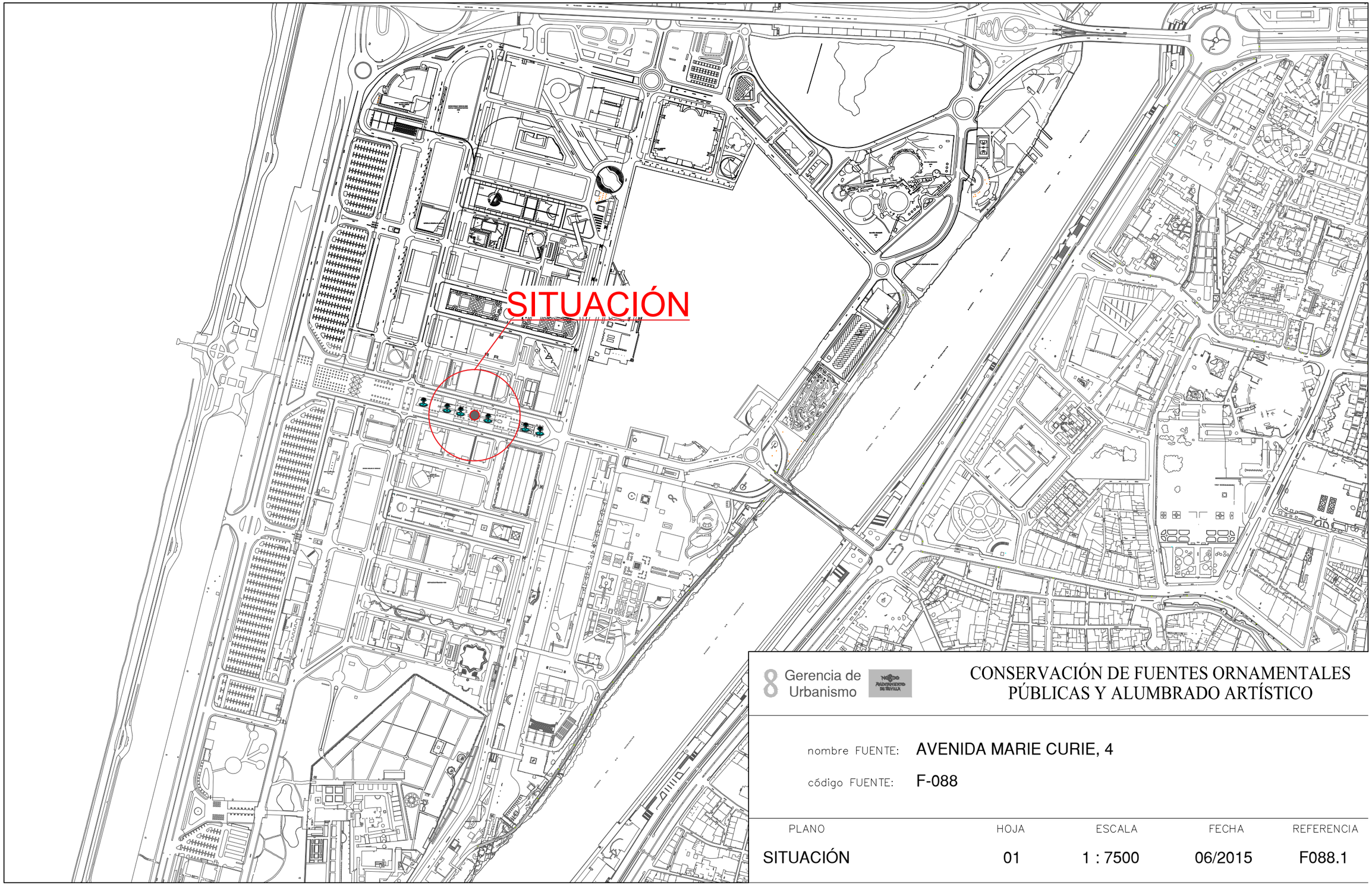

Gerencia de Urbanismo

CONSERVACIÓN DE FUENTES ORNAMENTALES PÚBLICAS Y ALUMBRADO ARTÍSTICO

nombre FUENTE: AVENIDA MARIE CURIE, 4

código FUENTE: F-088

PLANO	HOJA	ESCALA	FECHA	REFERENCIA
SITUACIÓN	01	1 : 7500	06/2015	F088.1

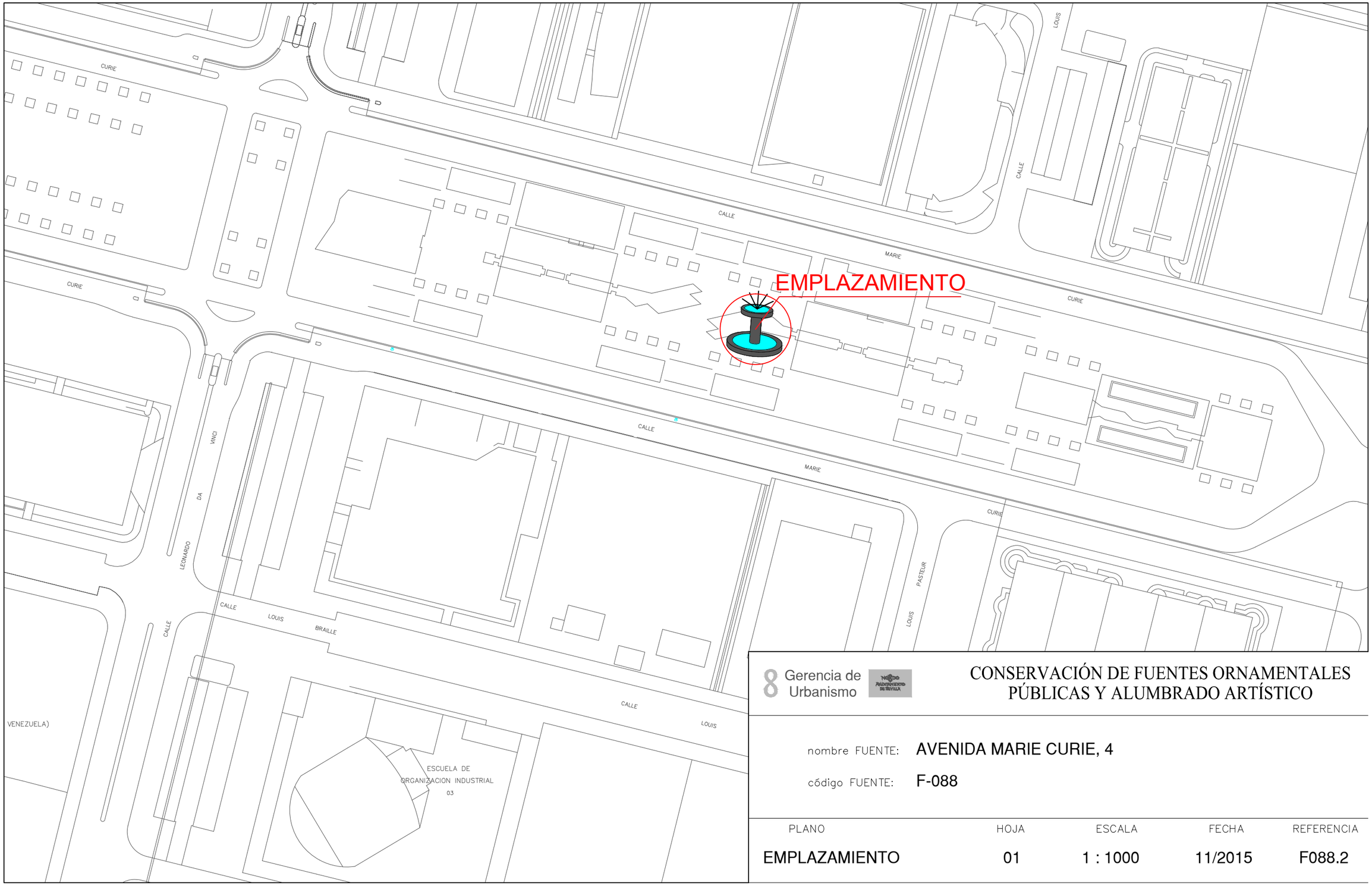

Gerencia de Urbanismo

CONSERVACIÓN DE FUENTES ORNAMENTALES PÚBLICAS Y ALUMBRADO ARTÍSTICO

nombre FUENTE: AVENIDA MARIE CURIE, 4

código FUENTE: F-088

PLANO	HOJA	ESCALA	FECHA	REFERENCIA
EMPLAZAMIENTO	01	1 : 1000	11/2015	F088.2

PLANTA GENERAL

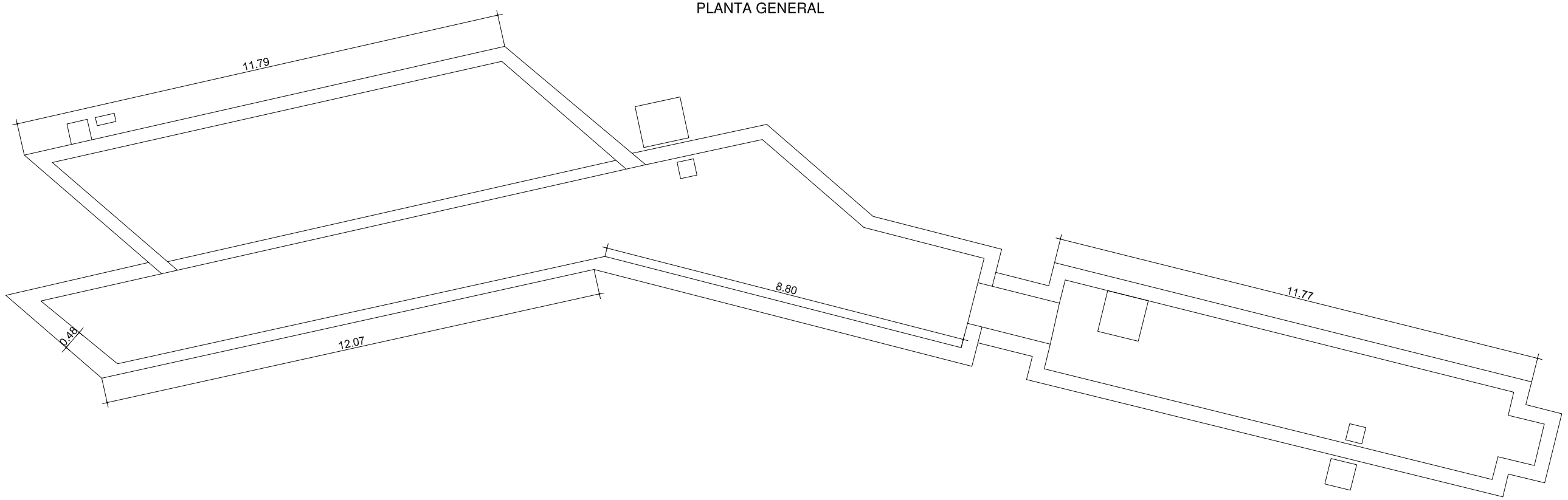

SALA DE MÁQUINAS REFERENCIADA EN
PLANTA DE AVENIDA MARIE CURIE, 5

Gerencia de Urbanismo

CONSERVACIÓN DE FUENTES ORNAMENTALES PÚBLICAS Y ALUMBRADO ARTÍSTICO

nombre FUENTE: AVENIDA MARIE CURIE, 4

código FUENTE: F-088

PLANO	HOJA	ESCALA	FECHA	REFERENCIA
PLANTA	01	1:110	12/2015	F088.3

ALZADO

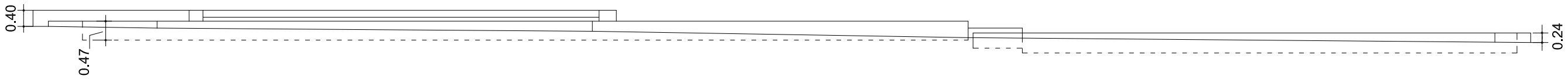

Gerencia de Urbanismo

CONSERVACIÓN DE FUENTES ORNAMENTALES
PÚBLICAS Y ALUMBRADO ARTÍSTICO

nombre FUENTE: AVENIDA MARIE CURIE, 4

código FUENTE: F-088

PLANO	HOJA	ESCALA	FECHA	REFERENCIA
ALZADO	01	1:110	12/2015	F088.4

PLANTA HIDRÁULICA

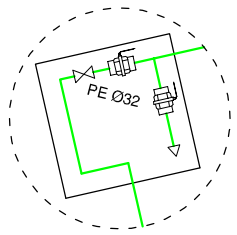

DETALLE A.A.A

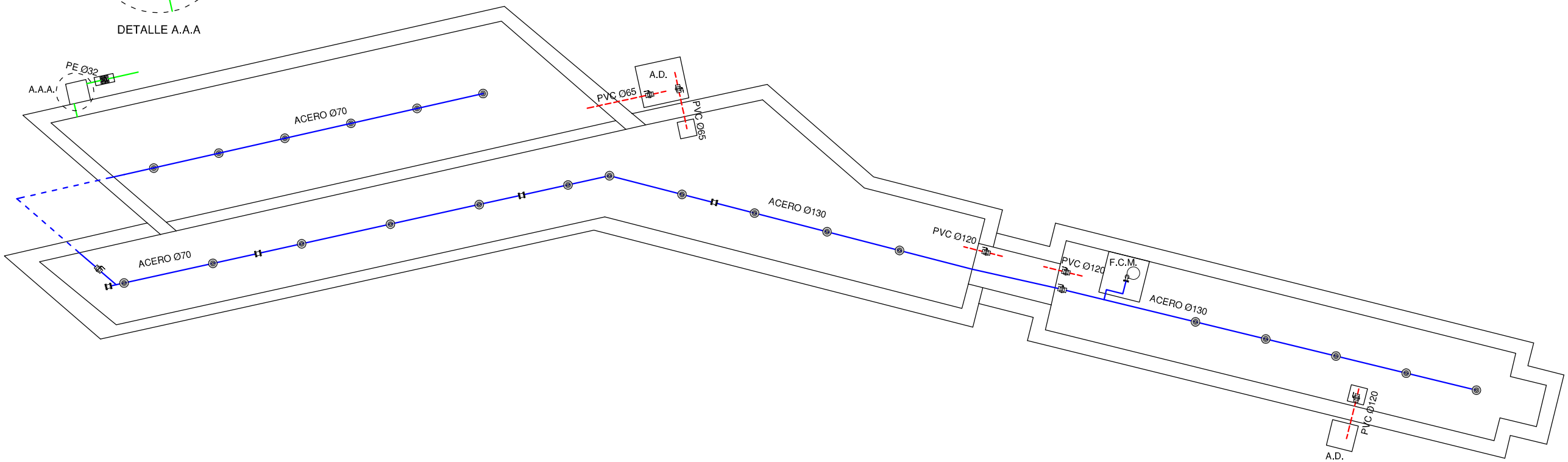

SALA DE MÁQUINAS REFERENCIADA EN
PLANTA DE AVENIDA MARIE CURIE, 5

LEYENDA

- TUBERÍA DE APORTE
- TUBERÍA DE RECIRCULACIÓN
- TUBERÍA DE DESAGÜE
- CONTADOR
- ELECTROVALVULA
- LLAVE DE BOLA
- LLAVE COMPUERTA
- SURTIDOR PARABÓLICO
- BOMBA DE ACHIQUE
- SURTIDOR PULVERIZADOR
- SURTIDOR VERTICAL
- GRIFO
- LLAVE SELECTORA
- BRIDA UNIÓN
- VÁLVULA REGULADORA DE PRESIÓN
- MANOMETRO
- BOMBA RECIRCULACIÓN
- DEPÓSITO CL / PH

F.C.M. FOSO COLECTOR MOTOR
A.D. ARQUETA DESAGÜE
A.A.A. ARQUETA AGUA APORTE
S.M. SALA MAQUINA

Gerencia de Urbanismo

NORDO AYUNTAMIENTO DE SEVILLA

CONSERVACIÓN DE FUENTES ORNAMENTALES PÚBLICAS Y ALUMBRADO ARTÍSTICO

nombre FUENTE: AVENIDA MARIE CURIE, 4

código FUENTE: F-088

PLANO	HOJA	ESCALA	FECHA	REFERENCIA
HIDRÁULICO	01	1:110	11/2018	F088.5

PLANTA ELÉCTRICA

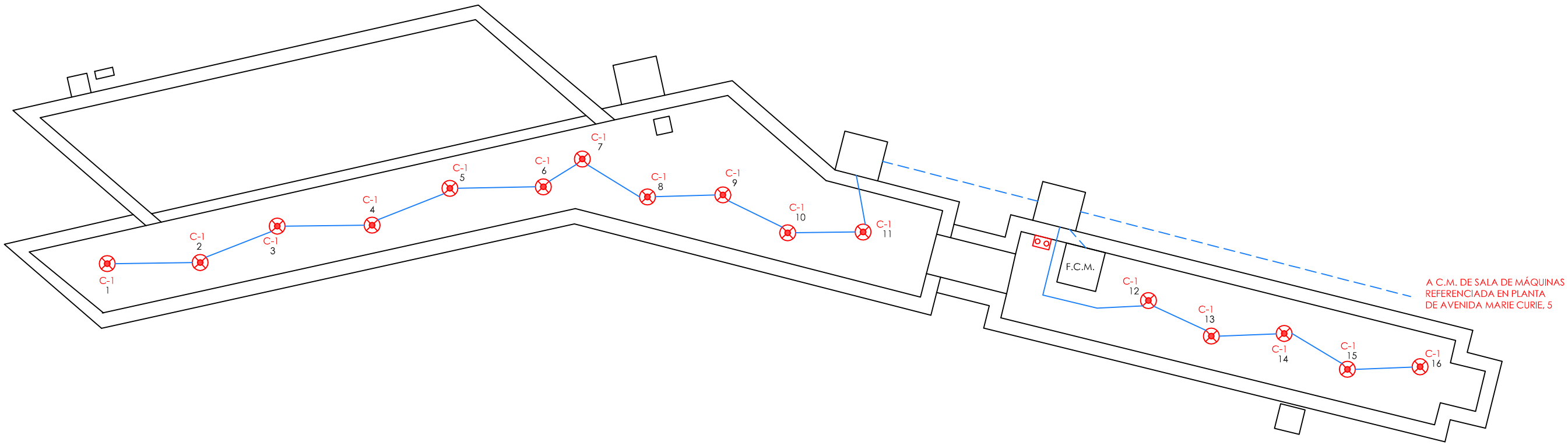

LEYENDA
MASTER LDSPOT PAR-30 12W
SONDA NIVEL
SONDA MOTOR
AISLAMIENTO 0'6 / 1kV
AISLAMIENTO 750 V
F.C.M. FOSO COLECTOR MOTOR
A.D. ARQUETA DESAGÜE
A.A.A. ARQUETA AGUA APORTE
S.M. SALA MAQUINA

NOTA:

Cada proyector esta alimentado por un cable de aislamiento 0'6 / 1kV y sección 3x2,5 mm2.

Gerencia de Urbanismo

CONSERVACIÓN DE FUENTES ORNAMENTALES PÚBLICAS Y ALUMBRADO ARTÍSTICO

nombre FUENTE: AVENIDA MARIE CURIE, 4

código FUENTE: F-088

PLANO	HOJA	ESCALA	FECHA	REFERENCIA
ELÉCTRICO	01/02	1:110	10/2015	F088.6

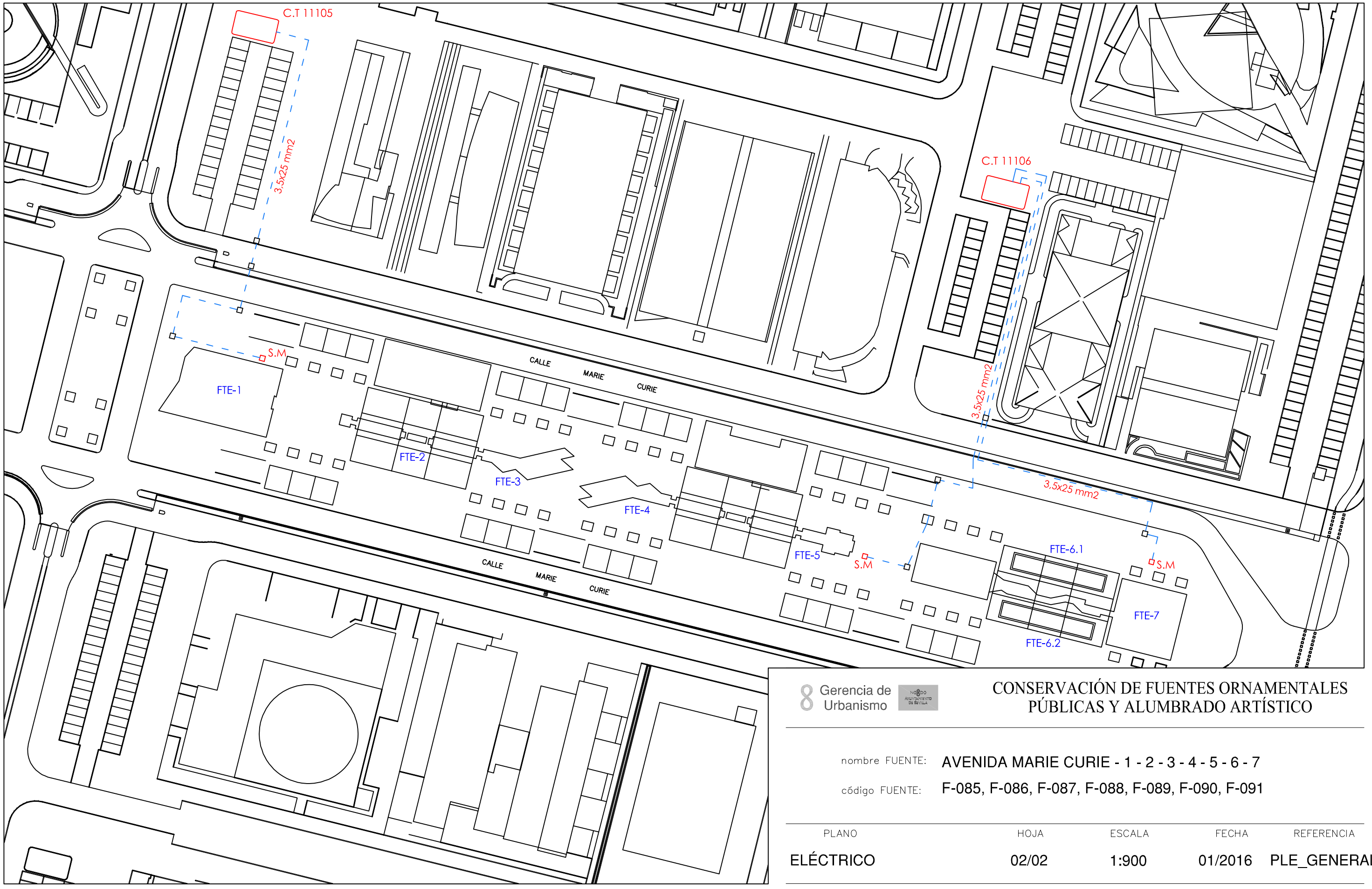

Gerencia de Urbanismo

CONSERVACIÓN DE FUENTES ORNAMENTALES PÚBLICAS Y ALUMBRADO ARTÍSTICO

nombre FUENTE: AVENIDA MARIE CURIE - 1 - 2 - 3 - 4 - 5 - 6 - 7

código FUENTE: F-085, F-086, F-087, F-088, F-089, F-090, F-091

PLANO	HOJA	ESCALA	FECHA	REFERENCIA
ELÉCTRICO	02/02	1:900	01/2016	PLE_GENERAL

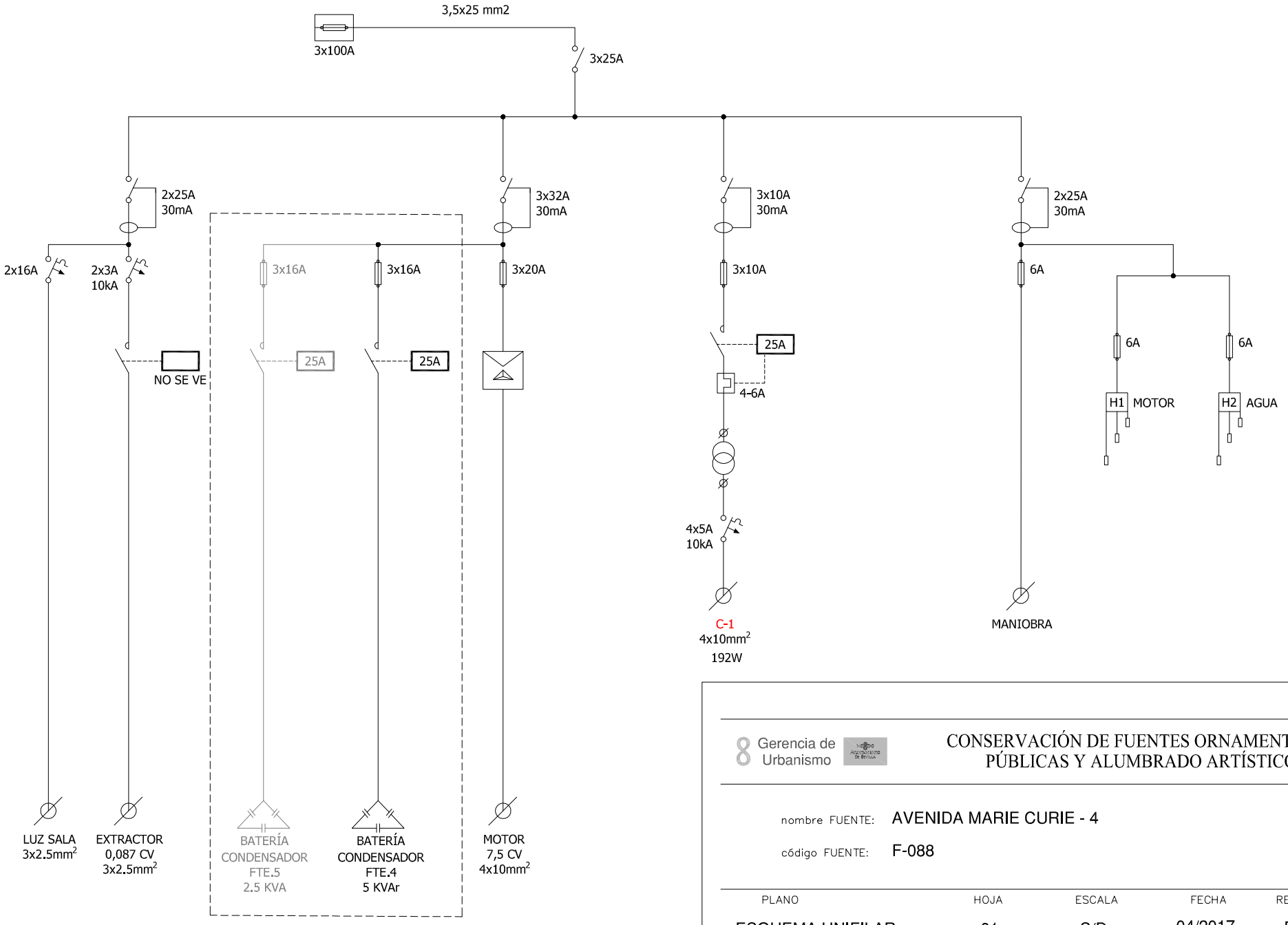

Gerencia de Urbanismo

CONSERVACIÓN DE FUENTES ORNAMENTALES PÚBLICAS Y ALUMBRADO ARTÍSTICO

nombre FUENTE: AVENIDA MARIE CURIE - 4

código FUENTE: F-088

PLANO	HOJA	ESCALA	FECHA	REFERENCIA
ESQUEMA UNIFILAR	01	S/D	04/2017	F088.7

FICHA COMPONENTES FUENTE

Fuente	F088 AVD MARIE CURIE 4

Alumbrado	Tipo	Potencia	Tensión	Cantidad
Lámpara	Master ledspot PAR-30	12W	230 V	16
Proyector	Proyector: Platek 2100 Medio Floodlight Q PAR30			16

Motores	Verticales	Bomba achique	Extractor de aire
Marca/Modelo	ZEDA / 4CB-150-7,5	ESPA/DRAINEX 100MA	S&P / HXM-300
Tipo	Sumergible	Sumergible	Helicoidal
Potencia	7,5 CV/5,5 Kw	1,2 CV/0,84kW	0,087 CV/0,064 KW
Tensión	lll-380/660 v	I-230V	I-230 V
Intensidad		3,77A	0,47 A
Arranque	Estrella-Triángulo	Directo	Directo
Veloc x anemo			
Compens cosφ	Cond individual	Cond individual	Cond individual
Caudal		50-250 l/m	
Altura		6,7-1,8 mca	
Cantidad	1	1	1

	Marca/Modelo	Fecha instalación	Depositos quimicos	Volumen
Sist cloración				

Surtidores	Marca / Modelo	Diámetro/conexión	Cantidad	Material
Vertical	Ghesa / TV-25	Ø 25 mm - 2" M	17	
Vertical	tubo acero	Ø 43	6	

Control nivel	Sondas nivel	☑
	Válvula flotador	☐
	Sin control	☐
	Sonda motor	☐

Contador de agua	Marca	ELSTER	Volumen agua vaso
	Número	82482688	50 m³
	Calibre	1''	

	Material	Cantidad	Volumen	Fecha renovacion
Filtro aspiración	acero galvanizado	1		
Filtro de arena				

Observaciones:	Comparte sala de maquinas con F089 Avd. Marie Curie-5

GERENCIA DE URBANISMO (AYUNTAMIENTO DE SEVILLA)

CONSERVACIÓN DE FUENTES Y MONUMENTOS	GMU	PARTE DE INSPECCIÓN CENTRO DE MANDO Y PROTECCIÓN DE FUERZA	FECHA	HOJA
			19/02/16	1 DE 2

IDENTIFICACIÓN

SITUACIÓN REAL C.M.: AVENIDA MARIE CURIE 4 — COORD.X: 234056.04 — COORD. Y: 4144127.87

CENTRO DE MANDO Nº: F088 — **SUMINISTRO Nº:**

PLACA DE IDENTIFICACIÓN: F088/47 — **TENSIÓN DE SUMINISTRO CONTRATO:** 400-220 V

POTENCIA INSTALADA: 6.404 kW — **POTENCIA CONTRATADA:**

TOMA DE VALORES

CONTADOR DE ACTIVA Nº — **LECTURA:** kWh

CONTADOR DE REACTIVA Nº — **LECTURA:** kVARh

	HORA	R-S	S-T	R-T	R-N	S-N	T-N
TENSIÓN DIURNA EN VACÍO (V):	16:00	400	401	401	231	230	232
TENSIÓN NOCTURNA EN CARGA 100% (V):	16:00	398	399	400	231	229	231

	HORA	R	S	T	N
INTENSIDAD LINEA GENERAL EN CARGA 100% (A):	16:15	10.5	10.9	10.8	0.7

	HORA	R	S	T	GENERAL
FACTOR DE POTENCIA:	16:30	0.77	0.73	0.99	1

CORRIENTE DE FUGA GENERAL(mA):	R	S	T	N
	10.4	10.9	10.8	0.7

CIRCUITOS DE SALIDA	INTENSIDAD POR FASE				PROTECCIONES	CONDUCTORES	AISLAMIENTO MΩ				FACTOR DE POTENCIA				TIPO DE ARRANQUE
NUMERO Y DESIGNACIÓN	R	S	T	N	TIPO/CALIBRE	SECCIÓN mm²	R	S	T	N	R	S	T	MEDIA	
C1 BOMBA	7.41	8.83	8.02	0	3x32 A 30mA	4x10	10.5	10.9	10.8	0.7	0.77	0.73	0.99	1	E-Δ

CARACTERÍSTICAS DEL C.M.

CAJA ACOMETIDA: TIPO: CRADY — FUSIBLES: 3x100 A — **DERIVACIÓN INDIVIDUAL:** TIPO: UNIPOLAR — SECCIÓN: 3.5x25 mm2

ARMARIO: TIPO: METALICO — SISTEMA DE FIJACIÓN: PARED — DIMENSIONES: 60x80x20 cm

EQ. MED. DIRECTA: — **EQ. MED. INDIRECTA: Rel. de transformación:**

PROTECCIÓN GENERAL: TIPO: INTERRUPTOR CORTE EN CARGA — MARCA: TELEMECANIQUE — CALIBRE: 4x25 A

TOMA DE CORRIENTE: — **PUNTO DE LUZ:** — **INT. TOMA CORR. Y PL:**

RELOJ: MARCA Y MODELO: ORBIS - CRONO — Nº SERIE: — VERSIÓN:

CONMUTADORES MANIOBRA: INT. NOMIN: 10 A

PROTECCION CIR. MANIOBRA: DIFERENCIAL: 2x25 A 30mA — TÉRMICO: FUSIBLE 6A

CONMUTADORES FUERZA: TIPO: — Nº: — INT. NOMINAL: — MARCA:

CONTACTORES ARRANQUE DIRECTO: TIPO: NO SE VE — Nº: 1 — INT. NOMINAL: NO SE VE — MARCA: NO SE VE — PROTECCIÓN TERMICA REARMABLE:

CONTACTORES ARRANCADOR E-Δ: TIPO: LC1D123 — Nº: 3 — INT. NOMINAL: 25 A — MARCA: TELEMECANIQUE — PROTECCIÓN TERMICA REARMABLE: 5.5 - 8 A / -

CONTACTORES VARIADOR FRECUENCIA: TIPO: — Nº: — INT. NOMINAL: — MARCA: — PROTECCIÓN TERMICA REARMABLE:

CONTACTORES BATERIA CONDENSADORES: TIPO: LC1D0910 — Nº: 1 — INT. NOMINAL: 25 A — MARCA: TELEMECANIQUE — PROTECCIÓN TERMICA REARMABLE:

INT. DIFERENCIALES: Nº 1 — POLO: 2 — SENSIBIL.: 30mA — INT. NOMINAL: 25 A — MARCA: MERLIN GERIN

SISTEMA DE TELEGESTIÓN: TIPO: — MARCA ROUTER: — Nº TARJETA: — PIN:

ANALIZADOR DE RED: MARCA: — MODELO: — **VOLTÍMETRO/AMPERÍMETRO:**

PROTECCIÓN CONTRA SOBRETENSIONES: MARCA: BENDER — TIPO: SB-450R

VARIADORES DE FRECUENCIA: MARCA: — TIPO: — POTENCIA:

ANEMÓMETRO: MARCA: — TIPO:

TOMA DE TIERRA: SECCIÓN: 16 mm2 — RESISTENCIA: 1.63 Ω — LATIGUILLOS PUERTAS:

BATERIA CONDENSADORES: Nº 1 — INT. NOMINAL: 7 A — MARCA: ABB — PROTECCION: FUSIBLE 3x16 A — POTENCIA: 5 kVAr

GENERAL

REVISIÓN ELÉCTRICA: CABLEADOS: — BORNAS Y CONEXIONES: — CONTACTORES:

LIMPIEZA GENERAL: EXTERIOR ARMARIO: — INTERIOR: — ELEMENTOS EXTRAÑOS: — CABLEADO:

CONTACTORES: — OTROS COMPONENTES: — PRODUCTO LIMPIADOR: — AIRE COMPRIMIDO: — HIDRÓFUGO:

ENGRASE: CANDADOS: — BISAGRAS: — CONTACTORES: — OTROS:

REPASO CHAPA Y PINTURA: ABOLLADURAS: — ÓXIDO: — AJUSTES DE PUERTAS: — PINTURA:

ESTANQUEIDAD: ORIFICIOS DE TUBOS ENTRADA Y SALIDA: — OTRAS ABERTURAS EN LA CHAPA:

O.C.A.: FAVORABLE: — CONDICIONADA: — DENEGADA: — PRÓXIMA REVISIÓN: — GRUPO:

OBSERVACIONES

-SALA DE MAQUINAS COMPARTIDA CON MARIE CURIE 5.

-COMPARTE SUMINISTRO CON MARIE CURIE 5.

-BOMBA DE ACHIQUE Y EXTRACTOR COMUN PARA AMBAS FUENTES (MARIE CURIE 4 Y 5).

GERENCIA DE URBANISMO (AYUNTAMIENTO DE SEVILLA)

CONSERVACIÓN DE FUENTES Y MONUMENTOS	GMU	PARTE DE INSPECCIÓN CENTRO DE MANDO Y PROTECCIÓN DE ALUMBRADO	FECHA	HOJA
			19/02/16	2 DE 2

IDENTIFICACIÓN

SITUACIÓN REAL C.M.: AVENIDA MARIE CURIE 4 — **COORD.X:** 234056.04 — **COORD. Y:** 4144127.87

CENTRO DE MANDO Nº: F088 — **SUMINISTRO Nº:**

PLACA DE IDENTIFICACIÓN: F088/47 — **TENSIÓN DE SUMINISTRO CONTRATO:** 400-220 V

POTENCIA INSTALADA: 192 W — **POTENCIA CONTRATADA:**

TOMA DE VALORES

CONTADOR DE ACTIVA Nº — **LECTURA:** kWh

CONTADOR DE REACTIVA Nº — **LECTURA:** kVARh

	HORA	R-S	S-T	R-T	R-N	S-N	T-N
TENSIÓN DIURNA EN VACÍO (V):	16:40				2.27		
TENSIÓN NOCTURNA EN CARGA 100% (V):	16:50				2.27		

	HORA	R	S	T	N
INTENSIDAD LINEA GENERAL EN CARGA 100% (A):	17:00	0.7			0.6

	HORA	R	S	T	GENERAL
FACTOR DE POTENCIA:	17:10		0.88		0.83

CORRIENTE DE FUGA GENERAL(mA):	R	S	T	N
	0.93			0.78

CIRCUITOS DE SALIDA	INTENSIDAD POR FASE(A)				PROTECCIONES	CONDUCTORES	AISLAMIENTO (MΩ)				FACTOR DE POTENCIA				TIPO DE ARRANQUE
NUMERO Y DESIGNACIÓN	R	S	T	N	TIPO/CALIBRE	SECCIÓN (mm²)	R	S	T	N	R	S	T	MEDIA	
C1	0.7			0.6	4x5 A	4x10	0			0					

CARACTERÍSTICAS DEL C.M.

CAJA ACOMETIDA: TIPO: CRADY — FUSIBLES: 3x100 A — **DERIVACIÓN INDIVIDUAL:** TIPO: UNIPOLAR — SECCIÓN: 3.5x25 mm2

ARMARIO: TIPO: METALICO — SISTEMA DE FIJACIÓN: PARED — DIMENSIONES: 60x80x20 cm

EQ. MED. DIRECTA: — **EQ. MED. INDIRECTA: Rel. de transformación:**

PROTECCIÓN GENERAL: TIPO: INTERRUTOR CORTE EN CARGA — MARCA: TELEMECANIQUE — CALIBRE: 4x25 A

TOMA DE CORRIENTE: — **PUNTO DE LUZ:** — **INT. TOMA CORR. Y PL.:**

RELOJ: MARCA Y MODELO: ORBIS-CRONO — Nº SERIE: — VERSIÓN:

CONMUTADORES MANIOBRA: INT. NOMINAL: 10 A

PROTECCION CIR. MANIOBRA: DIFERENCIAL: 2x25 A 30mA — TÉRMICO: FUSIBLE 6A

CONMUTADORES FUERZA: TIPO: — Nº: — INT. NOMINAL: — MARCA:

CONTACTORES: TIPO: LC1D093 — Nº: 1 — INT. NOMINAL: 25 A — MARCA: TELEMECANIQUE — PROTECCIÓN TERMICA REARMABLE: 4 - 6 A

CONTACTORES: TIPO: — Nº: — INT. NOMINAL: — MARCA: — PROTECCIÓN TERMICA REARMABLE:

CONTACTORES: TIPO: — Nº: — INT. NOMINAL: — MARCA: — PROTECCIÓN TERMICA REARMABLE:

CONTACTORES: TIPO: — Nº: — INT. NOMINAL: — MARCA: — PROTECCIÓN TERMICA REARMABLE:

CONTROLADOR DE COLOR:

FUENTE ALIMENTACION: — POTENCIA: — TENSION:

INT. DIFERENCIALES: Nº 1 — POLO: 3 — SENSIBIL.: 30mA — INT. NOMINAL: 10 A — MARCA: MERLIN GERIN

SISTEMA DE TELEGESTIÓN: TIPO: — MARCA ROUTER: — Nº TARJETA: — PIN:

ANALIZADOR DE RED: MARCA: — MODELO: — **VOLTÍMETRO/AMPERÍMETRO:**

PROTECCIÓN CONTRA SOBRETENSIONES: MARCA: BENDER — TIPO: SB-450R

VARIADORES DE FRECUENCIA: MARCA: — TIPO: — POTENCIA:

ANEMÓMETRO: MARCA: — TIPO:

TOMA DE TIERRA: SECCIÓN: 16 mm2 — RESISTENCIA: 16 Ω — LATIGUILLOS PUERTAS:

BATERIA CONDENSADORES: Nº — INT. NOMINAL: — MARCA: — PROTECCION: — POTENCIA:

GENERAL

REVISIÓN ELÉCTRICA: CABLEADOS: — BORNAS Y CONEXIONES: — CONTACTORES:

LIMPIEZA GENERAL: EXTERIOR ARMARIO: — INTERIOR: — ELEMENTOS EXTRAÑOS: — CABLEADO:

CONTACTORES: — OTROS COMPONENTES: — PRODUCTO LIMPIADOR: — AIRE COMPRIMIDO: — HIDRÓFUGO:

ENGRASE: CANDADOS: — BISAGRAS: — CONTACTORES: — OTROS:

REPASO CHAPA Y PINTURA: ABOLLADURAS: — ÓXIDO: — AJUSTES DE PUERTAS: — PINTURA:

ESTANQUEIDAD: ORIFICIOS DE TUBOS ENTRADA Y SALIDA: — OTRAS ABERTURAS EN LA CHAPA:

O.C.A.: FAVORABLE: — CONDICIONADA: — DENEGADA: — PRÓXIMA REVISIÓN: — GRUPO:

OBSERVACIONES

-SALA DE MAQUINAS COMPARTIDA CON MARIE CURIE 5.

-COMPARTE SUMINISTRO CON MARIE CURIE 5.

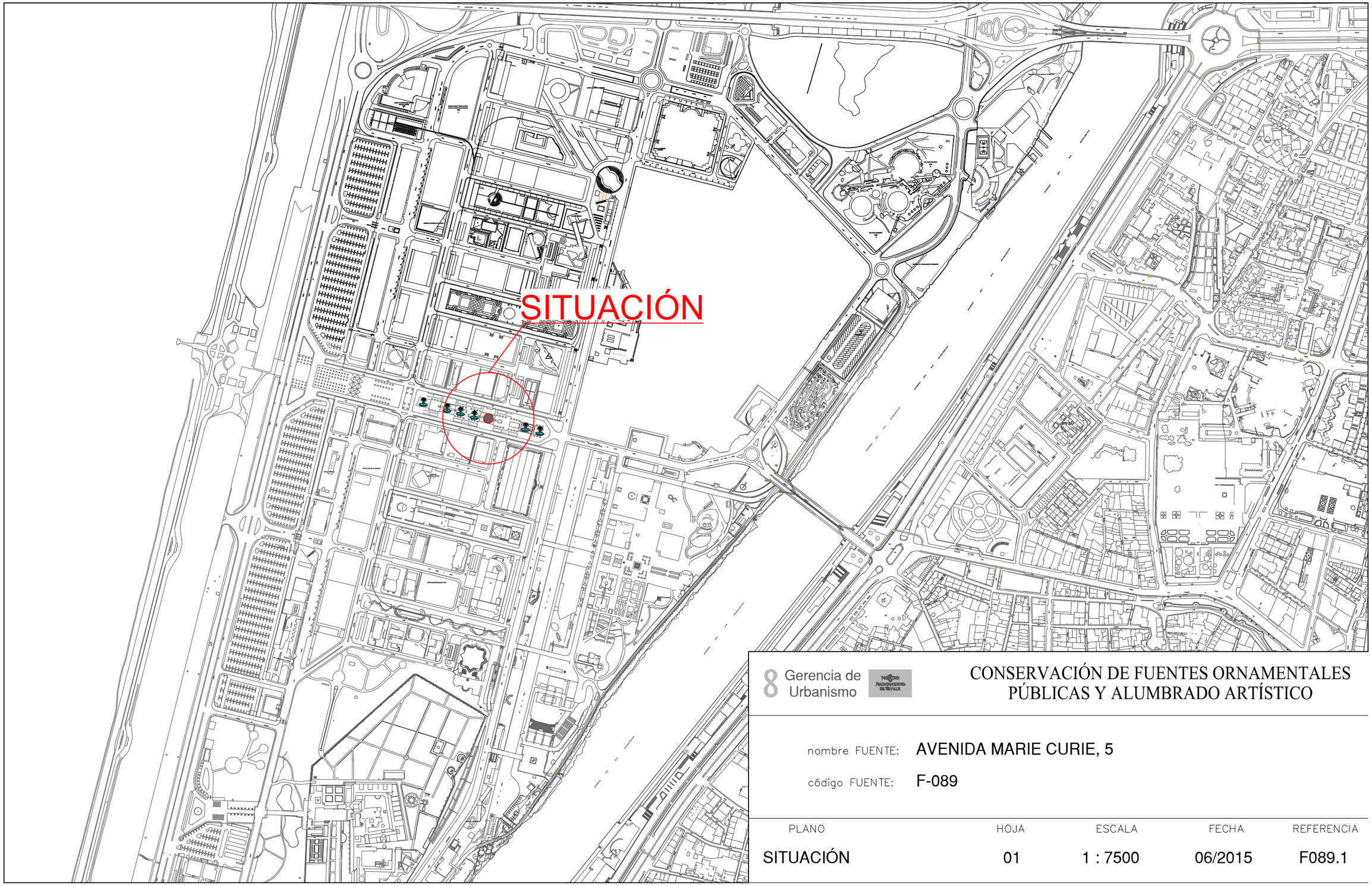

8 Gerencia de Urbanismo

CONSERVACIÓN DE FUENTES ORNAMENTALES PÚBLICAS Y ALUMBRADO ARTÍSTICO

nombre FUENTE: AVENIDA MARIE CURIE, 5

código FUENTE: F-089

PLANO	HOJA	ESCALA	FECHA	REFERENCIA
SITUACIÓN	01	1 : 7500	06/2015	F089.1

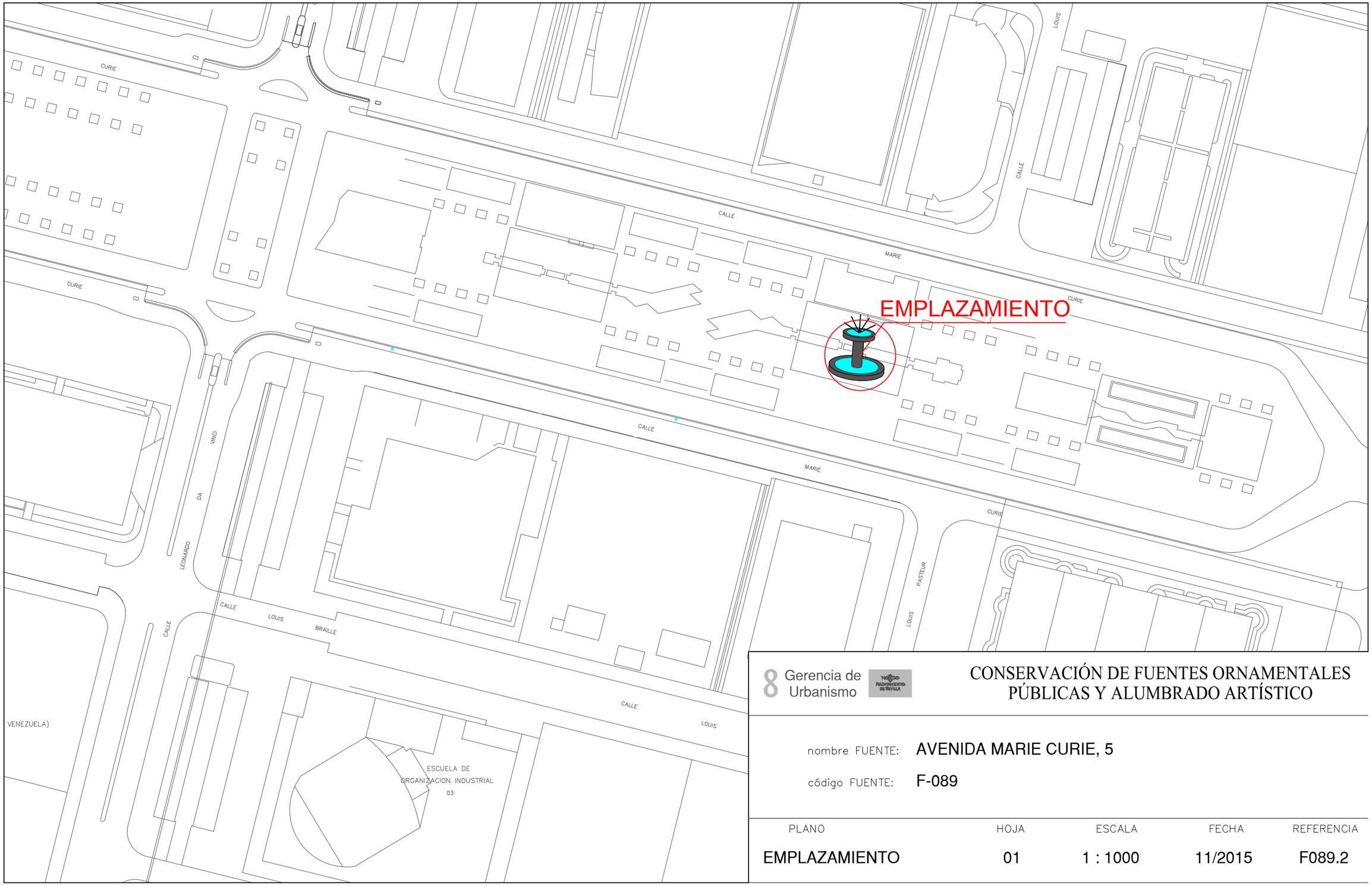

Gerencia de Urbanismo

CONSERVACIÓN DE FUENTES ORNAMENTALES PÚBLICAS Y ALUMBRADO ARTÍSTICO

nombre FUENTE: AVENIDA MARIE CURIE, 5

código FUENTE: F-089

PLANO	HOJA	ESCALA	FECHA	REFERENCIA
EMPLAZAMIENTO	01	1 : 1000	11/2015	F089.2

PLANTA GENERAL

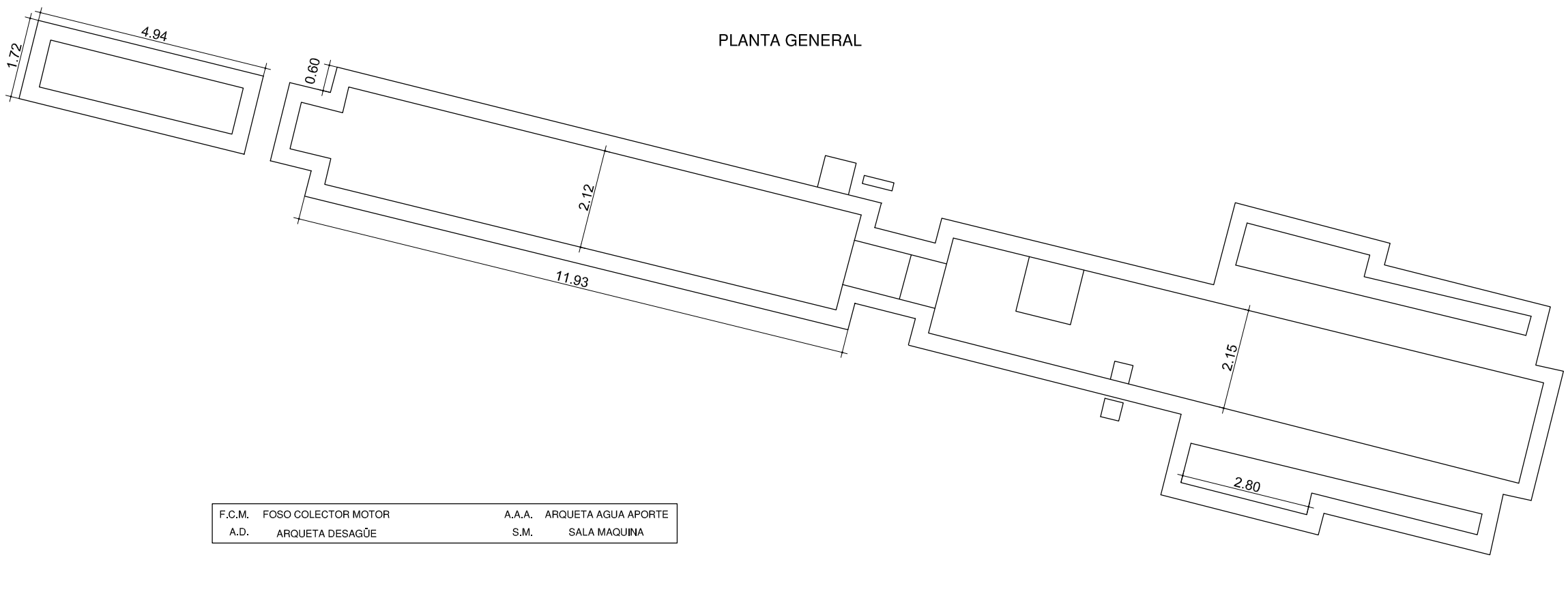

F.C.M.	FOSO COLECTOR MOTOR	A.A.A.	ARQUETA AGUA APORTE
A.D.	ARQUETA DESAGÜE	S.M.	SALA MAQUINA

Gerencia de Urbanismo

Nodo Ayuntamiento de Sevilla

CONSERVACIÓN DE FUENTES ORNAMENTALES PÚBLICAS Y ALUMBRADO ARTÍSTICO

nombre FUENTE: **AVENIDA MARIE CURIE, 5**

código FUENTE: **F-089**

PLANO	HOJA	ESCALA	FECHA	REFERENCIA
PLANTA	01	1:110	12/2015	F089.3

ALZADO

Gerencia de Urbanismo

NUEVO AYUNTAMIENTO DE SEVILLA

CONSERVACIÓN DE FUENTES ORNAMENTALES PÚBLICAS Y ALUMBRADO ARTÍSTICO

nombre FUENTE: AVENIDA MARIE CURIE, 5

código FUENTE: F-089

PLANO	HOJA	ESCALA	FECHA	REFERENCIA
ALZADO	01	1:100	12/2015	F089.4

PLANTA HIDRÁULICA

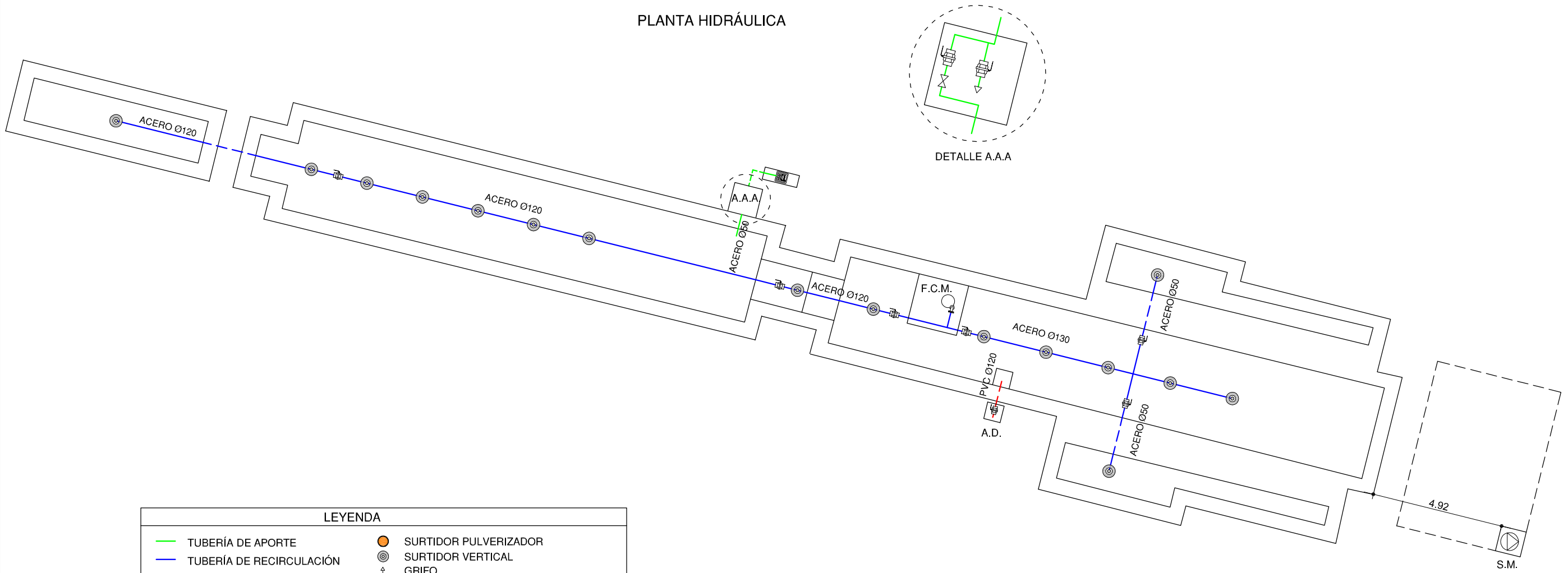

DETALLE A.A.A

LEYENDA

TUBERÍA DE APORTE	SURTIDOR PULVERIZADOR
TUBERÍA DE RECIRCULACIÓN	SURTIDOR VERTICAL
TUBERÍA DE DESAGÜE	GRIFO
CONTADOR	LLAVE SELECTORA
	BRIDA UNIÓN
ELECTROVALVULA	VÁLVULA REGULADORA DE PRESIÓN
LLAVE DE BOLA	MANOMETRO
LLAVE COMPUERTA	BOMBA RECIRCULACIÓN
SURTIDOR PARABÓLICO	DEPÓSITO CL / PH
BOMBA DE ACHIQUE	

F.C.M.	FOSO COLECTOR MOTOR	A.A.A.	ARQUETA AGUA APORTE
A.D.	ARQUETA DESAGÜE	S.M.	SALA MAQUINA

8 Gerencia de Urbanismo

CONSERVACIÓN DE FUENTES ORNAMENTALES PÚBLICAS Y ALUMBRADO ARTÍSTICO

nombre FUENTE: **AVENIDA MARIE CURIE, 5**

código FUENTE: **F-089**

PLANO	HOJA	ESCALA	FECHA	REFERENCIA
HIDRÁULICO	01	1:100	10/2015	F089.5

PLANTA ELÉCTRICA

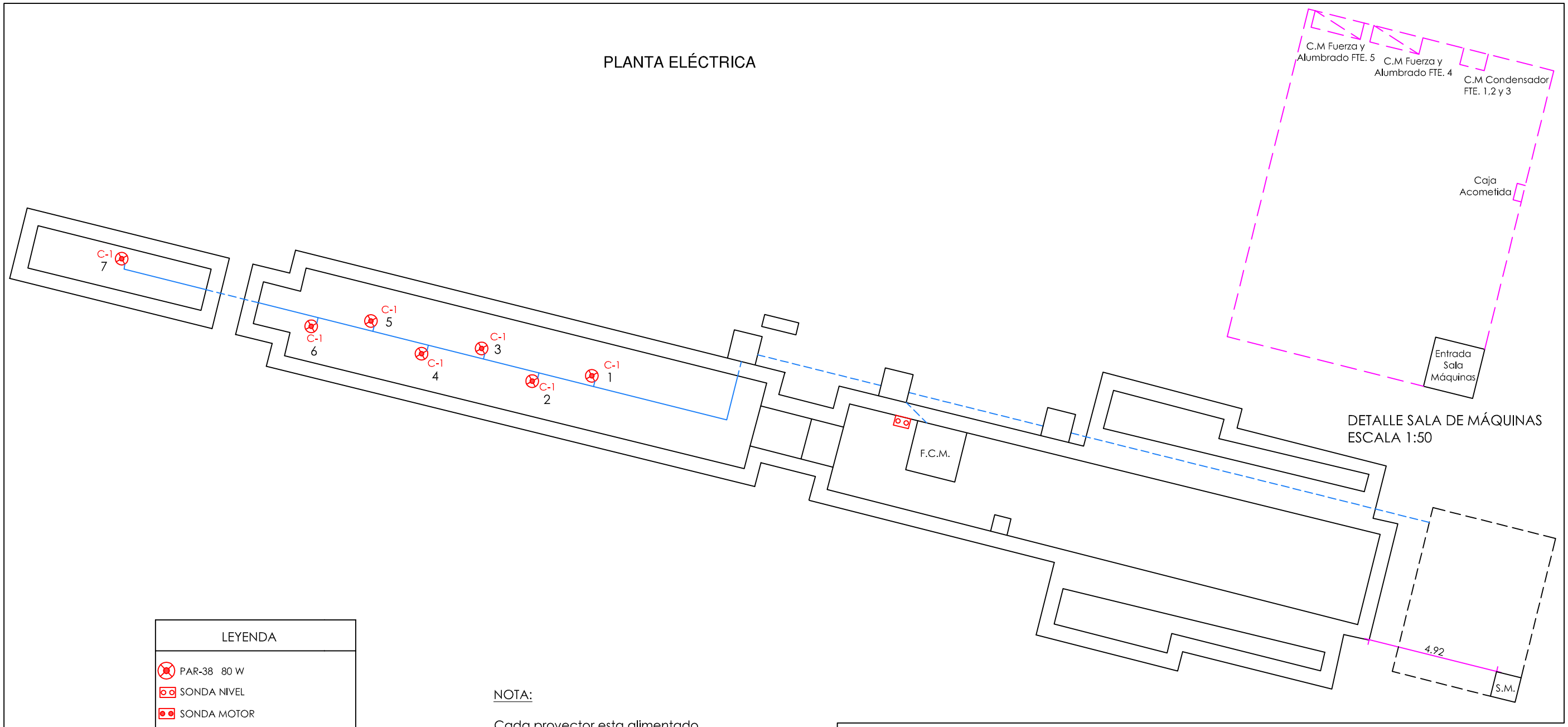

DETALLE SALA DE MÁQUINAS
ESCALA 1:50

LEYENDA	
PAR-38 80 W	
SONDA NIVEL	
SONDA MOTOR	
AISLAMIENTO 0'6 / 1kV	
AISLAMIENTO 750 V	
F.C.M.	FOSO COLECTOR MOTOR
A.D.	ARQUETA DESAGÜE
A.A.A.	ARQUETA AGUA APORTE
S.M.	SALA MAQUINA

NOTA:

Cada proyector esta alimentado por un cable de aislamiento 0'6 / 1kV y sección 4x2,5 mm2.

Gerencia de Urbanismo

CONSERVACIÓN DE FUENTES ORNAMENTALES PÚBLICAS Y ALUMBRADO ARTÍSTICO

nombre FUENTE: AVENIDA MARIE CURIE, 5

código FUENTE: F-089

PLANO	HOJA	ESCALA	FECHA	REFERENCIA
ELÉCTRICO	01/02	1:100	04/2015	F089.6

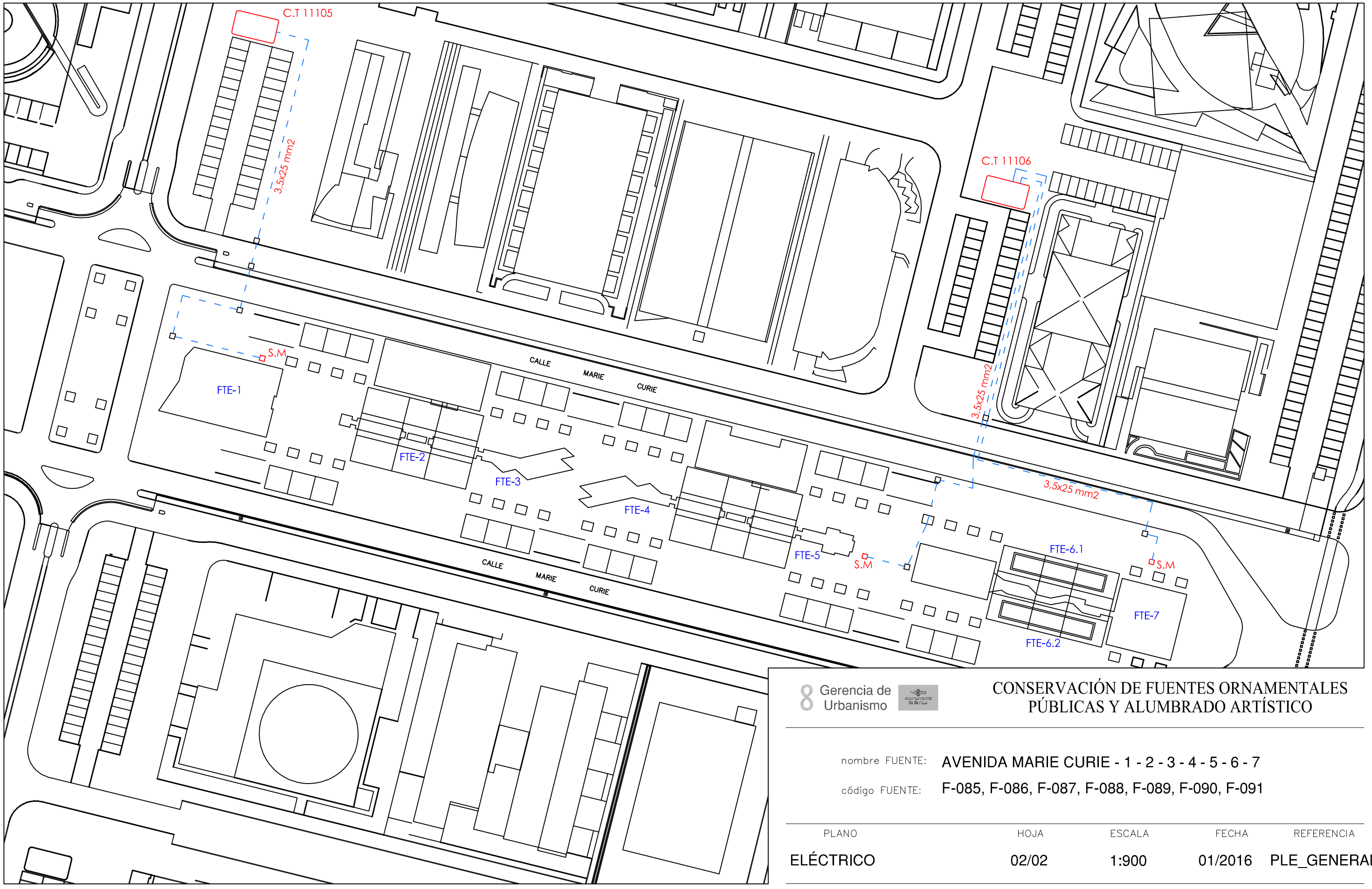

Gerencia de Urbanismo

CONSERVACIÓN DE FUENTES ORNAMENTALES PÚBLICAS Y ALUMBRADO ARTÍSTICO

nombre FUENTE: AVENIDA MARIE CURIE - 1 - 2 - 3 - 4 - 5 - 6 - 7

código FUENTE: F-085, F-086, F-087, F-088, F-089, F-090, F-091

PLANO	HOJA	ESCALA	FECHA	REFERENCIA
ELÉCTRICO	02/02	1:900	01/2016	PLE_GENERAL

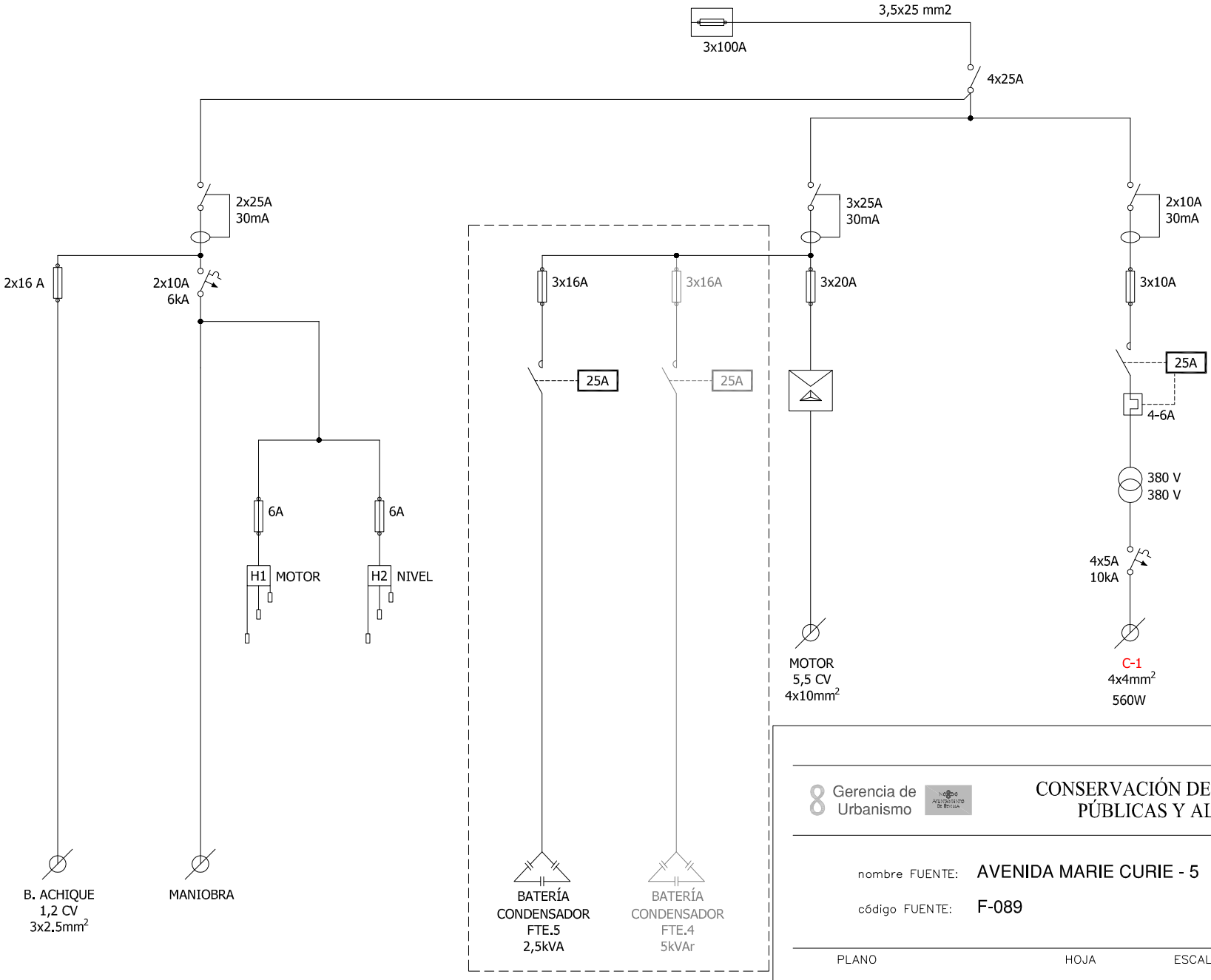

Gerencia de Urbanismo

CONSERVACIÓN DE FUENTES ORNAMENTALES PÚBLICAS Y ALUMBRADO ARTÍSTICO

nombre FUENTE: AVENIDA MARIE CURIE - 5

código FUENTE: F-089

PLANO	HOJA	ESCALA	FECHA	REFERENCIA
ESQUEMA UNIFILAR	01	S/D	04/2017	F089.7

FICHA COMPONENTES FUENTE

Fuente	F089 AVD MARIE CURIE 5

Alumbrado	Tipo	Potencia	Tensión	Cantidad
Lámpara	Par-38	80W	230V	7
Proyector	Ghesa PL-1			7

Motores	Sumergible
Marca/Modelo	ZEDA / 4CB-150/5,5
Tipo	Sumergible
Potencia	5,5 CV/4 Kw
Tensión	lll-380/660 v
Intensidad	
Arranque	Estrella-Triángulo
Veloc x anemo	
Compens cosφ	Cond individual
Caudal	
Altura	
Cantidad	1

	Marca/Modelo	Fecha instalación	Depositos quimicos	Volumen
Sist cloración				

Surtidores	Marca / Modelo	Diámetro/conexión	Cantidad	Material
Vertical	Ghesa / TV-25	Ø 25 mm - 2" M	15	

Control nivel	Sondas nivel	☑
	Válvula flotador	☐
	Sin control	☐
	Sonda motor	☐

Contador de agua	Marca	CONTAZARA	Volumen agua vaso
	Número	52015501	27 m³
	Calibre	1''	

	Material	Cantidad	Volumen	Fecha renovacion
Filtro aspiración	acero galvanizado	1		
Filtro de arena				

Observaciones:	Comparte sala de maquinas con F088 Avd. Marie Curie-4

GERENCIA DE URBANISMO (AYUNTAMIENTO DE SEVILLA)

CONSERVACIÓN DE FUENTES Y MONUMENTOS	GMU	PARTE DE INSPECCIÓN CENTRO DE MANDO Y PROTECCIÓN DE FUERZA	FECHA	HOJA
			19/02/16	1 DE 2

IDENTIFICACIÓN

SITUACIÓN REAL C.M.: AVENIDA MARIE CURIE 5 COORD.X: 234056.04 COORD. Y: 4144127.87

CENTRO DE MANDO Nº: F089 **SUMINISTRO Nº:**

PLACA DE IDENTIFICACIÓN: F089/47 **TENSIÓN DE SUMINISTRO CONTRATO:** 400-220 V

POTENCIA INSTALADA: 4 kW **POTENCIA CONTRATADA:**

TOMA DE VALORES

CONTADOR DE ACTIVA Nº **LECTURA:** kWh

CONTADOR DE REACTIVA Nº **LECTURA:** kVARh

	HORA	R-S	S-T	R-T	R-N	S-N	T-N
TENSIÓN DIURNA EN VACÍO (V):	16:30	400	401	401	231	230	232
TENSIÓN NOCTURNA EN CARGA 100% (V):	16:30	398	399	400	231	229	231

	HORA	R	S	T	N
INTENSIDAD LINEA GENERAL EN CARGA 100% (A):	16:30	10.2	10.3	10	0.6

	HORA	R	S	T	GENERAL
FACTOR DE POTENCIA:	16:30	0.72	0.71	0.72	0.72

CORRIENTE DE FUGA GENERAL(mA):	R	S	T	N
	12	9.5	10.1	0

CIRCUITOS DE SALIDA	INTENSIDAD POR FASE				PROTECCIONES	CONDUCTORES	AISLAMIENTO MΩ				FACTOR DE POTENCIA				TIPO DE ARRANQUE
NUMERO Y DESIGNACIÓN	R	S	T	N	TIPO/CALIBRE	SECCIÓN mm²	R	S	T	N	R	S	T	MEDIA	
C1 BOMBA	10.7	9.1	12.2	0	3x25 A 30mA	4x10	10.2	10.3	10	0.6	0.74	0.72	0.72	0.88	E-Δ
C2 BOMBA DE ACHIQUE	3,2			3,2	2x16 A	3x2.5					0.90	0	0	0.86	DIRECTO

CARACTERÍSTICAS DEL C.M.

CAJA ACOMETIDA: TIPO: CRADY FUSIBLES: 3x100 A **DERIVACIÓN INDIVIDUAL:** TIPO: UNIPOLAR SECCIÓN: 3.5x25 mm2

ARMARIO: TIPO: METALICO SISTEMA DE FIJACIÓN: PARED DIMENSIONES: 60x80x20 cm

EQ. MED. DIRECTA: **EQ. MED. INDIRECTA: Rel. de transformación:**

PROTECCIÓN GENERAL: TIPO: INTERRUPTOR CORTE EN CARGA MARCA: TELEMECANIQUE CALIBRE: 3x25 A

TOMA DE CORRIENTE: **PUNTO DE LUZ:** **INT. TOMA CORR. Y PL:**

RELOJ: MARCA Y MODELO: ORBIS ASTRO NOVA CITY Nº SERIE: VERSIÓN:

CONMUTADORES MANIOBRA: INT. NOMIN: 10 A

PROTECCION CIR. MANIOBRA: DIFERENCIAL: 2x25 A 30mA TÉRMICO: 2x10 A

CONMUTADORES FUERZA: TIPO: Nº: INT. NOMINAL: MARCA:

CONTACTORES ARRANQUE DIRECTO: TIPO: Nº: INT. NOMINAL: MARCA: PROTECCIÓN TERMICA REARMABLE:

CONTACTORES ARRANCADOR E-Δ: TIPO: LC3D123 Nº: 2 / 1 INT. NOMINAL: 40 / 25 A MARCA: TELEMECANIQUE PROTECCIÓN TERMICA REARMABLE: 4 - 6 A

CONTACTORES VARIADOR FRECUENCIA: TIPO: Nº: INT. NOMINAL: MARCA: PROTECCIÓN TERMICA REARMABLE:

CONTACTORES BATERIA CONDENSADORES: TIPO: LC1D0910 Nº: 1 INT. NOMINAL: 25 A MARCA: TELEMECANIQUE PROTECCIÓN TERMICA REARMABLE:

INT. DIFERENCIALES: Nº POLO: SENSIBIL.: INT. NOMINAL: MARCA:

SISTEMA DE TELEGESTIÓN: TIPO: MARCA ROUTER: Nº TARJETA: PIN:

ANALIZADOR DE RED: MARCA: MODELO: **VOLTÍMETRO/AMPERÍMETRO:**

PROTECCIÓN CONTRA SOBRETENSIONES: MARCA: BENDER TIPO: SB-450R

VARIADORES DE FRECUENCIA: MARCA: TIPO: POTENCIA:

ANEMÓMETRO: MARCA: TIPO:

TOMA DE TIERRA: SECCIÓN: 16 mm2 RESISTENCIA: 1.63 Ω LATIGUILLOS PUERTAS: SI

BATERIA CONDENSADORES: Nº 1 INT. NOMINAL: 4 A MARCA: ABB PROTECCION: FUSIBLE 3x16 A POTENCIA: 2.5 KVAr

GENERAL

REVISIÓN ELÉCTRICA: CABLEADOS: BORNAS Y CONEXIONES: CONTACTORES:

LIMPIEZA GENERAL: EXTERIOR ARMARIO: INTERIOR: ELEMENTOS EXTRAÑOS: CABLEADO:

CONTACTORES: OTROS COMPONENTES: PRODUCTO LIMPIADOR: AIRE COMPRIMIDO: HIDRÓFUGO:

ENGRASE: CANDADOS: BISAGRAS: CONTACTORES: OTROS:

REPASO CHAPA Y PINTURA: ABOLLADURAS: ÓXIDO: AJUSTES DE PUERTAS: PINTURA:

ESTANQUEIDAD: ORIFICIOS DE TUBOS ENTRADA Y SALIDA: OTRAS ABERTURAS EN LA CHAPA:

O.C.A.: FAVORABLE: CONDICIONADA: DENEGADA: PRÓXIMA REVISIÓN: GRUPO:

OBSERVACIONES

-SALA DE MAQUINAS COMPARTIDA CON MARIE CURIE 4.

-COMPARTE SUMINISTRO CON MARIE CURIE 4.

-BOMBA DE ACHIQUE Y EXTRACTOR COMUN PARA AMBAS FUENTES (MARIE CURIE 4 Y 5).

GERENCIA DE URBANISMO (AYUNTAMIENTO DE SEVILLA)

CONSERVACIÓN DE FUENTES Y MONUMENTOS	GMU	PARTE DE INSPECCIÓN CENTRO DE MANDO Y PROTECCIÓN DE ALUMBRADO	FECHA	HOJA
			17/03/17	2 DE 2

IDENTIFICACIÓN

SITUACIÓN REAL C.M.: AVENIDA MARIE CURIE 5 — COORD.X: 234056.04 — COORD. Y: 4144127.87

CENTRO DE MANDO Nº: F089 — **SUMINISTRO Nº:**

PLACA DE IDENTIFICACIÓN: F089/47 — **TENSIÓN DE SUMINISTRO CONTRATO:** 400-220 V

POTENCIA INSTALADA: 560 W — **POTENCIA CONTRATADA:**

TOMA DE VALORES

CONTADOR DE ACTIVA Nº 002506420 — **LECTURA:** kWh

CONTADOR DE REACTIVA Nº 002506420 — **LECTURA:** kVARh

	HORA	R-S	S-T	R-T	R-N	S-N	T-N
TENSIÓN DIURNA EN VACÍO (V):	16:30	400	401	401	231	230	232
TENSIÓN NOCTURNA EN CARGA 100% (V):	16:30	398	399	400	231	229	231

	HORA	R	S	T	N
INTENSIDAD LINEA GENERAL EN CARGA 100% (A):	16:30	0.1	0.8	0	0.7

	HORA	R	S	T	GENERAL
FACTOR DE POTENCIA:	16:30		0.85	0.92	0.88

CORRIENTE DE FUGA GENERAL(mA):	R	S	T	N
	224	1.4	1.4	79.9

CIRCUITOS DE SALIDA	INTENSIDAD POR FASE(A)				PROTECCIONES	CONDUCTORES	AISLAMIENTO (MΩ)				FACTOR DE POTENCIA				TIPO DE ARRANQUE
NUMERO Y DESIGNACIÓN	R	S	T	N	TIPO/CALIBRE	SECCIÓN (mm²)	R	S	T	N	R	S	T	MEDIA	
C1	0.23	1.2	0.4	0	4x10	4x4	0.1	0.8	0	0.7					

CARACTERÍSTICAS DEL C.M.

CAJA ACOMETIDA: TIPO: CRADY — FUSIBLES: 3x100 A — **DERIVACIÓN INDIVIDUAL:** TIPO: UNIPOLAR — SECCIÓN: 3.5x25 mm2

ARMARIO: TIPO: METALICO — SISTEMA DE FIJACIÓN: PARED — DIMENSIONES: 60x80x20 cm

EQ. MED. DIRECTA: — **EQ. MED. INDIRECTA: Rel. de transformación:**

PROTECCIÓN GENERAL: TIPO: INTERRUPTOR CORTE EN CARGA — MARCA: TELEMECANIQUE — CALIBRE: 4x25 A

TOMA DE CORRIENTE: — **PUNTO DE LUZ:** — **INT. TOMA CORR. Y PL:**

RELOJ: MARCA Y MODELO: ORBIS ASTRO NOVA CITY — Nº SERIE: — VERSIÓN:

CONMUTADORES MANIOBRA: INT. NOMINAL: 10 A

PROTECCION CIR. MANIOBRA: DIFERENCIAL: 2x25 A 30mA — TÉRMICO: 2x10 A

CONMUTADORES FUERZA: TIPO: — Nº: — INT. NOMINAL: — MARCA:

CONTACTORES: TIPO: LC1D093 — Nº: 1 — INT. NOMINAL: 25 A — MARCA: TELEMECANIQUE — PROTECCIÓN TERMICA REARMABLE: 4 - 6 A

CONTACTORES: TIPO: — Nº: — INT. NOMINAL: — MARCA: — PROTECCIÓN TERMICA REARMABLE:

CONTACTORES: TIPO: — Nº: — INT. NOMINAL: — MARCA: — PROTECCIÓN TERMICA REARMABLE:

CONTACTORES: TIPO: — Nº: — INT. NOMINAL: — MARCA: — PROTECCIÓN TERMICA REARMABLE:

CONTROLADOR DE COLOR:

FUENTE ALIMENTACION: — POTENCIA: — TENSION:

INT. DIFERENCIALES: Nº — POLO: — SENSIBIL.: — INT. NOMINAL: — MARCA:

SISTEMA DE TELEGESTIÓN: TIPO: — MARCA ROUTER: — Nº TARJETA: — PIN:

ANALIZADOR DE RED: MARCA: — MODELO: — **VOLTÍMETRO/AMPERÍMETRO:**

PROTECCIÓN CONTRA SOBRETENSIONES: MARCA: — TIPO:

VARIADORES DE FRECUENCIA: MARCA: — TIPO: — POTENCIA:

ANEMÓMETRO: MARCA: — TIPO:

TOMA DE TIERRA: SECCIÓN: 16 mm2 — RESISTENCIA: 1.63 Ω — LATIGUILLOS PUERTAS:

BATERIA CONDENSADORES: Nº — INT. NOMINAL: — MARCA: — PROTECCION: — POTENCIA:

GENERAL

REVISIÓN ELÉCTRICA: CABLEADOS: — BORNAS Y CONEXIONES: — CONTACTORES:

LIMPIEZA GENERAL: EXTERIOR ARMARIO: — INTERIOR: — ELEMENTOS EXTRAÑOS: — CABLEADO:

CONTACTORES: — OTROS COMPONENTES: — PRODUCTO LIMPIADOR: — AIRE COMPRIMIDO: — HIDRÓFUGO:

ENGRASE: CANDADOS: — BISAGRAS: — CONTACTORES: — OTROS:

REPASO CHAPA Y PINTURA: ABOLLADURAS: — ÓXIDO: — AJUSTES DE PUERTAS: — PINTURA:

ESTANQUEIDAD: ORIFICIOS DE TUBOS ENTRADA Y SALIDA: — OTRAS ABERTURAS EN LA CHAPA:

O.C.A.: FAVORABLE: — CONDICIONADA: — DENEGADA: — PRÓXIMA REVISIÓN: — GRUPO:

OBSERVACIONES

-SALA DE MAQUINAS COMPARTIDA CON MARIE CURIE 4.
-COMPARTE SUMINISTRO CON MARIE CURIE 4.

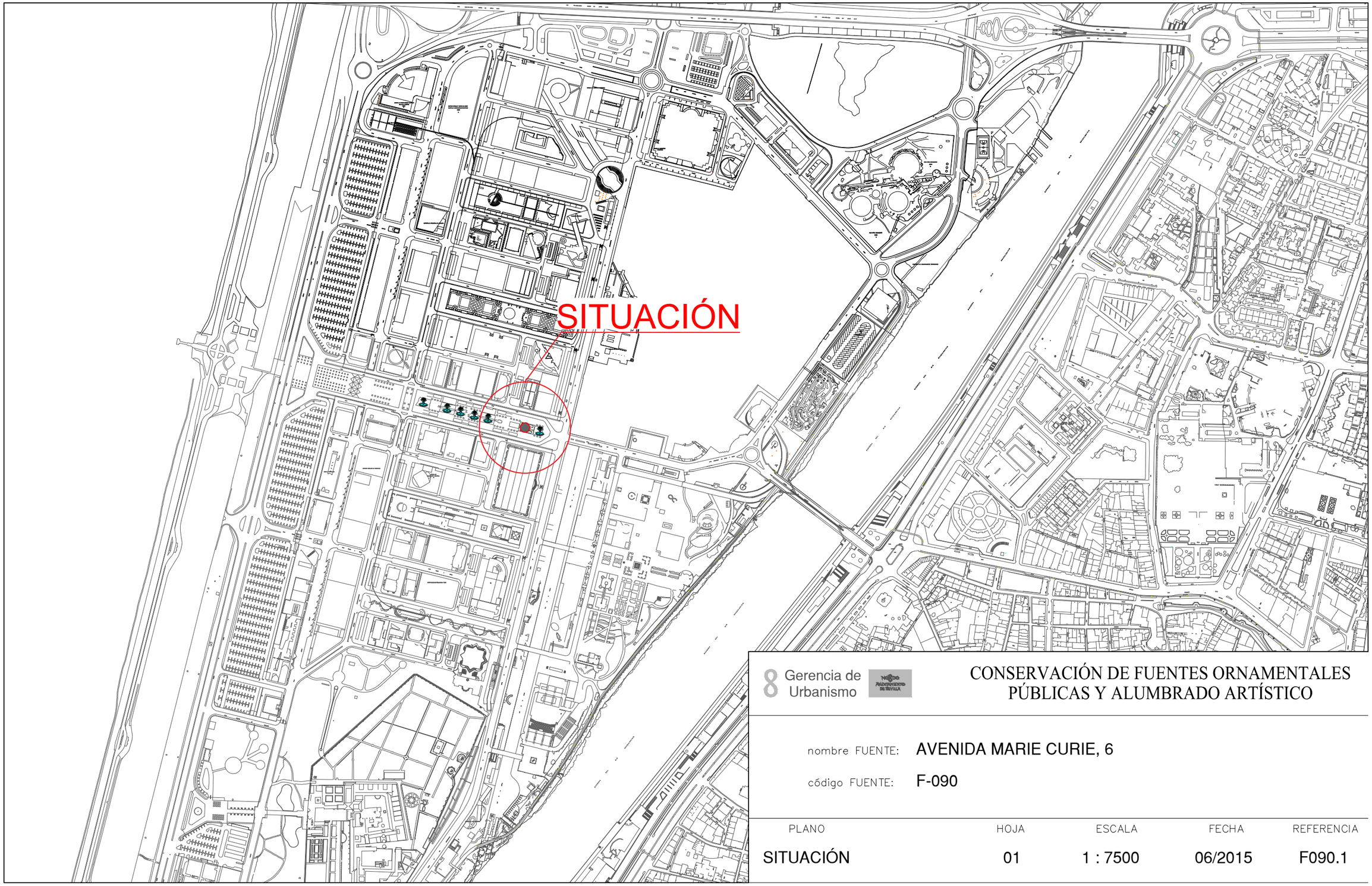

Gerencia de Urbanismo

CONSERVACIÓN DE FUENTES ORNAMENTALES PÚBLICAS Y ALUMBRADO ARTÍSTICO

nombre FUENTE: AVENIDA MARIE CURIE, 6

código FUENTE: F-090

PLANO	HOJA	ESCALA	FECHA	REFERENCIA
SITUACIÓN	01	1 : 7500	06/2015	F090.1

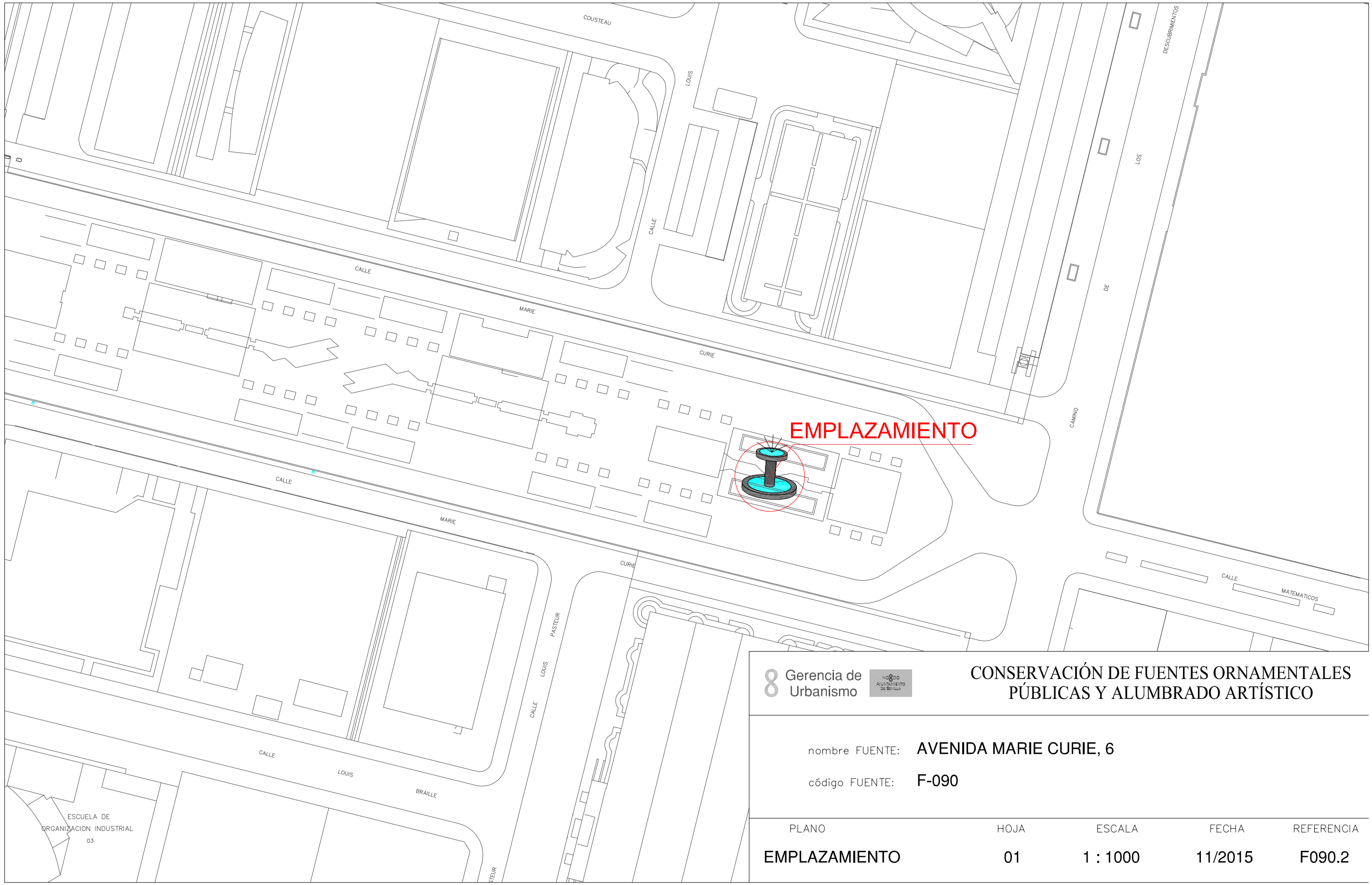

Gerencia de Urbanismo

NOMBRE AYUNTAMIENTO DE SEVILLA

CONSERVACIÓN DE FUENTES ORNAMENTALES PÚBLICAS Y ALUMBRADO ARTÍSTICO

nombre FUENTE: AVENIDA MARIE CURIE, 6

código FUENTE: F-090

PLANO	HOJA	ESCALA	FECHA	REFERENCIA
EMPLAZAMIENTO	01	1 : 1000	11/2015	F090.2

PLANTA GENERAL

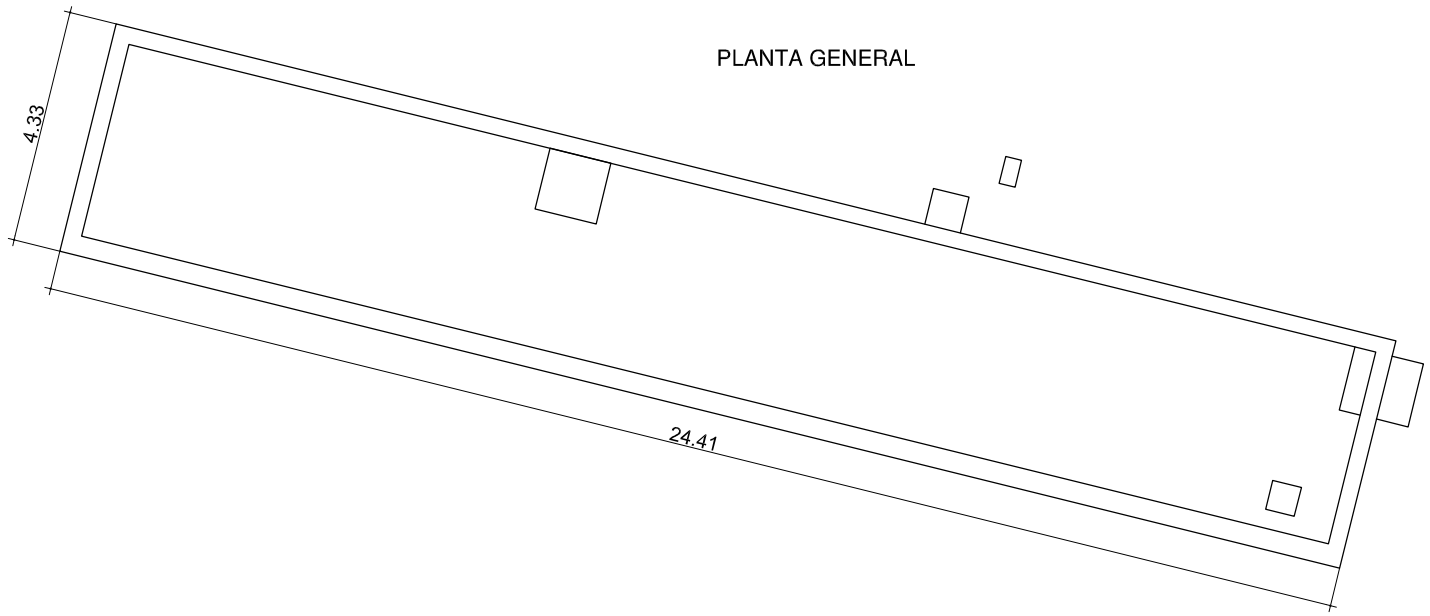

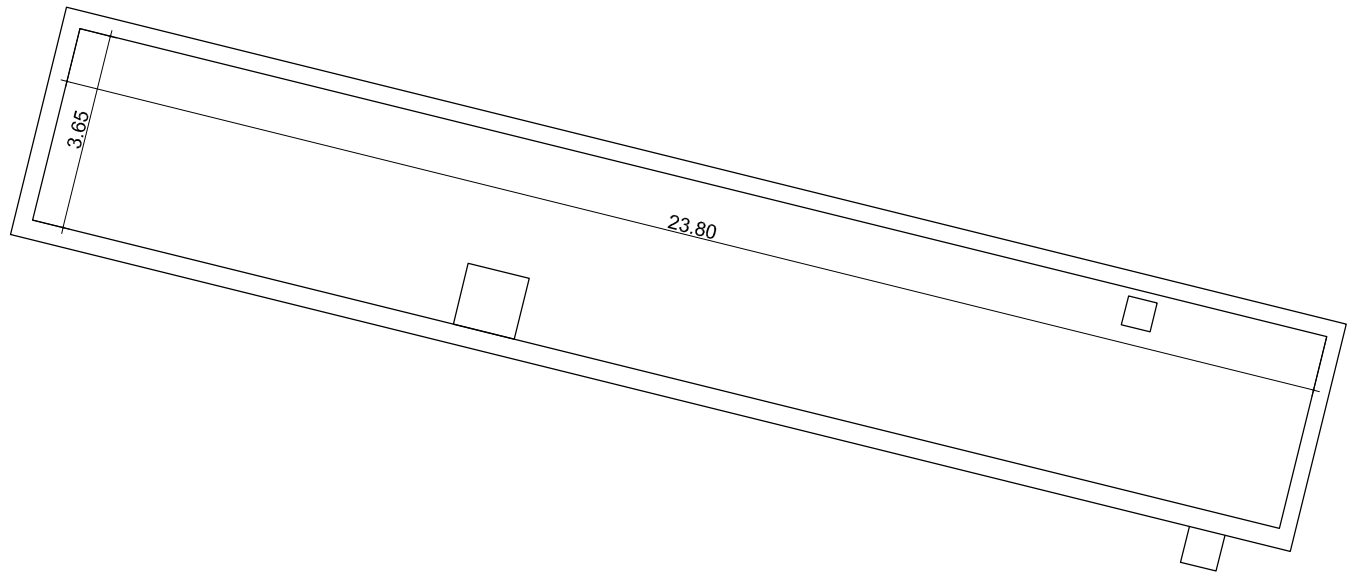

SALA DE MÁQUINAS REFERENCIADA EN
PLANTA DE AVENIDA MARIE CURIE, 7

Gerencia de Urbanismo

CONSERVACIÓN DE FUENTES ORNAMENTALES PÚBLICAS Y ALUMBRADO ARTÍSTICO

nombre FUENTE: AVENIDA MARIE CURIE, 6

código FUENTE: F-090

PLANO	HOJA	ESCALA	FECHA	REFERENCIA
PLANTA	01	1:140	12/2015	F090.3

ALZADO

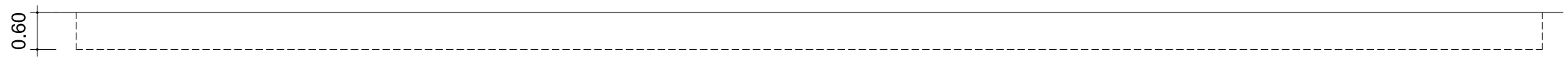

Gerencia de Urbanismo

CONSERVACIÓN DE FUENTES ORNAMENTALES
PÚBLICAS Y ALUMBRADO ARTÍSTICO

nombre FUENTE: AVENIDA MARIE CURIE, 6

código FUENTE: F-090

PLANO	HOJA	ESCALA	FECHA	REFERENCIA
ALZADO	01	1:90	12/2015	F090.4

PLANTA HIDRÁULICA

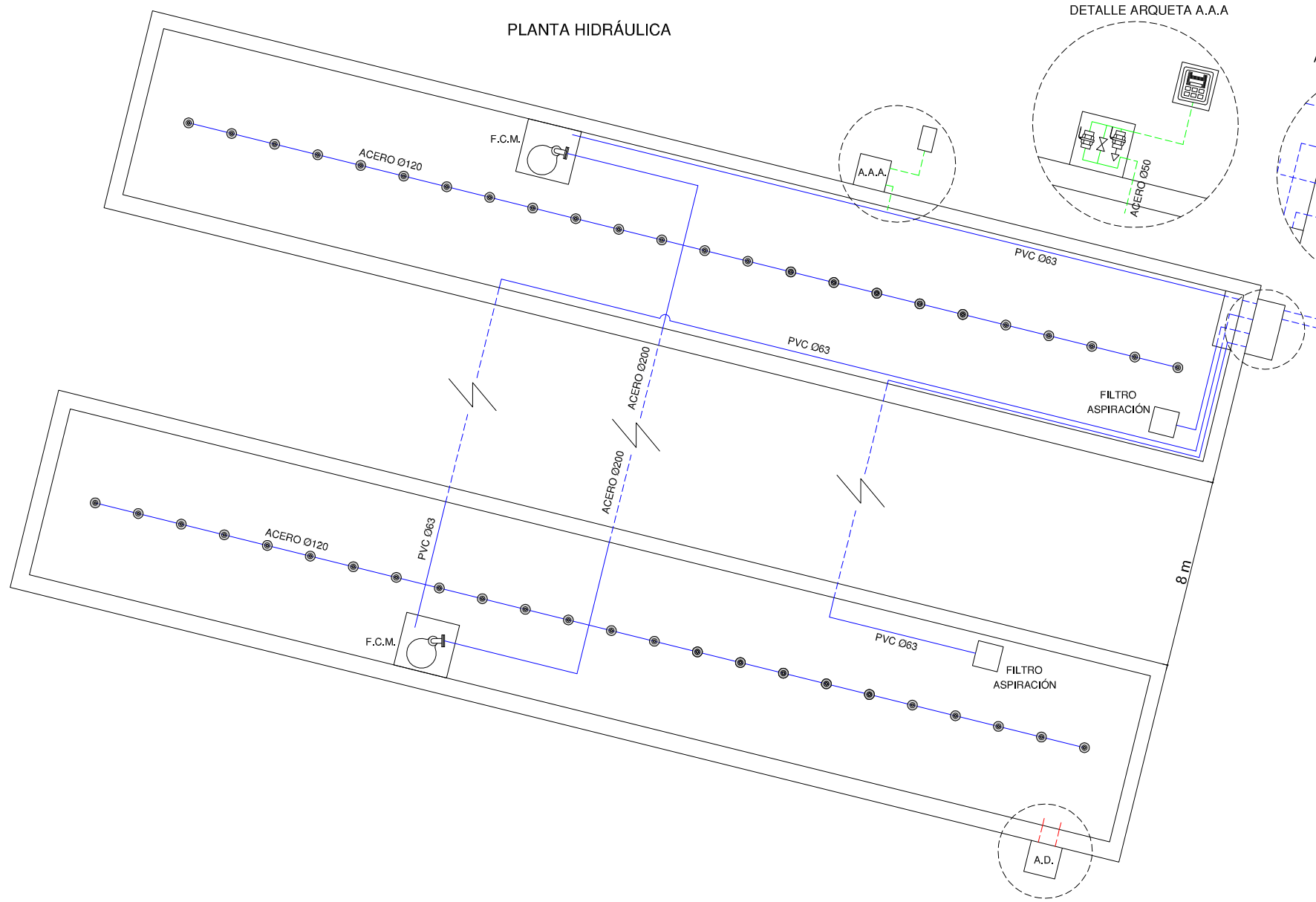

DETALLE ARQUETA A.A.A

DETALLE ARQUETA VALVULAS ASPIRACION - IMPULSION

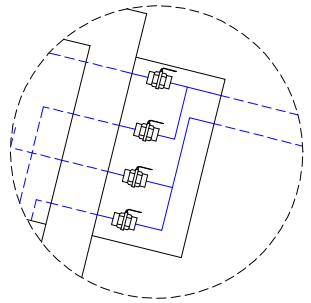

IMPULSIÓN DESDE S.M PVC 63Ø
ASPIRACIÓN DESDE S.M PVC Ø63

IMPULSIÓN DESDE S.M PVC 63Ø
ASPIRACIÓN DESDE S.M PVC Ø63

SALA DE MÁQUINAS REFERENCIADA EN PLANTA DE AVENIDA MARIE CURIE, 7

DETALLE A.D

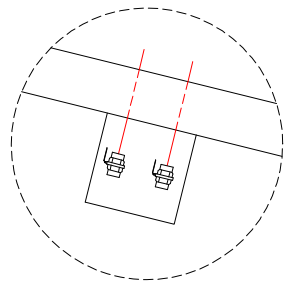

LEYENDA

- TUBERÍA DE APORTE
- TUBERÍA DE RECIRCULACIÓN
- TUBERÍA DE DESAGÜE
- CONTADOR
- ELECTROVALVULA
- LLAVE DE BOLA
- LLAVE COMPUERTA
- SURTIDOR PARABÓLICO
- BOMBA DE ACHIQUE
- SURTIDOR PULVERIZADOR
- SURTIDOR VERTICAL
- GRIFO
- LLAVE SELECTORA
- BRIDA UNIÓN
- VÁLVULA REGULADORA DE PRESIÓN
- MANOMETRO
- BOMBA RECIRCULACIÓN
- DEPÓSITO CL / PH

F.C.M. FOSO COLECTOR MOTOR
A.D. ARQUETA DESAGÜE
A.A.A. ARQUETA AGUA APORTE
S.M. SALA MAQUINA

Gerencia de Urbanismo

CONSERVACIÓN DE FUENTES ORNAMENTALES PÚBLICAS Y ALUMBRADO ARTÍSTICO

nombre FUENTE: AVENIDA MARIE CURIE, 6

código FUENTE: F-090

PLANO	HOJA	ESCALA	FECHA	REFERENCIA
HIDRÁULICO	01	1:120	10/2015	F090.5

PLANTA ELÉCTRICA

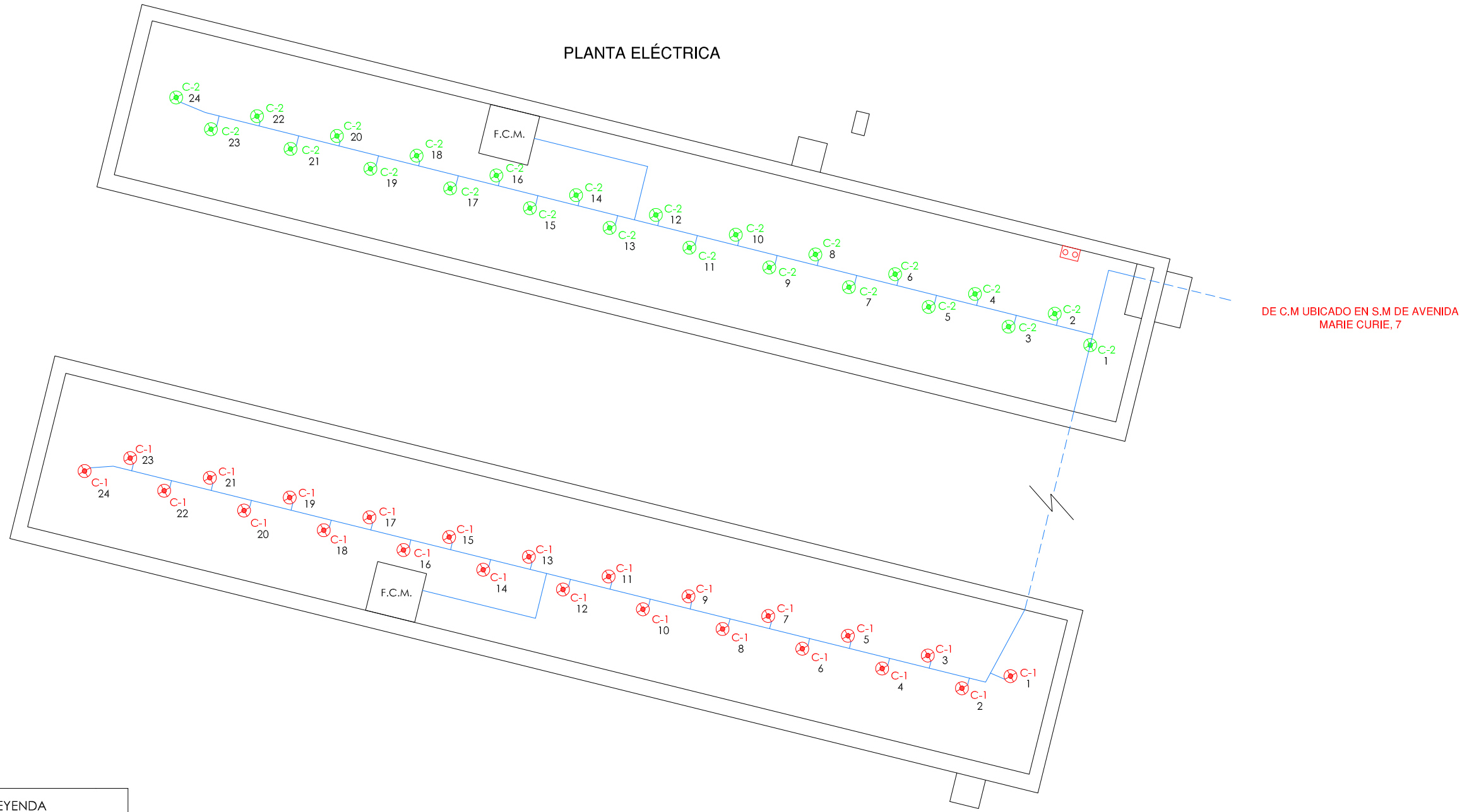

LEYENDA	
LED PAR-38 12 W	
SONDA NIVEL	
SONDA MOTOR	
AISLAMIENTO 0'6 / 1kV	
AISLAMIENTO 750 V	
F.C.M.	FOSO COLECTOR MOTOR
A.D.	ARQUETA DESAGÜE
A.A.A.	ARQUETA AGUA APORTE
S.M.	SALA MAQUINA

NOTA:

Cada proyector esta alimentado por un cable de aislamiento 0'6 / 1kV y sección 2x1,5 mm2.

Gerencia de Urbanismo

CONSERVACIÓN DE FUENTES ORNAMENTALES PÚBLICAS Y ALUMBRADO ARTÍSTICO

nombre FUENTE: **AVENIDA MARIE CURIE, 6**

código FUENTE: **F-090**

PLANO	HOJA	ESCALA	FECHA	REFERENCIA
ELÉCTRICO	01/02	1:120	07/2018	F090.6

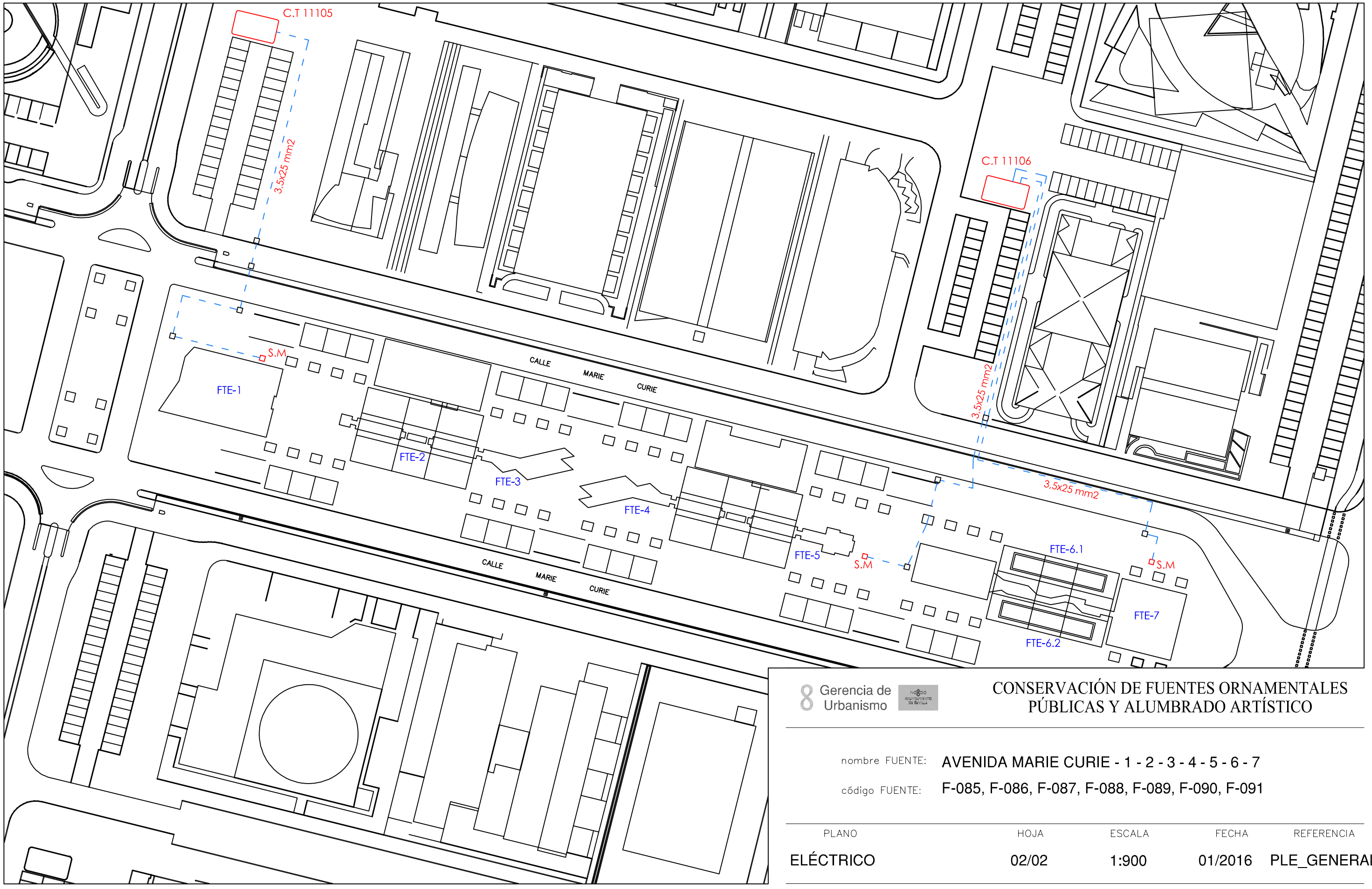

Gerencia de Urbanismo

CONSERVACIÓN DE FUENTES ORNAMENTALES PÚBLICAS Y ALUMBRADO ARTÍSTICO

nombre FUENTE: AVENIDA MARIE CURIE - 1 - 2 - 3 - 4 - 5 - 6 - 7

código FUENTE: F-085, F-086, F-087, F-088, F-089, F-090, F-091

PLANO	HOJA	ESCALA	FECHA	REFERENCIA
ELÉCTRICO	02/02	1:900	01/2016	PLE_GENERAL

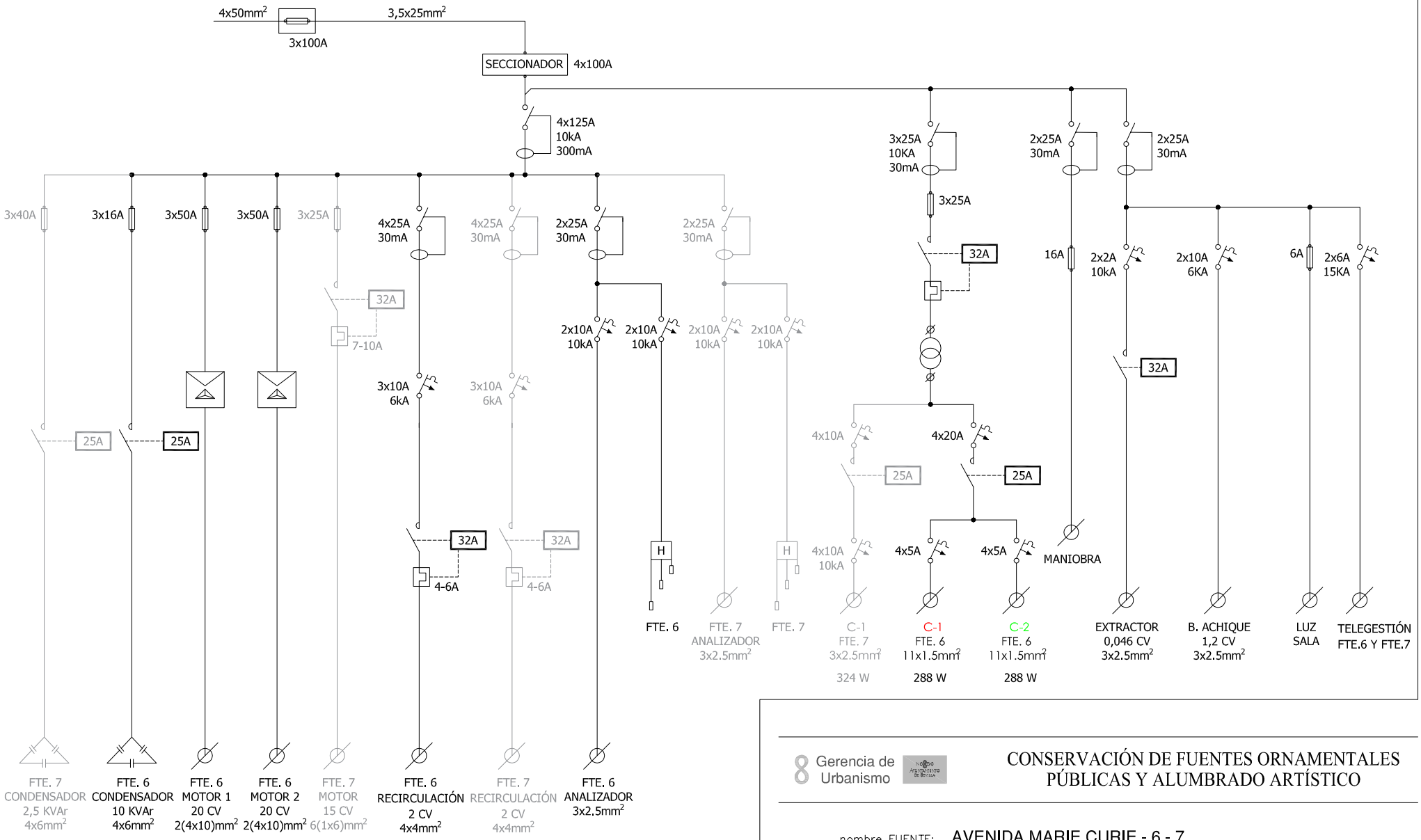

Gerencia de Urbanismo

CONSERVACIÓN DE FUENTES ORNAMENTALES PÚBLICAS Y ALUMBRADO ARTÍSTICO

nombre FUENTE: AVENIDA MARIE CURIE - 6 - 7

código FUENTE: F-090, F-091

PLANO	HOJA	ESCALA	FECHA	REFERENCIA
ESQUEMA UNIFILAR	01	S/D	07/2018	F090.7, F091.7

FICHA COMPONENTES FUENTE

Fuente	F090AVD MARIE CURIE 6

Alumbrado	Tipo	Potencia	Tensión	Cantidad
Lámpara	LED Par-38	12 W	220 V	48
Proyector	Ghesa PL-1			48

Motores	Sumergible	Sumergible	Recirculación	Bomba achique	Extractor aire
Marca/Modelo	ZEDA / 4CB-200/20	ZEDA / 4CB-200/20	SACI/WINNER 200T	ESPA/DRAINEX 100MA	S&P / HXM-300
Tipo	Sumergible	Sumergible	Horizontal	Sumergible	Helicoidal
Potencia	20 CV/15 Kw	20 CV/15 Kw	2 CV/1,5 Kw	1,2 CV/0,84 KW	0,046 CV/0,034 Kw
Tensión	lll-380/660 v	lll-380/660 v	III-230/400 v	I-230 V	I-230 V
Intensidad			6/3,5 A	3,77 A	0,15A
Arranque	Estrella-Triángulo	Directo	Directo	Directo	Directo
Veloc x anemo					
Compens cosφ	Cond individual	Cond individual		Cond individual	Cond individual
Caudal			200÷500 l/m	50÷250 l/m	1400 m³/h
Altura			18÷4 mca	6,7÷1,8 mca	
Cantidad	1	1	1	1	1

	Marca/Modelo	Fecha instalación	Depositos quimicos	Volumen
Sist cloración	Hanna/PCA 320	ene-14	en sala máquinas	100 L

Surtidores	Marca / Modelo	Diámetro/conexión	Cantidad	Material
Vertical	Ghesa / TV-20	Ø 20 mm - 1½" M	48	

Control nivel	Sondas nivel	☑
	Válvula flotador	☐
	Sin control	☐
	Sonda motor	☐

Contador de agua	Marca	ELSTER	Volumen agua vaso
	Número	82504350	85 m³
	Calibre	1 1/4''	

	Material	Cantidad	Volumen	Fecha renovacion
Filtro aspiración	acero galvanizado	2		
Filtro de arena				

Observaciones:	Comparte sala de maquinas con F091 Avd. Marie Curie-7

GERENCIA DE URBANISMO (AYUNTAMIENTO DE SEVILLA)

CONSERVACIÓN DE FUENTES Y MONUMENTOS	GMU	PARTE DE INSPECCIÓN CENTRO DE MANDO Y PROTECCIÓN DE FUERZA	FECHA	HOJA
			20/07/17	1 DE 2

IDENTIFICACIÓN

SITUACIÓN REAL C.M.: AVENIDA MARIE CURIE 6 — COORD.X: 234125.59 — COORD. Y: 4144126.69

CENTRO DE MANDO Nº: F090 — **SUMINISTRO Nº:**

PLACA DE IDENTIFICACIÓN: F090/47 — **TENSIÓN DE SUMINISTRO CONTRATO:** 380-220 V

POTENCIA INSTALADA: 32.374 kW — **POTENCIA CONTRATADA:**

TOMA DE VALORES

CONTADOR DE ACTIVA Nº 002505891 — **LECTURA:** kWh

CONTADOR DE REACTIVA Nº 002505891 — **LECTURA:** kVARh

	HORA	R-S	S-T	R-T	R-N	S-N	T-N
TENSIÓN DIURNA EN VACÍO (V):		400	401	398	230	231	230
TENSIÓN NOCTURNA EN CARGA 100% (V):		397	398	394	229	230	229

	HORA	R	S	T	N
INTENSIDAD LINEA GENERAL EN CARGA 100% (A):		22.6	23.4	23.2	0

	HORA	R	S	T	GENERAL
FACTOR DE POTENCIA:		0.99	0.99	0.99	0.99

CORRIENTE DE FUGA GENERAL(mA):	R	S	T	N
	68.1	68.1	68.1	68.1

CIRCUITOS DE SALIDA	INTENSIDAD POR FASE				PROTECCIONES	CONDUCTORES	AISLAMIENTO MΩ				FACTOR DE POTENCIA				TIPO DE ARRANQUE
NUMERO Y DESIGNACIÓN	R	S	T	N	TIPO/CALIBRE	SECCIÓN mm²	R	S	T	N	R	S	T	MEDIA	
MOTOR 2	21.1	21.9	21.7		3x50 A	2(4x10)	∞	∞	∞		0.99	0.99	0.99	0.99	E-Δ
RECIRCULACION	1.5	1.5	1.5		3x10 A	4x4					0.19	0.21	0.17	0.16	DIRECTO
MOTOR 1	0	0	0		3x50 A	2(4x10)									E-Δ
BOMBA DE ACHIQUE	0.02			0	2x10 A	3x2.5	∞			∞	0.20			0.20	DIRECTO
EXTRACTOR	0.3			0.2	2x25 A 300mA	3x2.5	∞			∞	0.3			0.68	DIRECTO

CARACTERÍSTICAS DEL C.M.

CAJA ACOMETIDA: TIPO: CRADY — FUSIBLES: 3x100 A — **DERIVACIÓN INDIVIDUAL:** TIPO: 0.6 / 1kV — SECCIÓN: 3,5x25 mm2

ARMARIO: TIPO: METALICO — SISTEMA DE FIJACIÓN: PARED — DIMENSIONES: 120x100x30 cm

EQ. MED. DIRECTA: — **EQ. MED. INDIRECTA: Rel. de transformación;**

PROTECCIÓN GENERAL: TIPO: TERMICO DIFERENCIAL — MARCA: TELEMECANIQUE — CALIBRE: 4x125 A 10 K / 300mA

TOMA DE CORRIENTE: — **PUNTO DE LUZ:** — **INT. TOMA CORR. Y PL:**

RELOJ: MARCA Y MODELO: ORBIS ASTRO SAT — Nº SERIE: — VERSIÓN:

CONMUTADORES MANIOBRA: INT. NOMIN:

PROTECCION CIR. MANIOBRA: DIFERENCIAL: 2x25 A 30mA — TÉRMICO: FUSIBLE 16 A

CONMUTADORES FUERZA: TIPO: — Nº: — INT. NOMINAL: — MARCA:

CONTACTORES ARRANQUE DIRECTO: TIPO: LC1D18 — Nº: 1 — INT. NOMINAL: 32 A — MARCA: TELEMECANIQUE — PROTECCIÓN TERMICA REARMABLE: 4 - 6 A

CONTACTORES ARRANCADOR E-Δ: TIPO: LC1D18 / LC109 / LC1 — Nº: 6 — INT. NOMINAL: 25 A — MARCA: TELEMECANIQUE — PROTECCIÓN TERMICA REARMABLE: 16 - 24 A

CONTACTORES VARIADOR FRECUENCIA: TIPO: — Nº: — INT. NOMINAL: — MARCA: — PROTECCIÓN TERMICA REARMABLE:

CONTACTORES BATERIA CONDENSADORES: TIPO: LC1D09 — Nº: 1 — INT. NOMINAL: 25 A — MARCA: SCHNEIDER — PROTECCIÓN TERMICA REARMABLE:

INT. DIFERENCIALES: Nº 1 / 1 — POLO: 4 / 2 — SENSIBIL.: 30mA — INT. NOMINAL: 25 A — MARCA: ABB / MERLIN GERIN

SISTEMA DE TELEGESTIÓN: TIPO: ADEVICE — MARCA ROUTER: ADEVICE — Nº TARJETA: — PIN:

ANALIZADOR DE RED: MARCA: — MODELO: — **VOLTÍMETRO/AMPERÍMETRO:**

PROTECCIÓN CONTRA SOBRETENSIONES: MARCA: — TIPO:

VARIADORES DE FRECUENCIA: MARCA: — TIPO: — POTENCIA:

ANEMÓMETRO: MARCA: — TIPO:

TOMA DE TIERRA: SECCIÓN: 16 mm2 — RESISTENCIA: 0.73 Ω — LATIGUILLOS PUERTAS:

BATERIA CONDENSADORES: Nº 1 — INT. NOMINAL: 14 A — MARCA: ABB — PROTECCION: FUSIBLES 3x16 A — POTENCIA: 10 KVAr

GENERAL

REVISIÓN ELÉCTRICA: CABLEADOS: — BORNAS Y CONEXIONES: — CONTACTORES:

LIMPIEZA GENERAL: EXTERIOR ARMARIO: — INTERIOR: — ELEMENTOS EXTRAÑOS: — CABLEADO:

CONTACTORES: — OTROS COMPONENTES: — PRODUCTO LIMPIADOR: — AIRE COMPRIMIDO: — HIDRÓFUGO:

ENGRASE: CANDADOS: — BISAGRAS: — CONTACTORES: — OTROS:

REPASO CHAPA Y PINTURA: ABOLLADURAS: — ÓXIDO: — AJUSTES DE PUERTAS: — PINTURA:

ESTANQUEIDAD: ORIFICIOS DE TUBOS ENTRADA Y SALIDA: — OTRAS ABERTURAS EN LA CHAPA:

O.C.A.: FAVORABLE: — CONDICIONADA: — DENEGADA: — PRÓXIMA REVISIÓN: — GRUPO:

OBSERVACIONES

-SALA DE MAQUINAS COMPARTIDA CON MARIE CURIE 7.

-COMPARTE C.M CON MARIE CURIE 7.

-COMPARTE SUMINISTRO CON MARIE CURIE 7.

-BOMBA DE ACHIQUE Y EXTRACTOR COMUN PARA AMBAS FUENTES (MARIE CURIE 6 Y 7).

GERENCIA DE URBANISMO (AYUNTAMIENTO DE SEVILLA)

CONSERVACIÓN DE FUENTES Y MONUMENTOS	GMU	PARTE DE INSPECCIÓN CENTRO DE MANDO Y PROTECCIÓN DE ALUMBRADO	FECHA	HOJA
			19/07/18	2 DE 2

IDENTIFICACIÓN

SITUACIÓN REAL C.M.: AVENIDA MARIE CURIE 6 — **COORD.X:** 234125.59 — **COORD. Y:** 4144126.69

CENTRO DE MANDO Nº: F090 — **SUMINISTRO Nº:**

PLACA DE IDENTIFICACIÓN: F090/47 — **TENSIÓN DE SUMINISTRO CONTRATO:** 380-220 V

POTENCIA INSTALADA: 576 W — **POTENCIA CONTRATADA:**

TOMA DE VALORES

CONTADOR DE ACTIVA Nº 002505891 — **LECTURA:** kWh

CONTADOR DE REACTIVA Nº 002505891 — **LECTURA:** kVARh

	HORA	R-S	S-T	R-T	R-N	S-N	T-N
TENSIÓN DIURNA EN VACÍO (V):		400	401	398	230	231	230
TENSIÓN NOCTURNA EN CARGA 100% (V):		397	398	394	229	230	229

	HORA	R	S	T	N
INTENSIDAD LINEA GENERAL EN CARGA 100% (A):		3.56	1	0.73	3.63

FACTOR DE POTENCIA:	HORA	R	S	T	GENERAL
		1	1	1	1

CORRIENTE DE FUGA GENERAL(mA):	R	S	T	N
	8.3	8.4	8	0

CIRCUITOS DE SALIDA	INTENSIDAD POR FASE(A)				PROTECCIONES	CONDUCTORES	AISLAMIENTO (MΩ)				FACTOR DE POTENCIA				TIPO DE ARRANQUE
NUMERO Y DESIGNACIÓN	R	S	T	N	TIPO/CALIBRE	SECCIÓN (mm²)	R	S	T	N	R	S	T	MEDIA	
C1	0.36	0	0.33	1.33	4x5 A	11x1.5	∞	∞	∞	∞					
C2	3.3	1	0.4	2.3	4x5 A	11x1.5	∞	∞	∞	∞					

CARACTERÍSTICAS DEL C.M.

CAJA ACOMETIDA: TIPO: CRADY — FUSIBLES: 3x100 A — **DERIVACIÓN INDIVIDUAL:** TIPO: 0.6 / 1kV — SECCIÓN: 3,5x25 mm2

ARMARIO: TIPO: METALICO — SISTEMA DE FIJACIÓN: PARED — DIMENSIONES: 120x100x30 cm

EQ. MED. DIRECTA: — **EQ. MED. INDIRECTA: Rel. de transformación:**

PROTECCIÓN GENERAL: TIPO: TERMICO DIFERENCIAL — MARCA: TELEMECANIQUE — CALIBRE: 3x25 A 10 K / 30mA

TOMA DE CORRIENTE: — **PUNTO DE LUZ:** — **INT. TOMA CORR. Y PL:**

RELOJ: MARCA Y MODELO: ORBIS ASTRO SAT — Nº SERIE: — VERSIÓN:

CONMUTADORES MANIOBRA: INT. NOMINAL: NO SE VE

PROTECCION CIR. MANIOBRA: DIFERENCIAL: 2x25 A 30mA — TÉRMICO: FUSIBLE 16 A

CONMUTADORES FUERZA: TIPO: — Nº: — INT. NOMINAL: — MARCA:

CONTACTORES: TIPO: LC1 — Nº: 1 — INT. NOMINAL: 25 A — MARCA: TELEMECANIQUE — PROTECCIÓN TERMICA REARMABLE:

CONTACTORES: TIPO: — Nº: — INT. NOMINAL: — MARCA: — PROTECCIÓN TERMICA REARMABLE:

CONTACTORES: TIPO: — Nº: — INT. NOMINAL: — MARCA: — PROTECCIÓN TERMICA REARMABLE:

CONTACTORES: TIPO: — Nº: — INT. NOMINAL: — MARCA: — PROTECCIÓN TERMICA REARMABLE:

CONTROLADOR DE COLOR:

FUENTE ALIMENTACION: — POTENCIA: — TENSION:

INT. DIFERENCIALES: Nº — POLO: — SENSIBIL.: — INT. NOMINAL: — MARCA:

SISTEMA DE TELEGESTIÓN: TIPO: — MARCA ROUTER: — Nº TARJETA: — PIN:

ANALIZADOR DE RED: MARCA: — MODELO: — **VOLTÍMETRO/AMPERÍMETRO:**

PROTECCIÓN CONTRA SOBRETENSIONES: MARCA: — TIPO:

VARIADORES DE FRECUENCIA: MARCA: — TIPO: — POTENCIA:

ANEMÓMETRO: MARCA: — TIPO:

TOMA DE TIERRA: SECCIÓN: 16 mm2 — RESISTENCIA: 0.73 Ω — LATIGUILLOS PUERTAS:

BATERIA CONDENSADORES: Nº — INT. NOMINAL: — MARCA: — PROTECCION: — POTENCIA:

GENERAL

REVISIÓN ELÉCTRICA: CABLEADOS: — BORNAS Y CONEXIONES: — CONTACTORES:

LIMPIEZA GENERAL: EXTERIOR ARMARIO: — INTERIOR: — ELEMENTOS EXTRAÑOS: — CABLEADO:

CONTACTORES: — OTROS COMPONENTES: — PRODUCTO LIMPIADOR: — AIRE COMPRIMIDO: — HIDRÓFUGO:

ENGRASE: CANDADOS: — BISAGRAS: — CONTACTORES: — OTROS:

REPASO CHAPA Y PINTURA: ABOLLADURAS: — ÓXIDO: — AJUSTES DE PUERTAS: — PINTURA:

ESTANQUEIDAD: ORIFICIOS DE TUBOS ENTRADA Y SALIDA: — OTRAS ABERTURAS EN LA CHAPA:

O.C.A.: FAVORABLE: — CONDICIONADA: — DENEGADA: — PRÓXIMA REVISIÓN: — GRUPO:

OBSERVACIONES

-SALA DE MAQUINAS COMPARTIDA CON MARIE CURIE 7.
-COMPARTE C.M CON MARIE CURIE 7.
-COMPARTE SUMINISTRO CON MARIE CURIE 7.

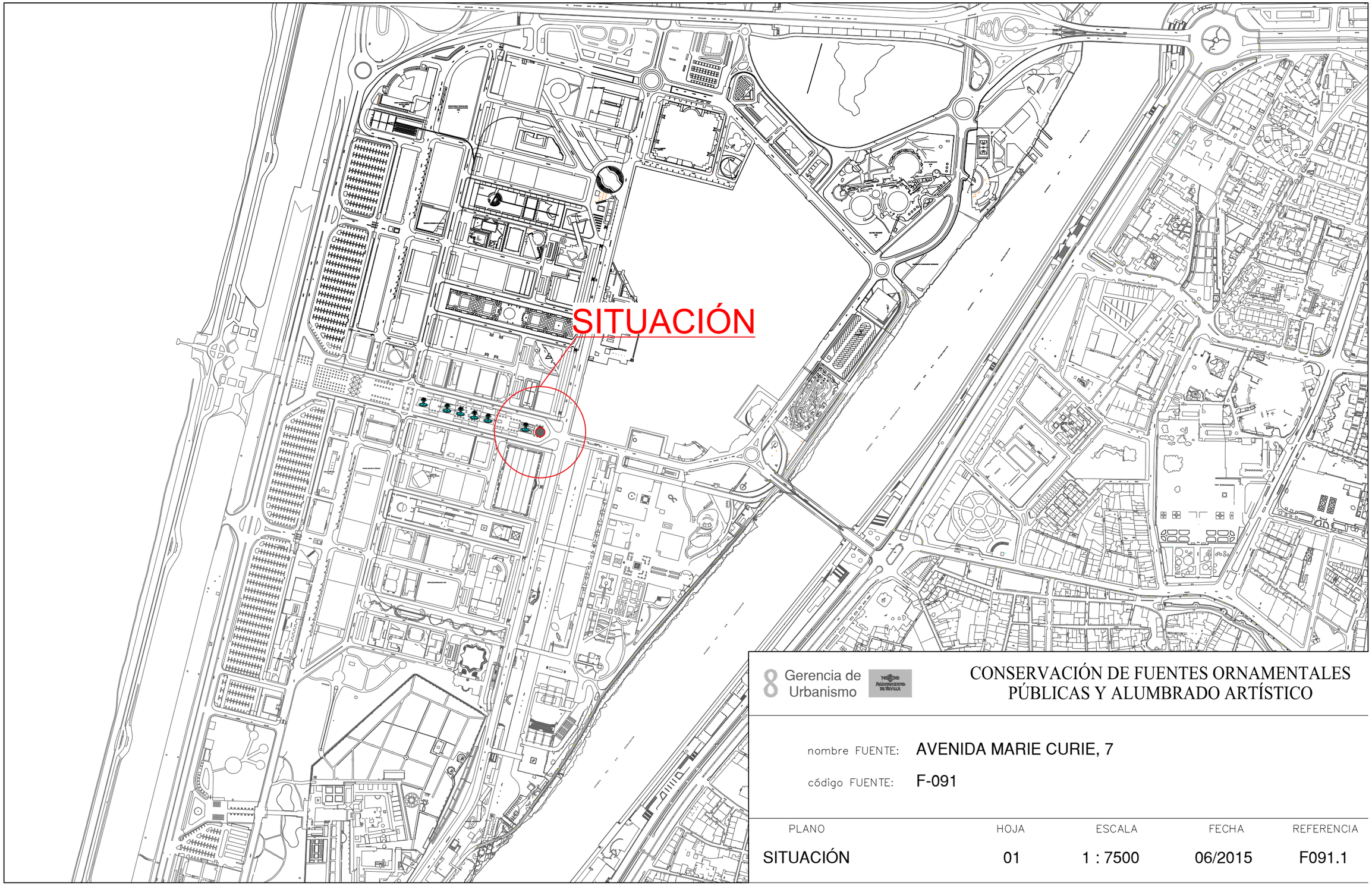

Gerencia de Urbanismo

CONSERVACIÓN DE FUENTES ORNAMENTALES PÚBLICAS Y ALUMBRADO ARTÍSTICO

nombre FUENTE: AVENIDA MARIE CURIE, 7

código FUENTE: F-091

PLANO	HOJA	ESCALA	FECHA	REFERENCIA
SITUACIÓN	01	1 : 7500	06/2015	F091.1

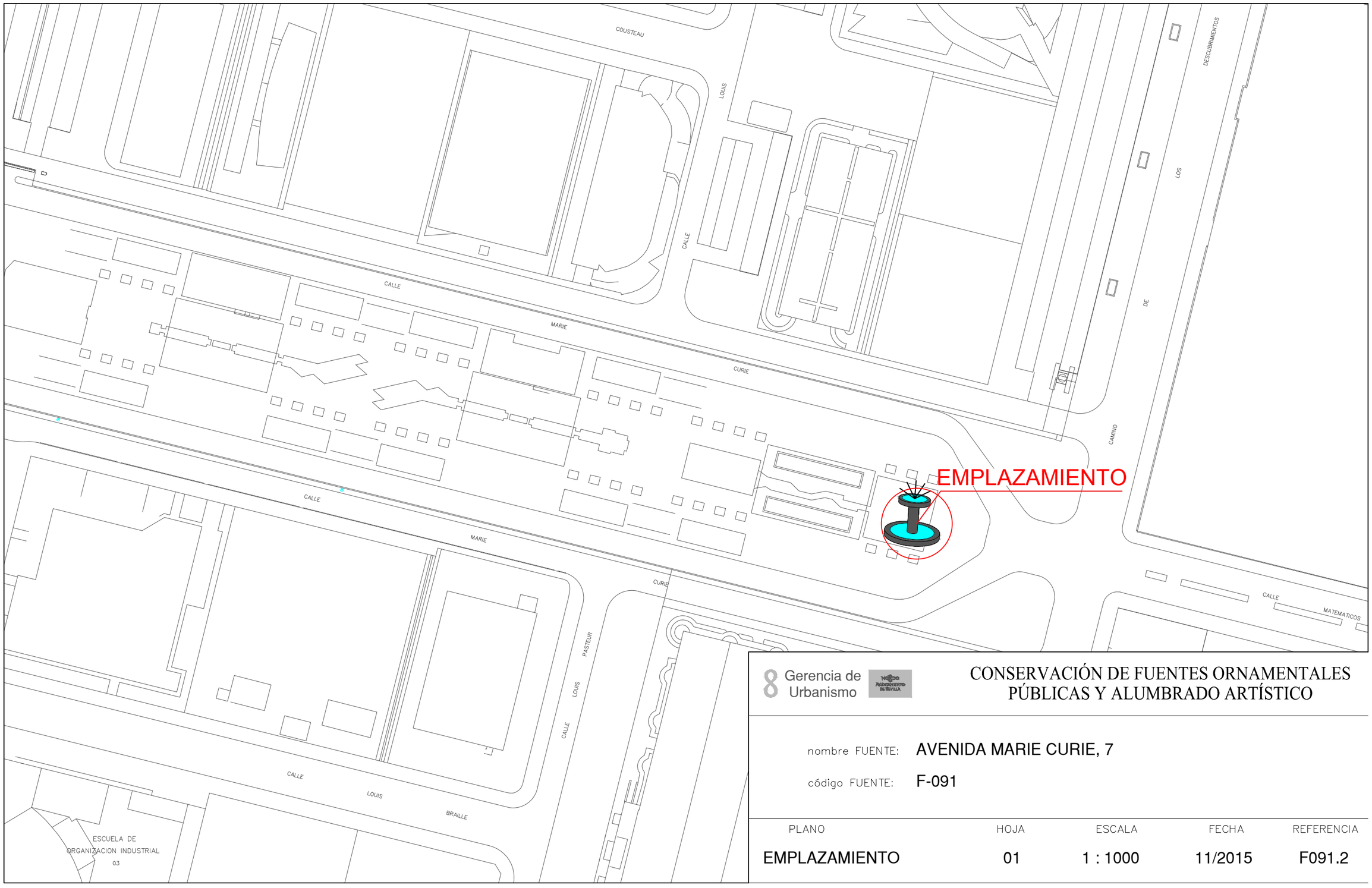

8 Gerencia de Urbanismo

CONSERVACIÓN DE FUENTES ORNAMENTALES PÚBLICAS Y ALUMBRADO ARTÍSTICO

nombre FUENTE: AVENIDA MARIE CURIE, 7

código FUENTE: F-091

PLANO	HOJA	ESCALA	FECHA	REFERENCIA
EMPLAZAMIENTO	01	1 : 1000	11/2015	F091.2

PLANTA GENERAL

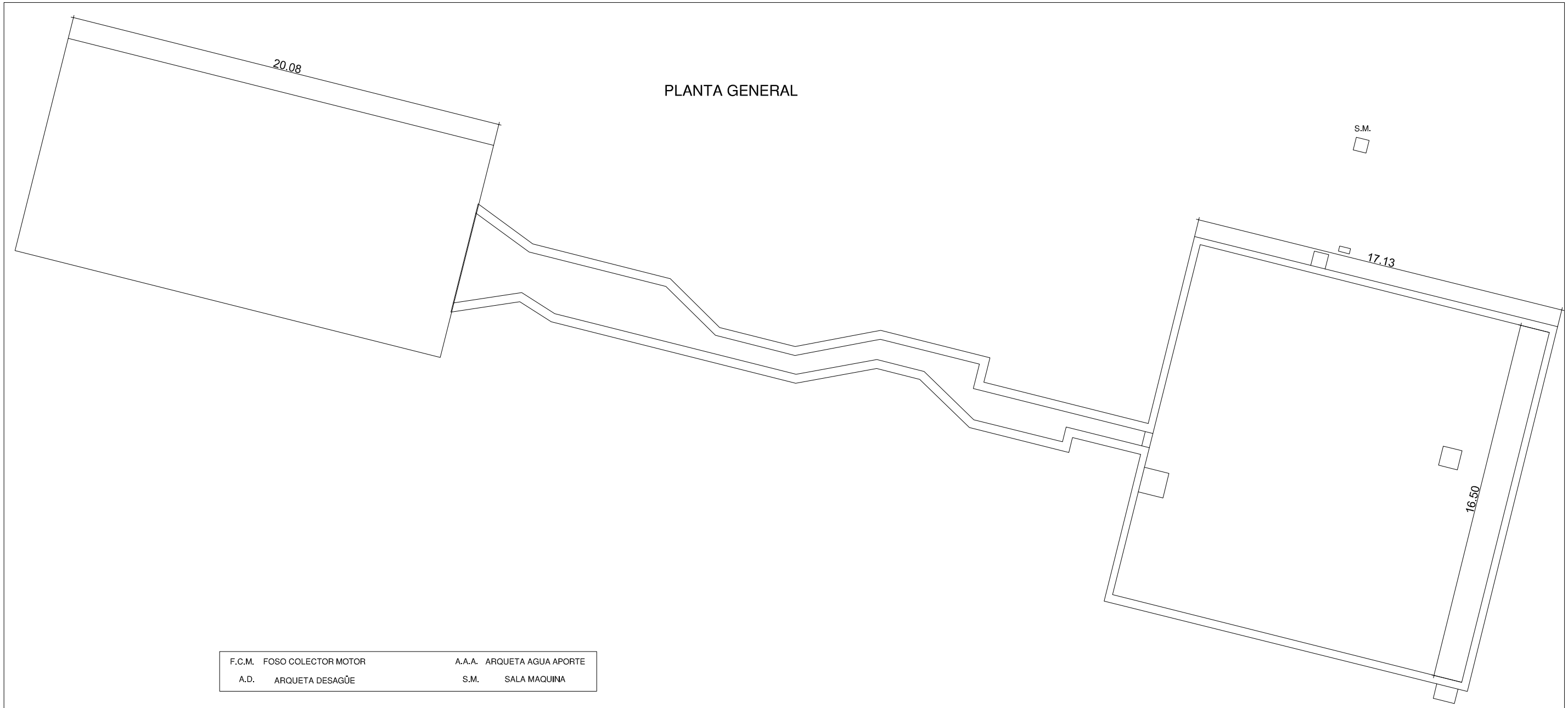

F.C.M.	FOSO COLECTOR MOTOR	A.A.A.	ARQUETA AGUA APORTE
A.D.	ARQUETA DESAGÜE	S.M.	SALA MAQUINA

Gerencia de Urbanismo

NOBDO AYUNTAMIENTO DE SEVILLA

CONSERVACIÓN DE FUENTES ORNAMENTALES PÚBLICAS Y ALUMBRADO ARTÍSTICO

nombre FUENTE: AVENIDA MARIE CURIE, 7

código FUENTE: F-091

PLANO	HOJA	ESCALA	FECHA	REFERENCIA
PLANTA	01	1:190	12/2015	F091.3

ALZADO

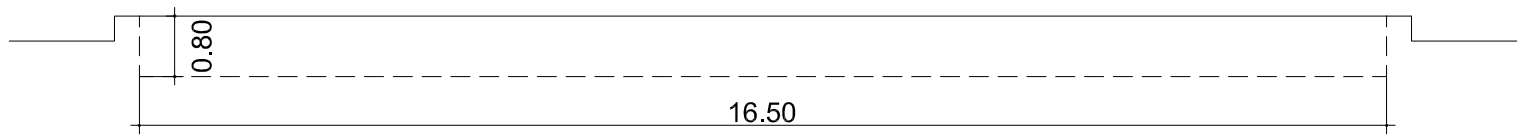

Gerencia de Urbanismo

AYUNTAMIENTO DE SEVILLA

CONSERVACIÓN DE FUENTES ORNAMENTALES PÚBLICAS Y ALUMBRADO ARTÍSTICO

nombre FUENTE: AVENIDA MARIE CURIE, 7

código FUENTE: F-091

PLANO	HOJA	ESCALA	FECHA	REFERENCIA
ALZADO	01	1:100	12/2015	F091.4

PLANTA HIDRÁULICA

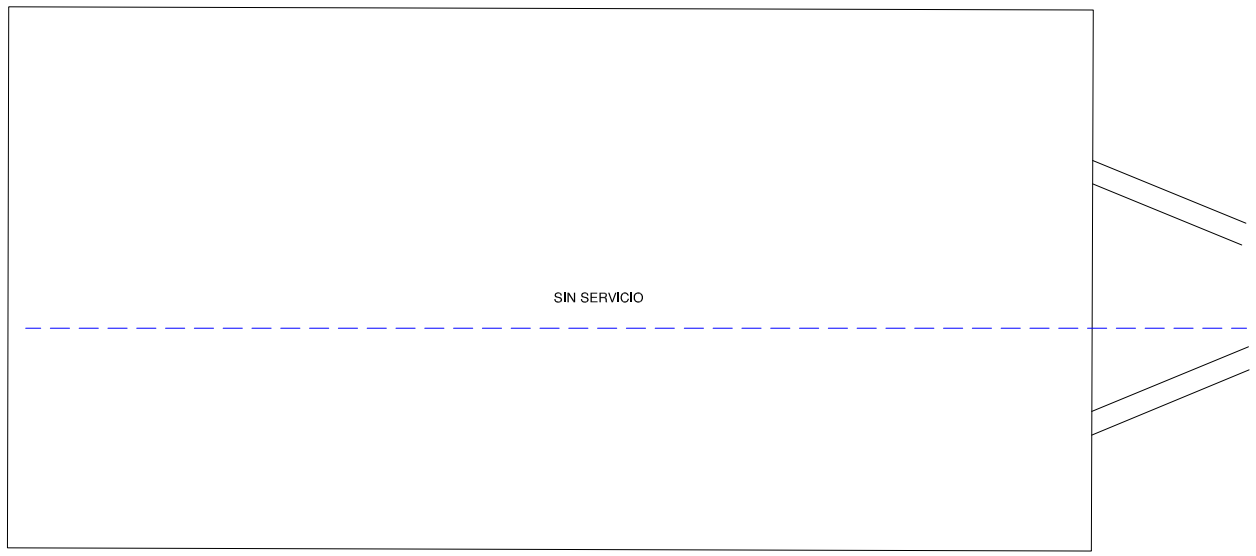

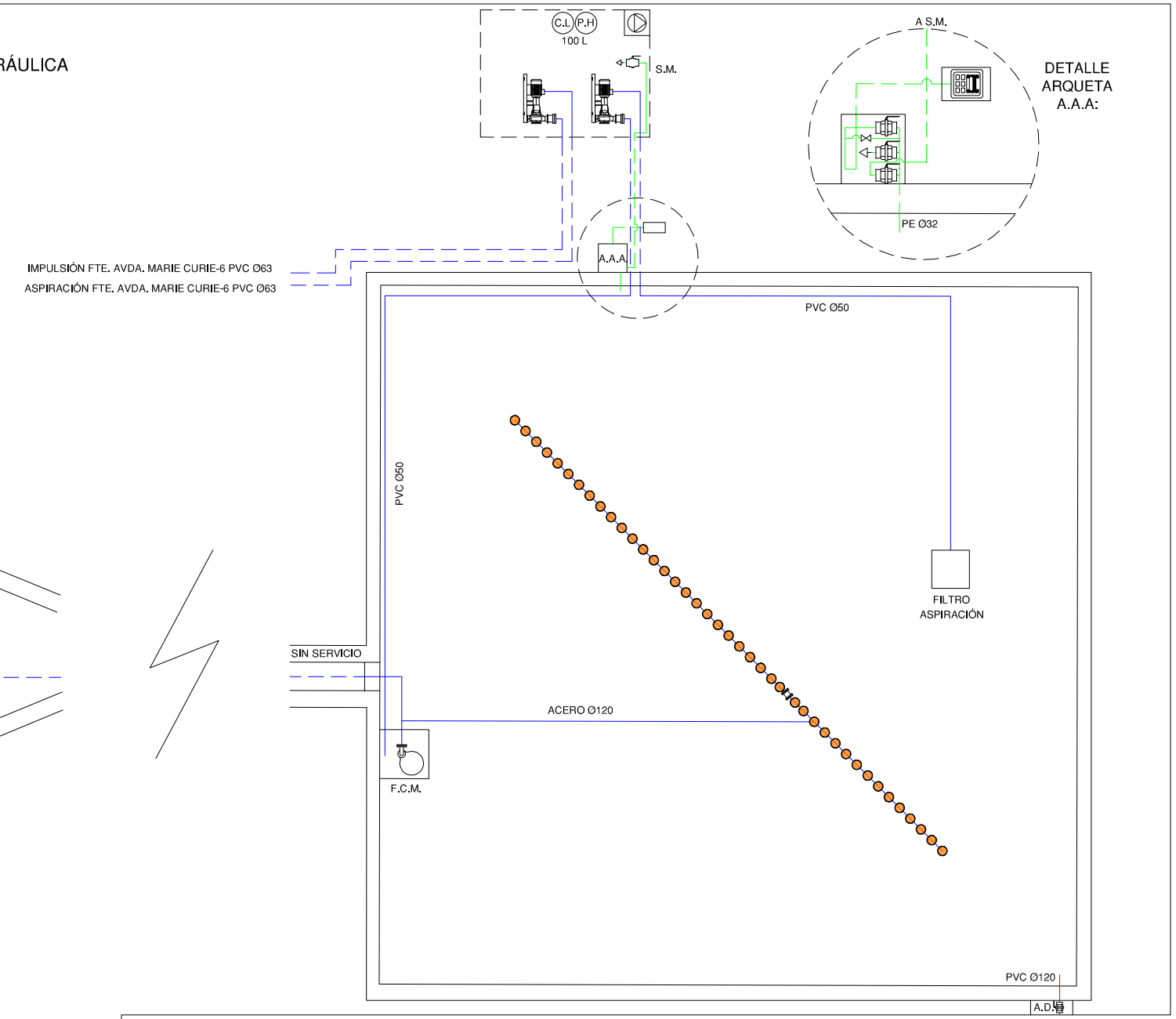

ORIENTACIÓN:

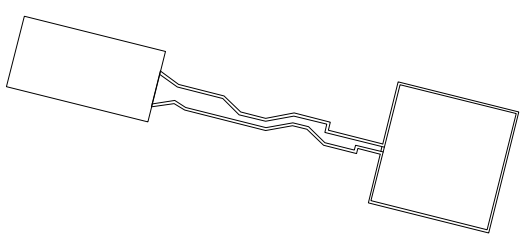

LEYENDA

TUBERÍA DE APORTE	SURTIDOR PULVERIZADOR
TUBERÍA DE RECIRCULACIÓN	SURTIDOR VERTICAL
TUBERÍA DE DESAGÜE	GRIFO
CONTADOR	LLAVE SELECTORA
	BRIDA UNIÓN
ELECTROVALVULA	VÁLVULA REGULADORA DE PRESIÓN
LLAVE DE BOLA	MANOMETRO
LLAVE COMPUERTA	BOMBA RECIRCULACIÓN
SURTIDOR PARABÓLICO	DEPÓSITO CL / PH
BOMBA DE ACHIQUE	BOMBA RECIRCULACIÓN

F.C.M. FOSO COLECTOR MOTOR
A.D. ARQUETA DESAGÜE
A.A.A. ARQUETA AGUA APORTE
S.M. SALA MAQUINA

Gerencia de Urbanismo

CONSERVACIÓN DE FUENTES ORNAMENTALES PÚBLICAS Y ALUMBRADO ARTÍSTICO

nombre FUENTE: AVENIDA MARIE CURIE, 7

código FUENTE: F-091

PLANO	HOJA	ESCALA	FECHA	REFERENCIA
HIDRÁULICO	01	1:140	02/2018	F091.5

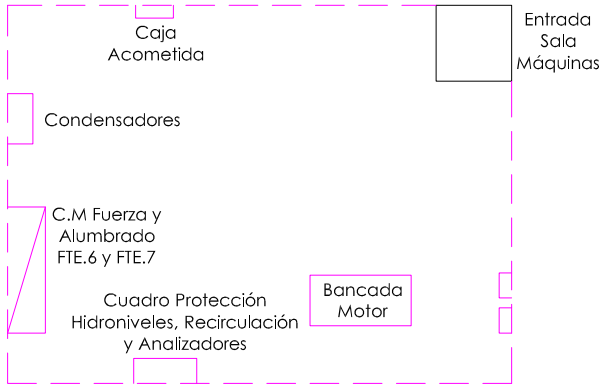

DETALLE SALA DE MÁQUINAS
ESCALA 1:60

PLANTA ELÉCTRICA

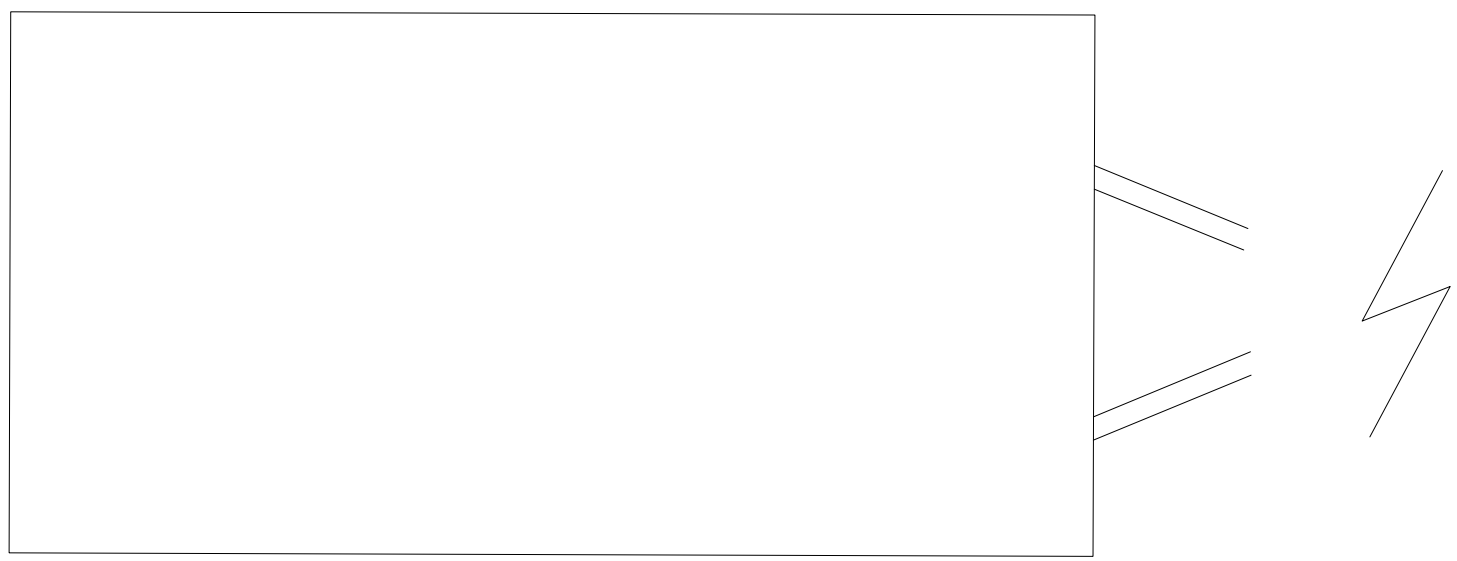

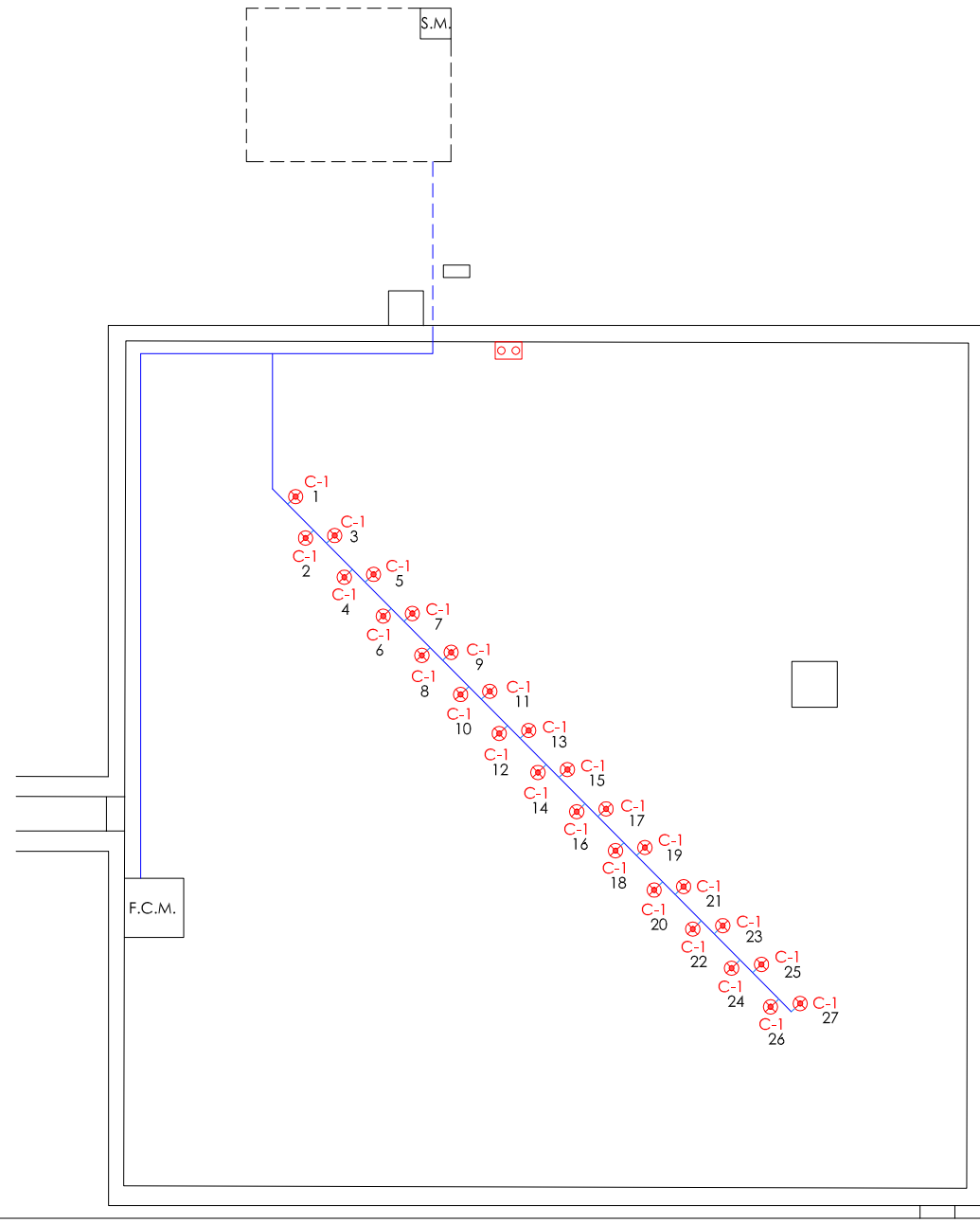

ORIENTACIÓN:

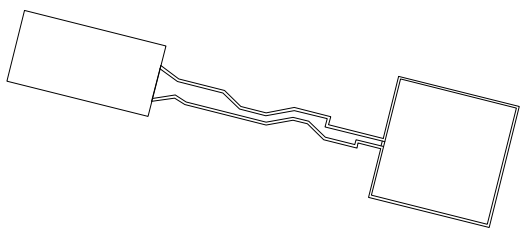

LEYENDA	
	LED PAR-38 12 W
	SONDA NIVEL
	SONDA MOTOR
	AISLAMIENTO 0'6 / 1kV
	AISLAMIENTO 750 V
F.C.M.	FOSO COLECTOR MOTOR
A.D.	ARQUETA DESAGÜE
A.A.A.	ARQUETA AGUA APORTE
S.M.	SALA MAQUINA

NOTA:

Cada proyector esta alimentado por un cable de aislamiento 0'6 / 1kV y sección 2x2,5 mm2.

Gerencia de Urbanismo

CONSERVACIÓN DE FUENTES ORNAMENTALES PÚBLICAS Y ALUMBRADO ARTÍSTICO

nombre FUENTE: AVENIDA MARIE CURIE, 7

código FUENTE: F-091

PLANO	HOJA	ESCALA	FECHA	REFERENCIA
ELÉCTRICO	01/02	1:140	07/2018	F091.6

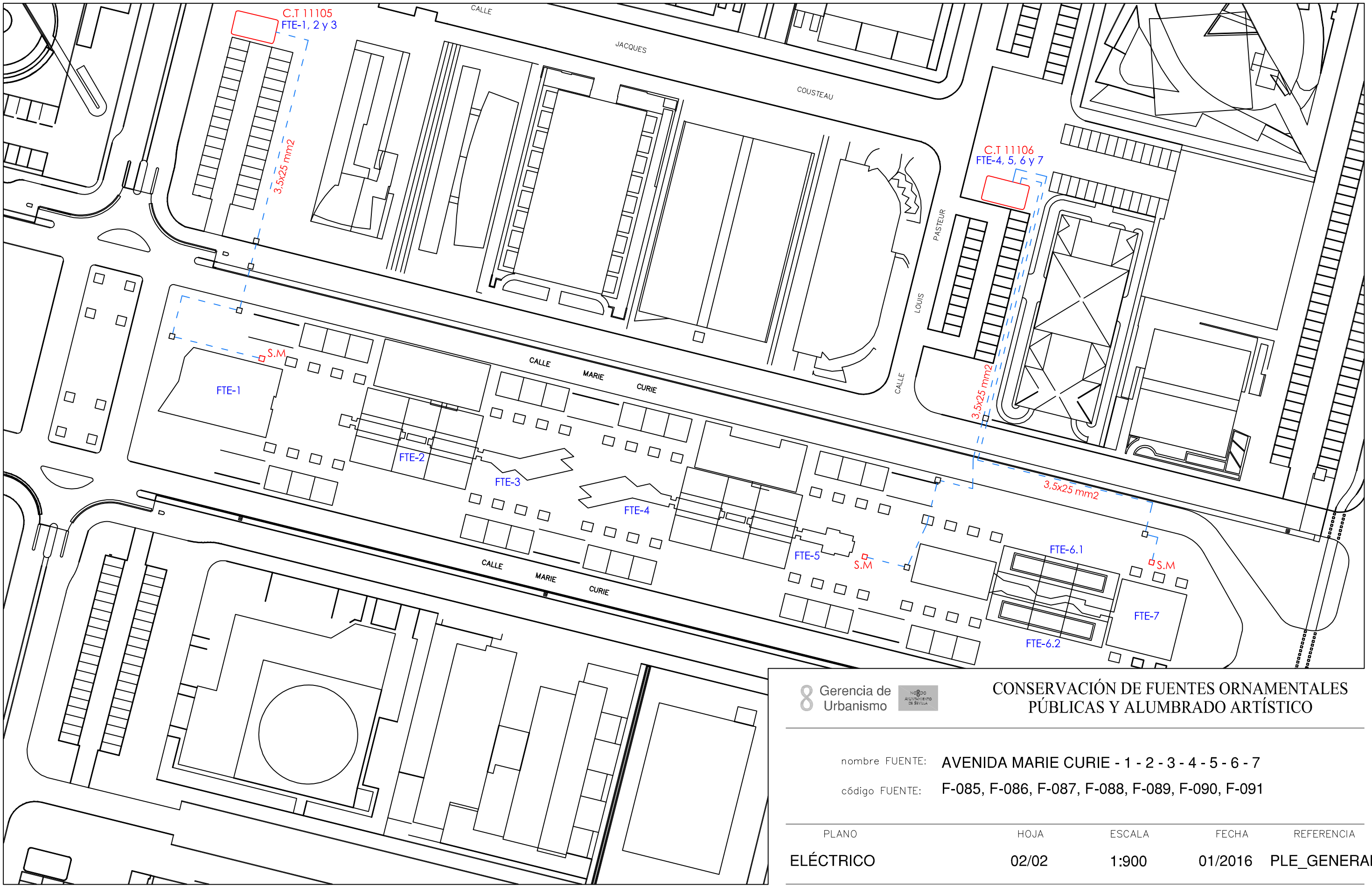

Gerencia de Urbanismo

CONSERVACIÓN DE FUENTES ORNAMENTALES PÚBLICAS Y ALUMBRADO ARTÍSTICO

nombre FUENTE: AVENIDA MARIE CURIE - 1 - 2 - 3 - 4 - 5 - 6 - 7

código FUENTE: F-085, F-086, F-087, F-088, F-089, F-090, F-091

PLANO	HOJA	ESCALA	FECHA	REFERENCIA
ELÉCTRICO	02/02	1:900	01/2016	PLE_GENERAL

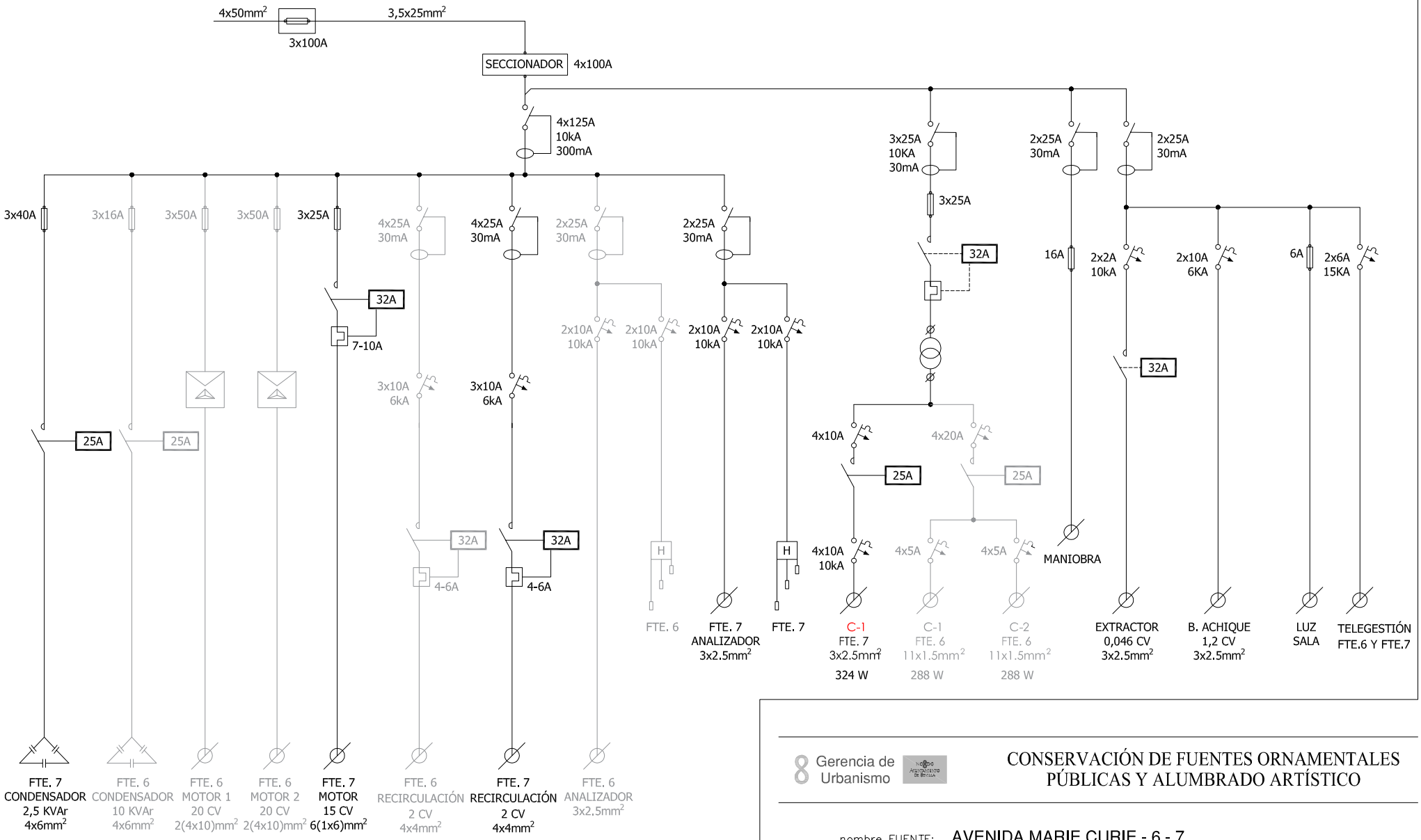

Gerencia de Urbanismo

CONSERVACIÓN DE FUENTES ORNAMENTALES PÚBLICAS Y ALUMBRADO ARTÍSTICO

nombre FUENTE: AVENIDA MARIE CURIE - 6 - 7

código FUENTE: F-090, F-091

PLANO	HOJA	ESCALA	FECHA	REFERENCIA
ESQUEMA UNIFILAR	01	S/D	07/2018	F090.7, F091.7

FICHA COMPONENTES FUENTE

Fuente	F091 AVD MARIE CURIE 7

Alumbrado	Tipo	Potencia	Tensión	Cantidad
Lámpara	LED Par 38	12 W	220 V	27
Proyector	Ghesa-PL 1			27

Motores	Pulverización	Recirculación
Marca/Modelo	ZEDA / 2CM-80/15	SACI/WINNER 200T
Tipo	Sumergible	Horizonrtal
Potencia	15 CV/11 Kw	2 CV/1,5 Kw
Tensión	lll-380/660 v	III-230/400 v
Intensidad		6/3,5 A
Arranque	Directo	Directo
Veloc x anemo		
Compens cosφ	Condensador individual	
Caudal		200÷500 l/m
Altura		18÷4 mca
Cantidad	1	1

	Marca/Modelo	Fecha instalación	Depositos quimicos	Volumen
Sistema cloración	Hanna/PCA 320	ene-14	en sala maquinas	100 L

Surtidores	Marca / Modelo	Diámetro/conexión	Cantidad	Material
Vertical	tubo	Ø 52 mm	1	Hierro
Pulverizador normal	SAFE-RAIN/F2511202	Ø 6 mm - 1/2" H	41	Latón

Control nivel	Sondas nivel	☑
	Válvula flotador	☐
	Sin control	☐
	Sonda motor	☐

Contador de agua	Marca	ELSTER	Volumen agua vaso
	Número	82518479	137 m³
	Calibre	1 1/4''	

	Material	Cantidad	Volumen	Fecha renovacion
Filtro aspiración	acero galvanizado	1		
Filtro de arena				

Observaciones:	Comparte sala de maquinas con F090 Avd. Marie Curie-6

GERENCIA DE URBANISMO (AYUNTAMIENTO DE SEVILLA)

CONSERVACIÓN DE FUENTES Y MONUMENTOS	GMU	PARTE DE INSPECCIÓN CENTRO DE MANDO Y PROTECCIÓN DE FUERZA	FECHA	HOJA
			20/07/17	1 DE 2

IDENTIFICACIÓN

SITUACIÓN REAL C.M.: AVENIDA MARIE CURIE 7 — COORD.X: 234125.59 — COORD. Y: 4144126.69

CENTRO DE MANDO Nº: F091 — **SUMINISTRO Nº:**

PLACA DE IDENTIFICACIÓN: F091/47 — **TENSIÓN DE SUMINISTRO CONTRATO:** 380-220 V

POTENCIA INSTALADA: 12.5 kW — **POTENCIA CONTRATADA:**

TOMA DE VALORES

CONTADOR DE ACTIVA Nº 002505891 — **LECTURA:** kWh

CONTADOR DE REACTIVA Nº 002505891 — **LECTURA:** kVARh

	HORA	R-S	S-T	R-T	R-N	S-N	T-N
TENSIÓN DIURNA EN VACÍO (V):		400	401	398	230	231	230
TENSIÓN NOCTURNA EN CARGA 100% (V):		397	398	394	229	230	229

	HORA	R	S	T	N
INTENSIDAD LINEA GENERAL EN CARGA 100% (A):		11.44	11.75	11.74	1.42

	HORA	R	S	T	GENERAL
FACTOR DE POTENCIA:		0.88	0.88	0.88	0.88

CORRIENTE DE FUGA GENERAL(mA):	R	S	T	N
	27.9	27.9	27.9	27.9

CIRCUITOS DE SALIDA	INTENSIDAD POR FASE				PROTECCIONES	CONDUCTORES	AISLAMIENTO MΩ				FACTOR DE POTENCIA				TIPO DE ARRANQUE
NUMERO Y DESIGNACIÓN	R	S	T	N	TIPO/CALIBRE	SECCIÓN mm²	R	S	T	N	R	S	T	MEDIA	
MOTOR 1	7.6	8.36	8.36		3x32 A	6 (1x6)	∞	∞	∞	∞	0.98	0.98	0.98	0.98	DIRECTO
RECIRCULACION	3.54	3.39	3.38		3x10 A	4x4	∞	∞	∞		0.93	0.93	0.93	0.93	DIRECTO
EXTRACTOR	0.3			0.2	2x25 A 30mA	3x2.5	∞			∞	0.30			0.68	DIRECTO
BOMBA DE ACHIQUE	0.02			0	2x10 A	3x2.5	∞			∞	0.20			0.20	DIRECTO

CARACTERÍSTICAS DEL C.M.

CAJA ACOMETIDA: TIPO: CRADY — FUSIBLES: 3x100 A — **DERIVACIÓN INDIVIDUAL:** TIPO: 0.6 / 1kV — SECCIÓN: 3,5x25 mm2

ARMARIO: TIPO: METALICO — SISTEMA DE FIJACIÓN: PARED — DIMENSIONES: 120x100x30 cm

EQ. MED. DIRECTA: — **EQ. MED. INDIRECTA: Rel. de transformación;**

PROTECCIÓN GENERAL: TIPO: TERMICO DIFERENCIAL — MARCA: TELEMECANIQUE — CALIBRE: 4x125 A 10 K / 300mA

TOMA DE CORRIENTE: — **PUNTO DE LUZ:** — **INT. TOMA CORR. Y PL:**

RELOJ: MARCA Y MODELO: ORBIS ASTRO SAT — Nº SERIE:

CONMUTADORES MANIOBRA: INT. NOMIN:

PROTECCION CIR. MANIOBRA: DIFERENCIAL: 2x25 A 30mA — TÉRMICO: FUSIBLE 16 A

CONMUTADORES FUERZA: TIPO: — Nº: — INT. NOMINAL: — MARCA:

CONTACTORES ARRANQUE DIRECTO: TIPO: LC1D09 / LC1D18 — Nº: 1 / 1 — INT. NOMINAL: 32 A — MARCA: SCHNEIDER / TELEMECANIQUE — PROTECCIÓN TERMICA REARMABLE: 7 - 10 A / 4 - 6 A

CONTACTORES ARRANCADOR E-Δ: TIPO: — Nº: — INT. NOMINAL: — MARCA: — PROTECCIÓN TERMICA REARMABLE:

CONTACTORES VARIADOR FRECUENCIA: TIPO: — Nº: — INT. NOMINAL: — MARCA: — PROTECCIÓN TERMICA REARMABLE:

CONTACTORES BATERIA CONDENSADORES: TIPO: LC1D09 — Nº: 1 — INT. NOMINAL: 25 A — MARCA: TELEMECANIQUE — PROTECCIÓN TERMICA REARMABLE:

INT. DIFERENCIALES: Nº 1 / 2 — POLO: 4 / 2 — SENSIBIL.: 30mA — INT. NOMINAL: 25 A — MARCA: ABB / MERLIN GERIN

SISTEMA DE TELEGESTIÓN: TIPO: ADEVICE — MARCA ROUTER: ADEVICE — Nº TARJETA: — PIN:

ANALIZADOR DE RED: MARCA: — MODELO: — **VOLTÍMETRO/AMPERÍMETRO:**

PROTECCIÓN CONTRA SOBRETENSIONES: MARCA: — TIPO:

VARIADORES DE FRECUENCIA: MARCA: — TIPO: — POTENCIA:

ANEMÓMETRO: MARCA: — TIPO:

TOMA DE TIERRA: SECCIÓN: 16 mm2 — RESISTENCIA: 0.73 Ω — LATIGUILLOS PUERTAS:

BATERIA CONDENSADORES: Nº 1 — INT. NOMINAL: 4:00 AM — MARCA: ABB — PROTECCION: FUSIBLE 3x40 A — POTENCIA: 2.5 KVAr

GENERAL

REVISIÓN ELÉCTRICA: CABLEADOS: — BORNAS Y CONEXIONES: — CONTACTORES:

LIMPIEZA GENERAL: EXTERIOR ARMARIO: — INTERIOR: — ELEMENTOS EXTRAÑOS: — CABLEADO:

CONTACTORES: — OTROS COMPONENTES: — PRODUCTO LIMPIADOR: — AIRE COMPRIMIDO: — HIDRÓFUGO:

ENGRASE: CANDADOS: — BISAGRAS: — CONTACTORES: — OTROS:

REPASO CHAPA Y PINTURA: ABOLLADURAS: — ÓXIDO: — AJUSTES DE PUERTAS: — PINTURA:

ESTANQUEIDAD: ORIFICIOS DE TUBOS ENTRADA Y SALIDA: — OTRAS ABERTURAS EN LA CHAPA:

O.C.A.: FAVORABLE: — CONDICIONADA: — DENEGADA: — PRÓXIMA REVISIÓN: — GRUPO:

OBSERVACIONES

-SALA DE MAQUINAS COMPARTIDA CON MARIE CURIE 6.
-COMPARTE C.M CON MARIE CURIE 6.
-COMPARTE SUMINISTRO CON MARIE CURIE 6.
-BOMBA DE ACHIQUE Y EXTRACTOR COMUN PARA AMBAS FUENTES (MARIE CURIE 6 Y 7).

GERENCIA DE URBANISMO (AYUNTAMIENTO DE SEVILLA)

CONSERVACIÓN DE FUENTES Y MONUMENTOS	GMU	PARTE DE INSPECCIÓN CENTRO DE MANDO Y PROTECCIÓN DE ALUMBRADO	FECHA	HOJA
			19/07/18	2 DE 2

IDENTIFICACIÓN

SITUACIÓN REAL C.M.: AVENIDA MARIE CURIE 7 — **COORD.X:** 234125.59 — **COORD. Y:** 4144126.69

CENTRO DE MANDO Nº: F091 — **SUMINISTRO Nº:**

PLACA DE IDENTIFICACIÓN: F091/47 — **TENSIÓN DE SUMINISTRO CONTRATO:** 380-220 V

POTENCIA INSTALADA: 324 W — **POTENCIA CONTRATADA:**

TOMA DE VALORES

CONTADOR DE ACTIVA Nº 002505891 — **LECTURA:** kWh

CONTADOR DE REACTIVA Nº 002505891 — **LECTURA:** kVARh

	HORA	R-S	S-T	R-T	R-N	S-N	T-N
TENSIÓN DIURNA EN VACÍO (V):		400	401	358	230	231	230
TENSIÓN NOCTURNA EN CARGA 100% (V):		394	396	392	227	229	227

	HORA	R	S	T	N
INTENSIDAD LINEA GENERAL EN CARGA 100% (A):		1.34	0.41	2.17	1

FACTOR DE POTENCIA:	HORA	R	S	T	GENERAL
		1	1	1	1

CORRIENTE DE FUGA GENERAL(mA):	R	S	T	N
	29.5	2.5	28.5	28.5

CIRCUITOS DE SALIDA	INTENSIDAD POR FASE(A)				PROTECCIONES	CONDUCTORES	AISLAMIENTO (MΩ)				FACTOR DE POTENCIA				TIPO DE ARRANQUE
NUMERO Y DESIGNACIÓN	R	S	T	N	TIPO/CALIBRE	SECCIÓN (mm²)	R	S	T	N	R	S	T	MEDIA	
C1	1.34	0.41	2.17	1	4x10 A	3x2.5	∞	∞	∞						

CARACTERÍSTICAS DEL C.M.

CAJA ACOMETIDA: TIPO: CRADY — FUSIBLES: 3x100 A — **DERIVACIÓN INDIVIDUAL:** TIPO: 0.6 / 1kV — SECCIÓN: 3,5x25 mm2

ARMARIO: TIPO: METALICO — SISTEMA DE FIJACIÓN: PARED — DIMENSIONES: 120x100x30 cm

EQ. MED. DIRECTA: — **EQ. MED. INDIRECTA: Rel. de transformación:**

PROTECCIÓN GENERAL: TIPO: TERMICO DIFERENCIAL — MARCA: TELEMECANIQUE — CALIBRE: 3x25 A 10 K / 30mA

TOMA DE CORRIENTE: — **PUNTO DE LUZ:** — **INT. TOMA CORR. Y PL:**

RELOJ: MARCA Y MODELO: ORBIS ASTRO SAT — Nº SERIE: — VERSIÓN:

CONMUTADORES MANIOBRA: INT. NOMINAL: NO SE LEE

PROTECCION CIR. MANIOBRA: DIFERENCIAL: 2x25 A 30mA — TÉRMICO: FUSIBLE 16 A

CONMUTADORES FUERZA: TIPO: — Nº: — INT. NOMINAL: — MARCA:

CONTACTORES: TIPO: LC1 — Nº: 1 — INT. NOMINAL: 25 A — MARCA: TELEMECANIQUE — PROTECCIÓN TERMICA REARMABLE:

CONTACTORES: TIPO: — Nº: — INT. NOMINAL: — MARCA: — PROTECCIÓN TERMICA REARMABLE:

CONTACTORES: TIPO: — Nº: — INT. NOMINAL: — MARCA: — PROTECCIÓN TERMICA REARMABLE:

CONTACTORES: TIPO: — Nº: — INT. NOMINAL: — MARCA: — PROTECCIÓN TERMICA REARMABLE:

CONTROLADOR DE COLOR:

FUENTE ALIMENTACION: — POTENCIA: — TENSION:

INT. DIFERENCIALES: Nº — POLO: — SENSIBIL.: — INT. NOMINAL: — MARCA:

SISTEMA DE TELEGESTIÓN: TIPO: — MARCA ROUTER: — Nº TARJETA: — PIN:

ANALIZADOR DE RED: MARCA: — MODELO: — **VOLTÍMETRO/AMPERÍMETRO:**

PROTECCIÓN CONTRA SOBRETENSIONES: MARCA: — TIPO:

VARIADORES DE FRECUENCIA: MARCA: — TIPO: — POTENCIA:

ANEMÓMETRO: MARCA: — TIPO:

TOMA DE TIERRA: SECCIÓN: 16 mm2 — RESISTENCIA: 0.73 Ω — LATIGUILLOS PUERTAS:

BATERIA CONDENSADORES: Nº — INT. NOMINAL: — MARCA: — PROTECCION: — POTENCIA:

GENERAL

REVISIÓN ELÉCTRICA: CABLEADOS: — BORNAS Y CONEXIONES: — CONTACTORES:

LIMPIEZA GENERAL: EXTERIOR ARMARIO: — INTERIOR: — ELEMENTOS EXTRAÑOS: — CABLEADO:

CONTACTORES: — OTROS COMPONENTES: — PRODUCTO LIMPIADOR: — AIRE COMPRIMIDO: — HIDRÓFUGO:

ENGRASE: CANDADOS: — BISAGRAS: — CONTACTORES: — OTROS:

REPASO CHAPA Y PINTURA: ABOLLADURAS: — ÓXIDO: — AJUSTES DE PUERTAS: — PINTURA:

ESTANQUEIDAD: ORIFICIOS DE TUBOS ENTRADA Y SALIDA: — OTRAS ABERTURAS EN LA CHAPA:

O.C.A.: FAVORABLE: — CONDICIONADA: — DENEGADA: — PRÓXIMA REVISIÓN: — GRUPO:

OBSERVACIONES

-SALA DE MAQUINAS COMPARTIDA CON MARIE CURIE 6.
-COMPARTE C.M CON MARIE CURIE 6.
-COMPARTE SUMINISTRO CON MARIE CURIE 6.

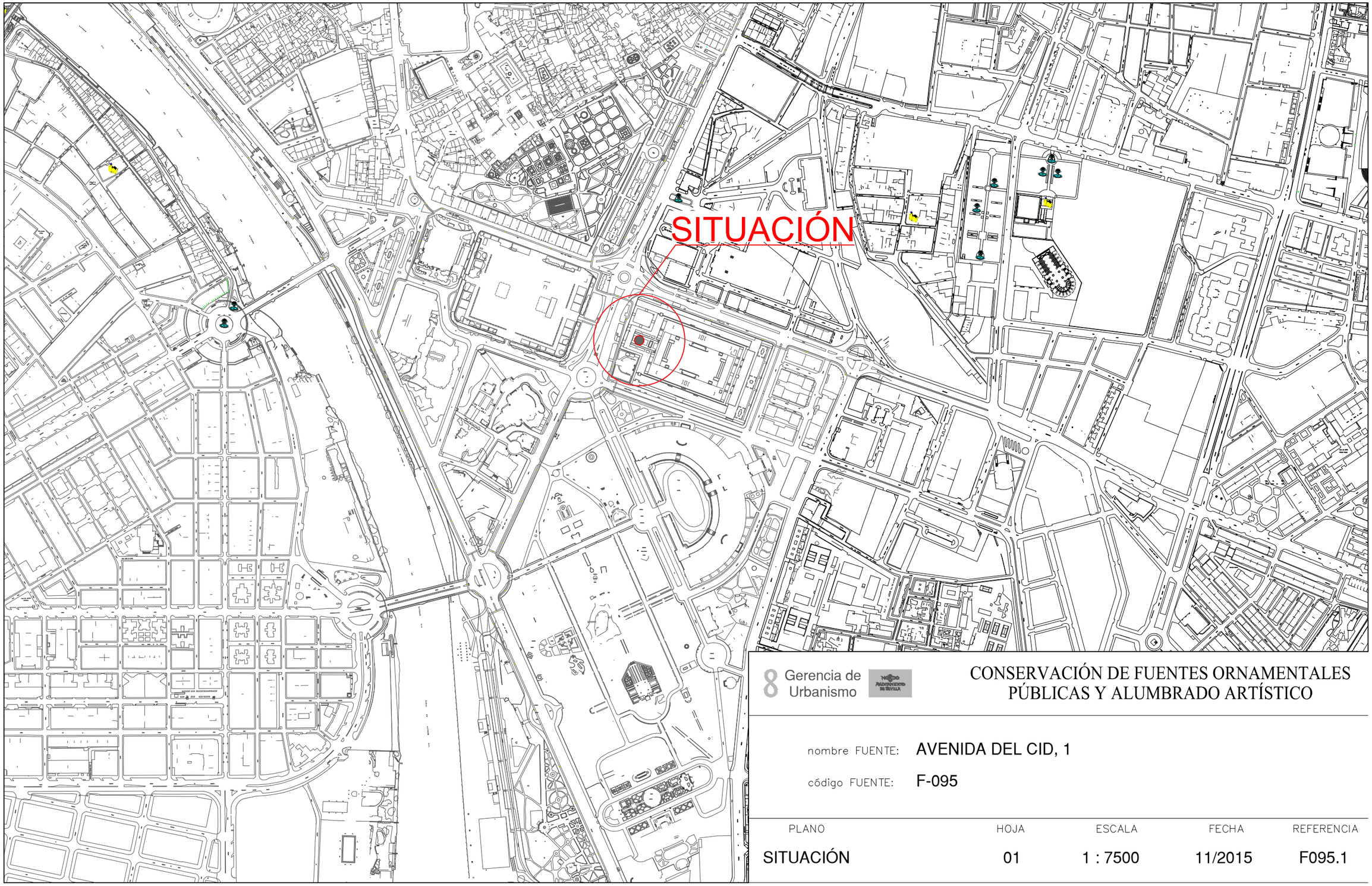

8 Gerencia de Urbanismo

CONSERVACIÓN DE FUENTES ORNAMENTALES PÚBLICAS Y ALUMBRADO ARTÍSTICO

nombre FUENTE: AVENIDA DEL CID, 1

código FUENTE: F-095

PLANO	HOJA	ESCALA	FECHA	REFERENCIA
SITUACIÓN	01	1 : 7500	11/2015	F095.1

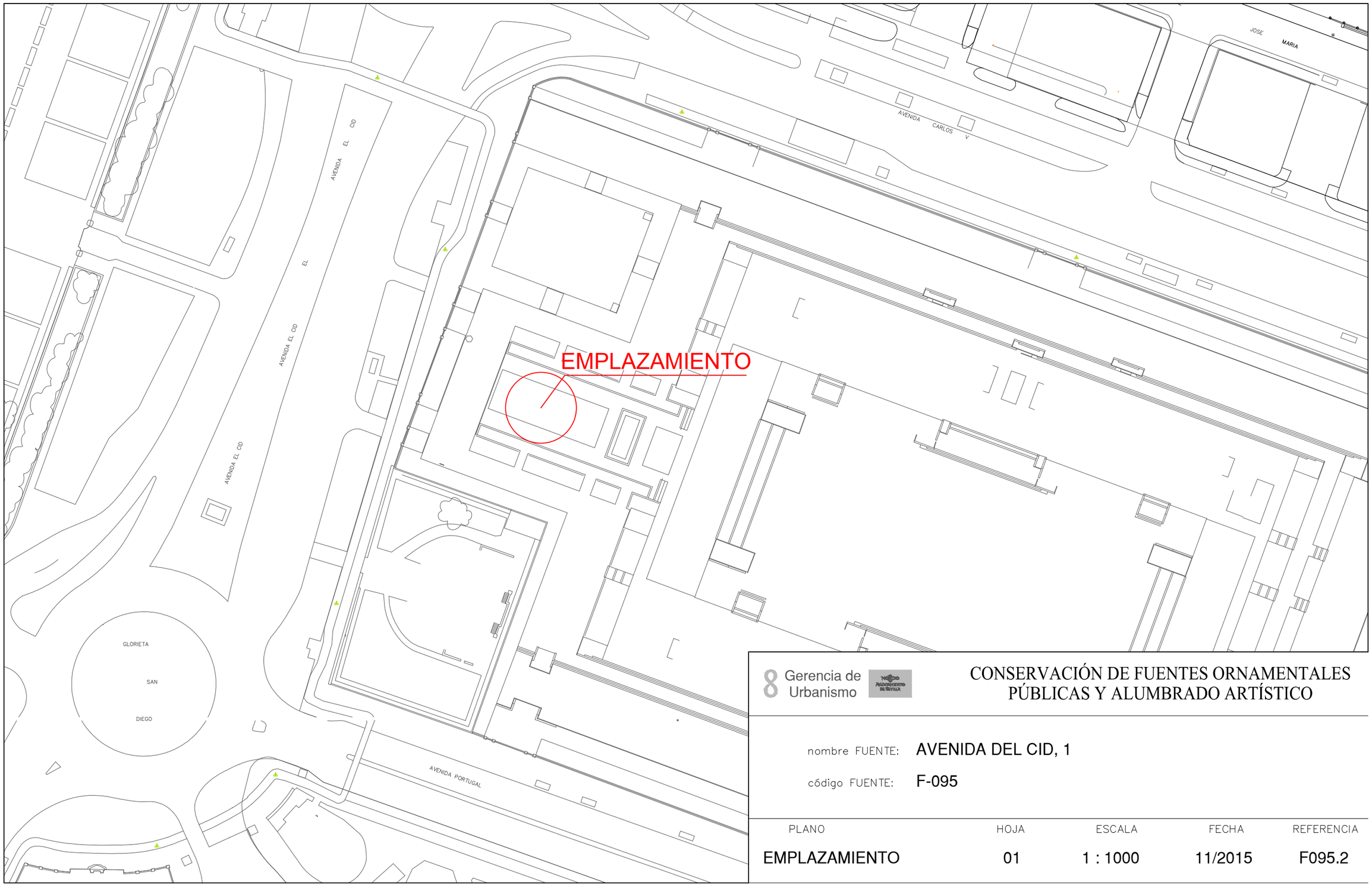

Gerencia de Urbanismo

CONSERVACIÓN DE FUENTES ORNAMENTALES PÚBLICAS Y ALUMBRADO ARTÍSTICO

nombre FUENTE: AVENIDA DEL CID, 1

código FUENTE: F-095

PLANO	HOJA	ESCALA	FECHA	REFERENCIA
EMPLAZAMIENTO	01	1 : 1000	11/2015	F095.2

PLANTA GENERAL

S.M.

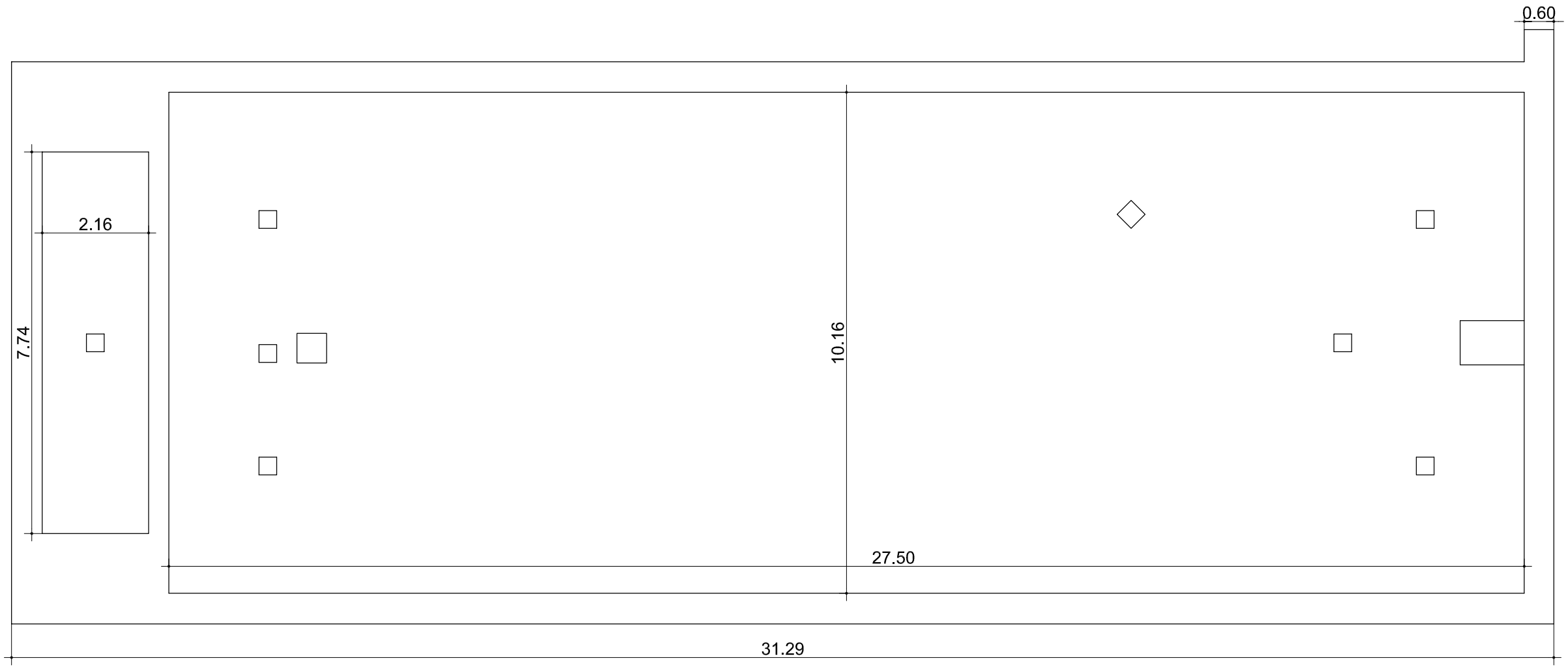

ORIENTACIÓN:

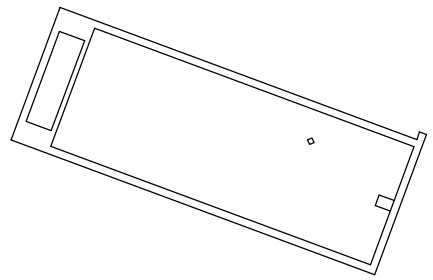

F.C.M.	FOSO COLECTOR MOTOR	A.A.A.	ARQUETA AGUA APORTE
A.D.	ARQUETA DESAGÜE	S.M.	SALA MAQUINA

Gerencia de Urbanismo

Ayuntamiento de Sevilla

CONSERVACIÓN DE FUENTES ORNAMENTALES PÚBLICAS Y ALUMBRADO ARTÍSTICO

nombre FUENTE: AVENIDA DEL CID, 1

código FUENTE: F-095

PLANO	HOJA	ESCALA	FECHA	REFERENCIA
PLANTA	01	1 : 100	12/2015	F095.3

ALZADO

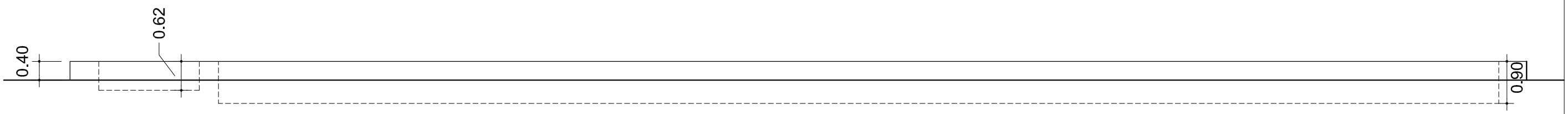

Gerencia de Urbanismo

CONSERVACIÓN DE FUENTES ORNAMENTALES PÚBLICAS Y ALUMBRADO ARTÍSTICO

nombre FUENTE: AVENIDA DEL CID, 1

código FUENTE: F-095

PLANO	HOJA	ESCALA	FECHA	REFERENCIA
ALZADO	01	1 : 90	12/2015	F095.4

PLANTA HIDRÁULICA

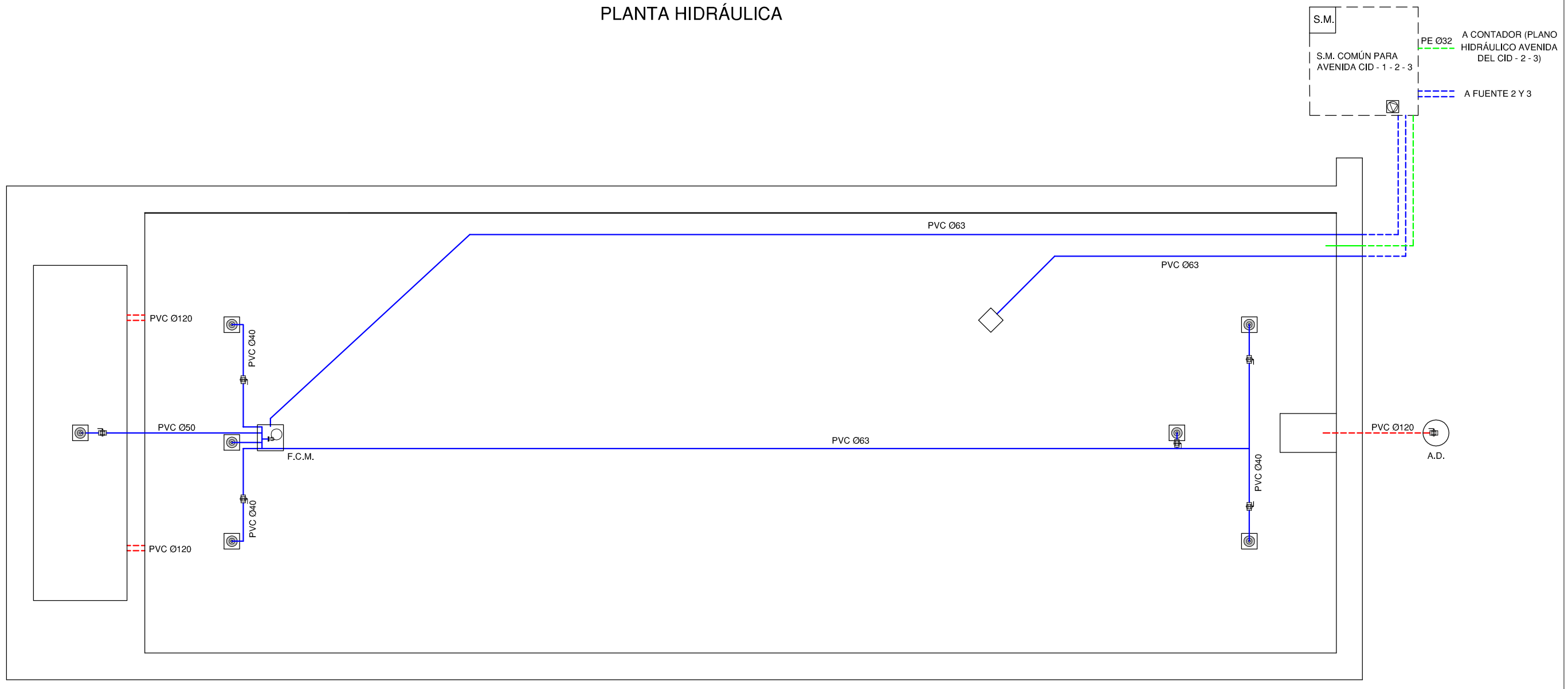

LEYENDA

- TUBERÍA DE APORTE
- TUBERÍA DE RECIRCULACIÓN
- TUBERÍA DE DESAGÜE
- CONTADOR
- ELECTROVALVULA
- LLAVE DE BOLA
- LLAVE COMPUERTA
- SURTIDOR PARABÓLICO
- BOMBA DE ACHIQUE
- SURTIDOR PULVERIZADOR
- SURTIDOR VERTICAL
- GRIFO
- LLAVE SELECTORA
- BRIDA UNIÓN
- VÁLVULA REGULADORA DE PRESIÓN
- MANOMETRO
- BOMBA RECIRCULACIÓN
- DEPÓSITO CL / PH

F.C.M. FOSO COLECTOR MOTOR
A.D. ARQUETA DESAGÜE
A.A.A. ARQUETA AGUA APORTE
S.M. SALA MAQUINA

ORIENTACIÓN:

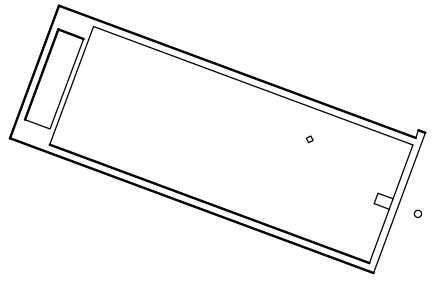

Gerencia de Urbanismo

CONSERVACIÓN DE FUENTES ORNAMENTALES PÚBLICAS Y ALUMBRADO ARTÍSTICO

nombre FUENTE: AVENIDA DEL CID, 1

código FUENTE: F-095

PLANO	HOJA	ESCALA	FECHA	REFERENCIA
HIDRÁULICO	01/02	1 : 100	01/2016	F095.5

ALZADO SALA MAQUINAS

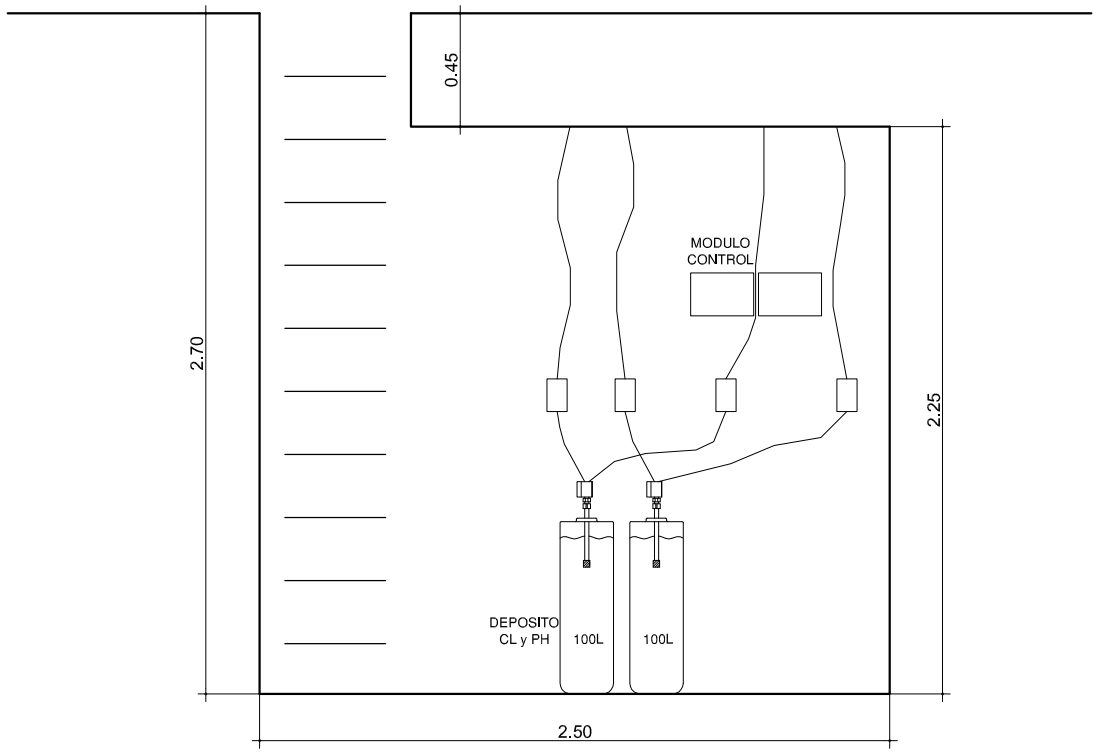

ALZADO SALA MAQUINAS

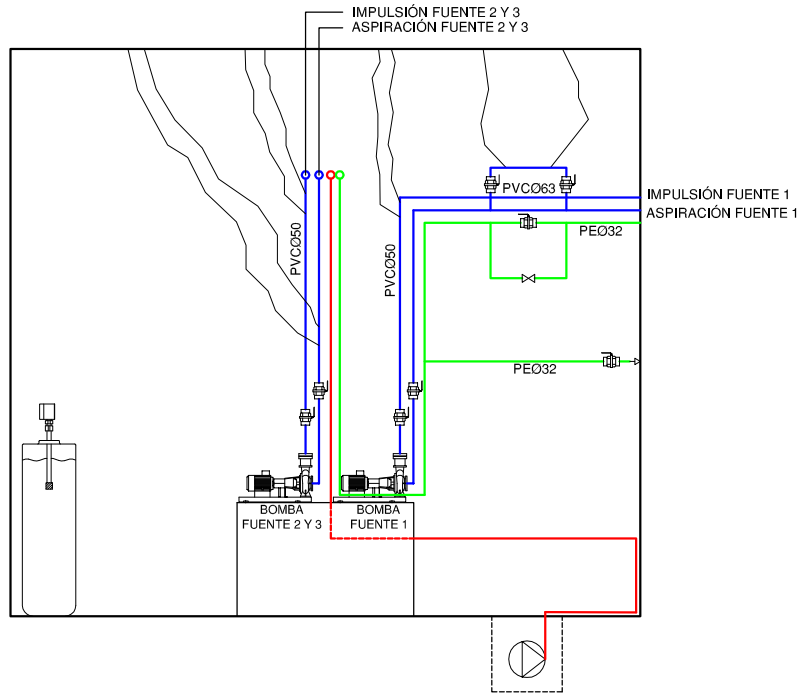

LEYENDA

- TUBERÍA DE APORTE
- TUBERÍA DE RECIRCULACIÓN
- TUBERÍA DE DESAGÜE
- CONTADOR
- ELECTROVALVULA
- LLAVE DE BOLA
- LLAVE COMPUERTA
- SURTIDOR PARABÓLICO
- BOMBA DE ACHIQUE
- SURTIDOR PULVERIZADOR
- SURTIDOR VERTICAL
- GRIFO
- LLAVE SELECTORA
- BRIDA UNIÓN
- VÁLVULA REGULADORA DE PRESIÓN
- MANOMETRO
- BOMBA RECIRCULACIÓN
- DEPÓSITO CL / PH
- BOMBA RECIRCULACIÓN

F.C.M. FOSO COLECTOR MOTOR
A.D. ARQUETA DESAGÜE
A.A.A. ARQUETA AGUA APORTE
S.M. SALA MAQUINA

PLANTA SALA MAQUINAS

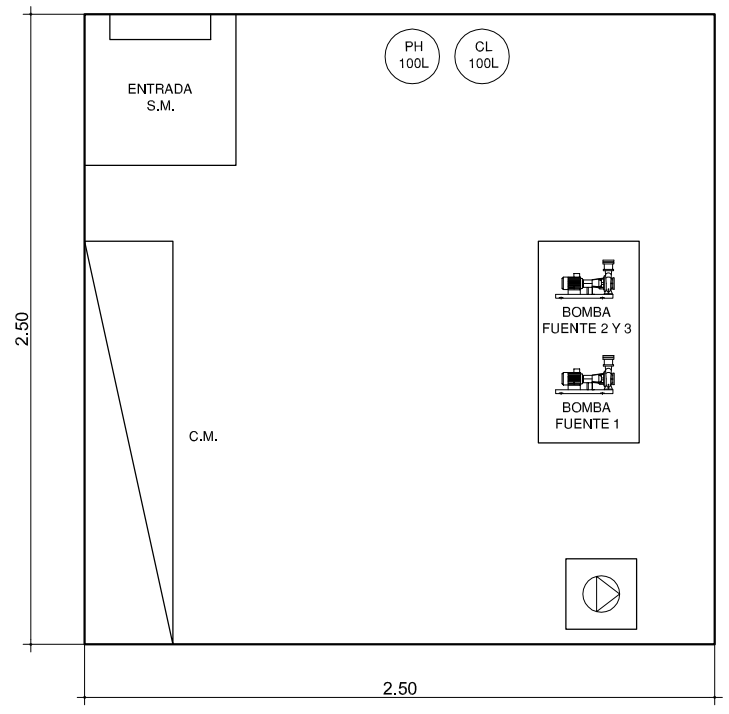

Gerencia de Urbanismo

CONSERVACIÓN DE FUENTES ORNAMENTALES PÚBLICAS Y ALUMBRADO ARTÍSTICO

nombre FUENTE: AVENIDA DEL CID, 1-2-3

código FUENTE: F-095, F-096, F-097

PLANO	HOJA	ESCALA	FECHA	REFERENCIA
HIDRÁULICO	02/02	1 : 30	01/2016	F095.5 - F096.5 F097.5

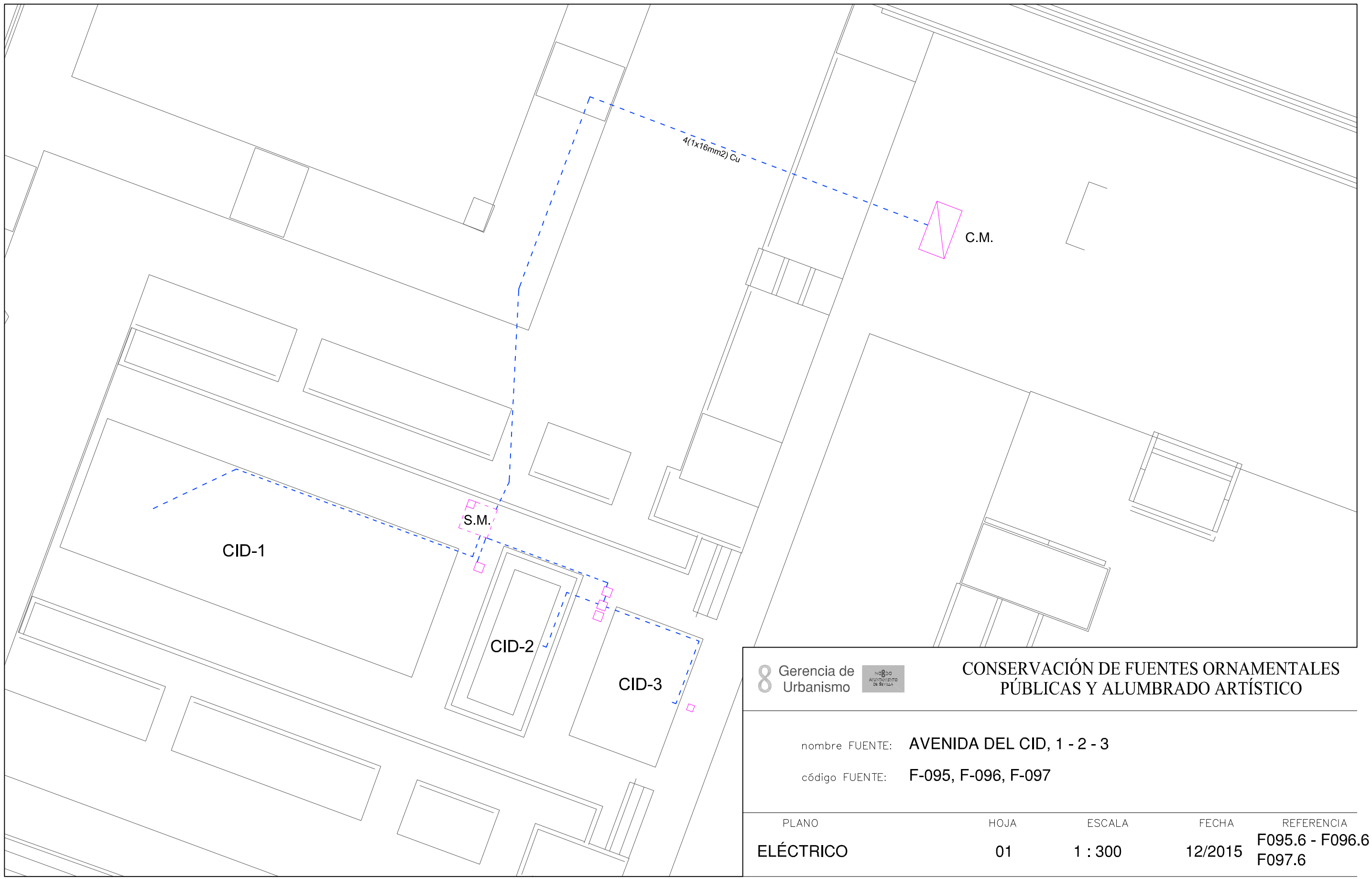

Gerencia de Urbanismo

CONSERVACIÓN DE FUENTES ORNAMENTALES PÚBLICAS Y ALUMBRADO ARTÍSTICO

nombre FUENTE: AVENIDA DEL CID, 1 - 2 - 3

código FUENTE: F-095, F-096, F-097

PLANO	HOJA	ESCALA	FECHA	REFERENCIA
ELÉCTRICO	01	1 : 300	12/2015	F095.6 - F096.6 F097.6

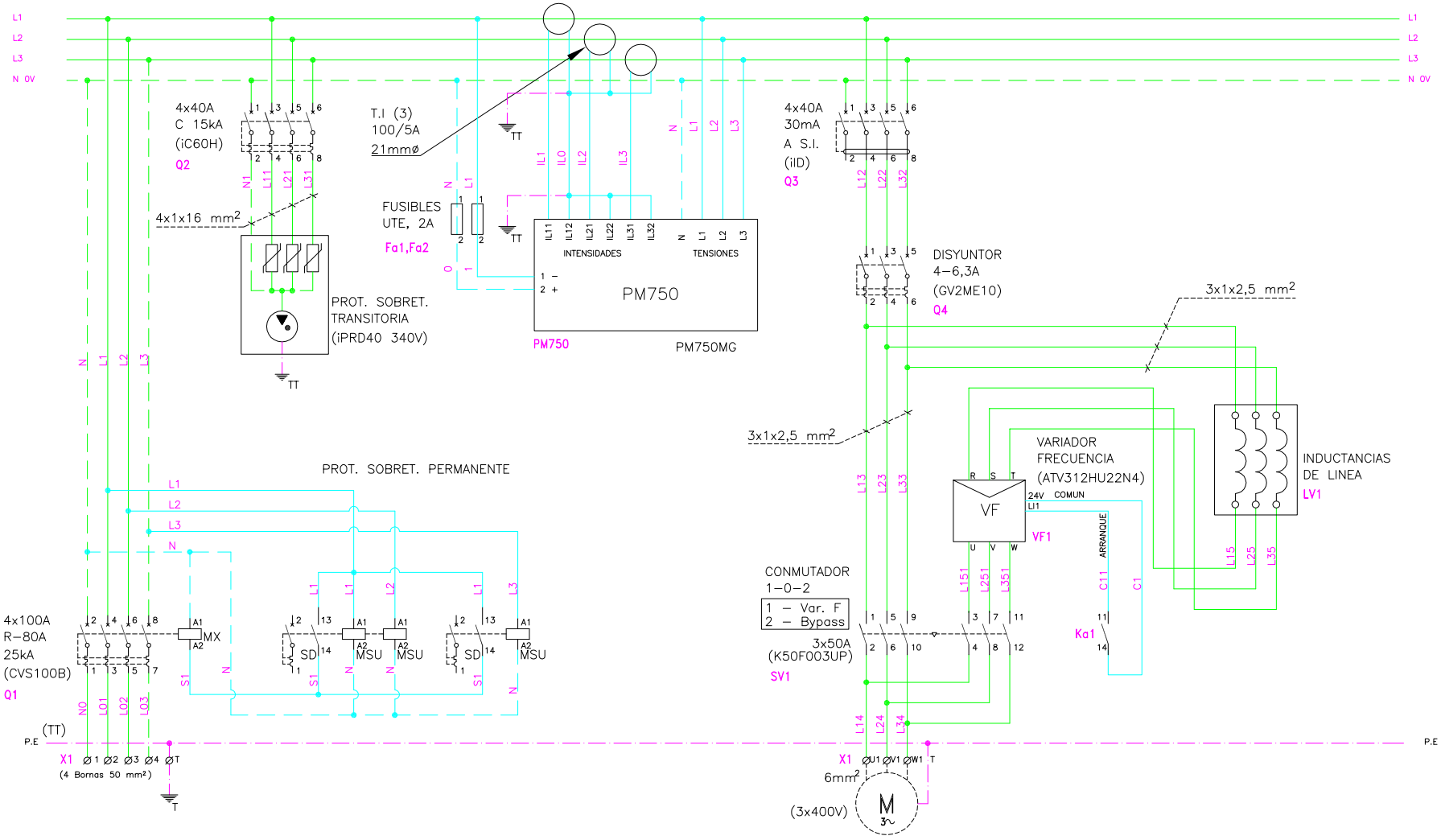

Gerencia de Urbanismo

CONSERVACIÓN DE FUENTES ORNAMENTALES PÚBLICAS Y ALUMBRADO ARTÍSTICO

nombre FUENTE: AVENIDA DEL CID Nº 1, 2, 3

código FUENTE: F095 - F096 - F097

PLANO	HOJA	ESCALA	FECHA	REFERENCIA
ESQUEMA UNIFILAR BOMBAS	02/07	S/D	4/2017	F095.7 - F096.7 - F097.7

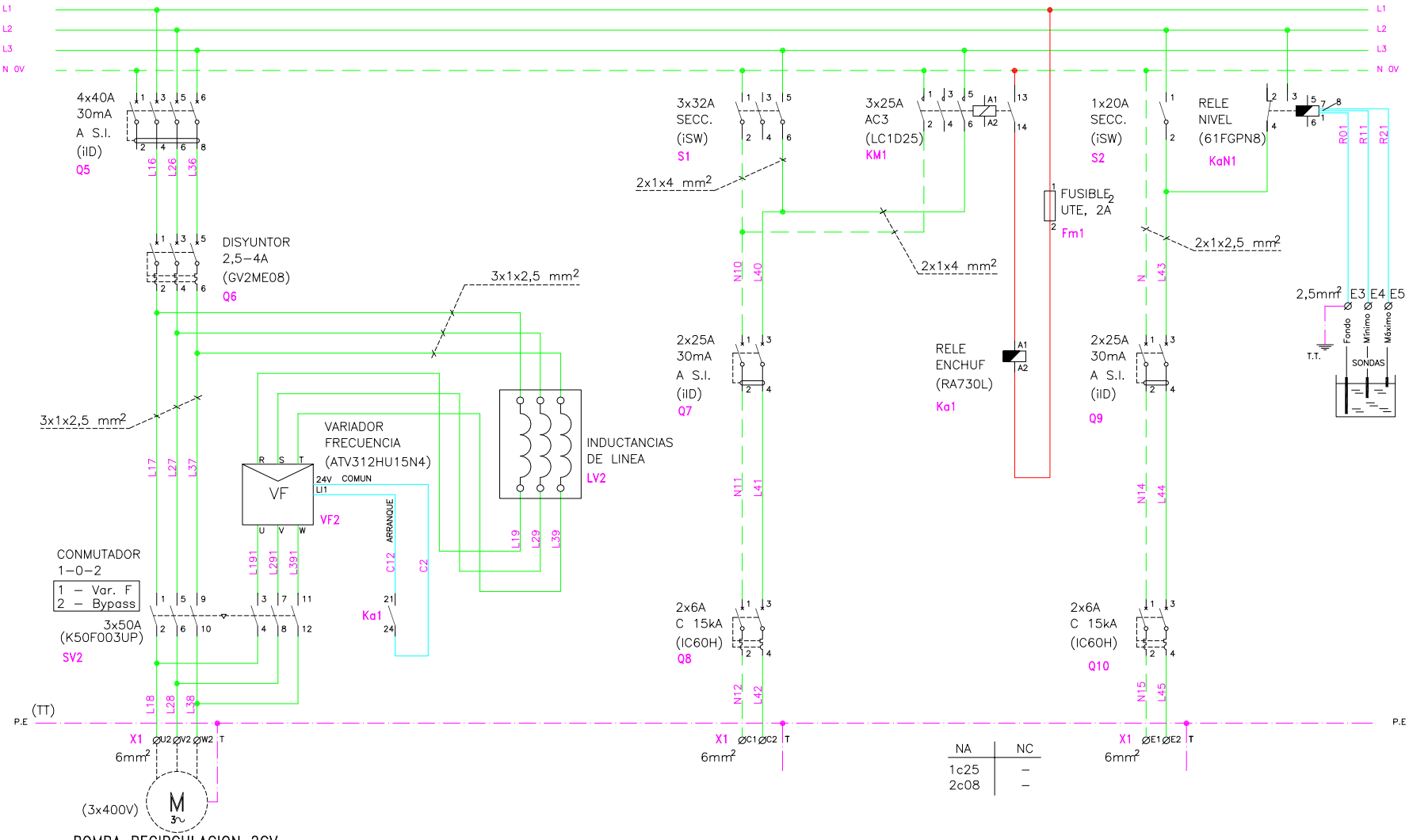

Gerencia de Urbanismo

CONSERVACIÓN DE FUENTES ORNAMENTALES PÚBLICAS Y ALUMBRADO ARTÍSTICO

nombre FUENTE: AVENIDA DEL CID Nº 1, 2, 3

código FUENTE: F095 - F096 - F097

PLANO	HOJA	ESCALA	FECHA	REFERENCIA
ESQUEMA UNIFILAR BOMBAS	02/07	S/D	4/2017	F095.7 - F096.7 - F097.7

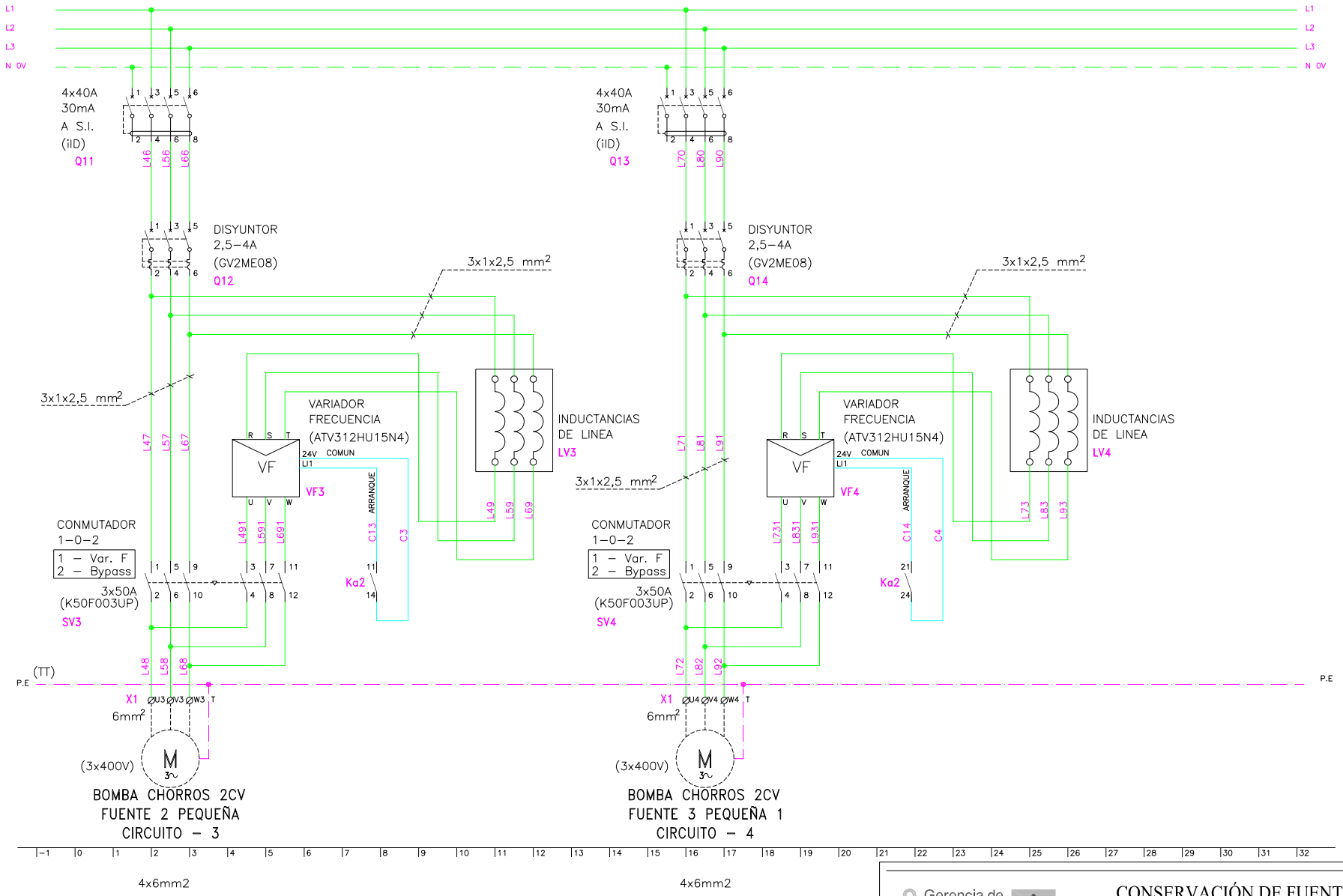

Gerencia de Urbanismo

CONSERVACIÓN DE FUENTES ORNAMENTALES PÚBLICAS Y ALUMBRADO ARTÍSTICO

nombre FUENTE: AVENIDA DEL CID Nº 1, 2, 3

código FUENTE: F095 - F096 - F097

PLANO	HOJA	ESCALA	FECHA	REFERENCIA
ESQUEMA UNIFILAR BOMBAS	03/07	S/D	4/2017	F095.7 - F096.7 - F097.7

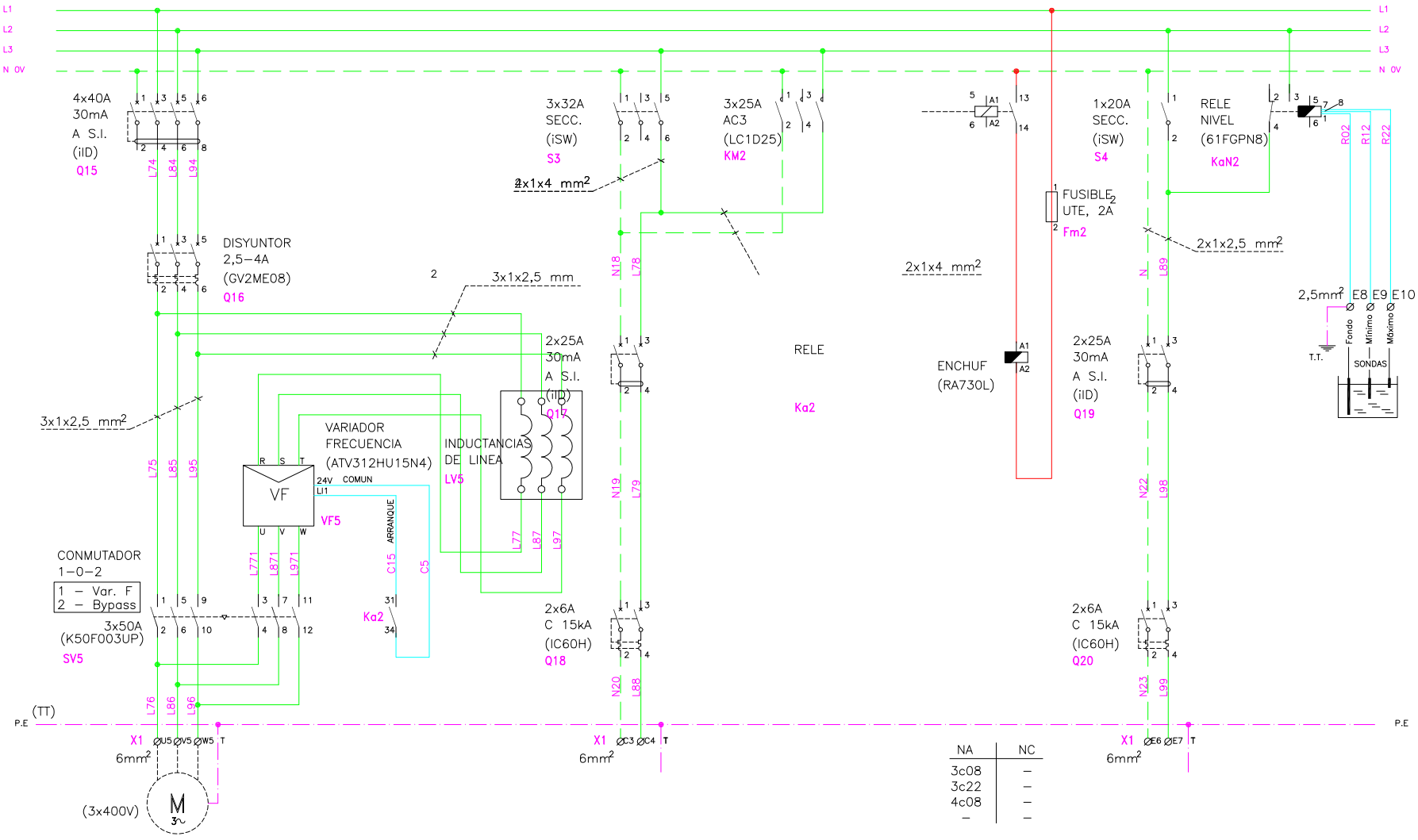

Gerencia de Urbanismo

CONSERVACIÓN DE FUENTES ORNAMENTALES PÚBLICAS Y ALUMBRADO ARTÍSTICO

nombre FUENTE: AVENIDA DEL CID Nº 1, 2, 3

código FUENTE: F095 - F096 - F097

PLANO	HOJA	ESCALA	FECHA	REFERENCIA
ESQUEMA UNIFILAR BOMBAS	04/07	S/D	04/2017	F095.7 - F096.7 - F097.7

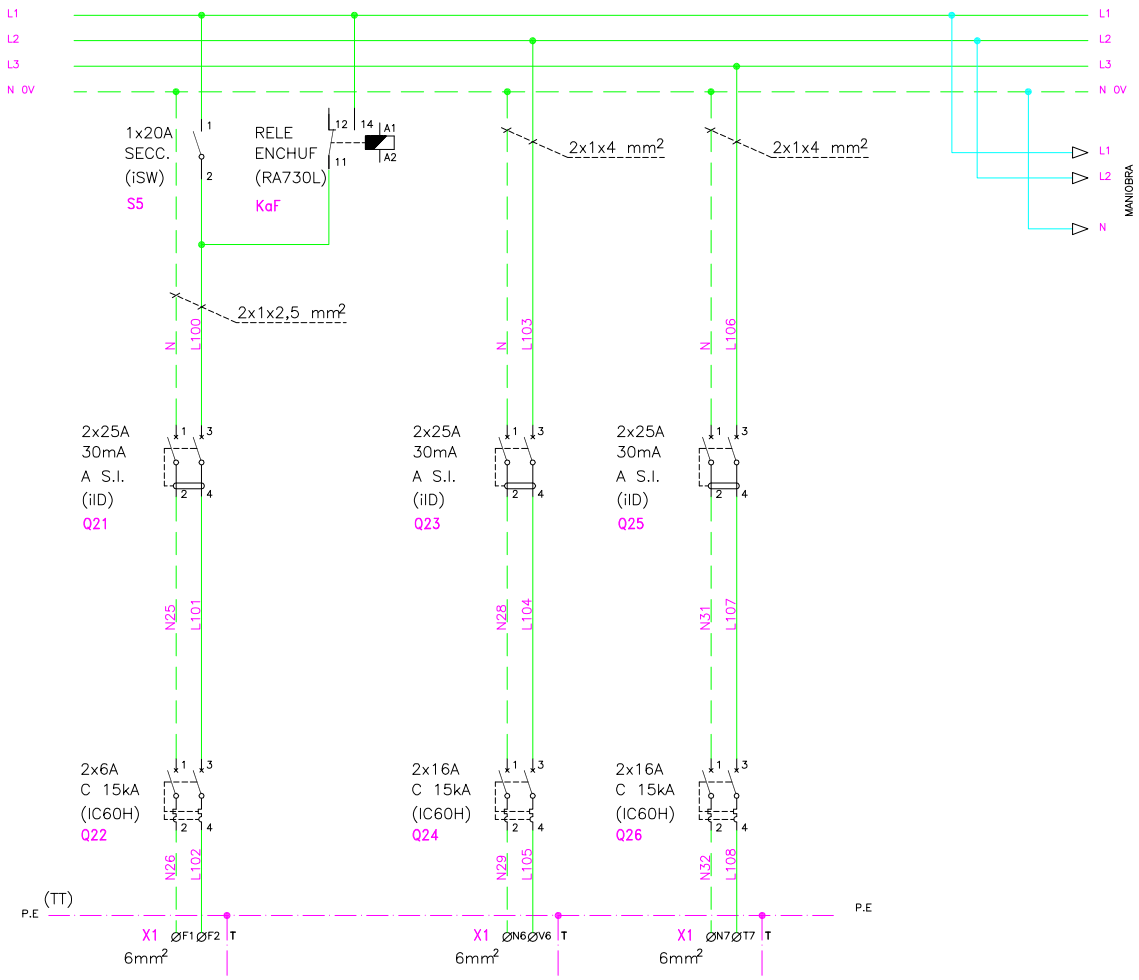

Gerencia de Urbanismo

CONSERVACIÓN DE FUENTES ORNAMENTALES PÚBLICAS Y ALUMBRADO ARTÍSTICO

nombre FUENTE: AVENIDA DEL CID Nº 1, 2, 3

código FUENTE: F095 - F096 - F097

PLANO	HOJA	ESCALA	FECHA	REFERENCIA
ESQUEMA UNIFILAR BOMBAS	05/07	S/D	04/2017	F095.7 - F096.7 - F097.7

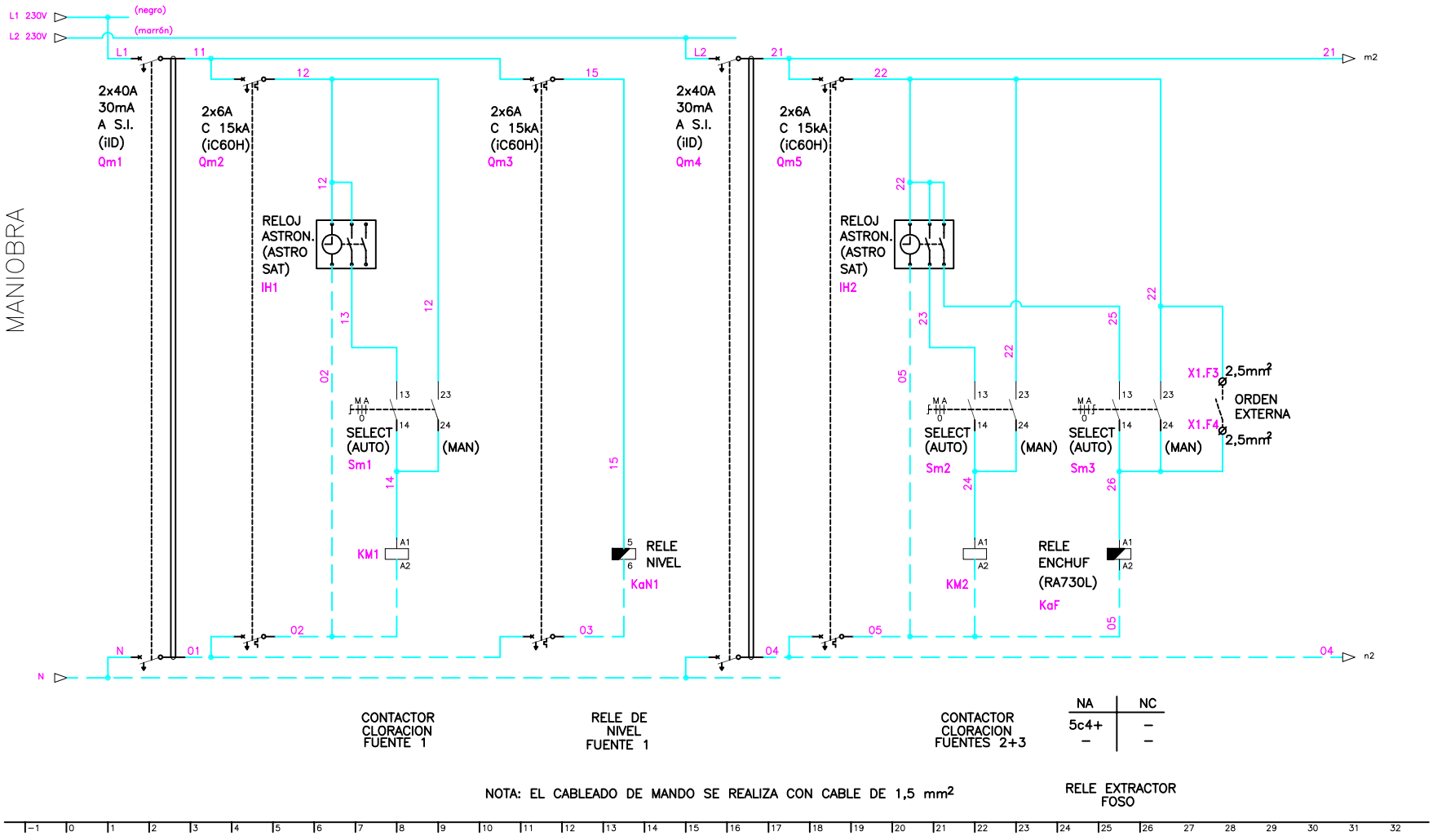

Gerencia de Urbanismo

CONSERVACIÓN DE FUENTES ORNAMENTALES PÚBLICAS Y ALUMBRADO ARTÍSTICO

nombre FUENTE: AVENIDA DEL CID Nº 1, 2, 3

código FUENTE: F095 - F096 - F097

PLANO	HOJA	ESCALA	FECHA	REFERENCIA
ESQUEMA UNIFILAR BOMBAS	06/07	S/D	10/2015	F095.7 - F096.7 - F097.7

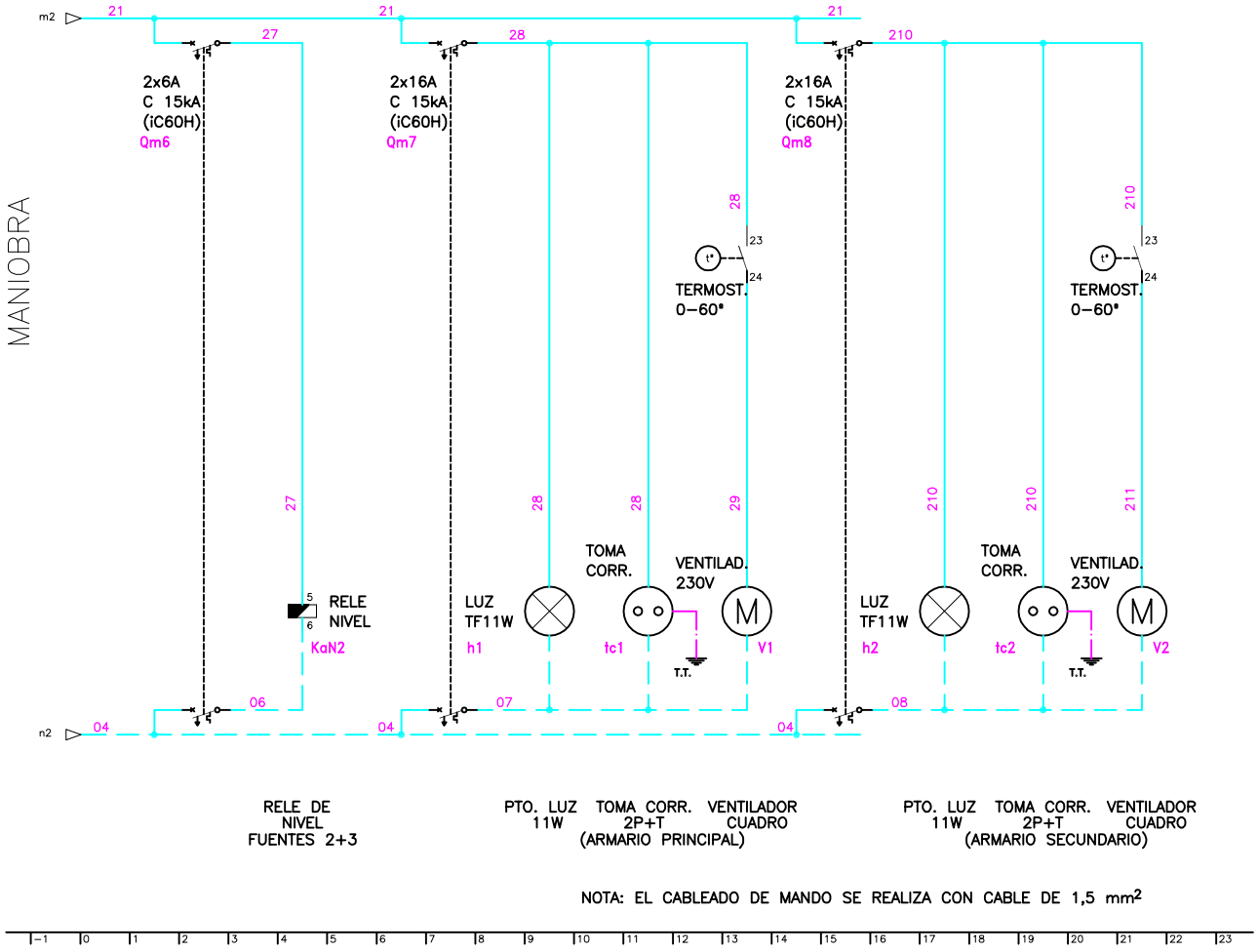

NOTA: EL CABLEADO DE MANDO SE REALIZA CON CABLE DE 1,5 mm²

Gerencia de Urbanismo

CONSERVACIÓN DE FUENTES ORNAMENTALES PÚBLICAS Y ALUMBRADO ARTÍSTICO

nombre FUENTE: AVENIDA DEL CID Nº 1, 2, 3

código FUENTE: F095 - F096 - F097

PLANO	HOJA	ESCALA	FECHA	REFERENCIA
ESQUEMA UNIFILAR BOMBAS	07/07	S/D	10/2015	F095.7 - F096.7 - F097.7

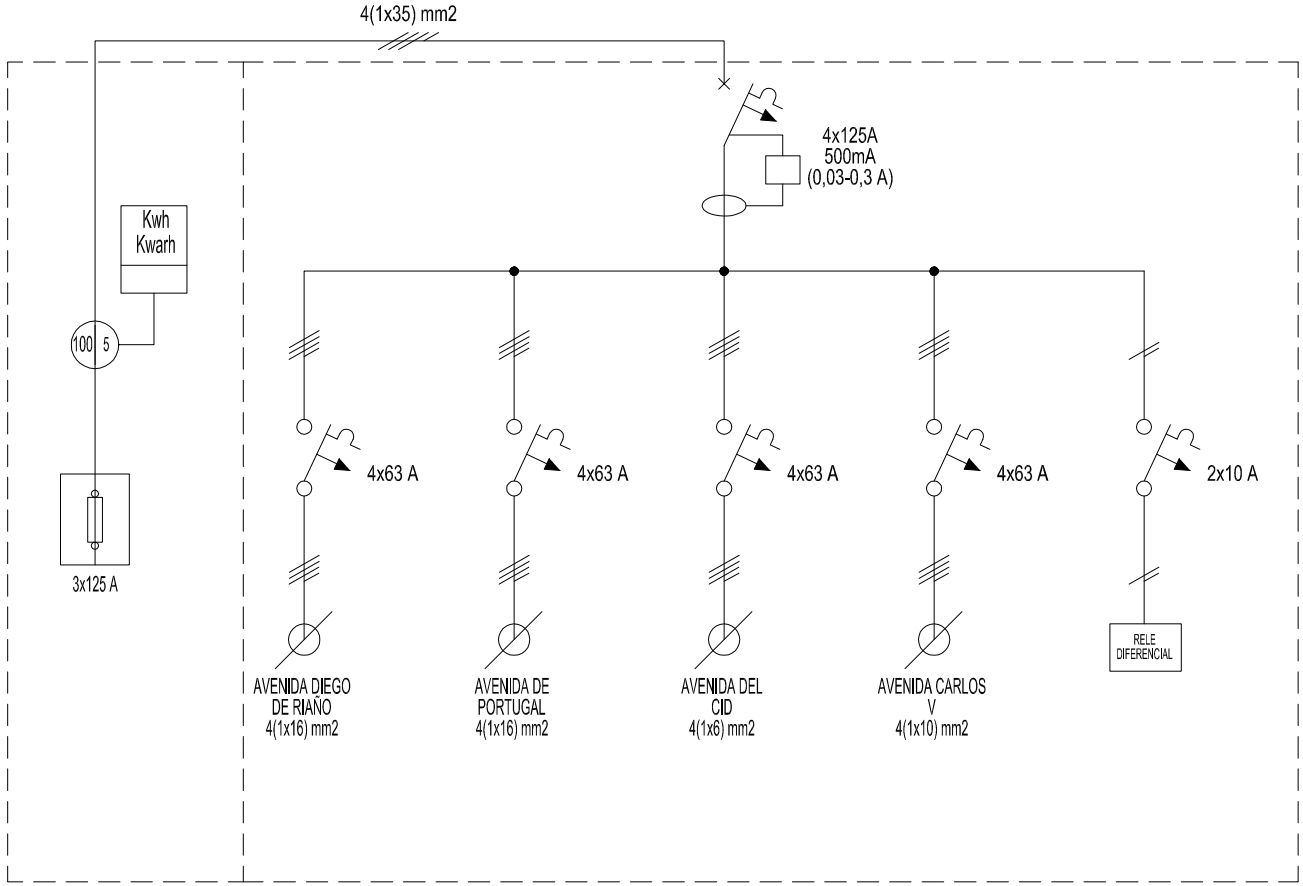

Gerencia de Urbanismo

CONSERVACIÓN DE FUENTES ORNAMENTALES PÚBLICAS Y ALUMBRADO ARTÍSTICO

nombre FUENTE: FUENTES PRADO SAN SEBASTIÁN, EU (GENERAL)

código FUENTE: F095 - F106

PLANO	HOJA	ESCALA	FECHA	REFERENCIA
ESQUEMA UNIFILAR	01	S/D	05/2017	EU_(GENERAL)

FICHA COMPONENTES FUENTE

Fuente	F095 AVD DEL CID 1

Alumbrado	Tipo	Potencia	Tensión	Cantidad
Lámpara				
Proyector				

Motores	Sumergible	Recirculación	Bomba achique	Extractor aire
Marca/Modelo	PRINCE/VXC-30/50	SACI/WINNER 200T	EBARA/OPTIMA MS	S&P/TCBB 2-250/H
Tipo	Sumergible	Recirculación	Sumergible	Helicoidal tubular
Potencia	3 CV/2,2 Kw	2 CV/1,5 Kw	0,33 CV/0,25 KW	0,167 CV/0,123 Kw
Tensión	III-380 v	III-230/400 v	I-230 V	230V
Intensidad	5,7 A	6/3,5 A	1,9 A	0,5A
Arranque	Variador	Variador	Directo	Directo
Veloc x anemo				
Compens cosφ	Variador	Variador		
Caudal	100÷850 l/m	200÷500 l/m	20÷150 l/m	1680 m3/h
Altura	15÷2 mca	18÷4 mca	7÷1,5 mca	
Cantidad				

	Marca/Modelo	Fecha instalación	Depositos quimicos	Volumen
Sist cloración	Hanna/Controler10	abr-15	en sala maquinas	100 L

Surtidores	Marca / Modelo	Diámetro/conexión	Cantidad	Material
Chorro lanza	OASE Cometa 10-14T	Ø 14 mm - 1" M	7	

Control nivel	Sondas nivel	☑
	Válvula flotador	☐
	Sin control	☐
	Sonda motor	☐

Contador de agua	Marca	ELSTER	Volumen agua vaso
	Número	82410839	150 m³
	Calibre	1/2''	

	Material	Cantidad	Volumen	Fecha renovacion
Filtro aspiración	acero galvanizado	2		
Filtro de arena				

Observaciones:

GERENCIA DE URBANISMO (AYUNTAMIENTO DE SEVILLA)

CONSERVACIÓN DE FUENTES Y MONUMENTOS	GMU	PARTE DE INSPECCIÓN CENTRO DE MANDO Y PROTECCIÓN DE FUERZA	FECHA	HOJA
			02/10/17	1 DE 1

IDENTIFICACIÓN

SITUACIÓN REAL C.M.: JARDINES DEL PRADO DE SAN SEBASTIAN (AVENIDA DEL CID - 1 - 2 - 3) COORD.X: 235445.61 COORD. Y: 4141218.99

CENTRO DE MANDO Nº: F095 - F096 - F097 **SUMINISTRO Nº:**

PLACA DE IDENTIFICACIÓN: F095/72 - F096/72 - F097/72 **TENSIÓN DE SUMINISTRO CONTRATO:** 400-230 V

POTENCIA INSTALADA: 8.546 kW **POTENCIA CONTRATADA:**

TOMA DE VALORES

CONTADOR DE ACTIVA Nº 9095926488 **LECTURA:** 184581 / 376569 kWh

CONTADOR DE REACTIVA Nº 9095926488 **LECTURA:** 26099 kVARh

	HORA	R-S	S-T	R-T	R-N	S-N	T-N
TENSIÓN DIURNA EN VACÍO (V):	10:15	413	412	414	240	238	238
TENSIÓN NOCTURNA EN CARGA 100% (V):	10:25	409	407	410	236	235	239

	HORA	R	S	T	N
INTENSIDAD LINEA GENERAL EN CARGA 100% (A):	10:35	9.82	9.37	9.54	0.6

	HORA	R	S	T	GENERAL
FACTOR DE POTENCIA:	14:00	0.97	0.97	0.98	0.97

	R	S	T	N
CORRIENTE DE FUGA GENERAL(mA):	12.9	12.3	14	12

CIRCUITOS DE SALIDA	INTENSIDAD POR FASE				PROTECCIONES	CONDUCTORES	AISLAMIENTO MΩ				FACTOR DE POTENCIA				TIPO DE ARRANQUE
NUMERO Y DESIGNACIÓN	R	S	T	N	TIPO/CALIBRE	SECCIÓN mm²	R	S	T	N	R	S	T	MEDIA	
BOMBA CHORRO Nº 1	4.23	4.35	4.32		4x40A 30mA	4x6	∞	∞	∞	∞	0.80	0.81	0.80	0.80	DIRECTO
BOMBA RECIRCULACION Nº 1	2.5	2.7	2.7		4x40A 30mA	4x4	∞	∞	∞	∞	0.92	0.91	0.90	0.91	DIRECTO
EQUIPO CLORACION Nº 1	0.03			0.02	2x6A	3x1.5	∞			∞	1			1	DIRECTO
EQUIPO CLORACION Nº 2 Y 3	0.03			0.02	2x6A	3x1.5	∞			∞	1			1	DIRECTO
EXTRACTOR	0.4			0.4	2x6A	3x2.5	∞			∞	0.95	0.95		0.95	DIRECTO
BOMBA DE ACHIQUE		1.5		1.5	2x16A	3x2.5		∞		∞		1		1	DIRECTO
BOMBA CHORRO Nº 2	2.7	2.66	2.7		4x40A 30mA	4x6	∞	∞	∞	∞	0.83	0.80	0.80	0.81	DIRECTO
BOMBA CHORRO Nº 3	2.7	2.38	2.45		4x40A 30mA	4x6	∞	∞	∞		0.81	0.85	0.82	0.82	DIRECTO
BOMBA RECIRCULACION Nº 2 Y Nº 3	3.6	3.4	3.5		4x40A 30mA	4x2.5	∞	∞	∞		1.29	1.28	1.32	1.3	DIRECTO

CARACTERÍSTICAS DEL C.M.

CAJA ACOMETIDA: TIPO: FUSIBLES: **DERIVACIÓN INDIVIDUAL:** TIPO: UNIPOLAR SECCIÓN: 4 (1x16) mm2

ARMARIO: TIPO: POLIESTER SISTEMA DE FIJACIÓN: SUELO DIMENSIONES: 176x75x30 cm / 101x75x30 cm

EQ. MED. DIRECTA: **EQ. MED. INDIRECTA: Rel. de transformación;**

PROTECCIÓN GENERAL: TIPO: DIF.TERMICO MARCA: EASY PACT CALIBRE: 80 A

TOMA DE CORRIENTE: SI **PUNTO DE LUZ:** SI **INT. TOMA CORR. Y PL:**

RELOJ: MARCA Y MODELO: ORBIS ASTRO SAT Nº SERIE: VERSIÓN:

CONMUTADORES MANIOBRA: INT. NOMIN: 16 A

PROTECCION CIR. MANIOBRA: DIFERENCIAL: 2x40x30mA TÉRMICO: 2x6 A

CONMUTADORES FUERZA: TIPO: K50F003UP Nº: 5 INT. NOMINAL: 50 A MARCA: SCHNEIDER

CONTACTORES ARRANQUE DIRECTO: TIPO: Nº: INT. NOMINAL: MARCA: PROTECCIÓN TERMICA REARMABLE:

CONTACTORES ARRANCADOR E-Δ: TIPO: Nº: INT. NOMINAL: MARCA: PROTECCIÓN TERMICA REARMABLE:

CONTACTORES VARIADOR FRECUENCIA: TIPO: Nº: INT. NOMINAL: MARCA: PROTECCIÓN TERMICA REARMABLE:

CONTACTORES BATERIA CONDENSADORES: TIPO: Nº: INT. NOMINAL: MARCA: PROTECCIÓN TERMICA REARMABLE:

INT. DIFERENCIALES: Nº 5 POLO: 4 SENSIBIL.: 30mA INT. NOMINAL: 40 A MARCA: SCHNEIDER

SISTEMA DE TELEGESTIÓN: TIPO: MARCA ROUTER: Nº TARJETA: PIN:

ANALIZADOR DE RED: MARCA: MODELO: **VOLTÍMETRO/AMPERÍMETRO:**

PROTECCIÓN CONTRA SOBRETENSIONES: MARCA: SCHNEIDER TIPO: IMSU MOD. IC60H

VARIADORES DE FRECUENCIA: MARCA: SCHNEIDER TIPO: ATV312HU22N4 - ATV312HU15N14 POTENCIA: 2.2 - 2.5 kW

ANEMÓMETRO: MARCA: TIPO:

TOMA DE TIERRA: SECCIÓN: 35 mm2 RESISTENCIA: 10 Ω LATIGUILLOS PUERTAS:

BATERIA CONDENSADORES: Nº INT. NOMINAL: MARCA: PROTECCION: POTENCIA:

GENERAL

REVISIÓN ELÉCTRICA: CABLEADOS: BIEN BORNAS Y CONEXIONES: BIEN CONTACTORES: BIEN

LIMPIEZA GENERAL: EXTERIOR ARMARIO: BIEN INTERIOR: BIEN ELEMENTOS EXTRAÑOS: NO CABLEADO: BIEN

CONTACTORES: BIEN OTROS COMPONENTES: PRODUCTO LIMPIADOR: AIRE COMPRIMIDO: HIDRÓFUGO:

ENGRASE: CANDADOS: BISAGRAS: CONTACTORES: OTROS:

REPASO CHAPA Y PINTURA: ABOLLADURAS: ÓXIDO: AJUSTES DE PUERTAS: PINTURA:

ESTANQUEIDAD: ORIFICIOS DE TUBOS ENTRADA Y SALIDA: OTRAS ABERTURAS EN LA CHAPA:

O.C.A.: FAVORABLE: SI CONDICIONADA: DENEGADA: PRÓXIMA REVISIÓN: 15/09/20 GRUPO:

OBSERVACIONES

GERENCIA DE URBANISMO (AYUNTAMIENTO DE SEVILLA)

CONSERVACIÓN DE FUENTES Y MONUMENTOS	GMU	PARTE DE INSPECCIÓN CENTRO DE MANDO Y PROTECCIÓN DE FUERZA	FECHA	HOJA
			18/01/19	1 DE 1

IDENTIFICACIÓN

SITUACIÓN REAL C.M.: AVENIDA DEL CID - AVENIDA CARLOS V - DIEGO DE RIAÑO - AVENIDA PORTUGAL (GENERAL) COORD.X: 235481.85 COORD. Y: 4141235.54

CENTRO DE MANDO Nº: F095 - F106 **SUMINISTRO Nº:**

PLACA DE IDENTIFICACIÓN: F095 - F106/85 **TENSIÓN DE SUMINISTRO CONTRATO:** 380-220 V

POTENCIA INSTALADA: 36.153 kW **POTENCIA CONTRATADA:**

TOMA DE VALORES

CONTADOR DE ACTIVA Nº 95926488 **LECTURA:** 202910 / 413704 kWh

CONTADOR DE REACTIVA Nº 95926488 **LECTURA:** 26111 kVARh

	HORA	R-S	S-T	R-T	R-N	S-N	T-N
TENSIÓN DIURNA EN VACÍO (V):		408	410	407	234	236	235
TENSIÓN NOCTURNA EN CARGA 100% (V):		410	412	408	235	236	236

	HORA	R	S	T	N
INTENSIDAD LINEA GENERAL EN CARGA 100% (A):		47	51	51.2	1.95

FACTOR DE POTENCIA:	HORA	R	S	T	GENERAL
		0.94	0.94	0.93	0.93

CORRIENTE DE FUGA GENERAL(mA):	R	S	T	N
	50	49	50	1.8

CIRCUITOS DE SALIDA	INTENSIDAD POR FASE				PROTECCIONES	CONDUCTORES	AISLAMIENTO MΩ				FACTOR DE POTENCIA				TIPO DE ARRANQUE
NUMERO Y DESIGNACIÓN	R	S	T	N	TIPO/CALIBRE	SECCIÓN mm²	R	S	T	N	R	S	T	MEDIA	
C1 - DIEGO DE RIAÑO	8	7.8	8	1.95	4x63 A	4(1x16)	85	88	84	123	0.99	0.99	0.99	0.99	DIRECTO
C2 - AVENIDA PORTUGAL	21	20.7	21.5	0.05	4x63 A	4(1x16)	110	111	109	56	0.85	0.84	0.84	0.84	DIRECTO
C3 - AVENIDA DEL CID	3.6	4.4	3.9	0.4	4x63 A	4(1x6)	123	125	125	85	0.99	0.99	0.99	0.99	DIRECTO
C4 - AVENIDA CARLOS V	19.2	20.1	20.8	0.03	4x63 A	4(1x10)	89	92	89	65	0.88	0.86	0.90	0.87	DIRECTO

CARACTERÍSTICAS DEL C.M.

CAJA ACOMETIDA: TIPO: CLAVED FUSIBLES: 3x125 A **DERIVACIÓN INDIVIDUAL:** TIPO: 0.6 / 1kV SECCIÓN: 4(1x35) mm2

ARMARIO: TIPO: POLIESTER SISTEMA DE FIJACIÓN: PARED DIMENSIONES: 50x40x20 cm

EQ. MED. DIRECTA: **EQ. MED. INDIRECTA: Rel. de transformación;** 100 / 50 A

PROTECCIÓN GENERAL: TIPO: TERMICO DIFERENCIAL MARCA: SCHNEIDER CALIBRE: 4x125 A / 500mA

TOMA DE CORRIENTE: **PUNTO DE LUZ:** **INT. TOMA CORR. Y PL:**

RELOJ: MARCA Y MODELO: Nº SERIE: VERSIÓN:

CONMUTADORES MANIOBRA: INT. NOMIN:

PROTECCION CIR. MANIOBRA: DIFERENCIAL: TÉRMICO: 2x10 A

CONMUTADORES FUERZA: TIPO: Nº: INT. NOMINAL: MARCA:

CONTACTORES ARRANQUE DIRECTO: TIPO: Nº: INT. NOMINAL: MARCA: PROTECCIÓN TERMICA REARMABLE:

CONTACTORES ARRANCADOR E-Δ: TIPO: Nº: INT. NOMINAL: MARCA: PROTECCIÓN TERMICA REARMABLE:

CONTACTORES VARIADOR FRECUENCIA: TIPO: Nº: INT. NOMINAL: MARCA: PROTECCIÓN TERMICA REARMABLE:

CONTACTORES BATERIA CONDENSADORES: TIPO: Nº: INT. NOMINAL: MARCA: PROTECCIÓN TERMICA REARMABLE:

INT. DIFERENCIALES: Nº POLO: SENSIBIL.: INT. NOMINAL: MARCA:

SISTEMA DE TELEGESTIÓN: TIPO: MARCA ROUTER: Nº TARJETA: PIN:

ANALIZADOR DE RED: MARCA: MODELO: **VOLTÍMETRO/AMPERÍMETRO:**

PROTECCIÓN CONTRA SOBRETENSIONES: MARCA: TIPO:

VARIADORES DE FRECUENCIA: MARCA: TIPO: POTENCIA:

ANEMÓMETRO: MARCA: TIPO:

TOMA DE TIERRA: SECCIÓN: 50 mm2 RESISTENCIA: 7.5 Ω LATIGUILLOS PUERTAS: SI

BATERIA CONDENSADORES: Nº INT. NOMINAL: MARCA: PROTECCION: POTENCIA:

GENERAL

REVISIÓN ELÉCTRICA: CABLEADOS: OK BORNAS Y CONEXIONES: OK CONTACTORES: OK

LIMPIEZA GENERAL: EXTERIOR ARMARIO: OK INTERIOR: OK ELEMENTOS EXTRAÑOS: NO CABLEADO: OK

CONTACTORES: OK OTROS COMPONENTES: NO PRODUCTO LIMPIADOR: OK AIRE COMPRIMIDO: OK HIDRÓFUGO:

ENGRASE: CANDADOS: OK BISAGRAS: OK CONTACTORES: OTROS:

REPASO CHAPA Y PINTURA: ABOLLADURAS: ÓXIDO: AJUSTES DE PUERTAS: PINTURA:

ESTANQUEIDAD: ORIFICIOS DE TUBOS ENTRADA Y SALIDA: OTRAS ABERTURAS EN LA CHAPA:

O.C.A.: FAVORABLE: SI CONDICIONADA: DENEGADA: PRÓXIMA REVISIÓN: 27/03/22 GRUPO:

OBSERVACIONES

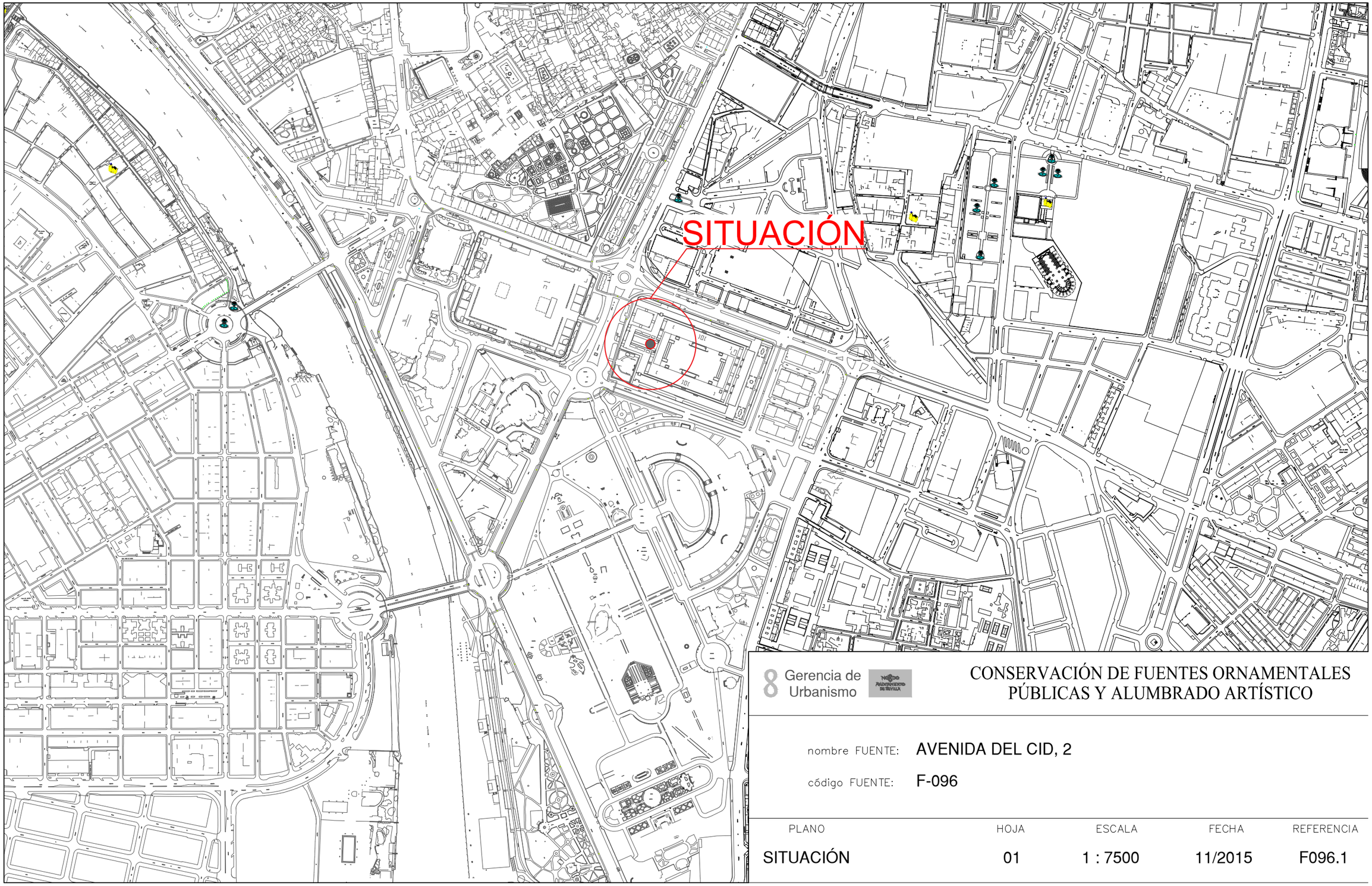

8 Gerencia de Urbanismo

CONSERVACIÓN DE FUENTES ORNAMENTALES PÚBLICAS Y ALUMBRADO ARTÍSTICO

nombre FUENTE: AVENIDA DEL CID, 2

código FUENTE: F-096

PLANO	HOJA	ESCALA	FECHA	REFERENCIA
SITUACIÓN	01	1 : 7500	11/2015	F096.1

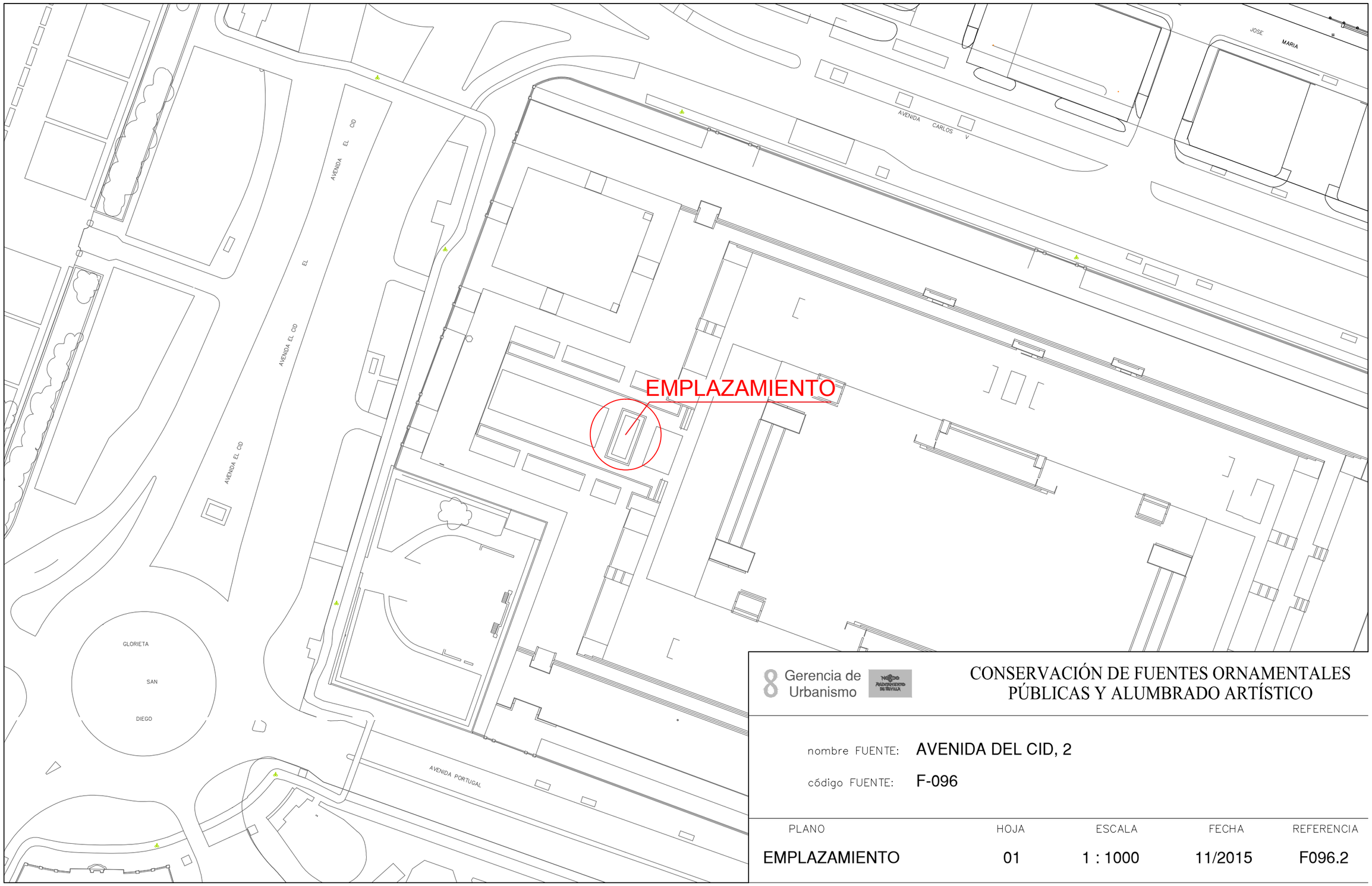

Gerencia de Urbanismo

CONSERVACIÓN DE FUENTES ORNAMENTALES PÚBLICAS Y ALUMBRADO ARTÍSTICO

nombre FUENTE: AVENIDA DEL CID, 2

código FUENTE: F-096

PLANO	HOJA	ESCALA	FECHA	REFERENCIA
EMPLAZAMIENTO	01	1 : 1000	11/2015	F096.2

S.M. REFERENCIADA EN
PLANOS DE AVENIDA DEL CID - 1

PLANTA GENERAL

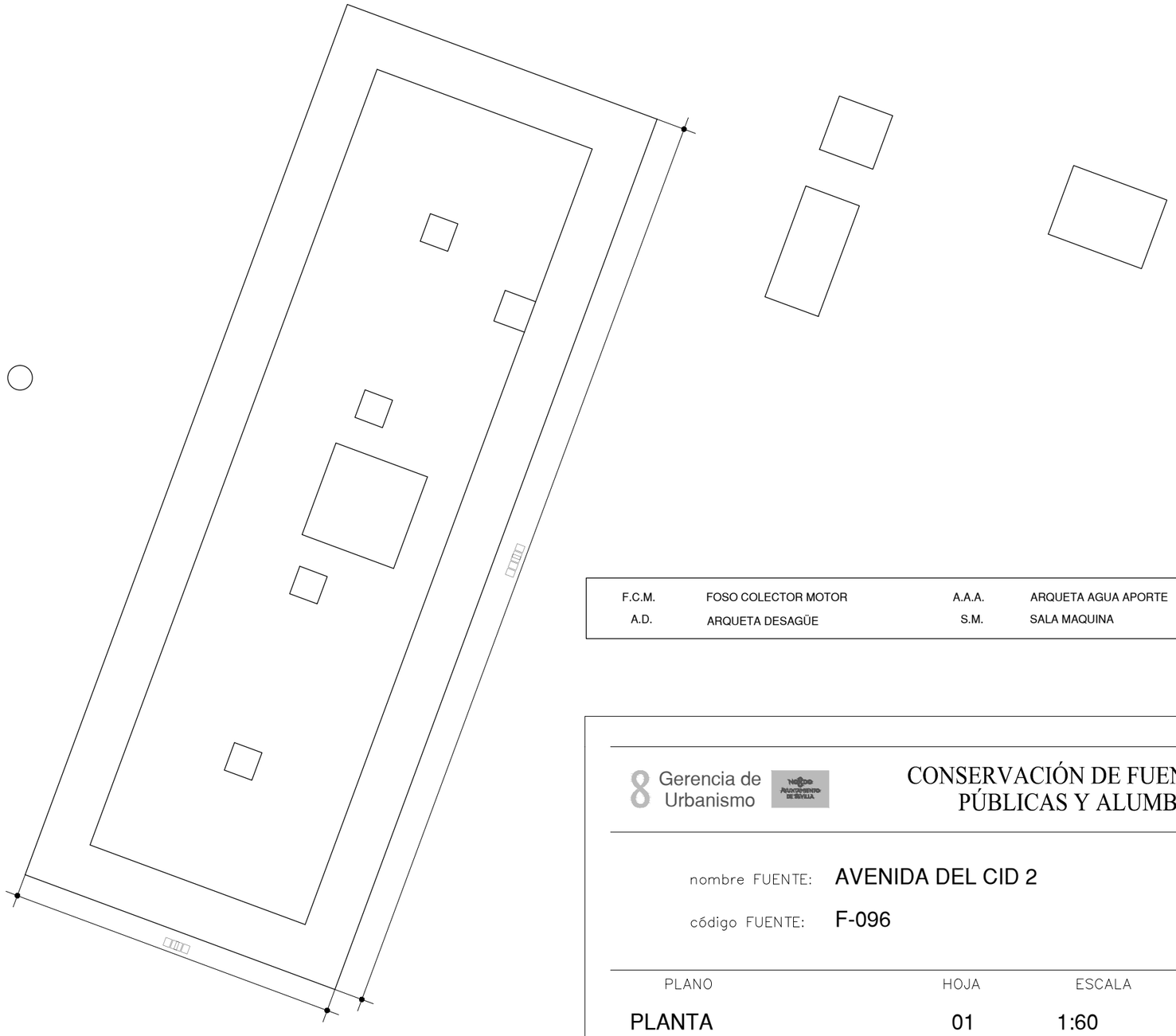

F.C.M.	FOSO COLECTOR MOTOR	A.A.A.	ARQUETA AGUA APORTE
A.D.	ARQUETA DESAGÜE	S.M.	SALA MAQUINA

Gerencia de Urbanismo

CONSERVACIÓN DE FUENTES ORNAMENTALES PÚBLICAS Y ALUMBRADO ARTÍSTICO

nombre FUENTE: AVENIDA DEL CID 2

código FUENTE: F-096

PLANO	HOJA	ESCALA	FECHA	REFERENCIA
PLANTA	01	1:60	12/2015	F096.3

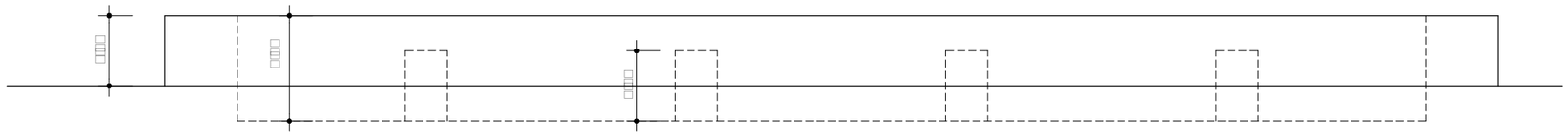

ALZADO

Gerencia de Urbanismo

CONSERVACIÓN DE FUENTES ORNAMENTALES PÚBLICAS Y ALUMBRADO ARTÍSTICO

nombre FUENTE: AVENIDA DEL CID 2

código FUENTE: F-096

PLANO	HOJA	ESCALA	FECHA	REFERENCIA
ALZADO	01	1:50	12/2015	F096.4

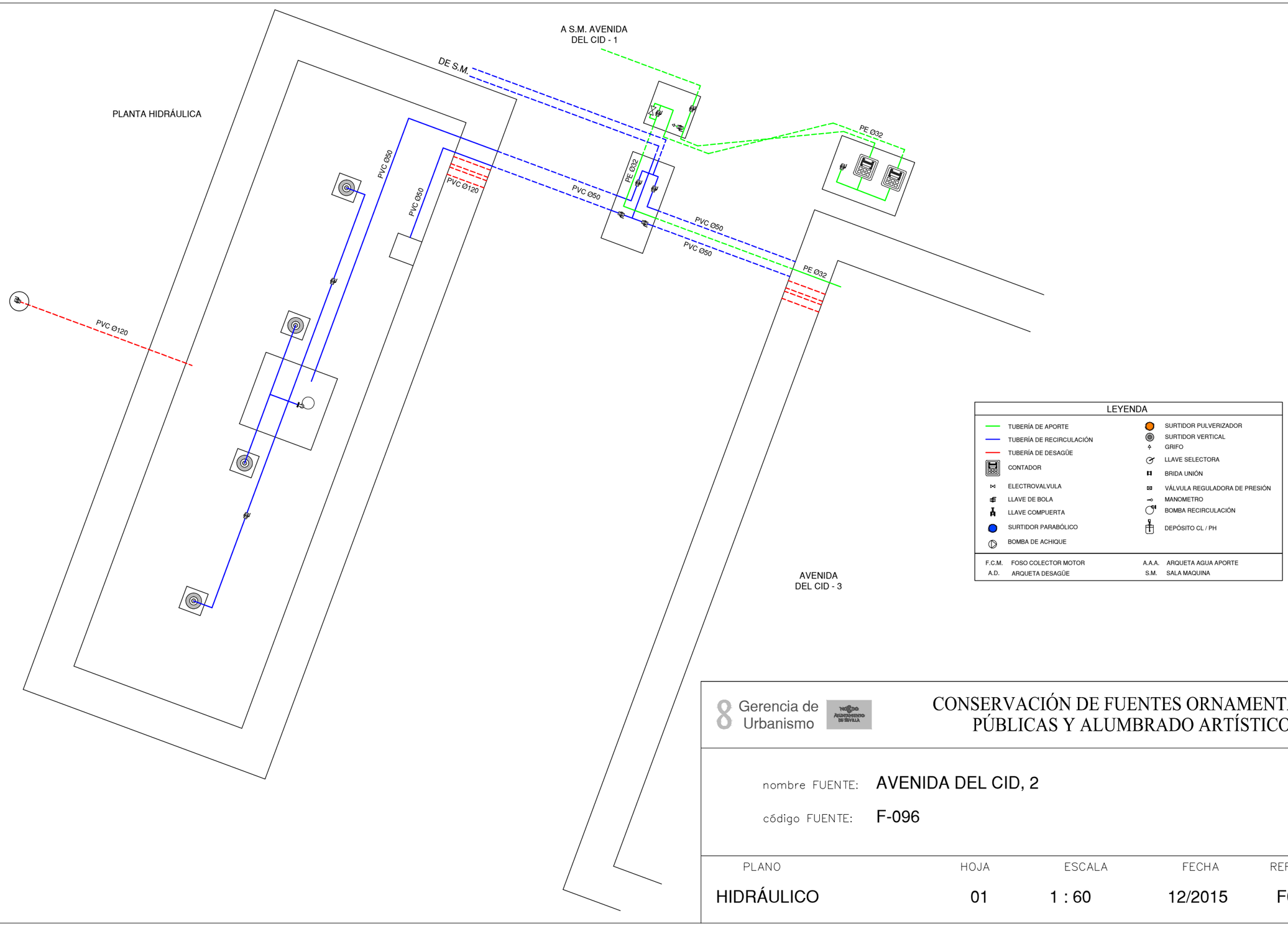

Gerencia de Urbanismo

CONSERVACIÓN DE FUENTES ORNAMENTALES PÚBLICAS Y ALUMBRADO ARTÍSTICO

nombre FUENTE: **AVENIDA DEL CID, 2**

código FUENTE: **F-096**

PLANO	HOJA	ESCALA	FECHA	REFERENCIA
HIDRÁULICO	01	1 : 60	12/2015	F096.5

ALZADO SALA MAQUINAS

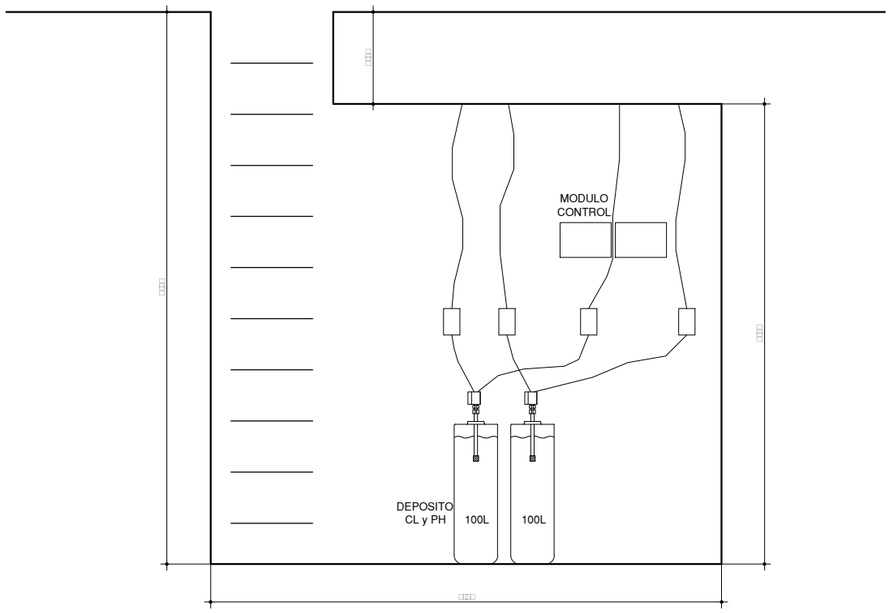

ALZADO SALA MAQUINAS

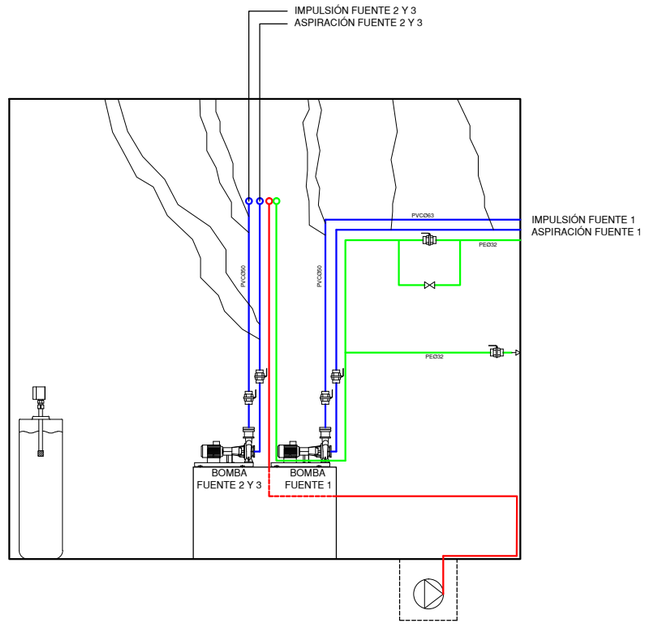

PLANTA SALA MAQUINAS

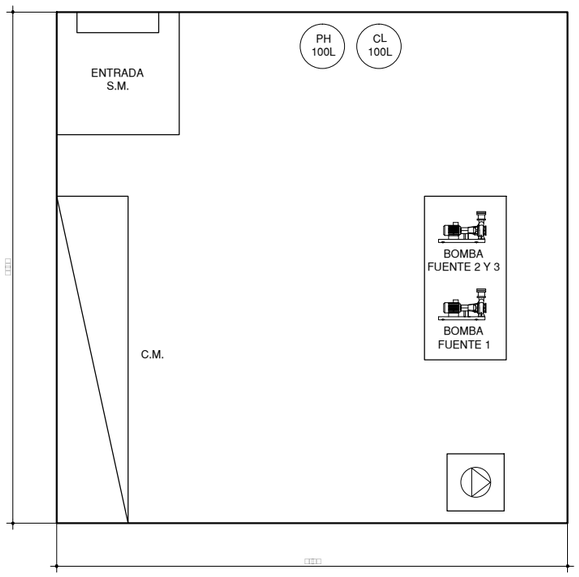

LEYENDA

TUBERÍA DE APORTE	SURTIDOR PULVERIZADOR
TUBERÍA DE RECIRCULACIÓN	SURTIDOR VERTICAL
TUBERÍA DE DESAGÜE	GRIFO
CONTADOR	LLAVE SELECTORA
ELECTROVALVULA	BRIDA UNIÓN
LLAVE DE BOLA	VÁLVULA REGULADORA DE PRESIÓN
LLAVE COMPUERTA	MANOMETRO
SURTIDOR PARABÓLICO	BOMBA RECIRCULACIÓN
BOMBA DE ACHIQUE	DEPÓSITO CL / PH
	BOMBA RECIRCULACIÓN

F.C.M. FOSO COLECTOR MOTOR
A.D. ARQUETA DESAGÜE
A.A.A. ARQUETA AGUA APORTE
S.M. SALA MAQUINA

Gerencia de Urbanismo

CONSERVACIÓN DE FUENTES ORNAMENTALES PÚBLICAS Y ALUMBRADO ARTÍSTICO

nombre FUENTE: AVENIDA DEL CID, 1

código FUENTE: F-095

PLANO	HOJA	ESCALA	FECHA	REFERENCIA
HIDRÁULICO	02/02	1 : 30	01/2016	F095.5

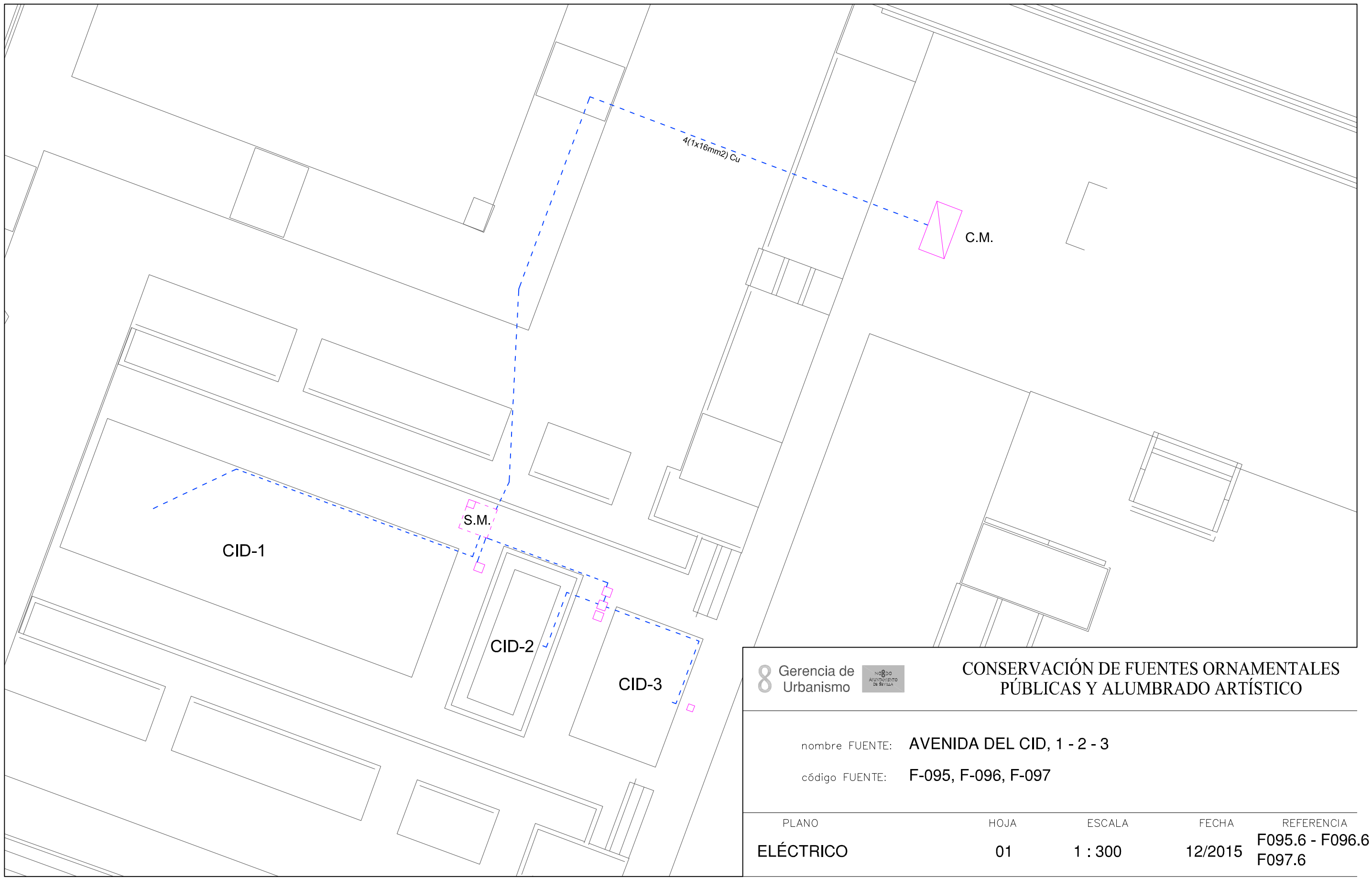

Gerencia de Urbanismo

CONSERVACIÓN DE FUENTES ORNAMENTALES PÚBLICAS Y ALUMBRADO ARTÍSTICO

nombre FUENTE: AVENIDA DEL CID, 1 - 2 - 3

código FUENTE: F-095, F-096, F-097

PLANO	HOJA	ESCALA	FECHA	REFERENCIA
ELÉCTRICO	01	1 : 300	12/2015	F095.6 - F096.6 F097.6

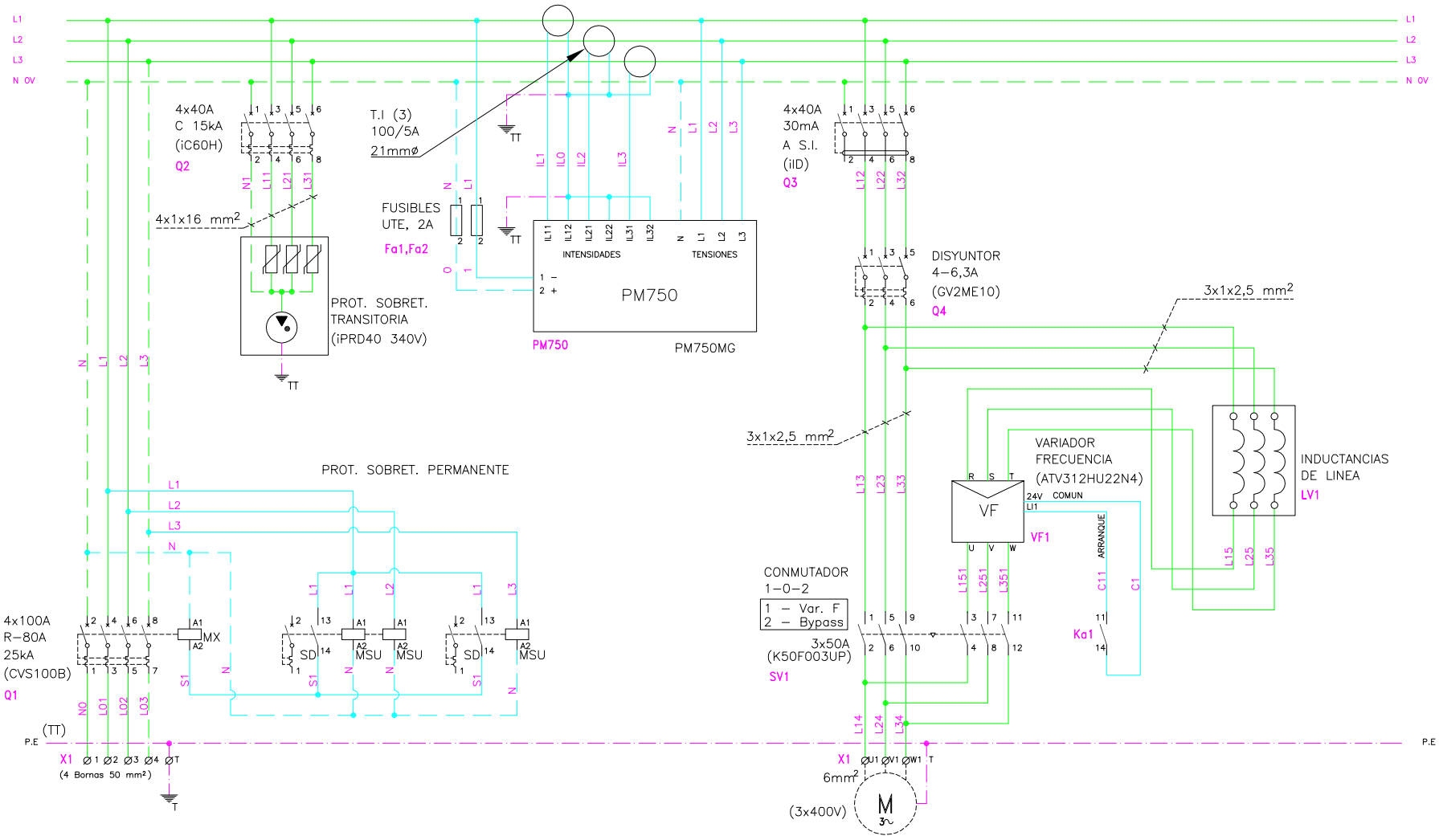

Gerencia de Urbanismo

CONSERVACIÓN DE FUENTES ORNAMENTALES PÚBLICAS Y ALUMBRADO ARTÍSTICO

nombre FUENTE: AVENIDA DEL CID Nº 1, 2, 3

código FUENTE: F095 - F096 - F097

PLANO	HOJA	ESCALA	FECHA	REFERENCIA
ESQUEMA UNIFILAR BOMBAS	01/07	S/D	4/2017	F095.7 - F096.7 - F097.7

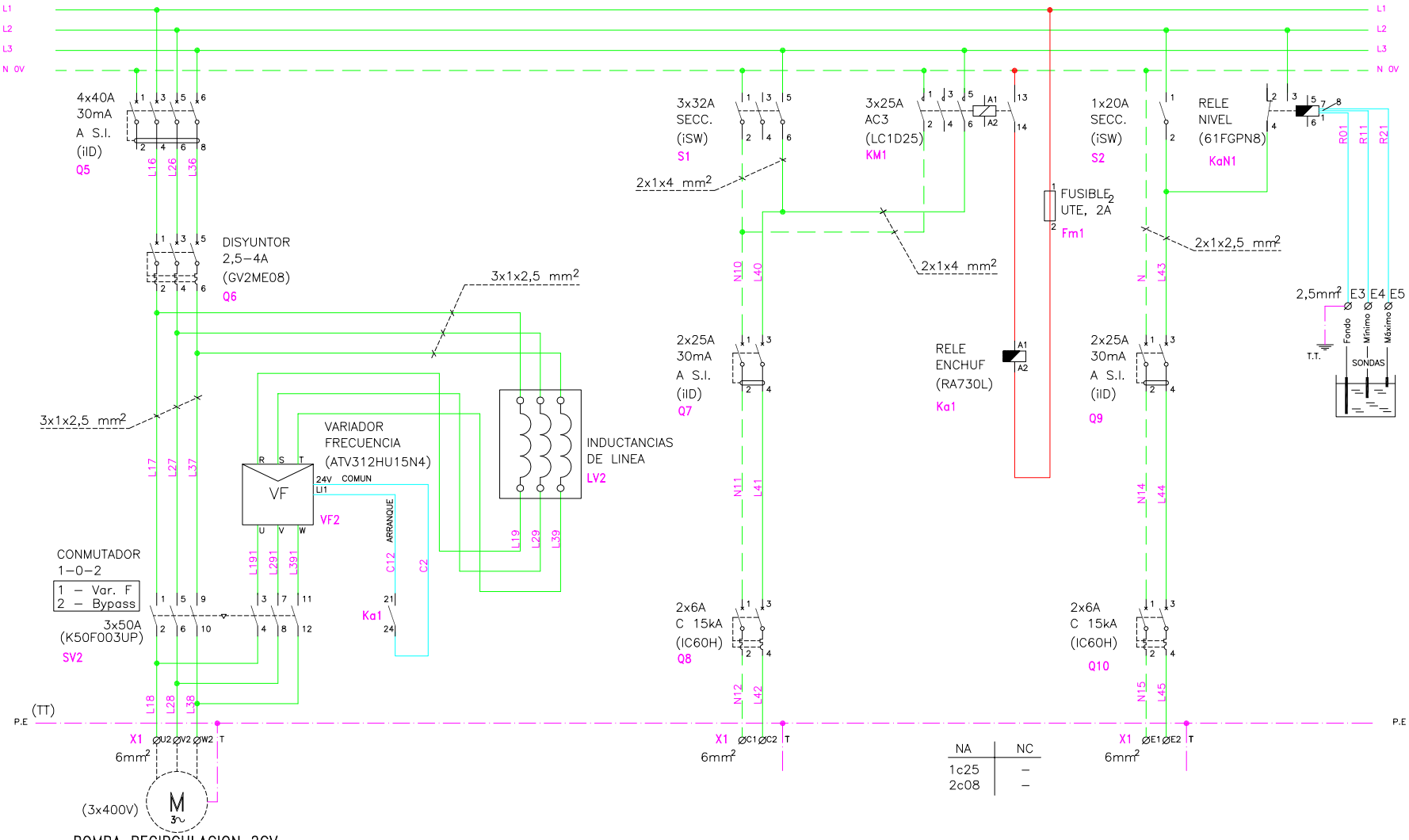

Gerencia de Urbanismo

CONSERVACIÓN DE FUENTES ORNAMENTALES PÚBLICAS Y ALUMBRADO ARTÍSTICO

nombre FUENTE: AVENIDA DEL CID Nº 1, 2, 3

código FUENTE: F095 - F096 - F097

PLANO	HOJA	ESCALA	FECHA	REFERENCIA
ESQUEMA UNIFILAR BOMBAS	02/07	S/D	4/2017	F095.7 - F096.7 - F097.7

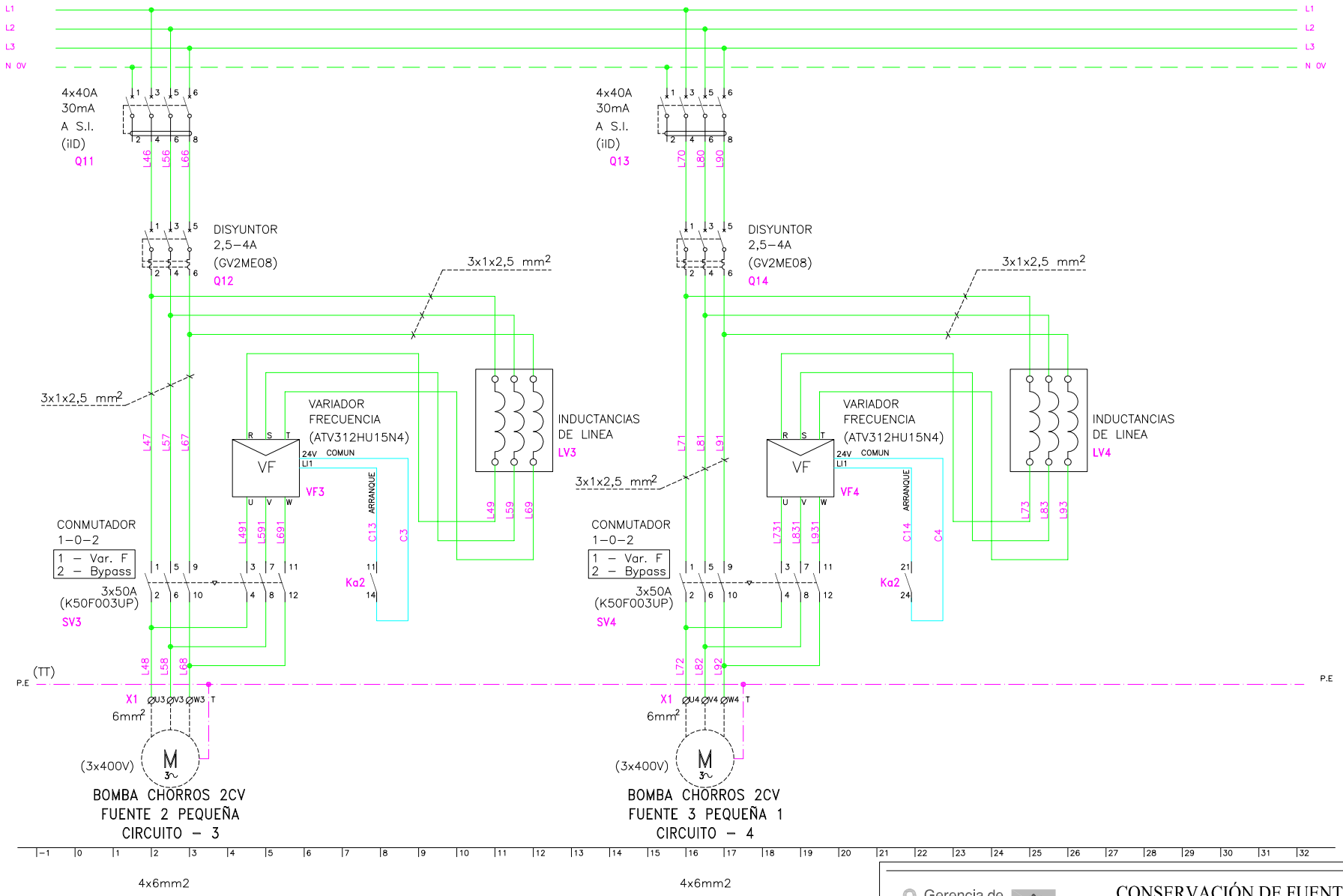

Gerencia de Urbanismo

CONSERVACIÓN DE FUENTES ORNAMENTALES PÚBLICAS Y ALUMBRADO ARTÍSTICO

nombre FUENTE: AVENIDA DEL CID Nº 1, 2, 3

código FUENTE: F095 - F096 - F097

PLANO	HOJA	ESCALA	FECHA	REFERENCIA
ESQUEMA UNIFILAR BOMBAS	03/07	S/D	4/2017	F095.7 - F096.7 - F097.7

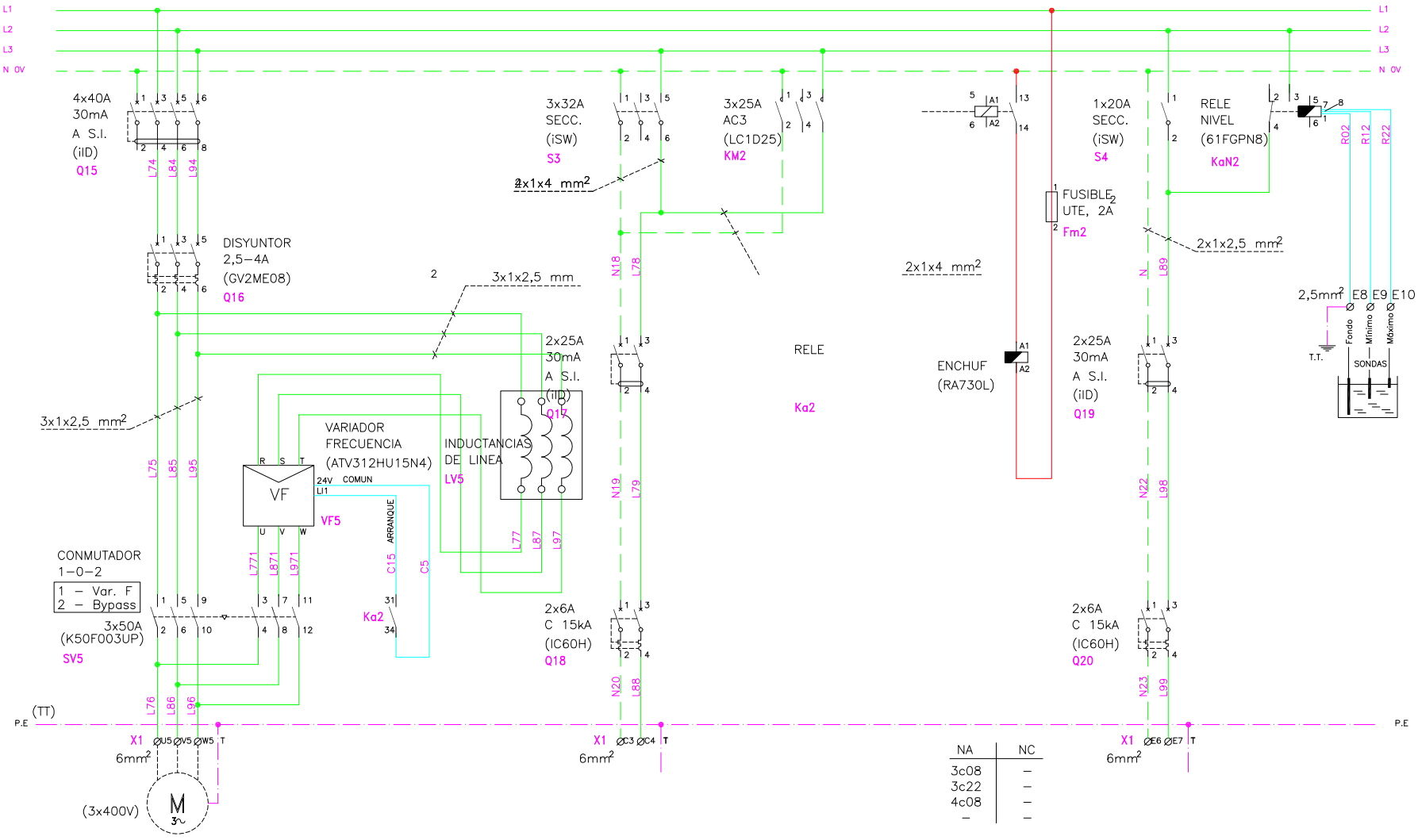

Gerencia de Urbanismo

CONSERVACIÓN DE FUENTES ORNAMENTALES PÚBLICAS Y ALUMBRADO ARTÍSTICO

nombre FUENTE: AVENIDA DEL CID Nº 1, 2, 3

código FUENTE: F095 - F096 - F097

PLANO	HOJA	ESCALA	FECHA	REFERENCIA
ESQUEMA UNIFILAR BOMBAS	04/07	S/D	04/2017	F095.7 - F096.7 - F097.7

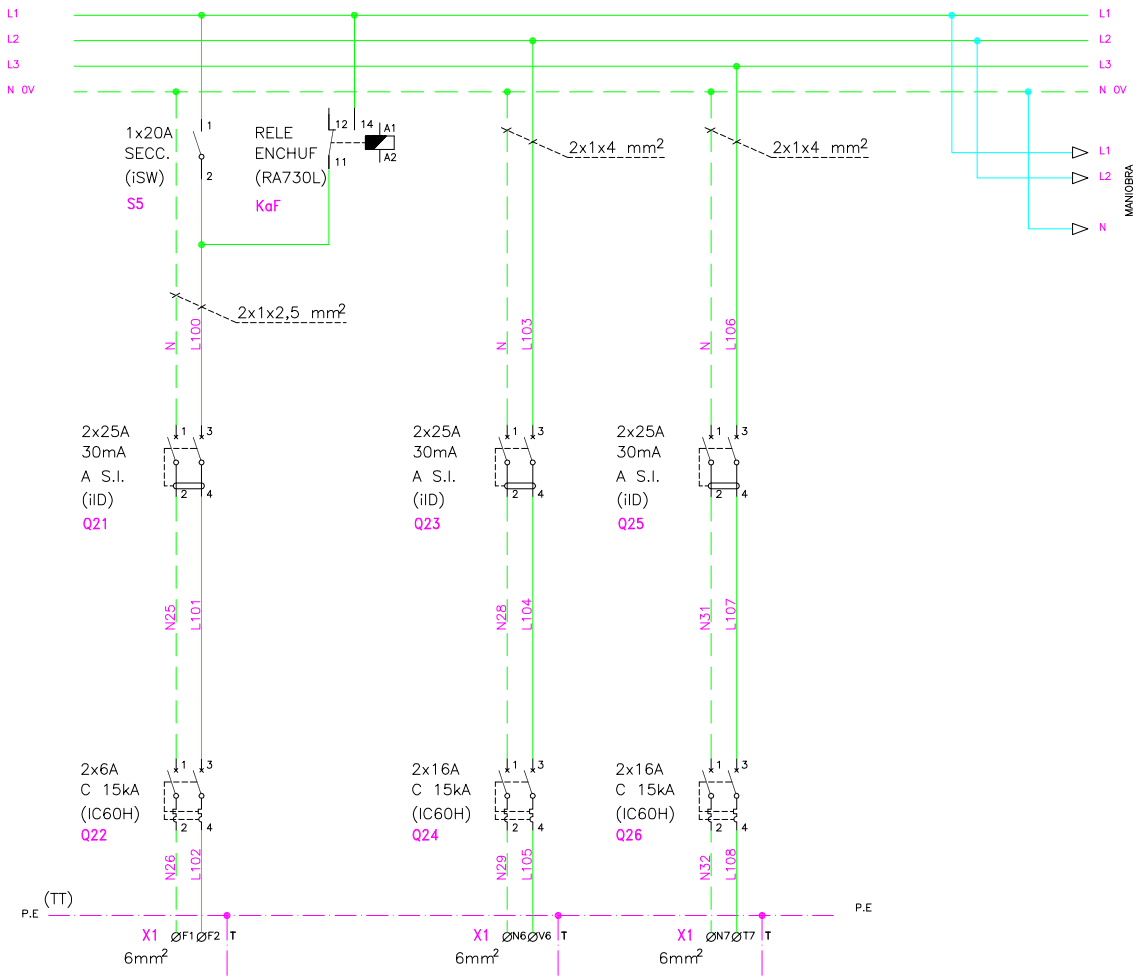

Gerencia de Urbanismo

CONSERVACIÓN DE FUENTES ORNAMENTALES PÚBLICAS Y ALUMBRADO ARTÍSTICO

nombre FUENTE: AVENIDA DEL CID Nº 1, 2, 3

código FUENTE: F095 - F096 - F097

PLANO	HOJA	ESCALA	FECHA	REFERENCIA
ESQUEMA UNIFILAR BOMBAS	05/07	S/D	04/2017	F095.7 - F096.7 - F097.7

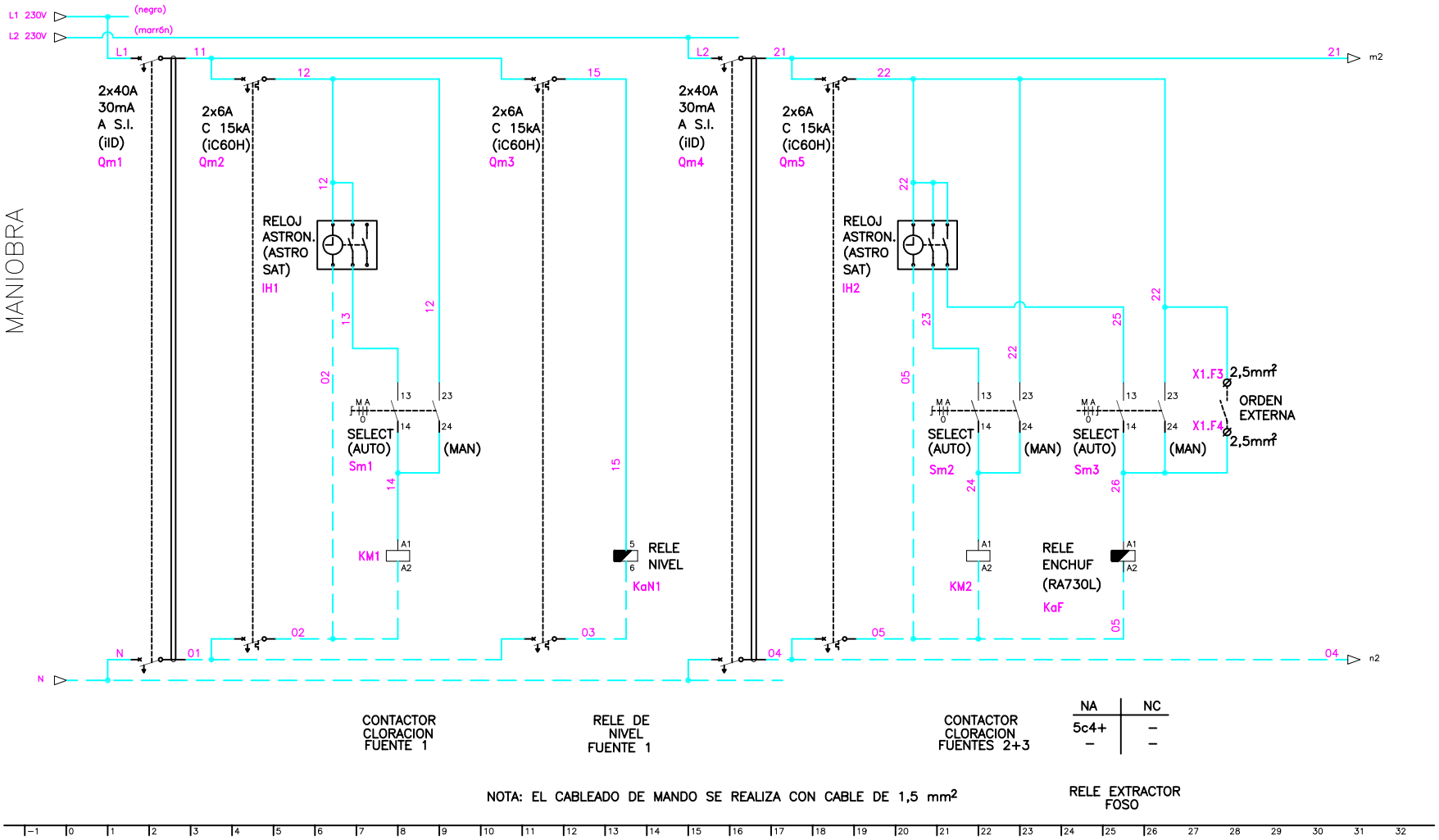

Gerencia de Urbanismo

CONSERVACIÓN DE FUENTES ORNAMENTALES PÚBLICAS Y ALUMBRADO ARTÍSTICO

nombre FUENTE: AVENIDA DEL CID Nº 1, 2, 3

código FUENTE: F096

PLANO	HOJA	ESCALA	FECHA	REFERENCIA
ESQUEMA UNIFILAR BOMBAS	06/07	-	10/2015	F096.7B

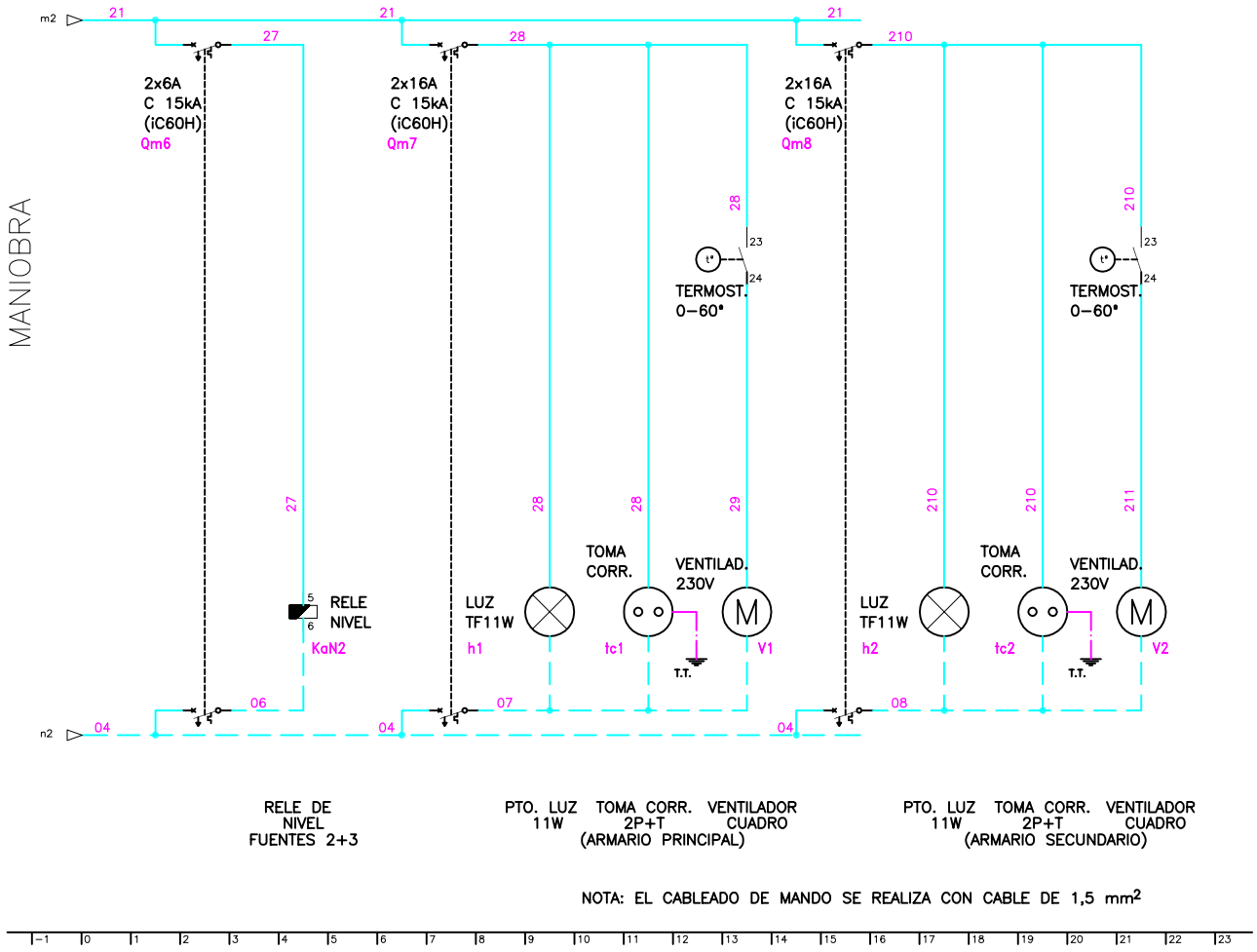

NOTA: EL CABLEADO DE MANDO SE REALIZA CON CABLE DE 1,5 mm²

Gerencia de Urbanismo

CONSERVACIÓN DE FUENTES ORNAMENTALES PÚBLICAS Y ALUMBRADO ARTÍSTICO

nombre FUENTE: AVENIDA DEL CID Nº 1, 2, 3

código FUENTE: F096

PLANO	HOJA	ESCALA	FECHA	REFERENCIA
ESQUEMA UNIFILAR BOMBAS	07/07	-	10/2015	F096.7B

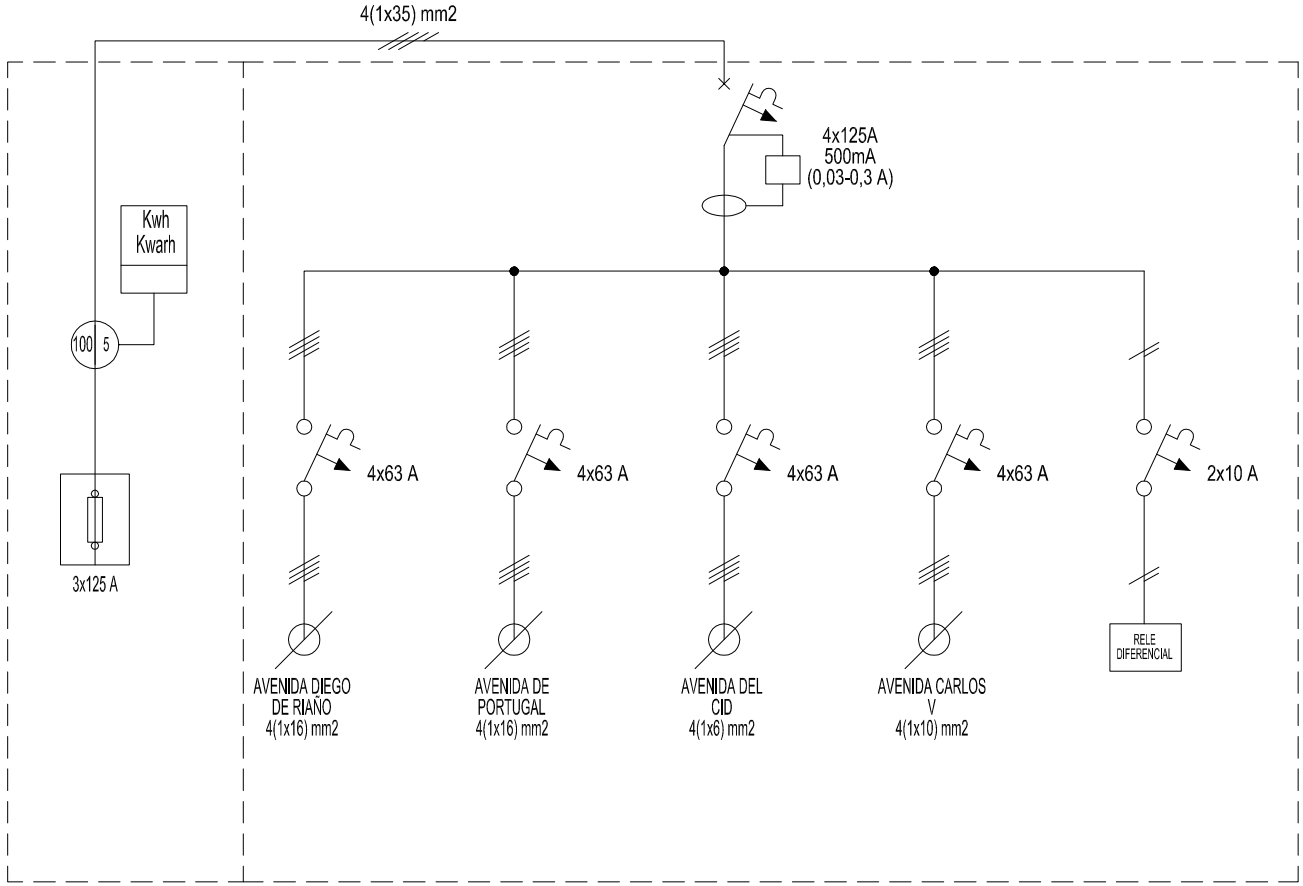

Gerencia de Urbanismo

CONSERVACIÓN DE FUENTES ORNAMENTALES PÚBLICAS Y ALUMBRADO ARTÍSTICO

nombre FUENTE: FUENTES PRADO SAN SEBASTIÁN, EU (GENERAL)

código FUENTE: F095 - F106

PLANO	HOJA	ESCALA	FECHA	REFERENCIA
ESQUEMA UNIFILAR	01	S/D	05/2017	EU_(GENERAL)

FICHA COMPONENTES FUENTE

Fuente	F096 AVD DEL CID 2

Alumbrado	Tipo	Potencia	Tensión	Cantidad
Lámpara				
Proyector				

Motores	Sumergible	Recirculación	Bomba Achique	Extractor aire
Marca/Modelo	PRINCE/VXC-15/50	SACI/WINNER 200T	EBARA/OPTIMA MS	S&P/TCBB/2-250/H
Tipo	Sumergible	Recirculación	Sumergible	Helicoidal tubular
Potencia	1,5 CV/1,1 Kw	2 CV/1,5 Kw	0,33 CV/0,25 KW	0,167 CV/0,123 KW
Tensión	III-380 v	III-230/400 v	I-230 V	230V
Intensidad	3,4 A	6/3,5 A	1,9 A	0,5A
Arranque			Directo	
Veloc x anemo			NO	
Compens cosφ			Cond individual	
Caudal	100÷600 l/m	200÷500 l/m	20÷150 l/m	1680 m3/h
Altura	10,5÷2 mca	18÷4 mca	7÷1,5 mca	
Cantidad	1	1	1	1

	Marca/Modelo	Fecha instalación	Depositos quimicos	Volumen
Sist cloración	Hanna/Controler10	abr-15	en sala maquinas	100 L

Surtidores	Marca / Modelo	Diámetro/conexión	Cantidad	Material
Chorro lanza	OASE Cometa 10-14T	Ø 14 mm - 1" M	4	

Control nivel	Sondas nivel	☑
	Válvula flotador	☐
	Sin control	☐
	Sonda motor	☐

Contador de agua	Marca	ELSTER	Volumen agua vaso
	Número	82410838	18 m³
	Calibre	1/2''	

	Material	Cantidad	Volumen	Fecha renovacion
Filtro aspiración	acero galvanizado	2		
Filtro de arena				

Observaciones:	Comparte depósitos químicos con Avenida del Cid 3

GERENCIA DE URBANISMO (AYUNTAMIENTO DE SEVILLA)

CONSERVACIÓN DE FUENTES Y MONUMENTOS	GMU	PARTE DE INSPECCIÓN CENTRO DE MANDO Y PROTECCIÓN DE FUERZA	FECHA	HOJA
			02/10/17	1 DE 1

IDENTIFICACIÓN

SITUACIÓN REAL C.M.: JARDINES DEL PRADO DE SAN SEBASTIAN (AVENIDA DEL CID - 1 - 2 - 3) COORD.X: 235445.61 COORD. Y: 4141218.99

CENTRO DE MANDO Nº: F095 - F096 - F097 **SUMINISTRO Nº:**

PLACA DE IDENTIFICACIÓN: F095/72 - F096/72 - F097/72 **TENSIÓN DE SUMINISTRO CONTRATO:** 400-230 V

POTENCIA INSTALADA: 8.546 kW **POTENCIA CONTRATADA:**

TOMA DE VALORES

CONTADOR DE ACTIVA Nº 9095926488 **LECTURA:** 184581 / 376569 kWh

CONTADOR DE REACTIVA Nº 9095926488 **LECTURA:** 26099 kVARh

	HORA	R-S	S-T	R-T	R-N	S-N	T-N
TENSIÓN DIURNA EN VACÍO (V):	10:15	413	412	414	240	238	238
TENSIÓN NOCTURNA EN CARGA 100% (V):	10:25	409	407	410	236	235	239

	HORA	R	S	T	N
INTENSIDAD LINEA GENERAL EN CARGA 100% (A):	10:35	9.82	9.37	9.54	0.6

	HORA	R	S	T	GENERAL
FACTOR DE POTENCIA:	14:00	0.97	0.97	0.98	0.97

	R	S	T	N
CORRIENTE DE FUGA GENERAL(mA):	12.9	12.3	14	12

CIRCUITOS DE SALIDA	INTENSIDAD POR FASE				PROTECCIONES	CONDUCTORES	AISLAMIENTO MΩ				FACTOR DE POTENCIA				TIPO DE ARRANQUE
NUMERO Y DESIGNACIÓN	R	S	T	N	TIPO/CALIBRE	SECCIÓN mm²	R	S	T	N	R	S	T	MEDIA	
BOMBA CHORRO Nº 1	4.23	4.35	4.32		4x40A 30mA	4x6	∞	∞	∞	∞	0.80	0.81	0.80	0.80	DIRECTO
BOMBA RECIRCULACION Nº 1	2.5	2.7	2.7		4x40A 30mA	4x4	∞	∞	∞	∞	0.92	0.91	0.90	0.91	DIRECTO
EQUIPO CLORACION Nº 1	0.03			0.02	2x6A	3x1.5	∞			∞	1			1	DIRECTO
EQUIPO CLORACION Nº 2 Y 3	0.03			0.02	2x6A	3x1.5	∞			∞	1			1	DIRECTO
EXTRACTOR	0.4			0.4	2x6A	3x2.5	∞			∞	0.95	0.95		0.95	DIRECTO
BOMBA DE ACHIQUE		1.5		1.5	2x16A	3x2.5		∞		∞		1		1	DIRECTO
BOMBA CHORRO Nº 2	2.7	2.66	2.7		4x40A 30mA	4x6	∞	∞	∞	∞	0.83	0.80	0.80	0.81	DIRECTO
BOMBA CHORRO Nº 3	2.7	2.38	2.45		4x40A 30mA	4x6	∞	∞	∞		0.81	0.85	0.82	0.82	DIRECTO
BOMBA RECIRCULACION Nº 2 Y Nº 3	3.6	3.4	3.5		4x40A 30mA	4x2.5	∞	∞	∞		1.29	1.28	1.32	1.3	DIRECTO

CARACTERÍSTICAS DEL C.M.

CAJA ACOMETIDA: TIPO: FUSIBLES: **DERIVACIÓN INDIVIDUAL:** TIPO: UNIPOLAR SECCIÓN: 4 (1x16) mm2

ARMARIO: TIPO: POLIESTER SISTEMA DE FIJACIÓN: SUELO DIMENSIONES: 176x75x30 cm / 101x75x30 cm

EQ. MED. DIRECTA: **EQ. MED. INDIRECTA: Rel. de transformación;**

PROTECCIÓN GENERAL: TIPO: DIF.TERMICO MARCA: EASY PACT CALIBRE: 80 A

TOMA DE CORRIENTE: SI **PUNTO DE LUZ:** SI **INT. TOMA CORR. Y PL:**

RELOJ: MARCA Y MODELO: ORBIS ASTRO SAT Nº SERIE: VERSIÓN:

CONMUTADORES MANIOBRA: INT. NOMIN: 16 A

PROTECCION CIR. MANIOBRA: DIFERENCIAL: 2x40x30mA TÉRMICO: 2x6 A

CONMUTADORES FUERZA: TIPO: K50F003UP Nº: 5 INT. NOMINAL: 50 A MARCA: SCHNEIDER

CONTACTORES ARRANQUE DIRECTO: TIPO: Nº: INT. NOMINAL: MARCA: PROTECCIÓN TERMICA REARMABLE:

CONTACTORES ARRANCADOR E-Δ: TIPO: Nº: INT. NOMINAL: MARCA: PROTECCIÓN TERMICA REARMABLE:

CONTACTORES VARIADOR FRECUENCIA: TIPO: Nº: INT. NOMINAL: MARCA: PROTECCIÓN TERMICA REARMABLE:

CONTACTORES BATERIA CONDENSADORES: TIPO: Nº: INT. NOMINAL: MARCA: PROTECCIÓN TERMICA REARMABLE:

INT. DIFERENCIALES: Nº 5 POLO: 4 SENSIBIL.: 30mA INT. NOMINAL: 40 A MARCA: SCHNEIDER

SISTEMA DE TELEGESTIÓN: TIPO: MARCA ROUTER: Nº TARJETA: PIN:

ANALIZADOR DE RED: MARCA: MODELO: **VOLTÍMETRO/AMPERÍMETRO:**

PROTECCIÓN CONTRA SOBRETENSIONES: MARCA: SCHNEIDER TIPO: IMSU MOD. IC60H

VARIADORES DE FRECUENCIA: MARCA: SCHNEIDER TIPO: ATV312HU22N4 - ATV312HU15N14 POTENCIA: 2.2 - 2.5 kW

ANEMÓMETRO: MARCA: TIPO:

TOMA DE TIERRA: SECCIÓN: 35 mm2 RESISTENCIA: 10 Ω LATIGUILLOS PUERTAS:

BATERIA CONDENSADORES: Nº INT. NOMINAL: MARCA: PROTECCION: POTENCIA:

GENERAL

REVISIÓN ELÉCTRICA: CABLEADOS: BIEN BORNAS Y CONEXIONES: BIEN CONTACTORES: BIEN

LIMPIEZA GENERAL: EXTERIOR ARMARIO: BIEN INTERIOR: BIEN ELEMENTOS EXTRAÑOS: NO CABLEADO: BIEN

CONTACTORES: BIEN OTROS COMPONENTES: PRODUCTO LIMPIADOR: AIRE COMPRIMIDO: HIDRÓFUGO:

ENGRASE: CANDADOS: BISAGRAS: CONTACTORES: OTROS:

REPASO CHAPA Y PINTURA: ABOLLADURAS: ÓXIDO: AJUSTES DE PUERTAS: PINTURA:

ESTANQUEIDAD: ORIFICIOS DE TUBOS ENTRADA Y SALIDA: OTRAS ABERTURAS EN LA CHAPA:

O.C.A.: FAVORABLE: SI CONDICIONADA: DENEGADA: PRÓXIMA REVISIÓN: 15/09/20 GRUPO:

OBSERVACIONES

GERENCIA DE URBANISMO (AYUNTAMIENTO DE SEVILLA)

CONSERVACIÓN DE FUENTES Y MONUMENTOS	GMU	PARTE DE INSPECCIÓN CENTRO DE MANDO Y PROTECCIÓN DE FUERZA	FECHA	HOJA
			18/01/19	1 DE 1

IDENTIFICACIÓN

SITUACIÓN REAL C.M.: AVENIDA DEL CID - AVENIDA CARLOS V - DIEGO DE RIAÑO - AVENIDA PORTUGAL (GENERAL) COORD.X: 235481.85 COORD. Y: 4141235.54

CENTRO DE MANDO Nº: F095 - F106 **SUMINISTRO Nº:**

PLACA DE IDENTIFICACIÓN: F095 - F106/85 **TENSIÓN DE SUMINISTRO CONTRATO:** 380-220 V

POTENCIA INSTALADA: 36.153 kW **POTENCIA CONTRATADA:**

TOMA DE VALORES

CONTADOR DE ACTIVA Nº 95926488 **LECTURA:** 202910 / 413704 kWh

CONTADOR DE REACTIVA Nº 95926488 **LECTURA:** 26111 kVARh

	HORA	R-S	S-T	R-T	R-N	S-N	T-N
TENSIÓN DIURNA EN VACÍO (V):		408	410	407	234	236	235
TENSIÓN NOCTURNA EN CARGA 100% (V):		410	412	408	235	236	236

	HORA	R	S	T	N
INTENSIDAD LINEA GENERAL EN CARGA 100% (A):		47	51	51.2	1.95

FACTOR DE POTENCIA:	HORA	R	S	T	GENERAL
		0.94	0.94	0.93	0.93

CORRIENTE DE FUGA GENERAL(mA):	R	S	T	N
	50	49	50	1.8

CIRCUITOS DE SALIDA	INTENSIDAD POR FASE				PROTECCIONES	CONDUCTORES	AISLAMIENTO MΩ				FACTOR DE POTENCIA				TIPO DE ARRANQUE
NUMERO Y DESIGNACIÓN	R	S	T	N	TIPO/CALIBRE	SECCIÓN mm²	R	S	T	N	R	S	T	MEDIA	
C1 - DIEGO DE RIAÑO	8	7.8	8	1.95	4x63 A	4(1x16)	85	88	84	123	0.99	0.99	0.99	0.99	DIRECTO
C2 - AVENIDA PORTUGAL	21	20.7	21.5	0.05	4x63 A	4(1x16)	110	111	109	56	0.85	0.84	0.84	0.84	DIRECTO
C3 - AVENIDA DEL CID	3.6	4.4	3.9	0.4	4x63 A	4(1x6)	123	125	125	85	0.99	0.99	0.99	0.99	DIRECTO
C4 - AVENIDA CARLOS V	19.2	20.1	20.8	0.03	4x63 A	4(1x10)	89	92	89	65	0.88	0.86	0.90	0.87	DIRECTO

CARACTERÍSTICAS DEL C.M.

CAJA ACOMETIDA: TIPO: CLAVED FUSIBLES: 3x125 A **DERIVACIÓN INDIVIDUAL:** TIPO: 0.6 / 1kV SECCIÓN: 4(1x35) mm2

ARMARIO: TIPO: POLIESTER SISTEMA DE FIJACIÓN: PARED DIMENSIONES: 50x40x20 cm

EQ. MED. DIRECTA: **EQ. MED. INDIRECTA: Rel. de transformación;** 100 / 50 A

PROTECCIÓN GENERAL: TIPO: TERMICO DIFERENCIAL MARCA: SCHNEIDER CALIBRE: 4x125 A / 500mA

TOMA DE CORRIENTE: **PUNTO DE LUZ:** **INT. TOMA CORR. Y PL:**

RELOJ: MARCA Y MODELO: Nº SERIE: VERSIÓN:

CONMUTADORES MANIOBRA: INT. NOMIN:

PROTECCION CIR. MANIOBRA: DIFERENCIAL: TÉRMICO: 2x10 A

CONMUTADORES FUERZA: TIPO: Nº: INT. NOMINAL: MARCA:

CONTACTORES ARRANQUE DIRECTO: TIPO: Nº: INT. NOMINAL: MARCA: PROTECCIÓN TERMICA REARMABLE:

CONTACTORES ARRANCADOR E-Δ: TIPO: Nº: INT. NOMINAL: MARCA: PROTECCIÓN TERMICA REARMABLE:

CONTACTORES VARIADOR FRECUENCIA: TIPO: Nº: INT. NOMINAL: MARCA: PROTECCIÓN TERMICA REARMABLE:

CONTACTORES BATERIA CONDENSADORES: TIPO: Nº: INT. NOMINAL: MARCA: PROTECCIÓN TERMICA REARMABLE:

INT. DIFERENCIALES: Nº POLO: SENSIBIL.: INT. NOMINAL: MARCA:

SISTEMA DE TELEGESTIÓN: TIPO: MARCA ROUTER: Nº TARJETA: PIN:

ANALIZADOR DE RED: MARCA: MODELO: **VOLTÍMETRO/AMPERÍMETRO:**

PROTECCIÓN CONTRA SOBRETENSIONES: MARCA: TIPO:

VARIADORES DE FRECUENCIA: MARCA: TIPO: POTENCIA:

ANEMÓMETRO: MARCA: TIPO:

TOMA DE TIERRA: SECCIÓN: 50 mm2 RESISTENCIA: 7.5 Ω LATIGUILLOS PUERTAS: SI

BATERIA CONDENSADORES: Nº INT. NOMINAL: MARCA: PROTECCION: POTENCIA:

GENERAL

REVISIÓN ELÉCTRICA: CABLEADOS: OK BORNAS Y CONEXIONES: OK CONTACTORES: OK

LIMPIEZA GENERAL: EXTERIOR ARMARIO: OK INTERIOR: OK ELEMENTOS EXTRAÑOS: NO CABLEADO: OK

CONTACTORES: OK OTROS COMPONENTES: NO PRODUCTO LIMPIADOR: OK AIRE COMPRIMIDO: OK HIDRÓFUGO:

ENGRASE: CANDADOS: OK BISAGRAS: OK CONTACTORES: OTROS:

REPASO CHAPA Y PINTURA: ABOLLADURAS: ÓXIDO: AJUSTES DE PUERTAS: PINTURA:

ESTANQUEIDAD: ORIFICIOS DE TUBOS ENTRADA Y SALIDA: OTRAS ABERTURAS EN LA CHAPA:

O.C.A.: FAVORABLE: SI CONDICIONADA: DENEGADA: PRÓXIMA REVISIÓN: 27/03/22 GRUPO:

OBSERVACIONES

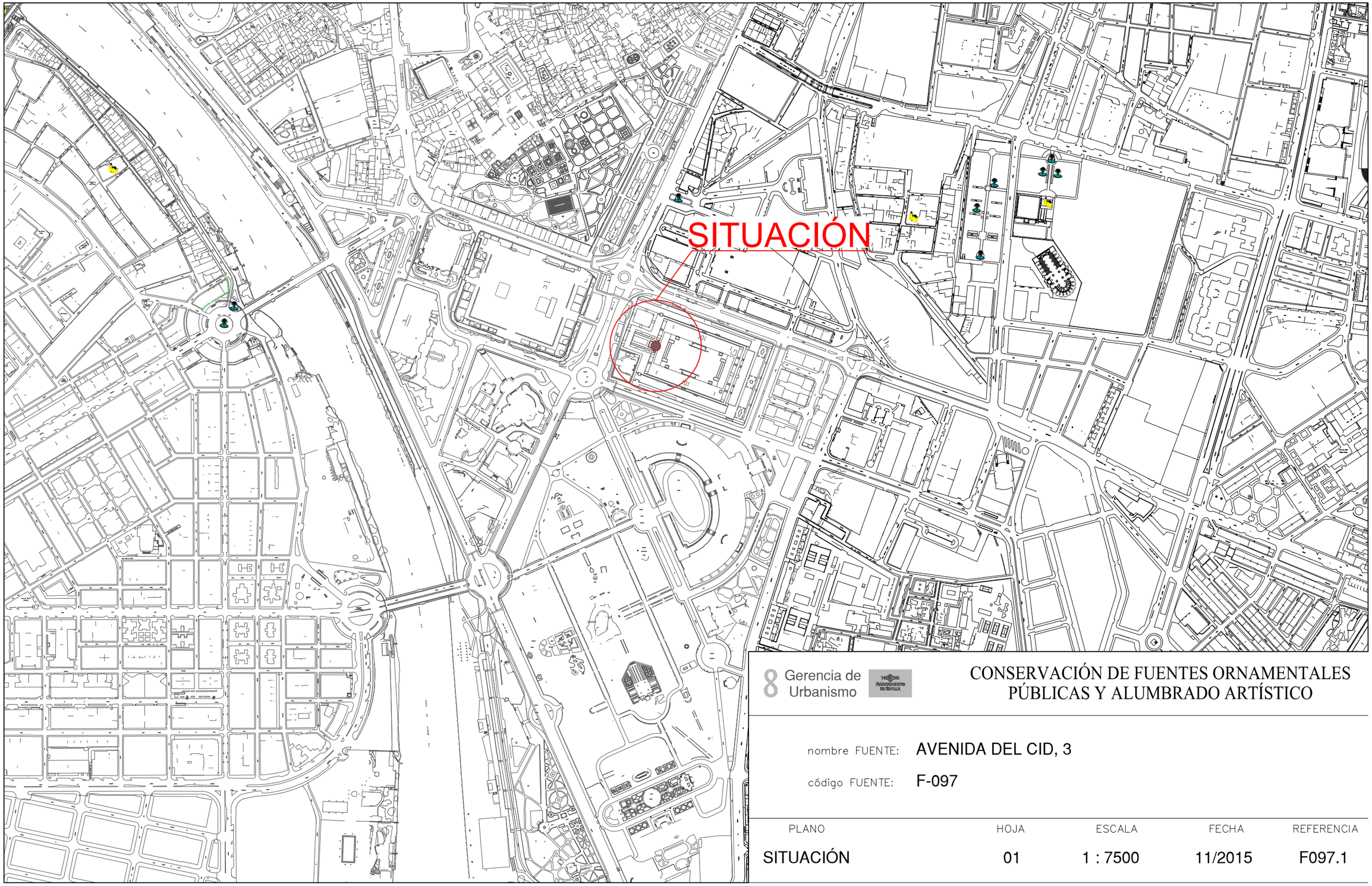

8 Gerencia de Urbanismo

CONSERVACIÓN DE FUENTES ORNAMENTALES PÚBLICAS Y ALUMBRADO ARTÍSTICO

nombre FUENTE: AVENIDA DEL CID, 3

código FUENTE: F-097

PLANO	HOJA	ESCALA	FECHA	REFERENCIA
SITUACIÓN	01	1 : 7500	11/2015	F097.1

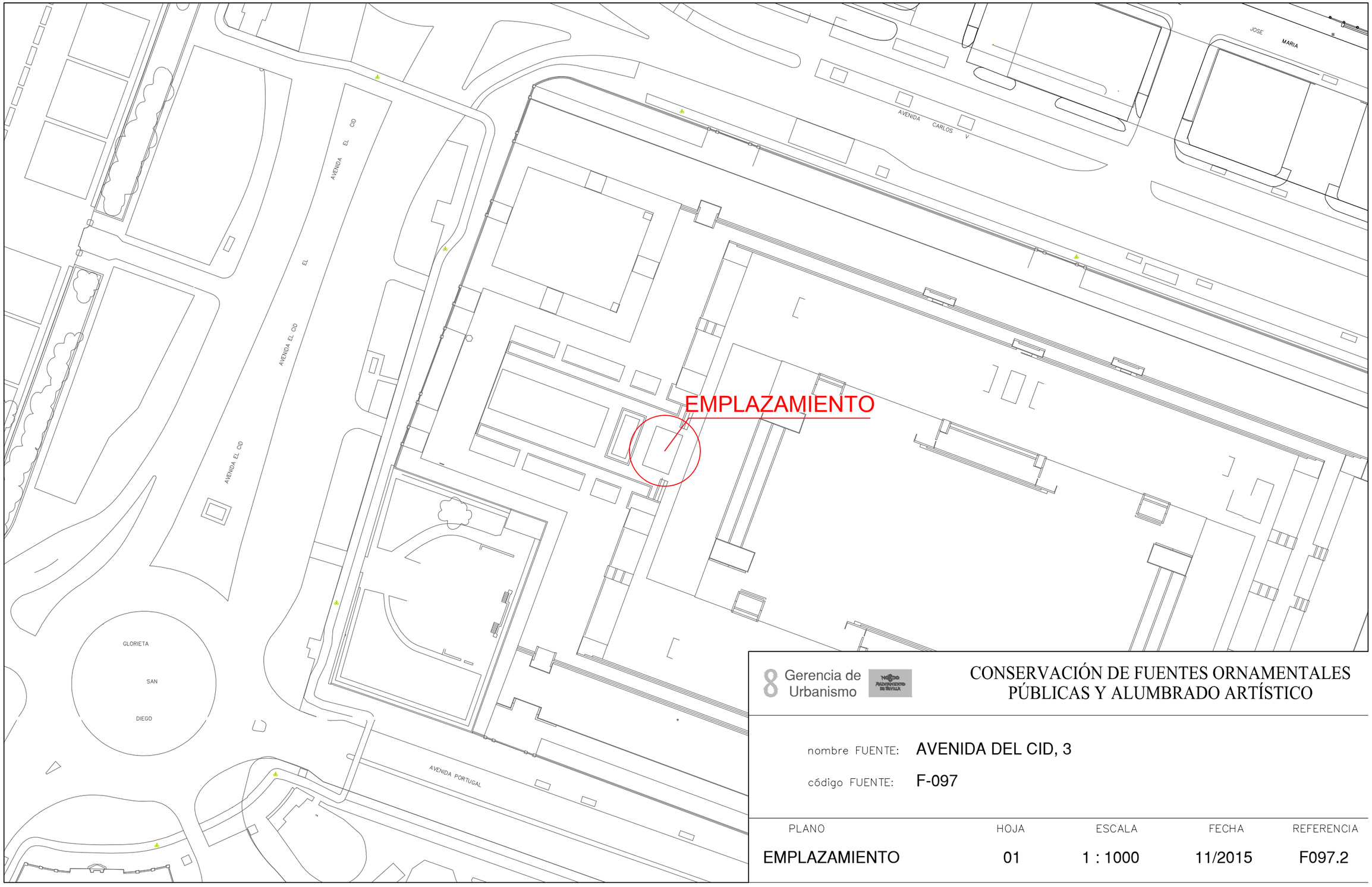

Gerencia de Urbanismo

CONSERVACIÓN DE FUENTES ORNAMENTALES PÚBLICAS Y ALUMBRADO ARTÍSTICO

nombre FUENTE: AVENIDA DEL CID, 3

código FUENTE: F-097

PLANO	HOJA	ESCALA	FECHA	REFERENCIA
EMPLAZAMIENTO	01	1 : 1000	11/2015	F097.2

S.M. REFERENCIADA EN
PLANOS DE AVENIDA DEL CID - 1

PLANTA GENERAL

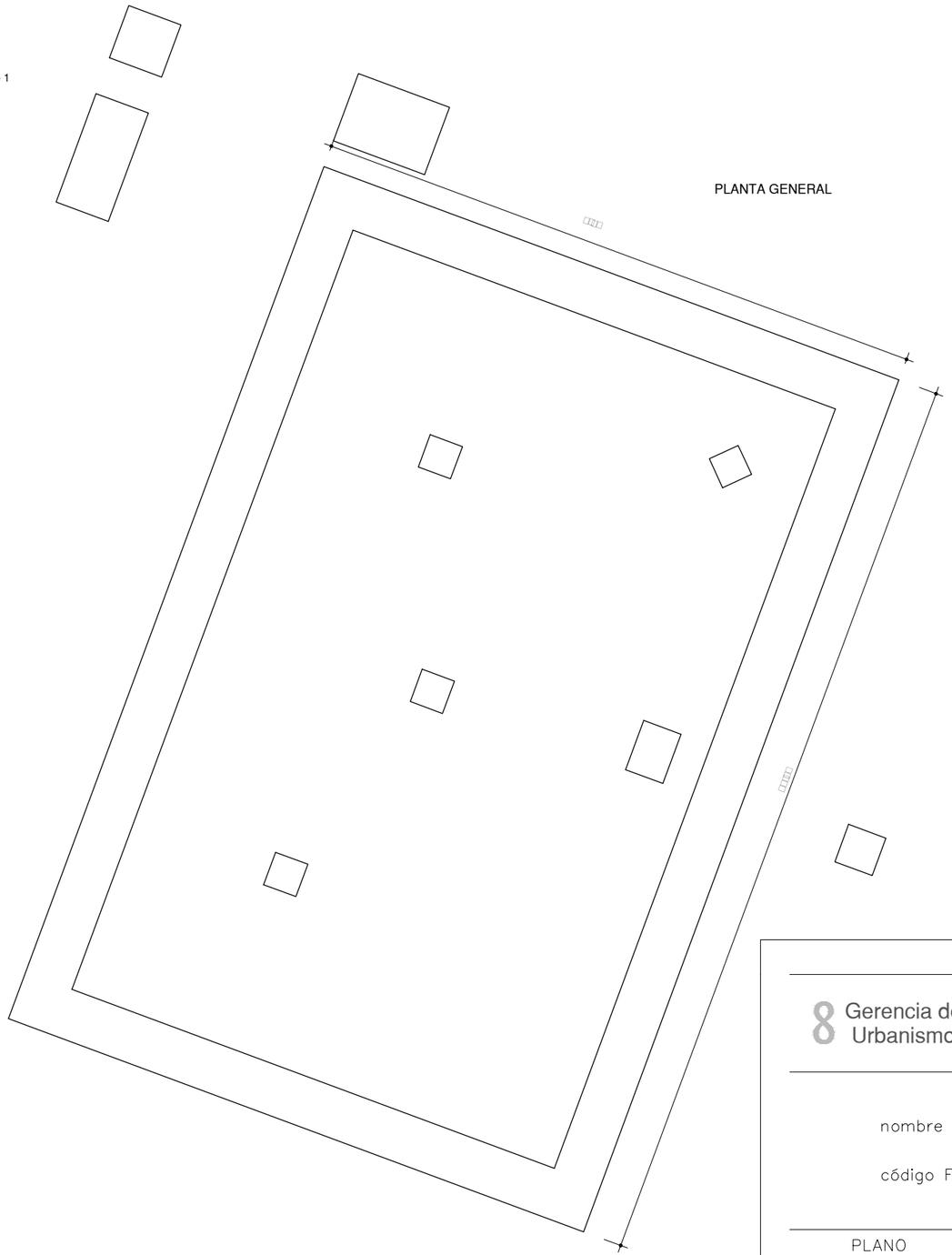

F.C.M.	FOSO COLECTOR MOTOR	A.A.A.	ARQUETA AGUA APORTE
A.D.	ARQUETA DESAGÜE	S.M.	SALA MAQUINA

Gerencia de Urbanismo

CONSERVACIÓN DE FUENTES ORNAMENTALES PÚBLICAS Y ALUMBRADO ARTÍSTICO

nombre FUENTE: AVENIDA DEL CID 3

código FUENTE: F-097

PLANO	HOJA	ESCALA	FECHA	REFERENCIA
PLANTA	01	1:70	12/2015	F097.3

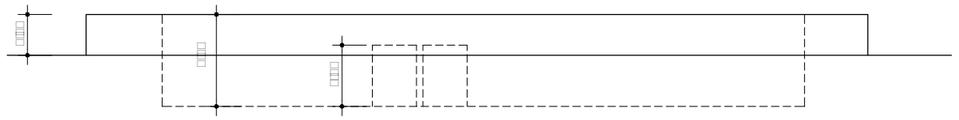

ALZADO

Gerencia de Urbanismo

CONSERVACIÓN DE FUENTES ORNAMENTALES PÚBLICAS Y ALUMBRADO ARTÍSTICO

nombre FUENTE: AVENIDA DEL CID 3

código FUENTE: F-097

PLANO	HOJA	ESCALA	FECHA	REFERENCIA
ALZADO	01	1:60	12/2015	F097.4

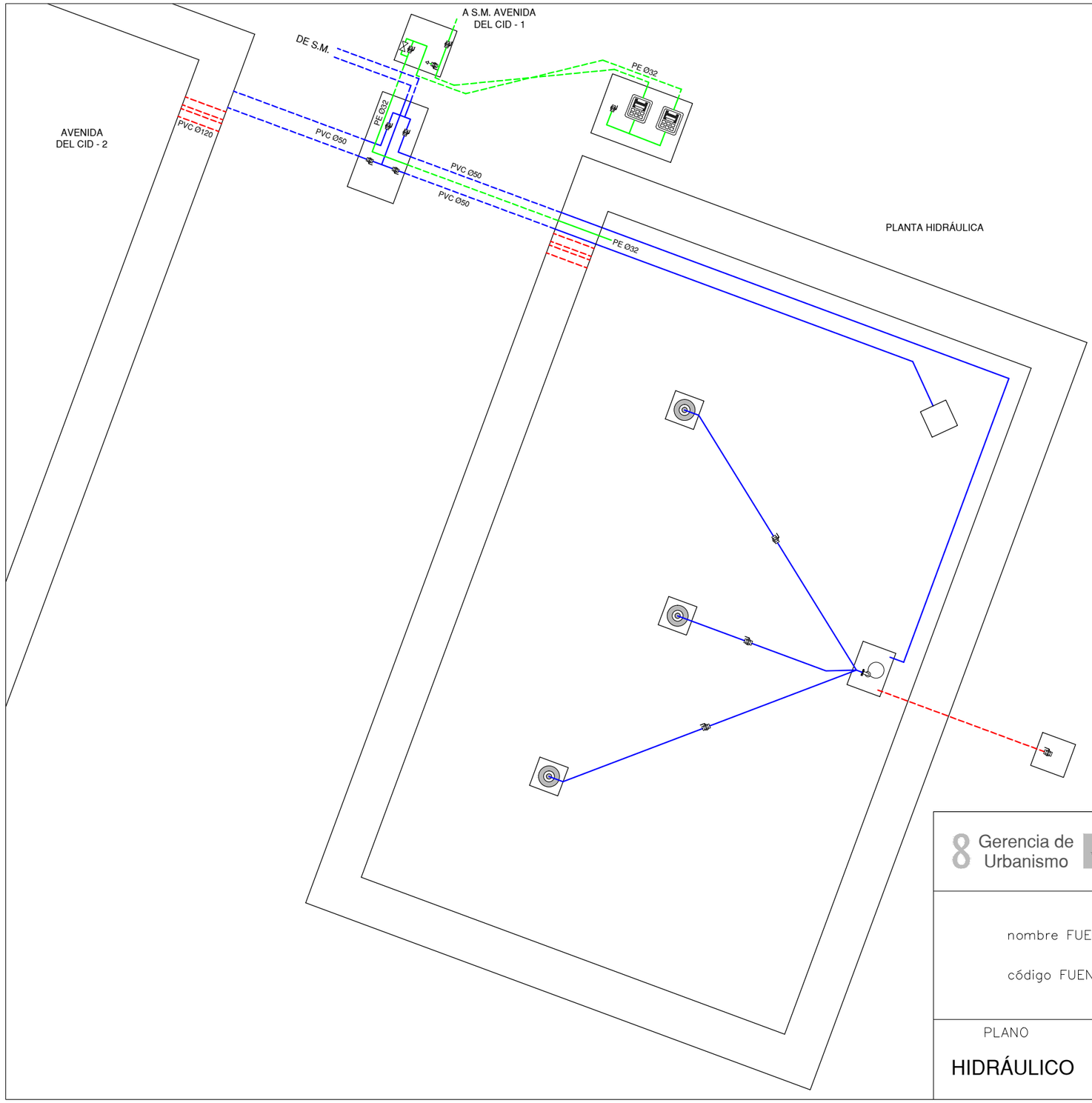

LEYENDA

- TUBERÍA DE APORTE
- TUBERÍA DE RECIRCULACIÓN
- TUBERÍA DE DESAGÜE
- CONTADOR
- ELECTROVALVULA
- LLAVE DE BOLA
- LLAVE COMPUERTA
- SURTIDOR PARABÓLICO
- BOMBA DE ACHIQUE
- SURTIDOR PULVERIZADOR
- SURTIDOR VERTICAL
- GRIFO
- LLAVE SELECTORA
- BRIDA UNIÓN
- VÁLVULA REGULADORA DE PRESIÓN
- MANOMETRO
- BOMBA RECIRCULACIÓN
- DEPÓSITO CL / PH

F.C.M.	FOSO COLECTOR MOTOR	A.A.A.	ARQUETA AGUA APORTE
A.D.	ARQUETA DESAGÜE	S.M.	SALA MAQUINA

Gerencia de Urbanismo

CONSERVACIÓN DE FUENTES ORNAMENTALES PÚBLICAS Y ALUMBRADO ARTÍSTICO

nombre FUENTE: AVENIDA DEL CID, 3

código FUENTE: F-097

PLANO	HOJA	ESCALA	FECHA	REFERENCIA
HIDRÁULICO	01	1 : 65	12/2015	F097.5

ALZADO SALA MAQUINAS

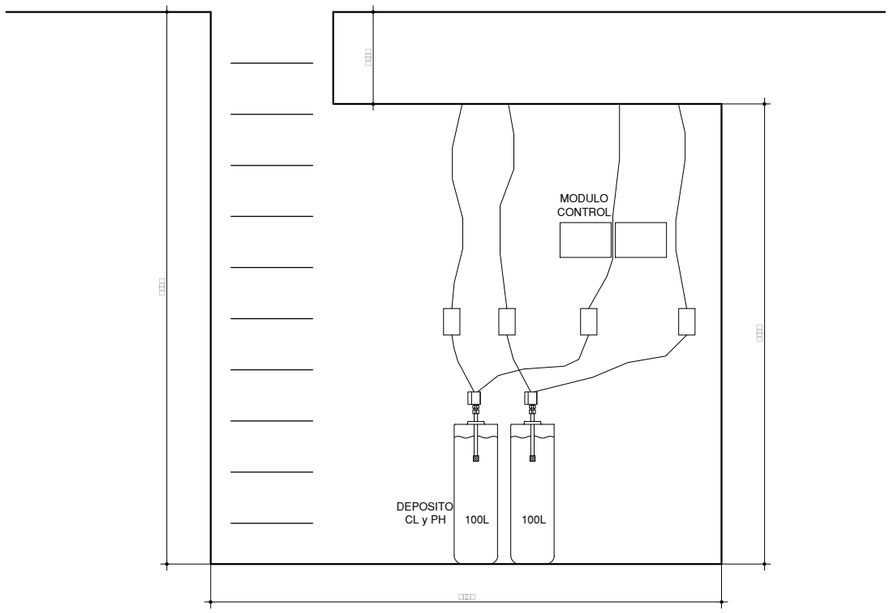

ALZADO SALA MAQUINAS

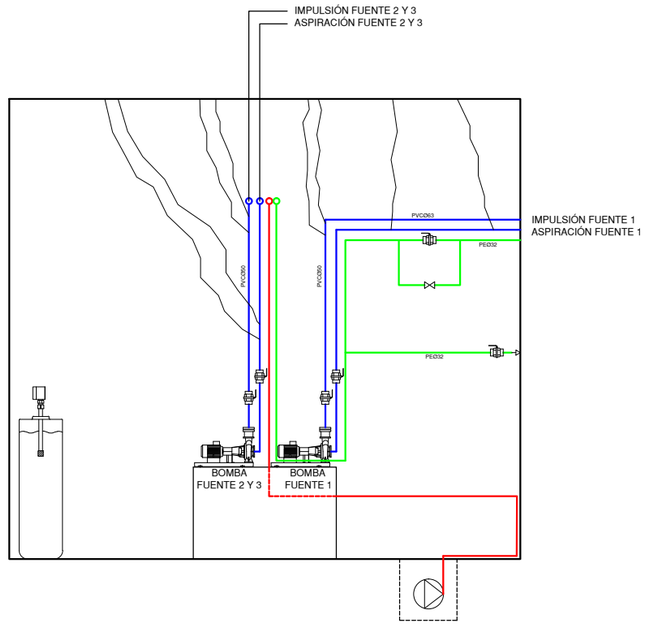

PLANTA SALA MAQUINAS

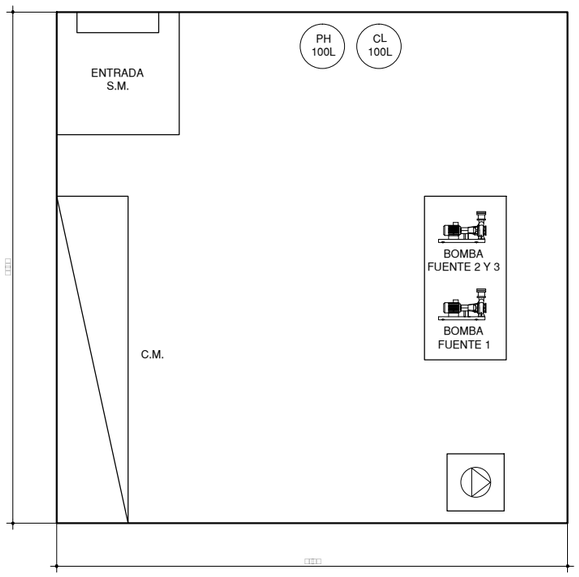

LEYENDA

TUBERÍA DE APORTE	SURTIDOR PULVERIZADOR
TUBERÍA DE RECIRCULACIÓN	SURTIDOR VERTICAL
TUBERÍA DE DESAGÜE	GRIFO
CONTADOR	LLAVE SELECTORA
ELECTROVALVULA	BRIDA UNIÓN
LLAVE DE BOLA	VÁLVULA REGULADORA DE PRESIÓN
LLAVE COMPUERTA	MANOMETRO
SURTIDOR PARABÓLICO	BOMBA RECIRCULACIÓN
BOMBA DE ACHIQUE	DEPÓSITO CL / PH
	BOMBA RECIRCULACIÓN

F.C.M. FOSO COLECTOR MOTOR
A.D. ARQUETA DESAGÜE
A.A.A. ARQUETA AGUA APORTE
S.M. SALA MAQUINA

Gerencia de Urbanismo

CONSERVACIÓN DE FUENTES ORNAMENTALES PÚBLICAS Y ALUMBRADO ARTÍSTICO

nombre FUENTE: AVENIDA DEL CID, 1

código FUENTE: F-095

PLANO	HOJA	ESCALA	FECHA	REFERENCIA
HIDRÁULICO	02/02	1 : 30	01/2016	F095.5

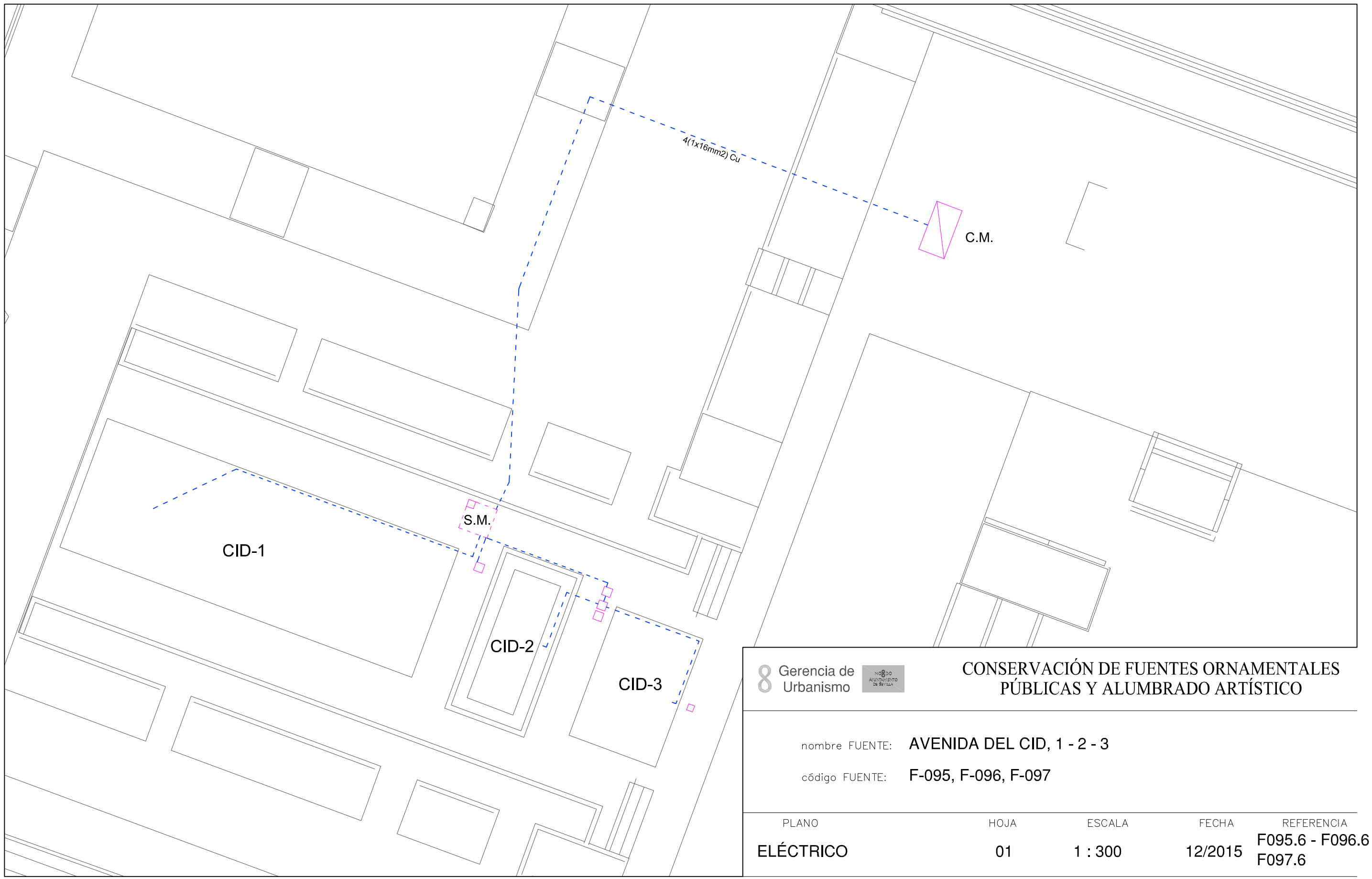

Gerencia de Urbanismo

CONSERVACIÓN DE FUENTES ORNAMENTALES PÚBLICAS Y ALUMBRADO ARTÍSTICO

nombre FUENTE: AVENIDA DEL CID, 1 - 2 - 3

código FUENTE: F-095, F-096, F-097

PLANO	HOJA	ESCALA	FECHA	REFERENCIA
ELÉCTRICO	01	1 : 300	12/2015	F095.6 - F096.6 F097.6

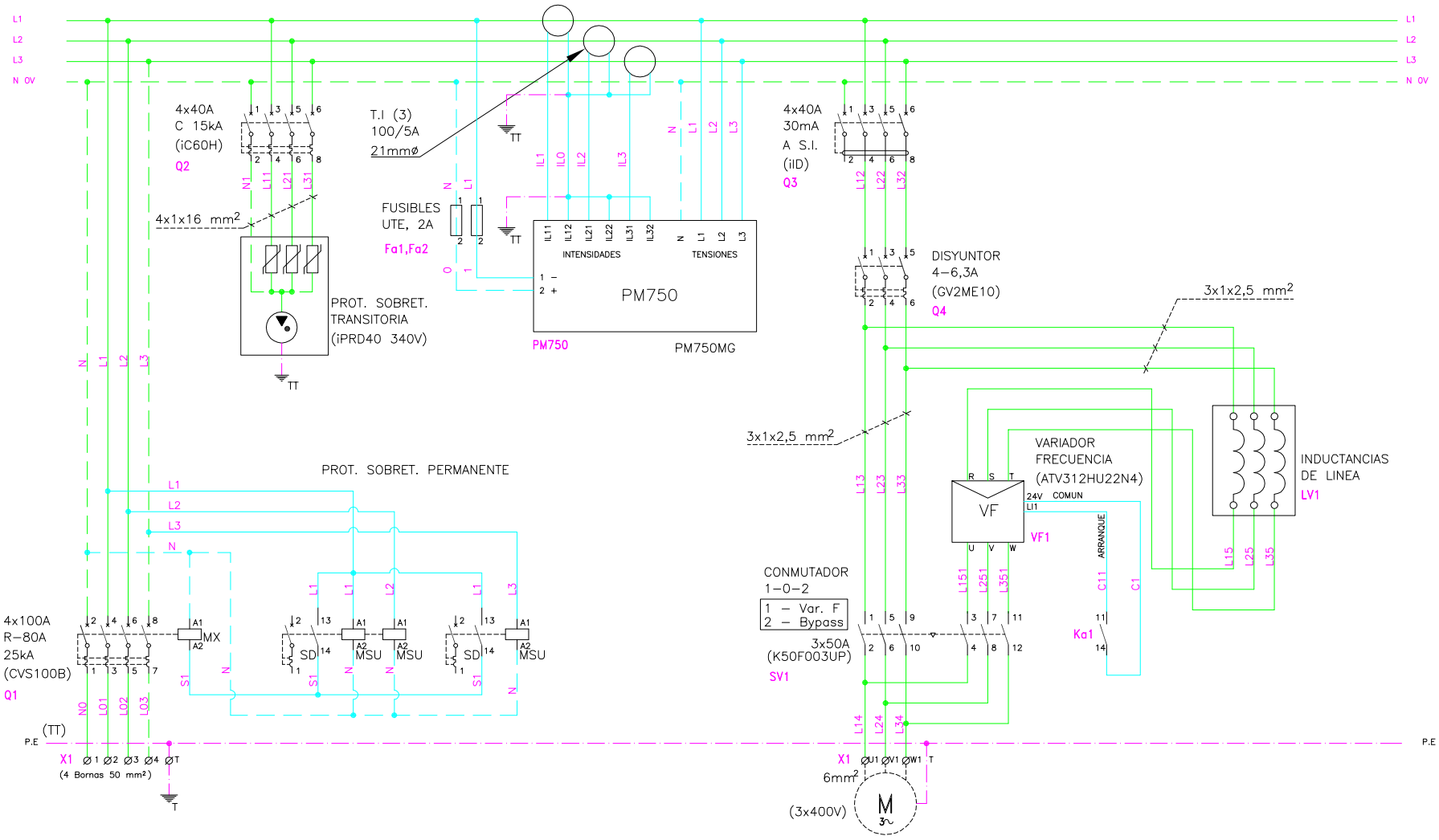

Gerencia de Urbanismo

CONSERVACIÓN DE FUENTES ORNAMENTALES PÚBLICAS Y ALUMBRADO ARTÍSTICO

nombre FUENTE: AVENIDA DEL CID Nº 1, 2, 3

código FUENTE: F095 - F096 - F097

PLANO	HOJA	ESCALA	FECHA	REFERENCIA
ESQUEMA UNIFILAR BOMBAS	01/07	S/D	4/2017	F095.7 - F096.7 - F097.7

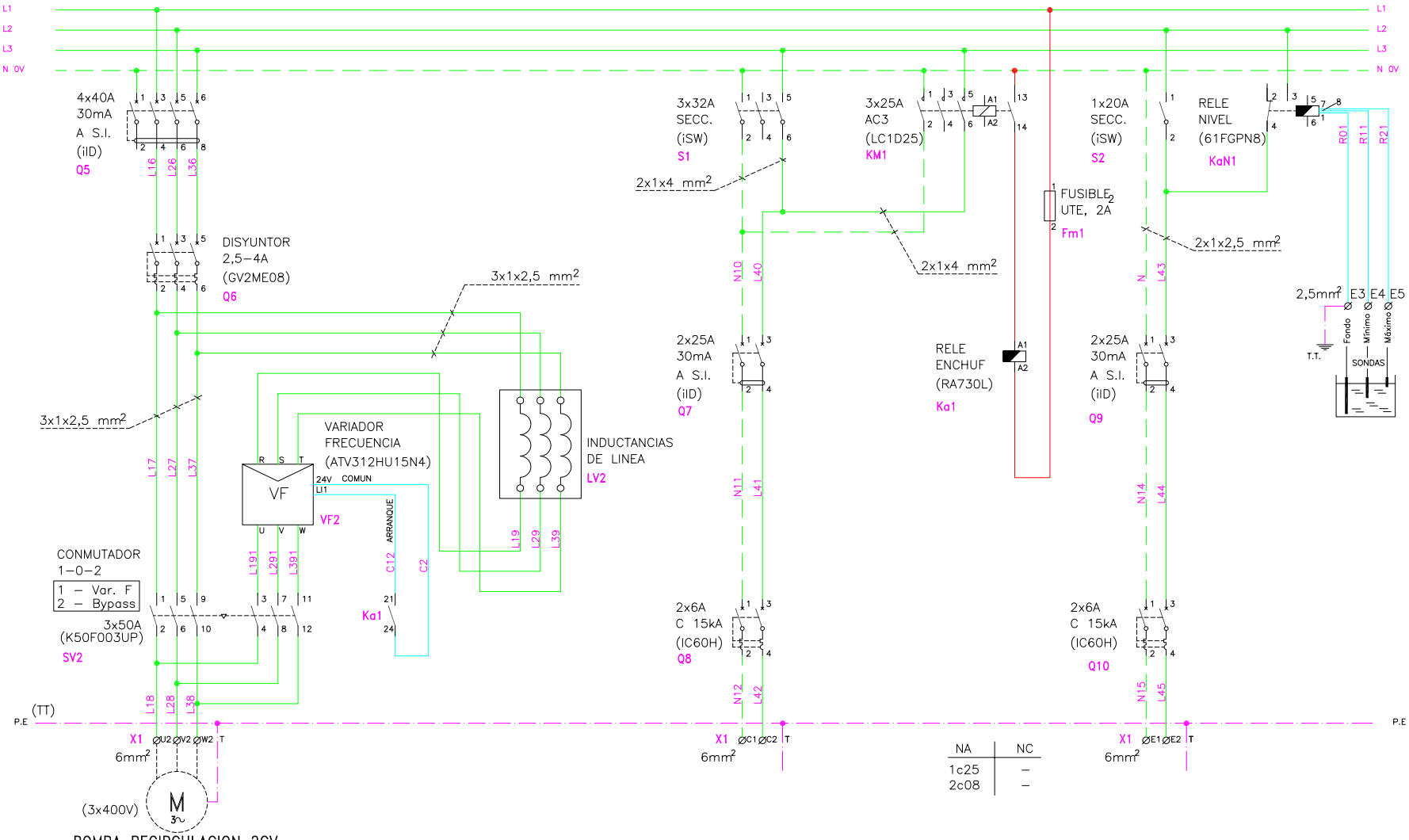

Gerencia de Urbanismo

CONSERVACIÓN DE FUENTES ORNAMENTALES PÚBLICAS Y ALUMBRADO ARTÍSTICO

nombre FUENTE: AVENIDA DEL CID Nº 1, 2, 3

código FUENTE: F095 - F096 - F097

PLANO	HOJA	ESCALA	FECHA	REFERENCIA
ESQUEMA UNIFILAR BOMBAS	02/07	S/D	4/2017	F095.7 - F096.7 - F097.7

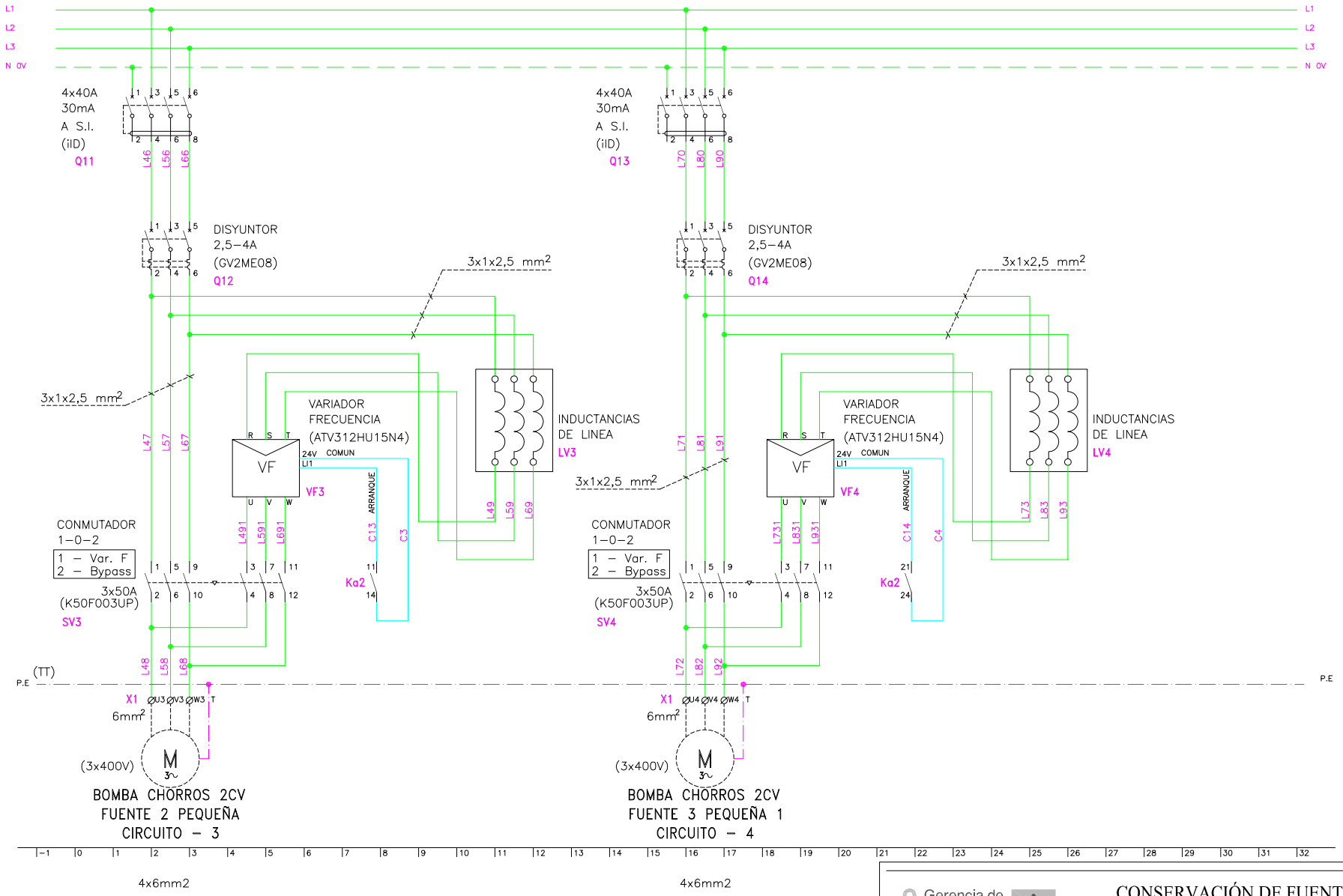

Gerencia de Urbanismo

CONSERVACIÓN DE FUENTES ORNAMENTALES PÚBLICAS Y ALUMBRADO ARTÍSTICO

nombre FUENTE: AVENIDA DEL CID Nº 1, 2, 3

código FUENTE: F095 - F096 - F097

PLANO	HOJA	ESCALA	FECHA	REFERENCIA
ESQUEMA UNIFILAR BOMBAS	03/07	S/D	4/2017	F095.7 - F096.7 - F097.7

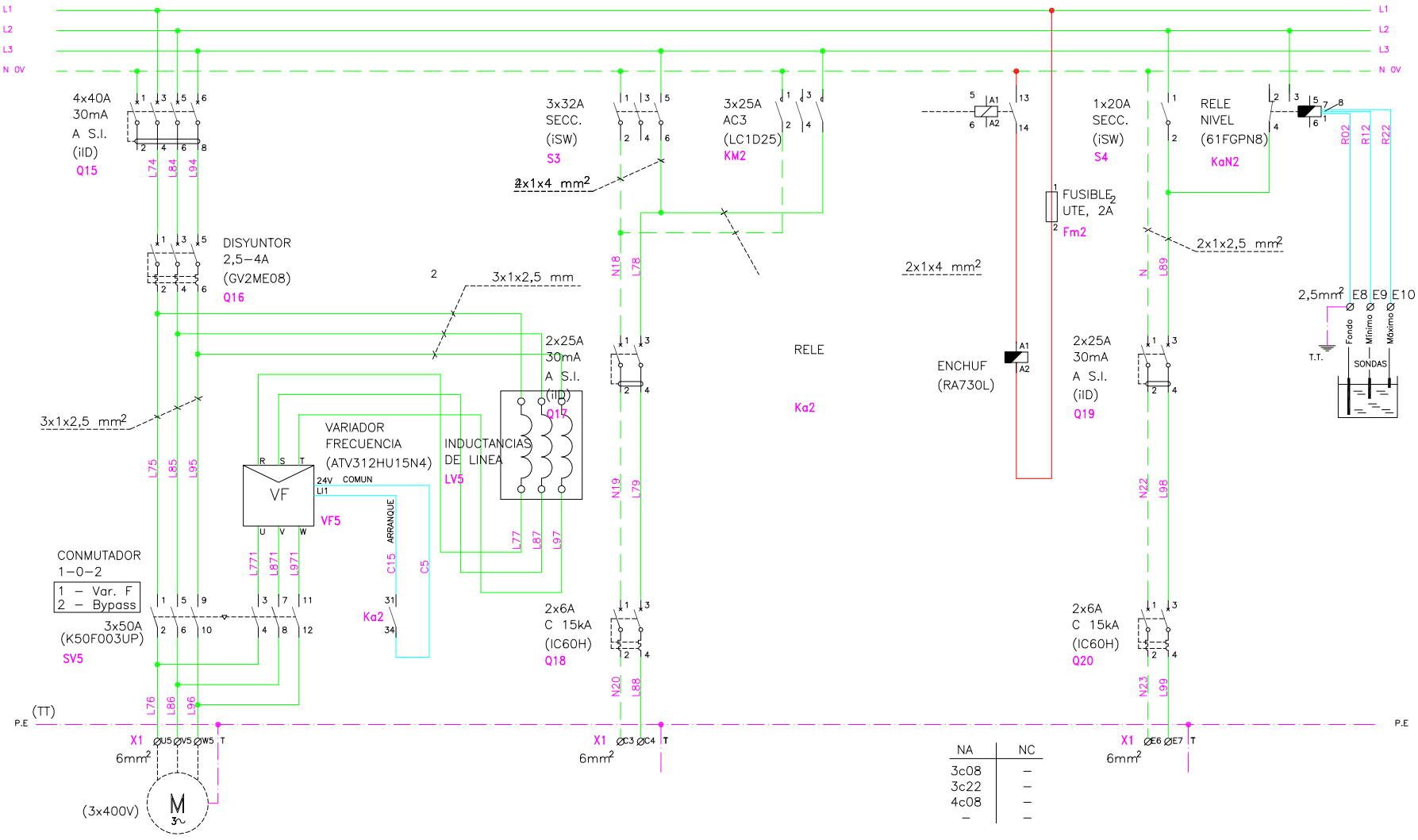

Gerencia de Urbanismo

CONSERVACIÓN DE FUENTES ORNAMENTALES PÚBLICAS Y ALUMBRADO ARTÍSTICO

nombre FUENTE: AVENIDA DEL CID Nº 1, 2, 3

código FUENTE: F095 - F096 - F097

PLANO	HOJA	ESCALA	FECHA	REFERENCIA
ESQUEMA UNIFILAR BOMBAS	04/07	S/D	04/2017	F095.7 - F096.7 - F097.7

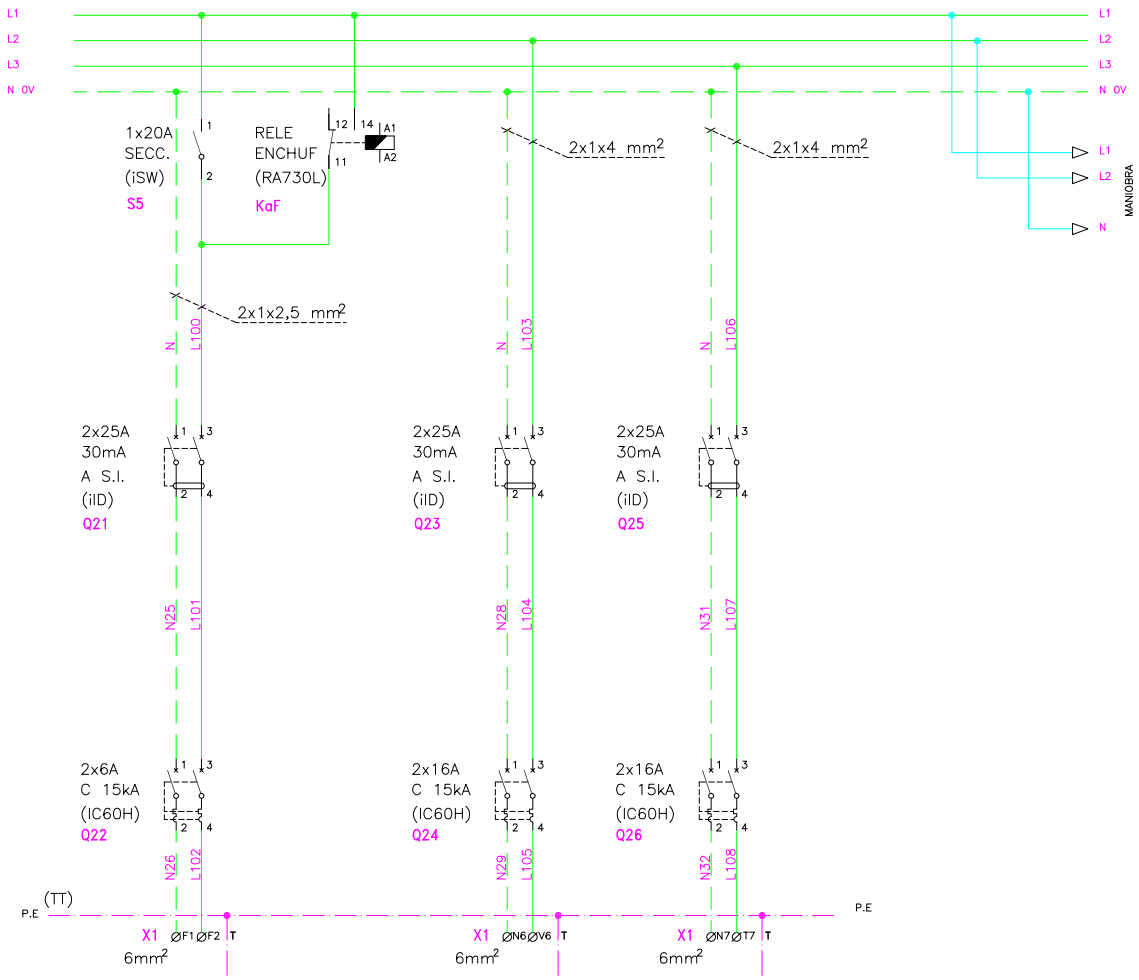

Gerencia de Urbanismo

CONSERVACIÓN DE FUENTES ORNAMENTALES PÚBLICAS Y ALUMBRADO ARTÍSTICO

nombre FUENTE: AVENIDA DEL CID Nº 1, 2, 3

código FUENTE: F095 - F096 - F097

PLANO	HOJA	ESCALA	FECHA	REFERENCIA
ESQUEMA UNIFILAR BOMBAS	05/07	S/D	04/2017	F095.7 - F096.7 - F097.7

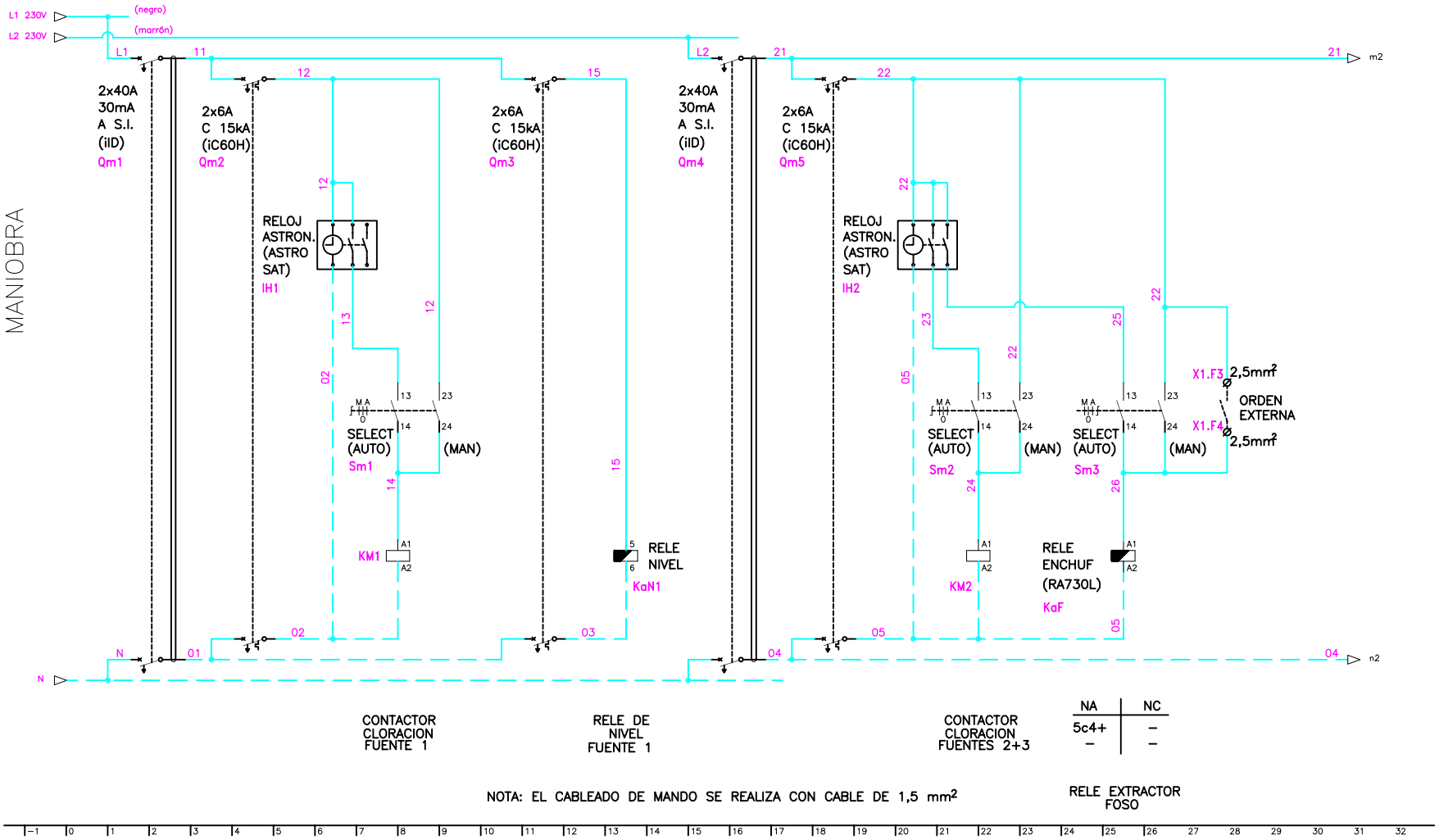

Gerencia de Urbanismo

CONSERVACIÓN DE FUENTES ORNAMENTALES PÚBLICAS Y ALUMBRADO ARTÍSTICO

nombre FUENTE: AVENIDA DEL CID Nº 1, 2, 3

código FUENTE: F097

PLANO	HOJA	ESCALA	FECHA	REFERENCIA
ESQUEMA UNIFILAR BOMBAS	06/07	-	10/2015	F097.7B

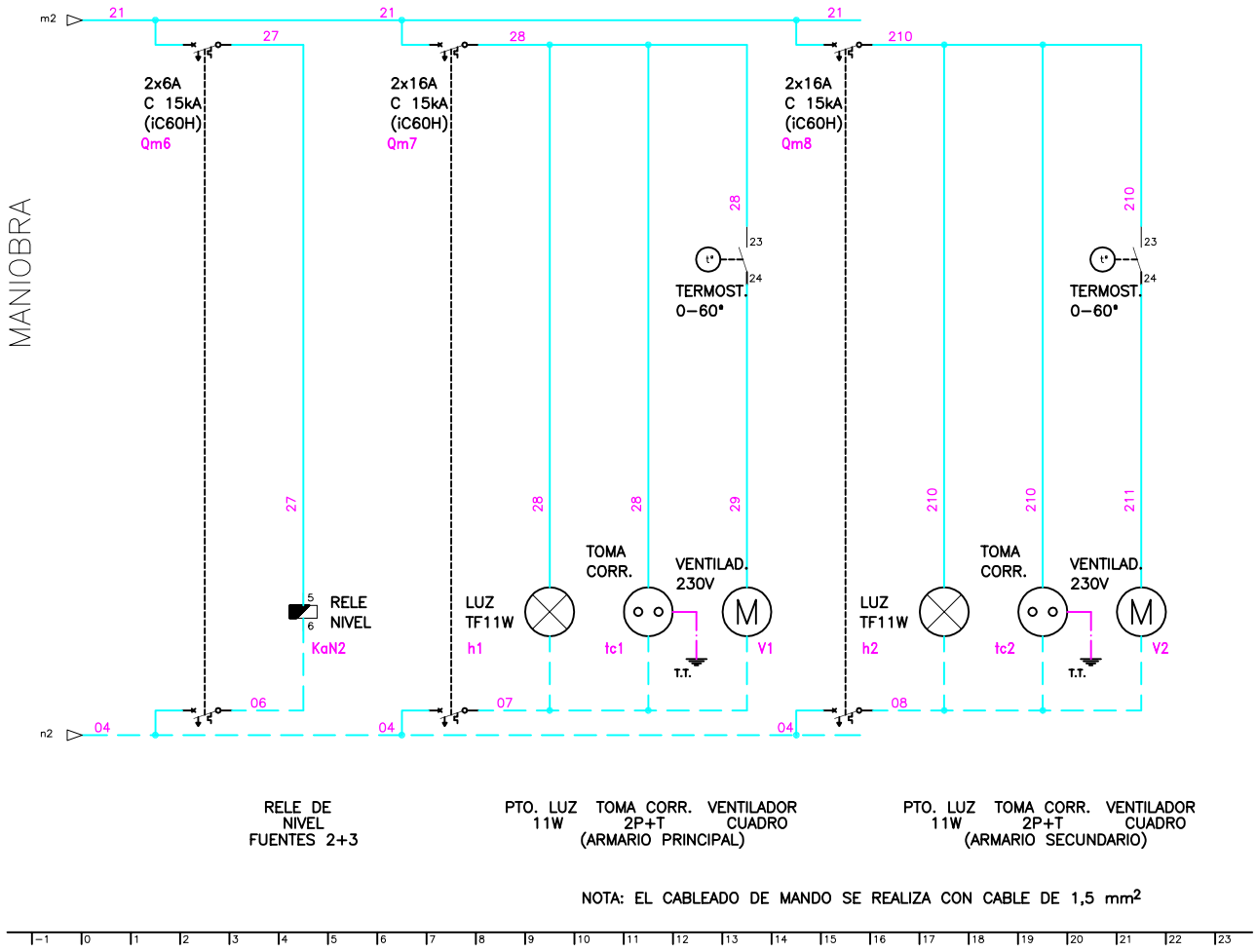

Gerencia de Urbanismo

CONSERVACIÓN DE FUENTES ORNAMENTALES PÚBLICAS Y ALUMBRADO ARTÍSTICO

nombre FUENTE: AVENIDA DEL CID Nº 1, 2, 3

código FUENTE: F097

PLANO	HOJA	ESCALA	FECHA	REFERENCIA
ESQUEMA UNIFILAR BOMBAS	07/07	-	10/2015	F097.7B

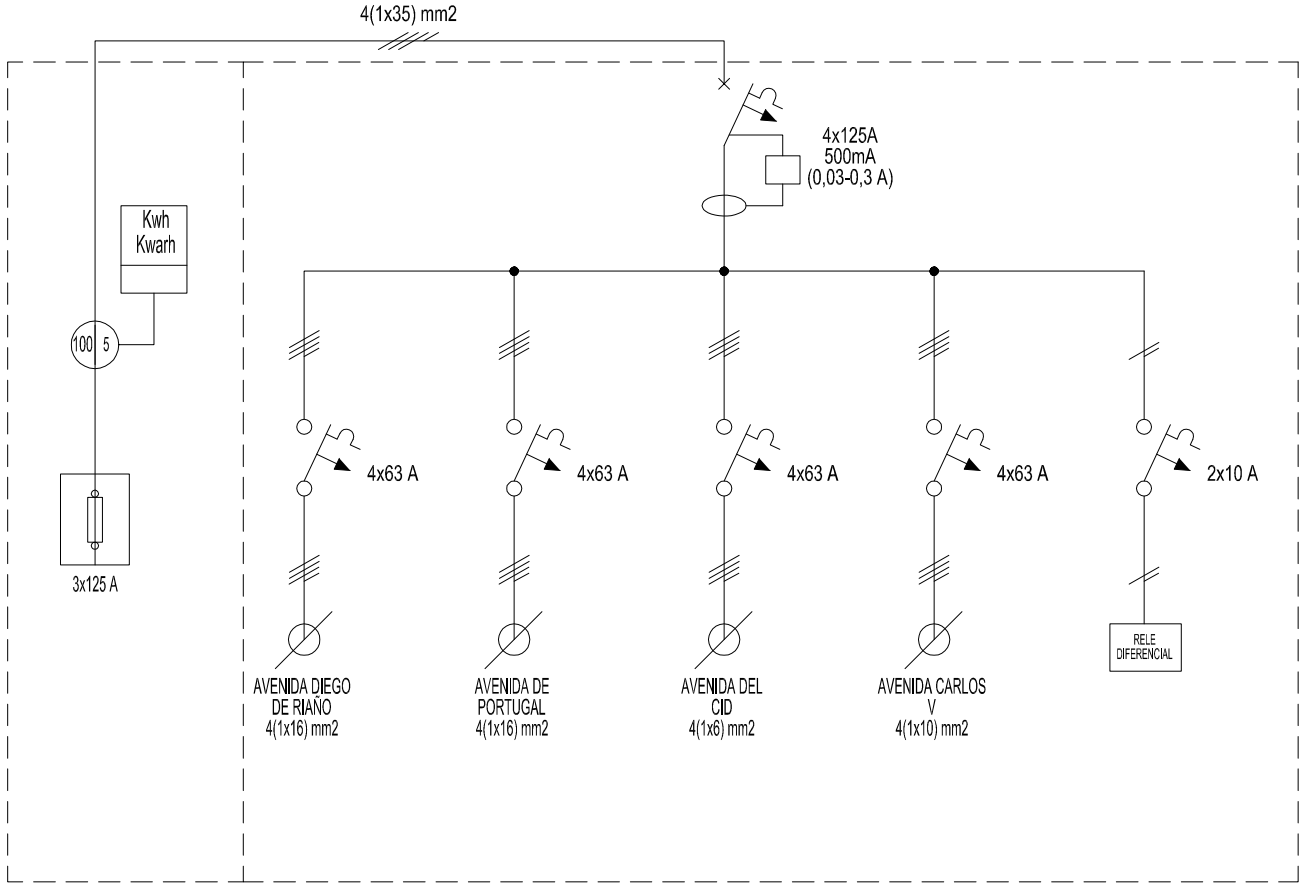

Gerencia de Urbanismo

CONSERVACIÓN DE FUENTES ORNAMENTALES PÚBLICAS Y ALUMBRADO ARTÍSTICO

nombre FUENTE: FUENTES PRADO SAN SEBASTIÁN, EU (GENERAL)

código FUENTE: F095 - F106

PLANO	HOJA	ESCALA	FECHA	REFERENCIA
ESQUEMA UNIFILAR	01	S/D	05/2017	EU_(GENERAL)

FICHA COMPONENTES FUENTE

Fuente	F097 AVD DEL CID 3

Alumbrado	Tipo	Potencia	Tensión	Cantidad
Lámpara				
Proyector				

Motores	Sumergible
Marca/Modelo	PRINCE/MC-20
Tipo	Sumergible
Potencia	2 CV/1,5 Kw
Tensión	III-380 v
Intensidad	4:00 AM
Arranque	
Veloc x anemo	
Compens cosφ	
Caudal	100÷900 l/m
Altura	17÷2 mca
Cantidad	1

	Marca/Modelo	Fecha instalación	Depositos quimicos	Volumen
Sist cloración	Hanna/Controler10	abr-15	en sala maquinas	100 L

Surtidores	Marca / Modelo	Diámetro/conexión	Cantidad	Material
Chorro lanza	OASE Cometa 10-14T	Ø 14 mm - 1" M	3	

Control nivel	Sondas nivel	☑
	Válvula flotador	☐
	Sin control	☐
	Sonda motor	☐

Contador de agua	Marca	ELSTER	Volumen agua vaso
	Número	82410838	42 m³
	Calibre	1/2''	

	Material	Cantidad	Volumen	Fecha renovacion
Filtro aspiración	acero galvanizado	2		
Filtro de arena				

Observaciones:	Comparte depósitos químicos con Avenida del Cid 2

GERENCIA DE URBANISMO (AYUNTAMIENTO DE SEVILLA)

CONSERVACIÓN DE FUENTES Y MONUMENTOS	GMU	PARTE DE INSPECCIÓN CENTRO DE MANDO Y PROTECCIÓN DE FUERZA	FECHA	HOJA
			02/10/17	1 DE 1

IDENTIFICACIÓN

SITUACIÓN REAL C.M.: JARDINES DEL PRADO DE SAN SEBASTIAN (AVENIDA DEL CID - 1 - 2 - 3) COORD.X: 235445.61 COORD. Y: 4141218.99

CENTRO DE MANDO Nº: F095 - F096 - F097 **SUMINISTRO Nº:**

PLACA DE IDENTIFICACIÓN: F095/72 - F096/72 - F097/72 **TENSIÓN DE SUMINISTRO CONTRATO:** 400-230 V

POTENCIA INSTALADA: 8.546 kW **POTENCIA CONTRATADA:**

TOMA DE VALORES

CONTADOR DE ACTIVA Nº 9095926488 **LECTURA:** 184581 / 376569 kWh

CONTADOR DE REACTIVA Nº 9095926488 **LECTURA:** 26099 kVARh

	HORA	R-S	S-T	R-T	R-N	S-N	T-N
TENSIÓN DIURNA EN VACÍO (V):	10:15	413	412	414	240	238	238
TENSIÓN NOCTURNA EN CARGA 100% (V):	10:25	409	407	410	236	235	239

	HORA	R	S	T	N
INTENSIDAD LINEA GENERAL EN CARGA 100% (A):	10:35	9.82	9.37	9.54	0.6

	HORA	R	S	T	GENERAL
FACTOR DE POTENCIA:	14:00	0.97	0.97	0.98	0.97

CORRIENTE DE FUGA GENERAL(mA):	R	S	T	N
	12.9	12.3	14	12

CIRCUITOS DE SALIDA	INTENSIDAD POR FASE				PROTECCIONES	CONDUCTORES	AISLAMIENTO MΩ				FACTOR DE POTENCIA				TIPO DE ARRANQUE
NUMERO Y DESIGNACIÓN	R	S	T	N	TIPO/CALIBRE	SECCIÓN mm²	R	S	T	N	R	S	T	MEDIA	
BOMBA CHORRO Nº 1	4.23	4.35	4.32		4x40A 30mA	4x6	∞	∞	∞	∞	0.80	0.81	0.80	0.80	DIRECTO
BOMBA RECIRCULACION Nº 1	2.5	2.7	2.7		4x40A 30mA	4x4	∞	∞	∞	∞	0.92	0.91	0.90	0.91	DIRECTO
EQUIPO CLORACION Nº 1	0.03			0.02	2x6A	3x1.5	∞			∞	1			1	DIRECTO
EQUIPO CLORACION Nº 2 Y 3	0.03			0.02	2x6A	3x1.5	∞			∞	1			1	DIRECTO
EXTRACTOR	0.4			0.4	2x6A	3x2.5	∞			∞	0.95	0.95		0.95	DIRECTO
BOMBA DE ACHIQUE		1.5		1.5	2x16A	3x2.5		∞		∞		1		1	DIRECTO
BOMBA CHORRO Nº 2	2.7	2.66	2.7		4x40A 30mA	4x6	∞	∞	∞	∞	0.83	0.80	0.80	0.81	DIRECTO
BOMBA CHORRO Nº 3	2.7	2.38	2.45		4x40A 30mA	4x6	∞	∞	∞		0.81	0.85	0.82	0.82	DIRECTO
BOMBA RECIRCULACION Nº 2 Y Nº 3	3.6	3.4	3.5		4x40A 30mA	4x2.5	∞	∞	∞		1.29	1.28	1.32	1.3	DIRECTO

CARACTERÍSTICAS DEL C.M.

CAJA ACOMETIDA: TIPO: FUSIBLES: **DERIVACIÓN INDIVIDUAL:** TIPO: UNIPOLAR SECCIÓN: 4 (1x16) mm2

ARMARIO: TIPO: POLIESTER SISTEMA DE FIJACIÓN: SUELO DIMENSIONES: 176x75x30 cm / 101x75x30 cm

EQ. MED. DIRECTA: **EQ. MED. INDIRECTA: Rel. de transformación;**

PROTECCIÓN GENERAL: TIPO: DIF.TERMICO MARCA: EASY PACT CALIBRE: 80 A

TOMA DE CORRIENTE: SI **PUNTO DE LUZ:** SI **INT. TOMA CORR. Y PL:**

RELOJ: MARCA Y MODELO: ORBIS ASTRO SAT Nº SERIE: VERSIÓN:

CONMUTADORES MANIOBRA: INT. NOMIN: 16 A

PROTECCION CIR. MANIOBRA: DIFERENCIAL: 2x40x30mA TÉRMICO: 2x6 A

CONMUTADORES FUERZA: TIPO: K50F003UP Nº: 5 INT. NOMINAL: 50 A MARCA: SCHNEIDER

CONTACTORES ARRANQUE DIRECTO: TIPO: Nº: INT. NOMINAL: MARCA: PROTECCIÓN TERMICA REARMABLE:

CONTACTORES ARRANCADOR E-Δ: TIPO: Nº: INT. NOMINAL: MARCA: PROTECCIÓN TERMICA REARMABLE:

CONTACTORES VARIADOR FRECUENCIA: TIPO: Nº: INT. NOMINAL: MARCA: PROTECCIÓN TERMICA REARMABLE:

CONTACTORES BATERIA CONDENSADORES: TIPO: Nº: INT. NOMINAL: MARCA: PROTECCIÓN TERMICA REARMABLE:

INT. DIFERENCIALES: Nº 5 POLO: 4 SENSIBIL.: 30mA INT. NOMINAL: 40 A MARCA: SCHNEIDER

SISTEMA DE TELEGESTIÓN: TIPO: MARCA ROUTER: Nº TARJETA: PIN:

ANALIZADOR DE RED: MARCA: MODELO: **VOLTÍMETRO/AMPERÍMETRO:**

PROTECCIÓN CONTRA SOBRETENSIONES: MARCA: SCHNEIDER TIPO: IMSU MOD. IC60H

VARIADORES DE FRECUENCIA: MARCA: SCHNEIDER TIPO: ATV312HU22N4 - ATV312HU15N14 POTENCIA: 2.2 - 2.5 kW

ANEMÓMETRO: MARCA: TIPO:

TOMA DE TIERRA: SECCIÓN: 35 mm2 RESISTENCIA: 10 Ω LATIGUILLOS PUERTAS:

BATERIA CONDENSADORES: Nº INT. NOMINAL: MARCA: PROTECCION: POTENCIA:

GENERAL

REVISIÓN ELÉCTRICA: CABLEADOS: BIEN BORNAS Y CONEXIONES: BIEN CONTACTORES: BIEN

LIMPIEZA GENERAL: EXTERIOR ARMARIO: BIEN INTERIOR: BIEN ELEMENTOS EXTRAÑOS: NO CABLEADO: BIEN

CONTACTORES: BIEN OTROS COMPONENTES: PRODUCTO LIMPIADOR: AIRE COMPRIMIDO: HIDRÓFUGO:

ENGRASE: CANDADOS: BISAGRAS: CONTACTORES: OTROS:

REPASO CHAPA Y PINTURA: ABOLLADURAS: ÓXIDO: AJUSTES DE PUERTAS: PINTURA:

ESTANQUEIDAD: ORIFICIOS DE TUBOS ENTRADA Y SALIDA: OTRAS ABERTURAS EN LA CHAPA:

O.C.A.: FAVORABLE: SI CONDICIONADA: DENEGADA: PRÓXIMA REVISIÓN: 15/09/20 GRUPO:

OBSERVACIONES

GERENCIA DE URBANISMO (AYUNTAMIENTO DE SEVILLA)

CONSERVACIÓN DE FUENTES Y MONUMENTOS	GMU	PARTE DE INSPECCIÓN CENTRO DE MANDO Y PROTECCIÓN DE FUERZA	FECHA	HOJA
			18/01/19	1 DE 1

IDENTIFICACIÓN

SITUACIÓN REAL C.M.: AVENIDA DEL CID - AVENIDA CARLOS V - DIEGO DE RIAÑO - AVENIDA PORTUGAL (GENERAL) COORD.X: 235481.85 COORD. Y: 4141235.54

CENTRO DE MANDO Nº: F095 - F106 **SUMINISTRO Nº:**

PLACA DE IDENTIFICACIÓN: F095 - F106/85 **TENSIÓN DE SUMINISTRO CONTRATO:** 380-220 V

POTENCIA INSTALADA: 36.153 kW **POTENCIA CONTRATADA:**

TOMA DE VALORES

CONTADOR DE ACTIVA Nº 95926488 **LECTURA:** 202910 / 413704 kWh

CONTADOR DE REACTIVA Nº 95926488 **LECTURA:** 26111 kVARh

	HORA	R-S	S-T	R-T	R-N	S-N	T-N
TENSIÓN DIURNA EN VACÍO (V):		408	410	407	234	236	235
TENSIÓN NOCTURNA EN CARGA 100% (V):		410	412	408	235	236	236

	HORA	R	S	T	N
INTENSIDAD LINEA GENERAL EN CARGA 100% (A):		47	51	51.2	1.95

FACTOR DE POTENCIA:	HORA	R	S	T	GENERAL
		0.94	0.94	0.93	0.93

CORRIENTE DE FUGA GENERAL(mA):	R	S	T	N
	50	49	50	1.8

CIRCUITOS DE SALIDA	INTENSIDAD POR FASE				PROTECCIONES	CONDUCTORES	AISLAMIENTO MΩ				FACTOR DE POTENCIA				TIPO DE ARRANQUE
NUMERO Y DESIGNACIÓN	R	S	T	N	TIPO/CALIBRE	SECCIÓN mm²	R	S	T	N	R	S	T	MEDIA	
C1 - DIEGO DE RIAÑO	8	7.8	8	1.95	4x63 A	4(1x16)	85	88	84	123	0.99	0.99	0.99	0.99	DIRECTO
C2 - AVENIDA PORTUGAL	21	20.7	21.5	0.05	4x63 A	4(1x16)	110	111	109	56	0.85	0.84	0.84	0.84	DIRECTO
C3 - AVENIDA DEL CID	3.6	4.4	3.9	0.4	4x63 A	4(1x6)	123	125	125	85	0.99	0.99	0.99	0.99	DIRECTO
C4 - AVENIDA CARLOS V	19.2	20.1	20.8	0.03	4x63 A	4(1x10)	89	92	89	65	0.88	0.86	0.90	0.87	DIRECTO

CARACTERÍSTICAS DEL C.M.

CAJA ACOMETIDA: TIPO: CLAVED FUSIBLES: 3x125 A **DERIVACIÓN INDIVIDUAL:** TIPO: 0.6 / 1kV SECCIÓN: 4(1x35) mm2

ARMARIO: TIPO: POLIESTER SISTEMA DE FIJACIÓN: PARED DIMENSIONES: 50x40x20 cm

EQ. MED. DIRECTA: **EQ. MED. INDIRECTA: Rel. de transformación;** 100 / 50 A

PROTECCIÓN GENERAL: TIPO: TERMICO DIFERENCIAL MARCA: SCHNEIDER CALIBRE: 4x125 A / 500mA

TOMA DE CORRIENTE: **PUNTO DE LUZ:** **INT. TOMA CORR. Y PL:**

RELOJ: MARCA Y MODELO: Nº SERIE: VERSIÓN:

CONMUTADORES MANIOBRA: INT. NOMIN:

PROTECCION CIR. MANIOBRA: DIFERENCIAL: TÉRMICO: 2x10 A

CONMUTADORES FUERZA: TIPO: Nº: INT. NOMINAL: MARCA:

CONTACTORES ARRANQUE DIRECTO: TIPO: Nº: INT. NOMINAL: MARCA: PROTECCIÓN TERMICA REARMABLE:

CONTACTORES ARRANCADOR E-Δ: TIPO: Nº: INT. NOMINAL: MARCA: PROTECCIÓN TERMICA REARMABLE:

CONTACTORES VARIADOR FRECUENCIA: TIPO: Nº: INT. NOMINAL: MARCA: PROTECCIÓN TERMICA REARMABLE:

CONTACTORES BATERIA CONDENSADORES: TIPO: Nº: INT. NOMINAL: MARCA: PROTECCIÓN TERMICA REARMABLE:

INT. DIFERENCIALES: Nº POLO: SENSIBIL.: INT. NOMINAL: MARCA:

SISTEMA DE TELEGESTIÓN: TIPO: MARCA ROUTER: Nº TARJETA: PIN:

ANALIZADOR DE RED: MARCA: MODELO: **VOLTÍMETRO/AMPERÍMETRO:**

PROTECCIÓN CONTRA SOBRETENSIONES: MARCA: TIPO:

VARIADORES DE FRECUENCIA: MARCA: TIPO: POTENCIA:

ANEMÓMETRO: MARCA: TIPO:

TOMA DE TIERRA: SECCIÓN: 50 mm2 RESISTENCIA: 7.5 Ω LATIGUILLOS PUERTAS: SI

BATERIA CONDENSADORES: Nº INT. NOMINAL: MARCA: PROTECCION: POTENCIA:

GENERAL

REVISIÓN ELÉCTRICA: CABLEADOS: OK BORNAS Y CONEXIONES: OK CONTACTORES: OK

LIMPIEZA GENERAL: EXTERIOR ARMARIO: OK INTERIOR: OK ELEMENTOS EXTRAÑOS: NO CABLEADO: OK

CONTACTORES: OK OTROS COMPONENTES: NO PRODUCTO LIMPIADOR: OK AIRE COMPRIMIDO: OK HIDRÓFUGO:

ENGRASE: CANDADOS: OK BISAGRAS: OK CONTACTORES: OTROS:

REPASO CHAPA Y PINTURA: ABOLLADURAS: ÓXIDO: AJUSTES DE PUERTAS: PINTURA:

ESTANQUEIDAD: ORIFICIOS DE TUBOS ENTRADA Y SALIDA: OTRAS ABERTURAS EN LA CHAPA:

O.C.A.: FAVORABLE: SI CONDICIONADA: DENEGADA: PRÓXIMA REVISIÓN: 27/03/22 GRUPO:

OBSERVACIONES

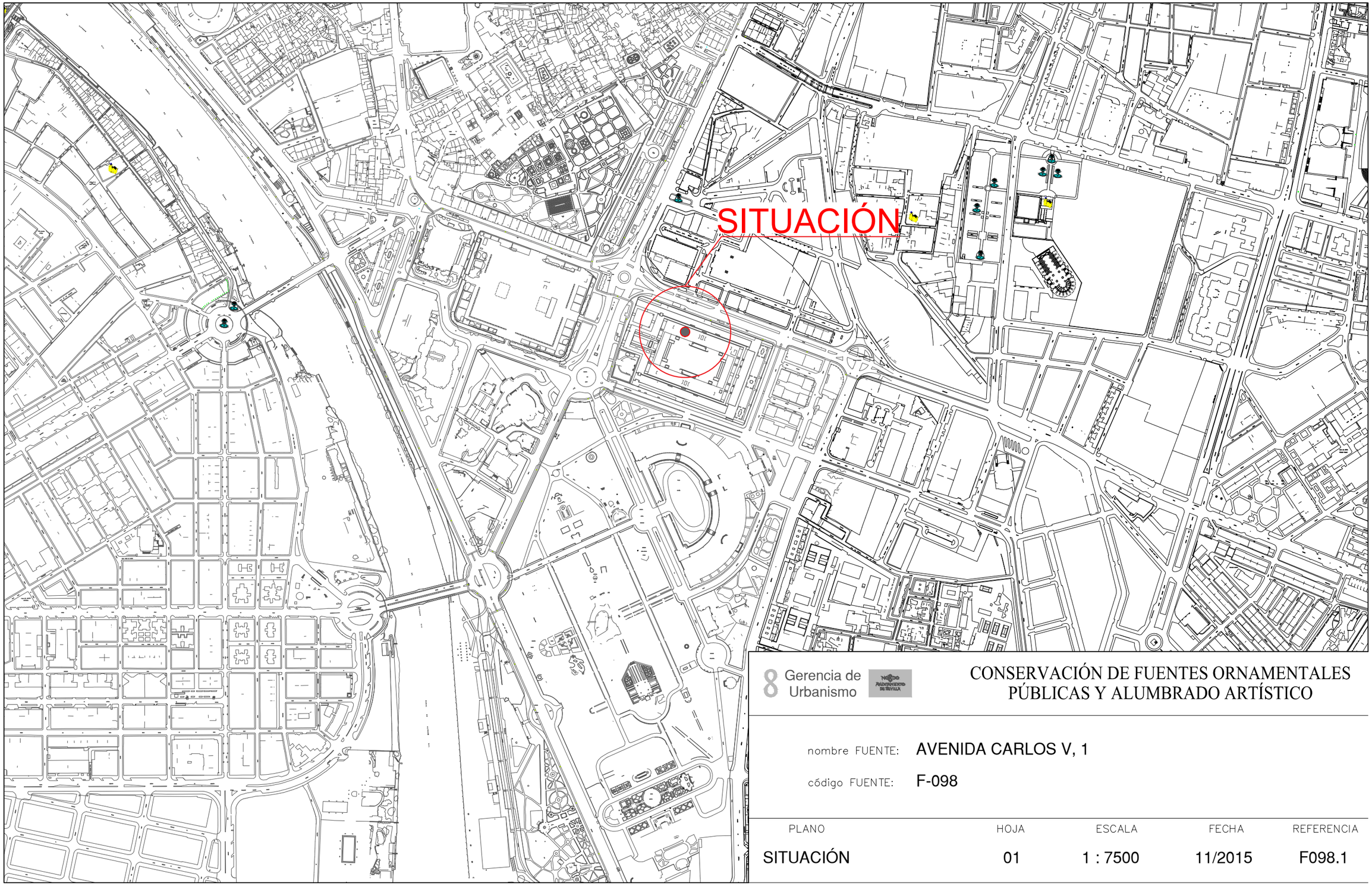

8 Gerencia de Urbanismo

CONSERVACIÓN DE FUENTES ORNAMENTALES PÚBLICAS Y ALUMBRADO ARTÍSTICO

nombre FUENTE: AVENIDA CARLOS V, 1

código FUENTE: F-098

PLANO	HOJA	ESCALA	FECHA	REFERENCIA
SITUACIÓN	01	1 : 7500	11/2015	F098.1

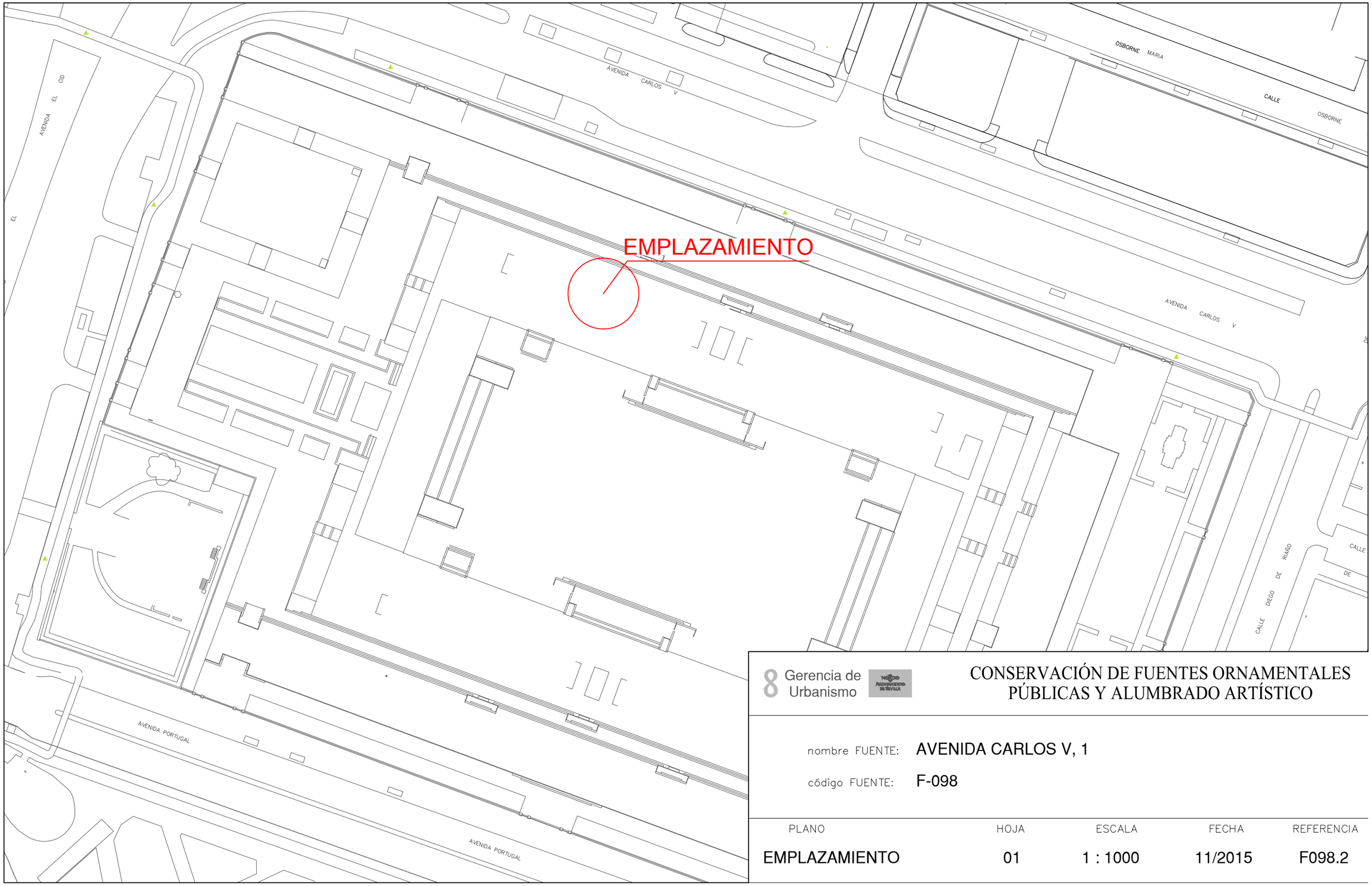

Gerencia de Urbanismo

CONSERVACIÓN DE FUENTES ORNAMENTALES PÚBLICAS Y ALUMBRADO ARTÍSTICO

nombre FUENTE: AVENIDA CARLOS V, 1

código FUENTE: F-098

PLANO	HOJA	ESCALA	FECHA	REFERENCIA
EMPLAZAMIENTO	01	1 : 1000	11/2015	F098.2

PLANTA GENERAL

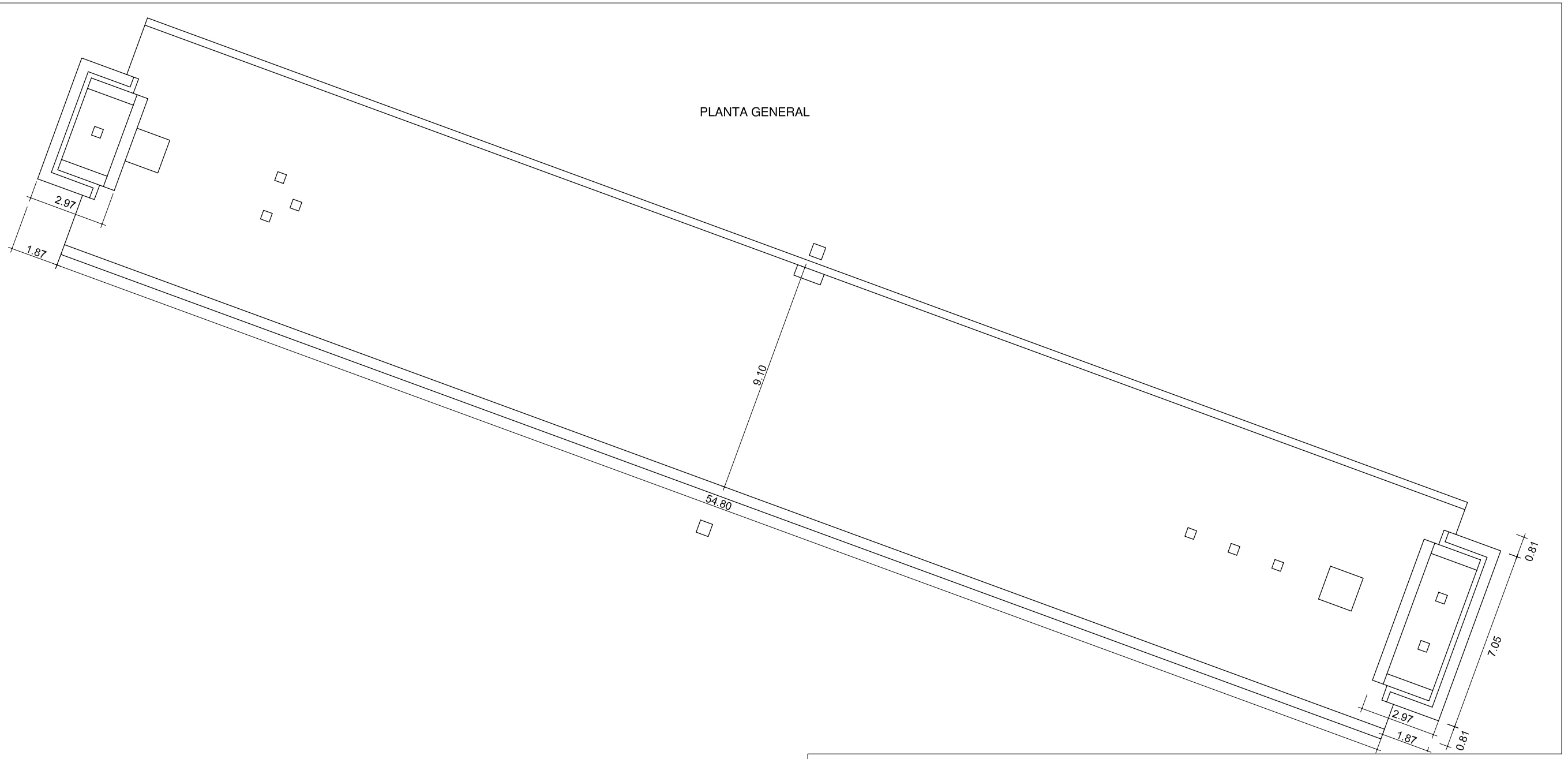

Gerencia de Urbanismo

AYUNTAMIENTO DE SEVILLA

CONSERVACIÓN DE FUENTES ORNAMENTALES PÚBLICAS Y ALUMBRADO ARTÍSTICO

nombre FUENTE: AVENIDA DE CARLOS V 1

código FUENTE: F-098

PLANO	HOJA	ESCALA	FECHA	REFERENCIA
PLANTA	01	1:170	12/2015	F098.3

ALZADO

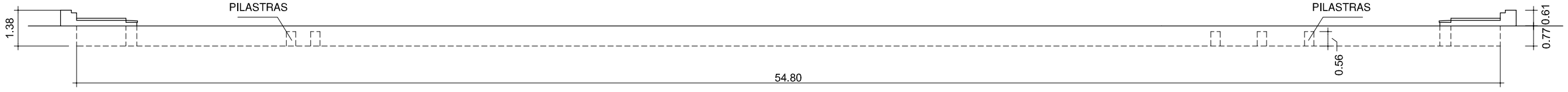

Gerencia de Urbanismo

CONSERVACIÓN DE FUENTES ORNAMENTALES PÚBLICAS Y ALUMBRADO ARTÍSTICO

nombre FUENTE: AVENIDA DE CARLOS V 1

código FUENTE: F-098

PLANO	HOJA	ESCALA	FECHA	REFERENCIA
ALZADO	01	1:170	12/2015	F098.4

PLANTA HIDRÁULICA

PARTE - 1

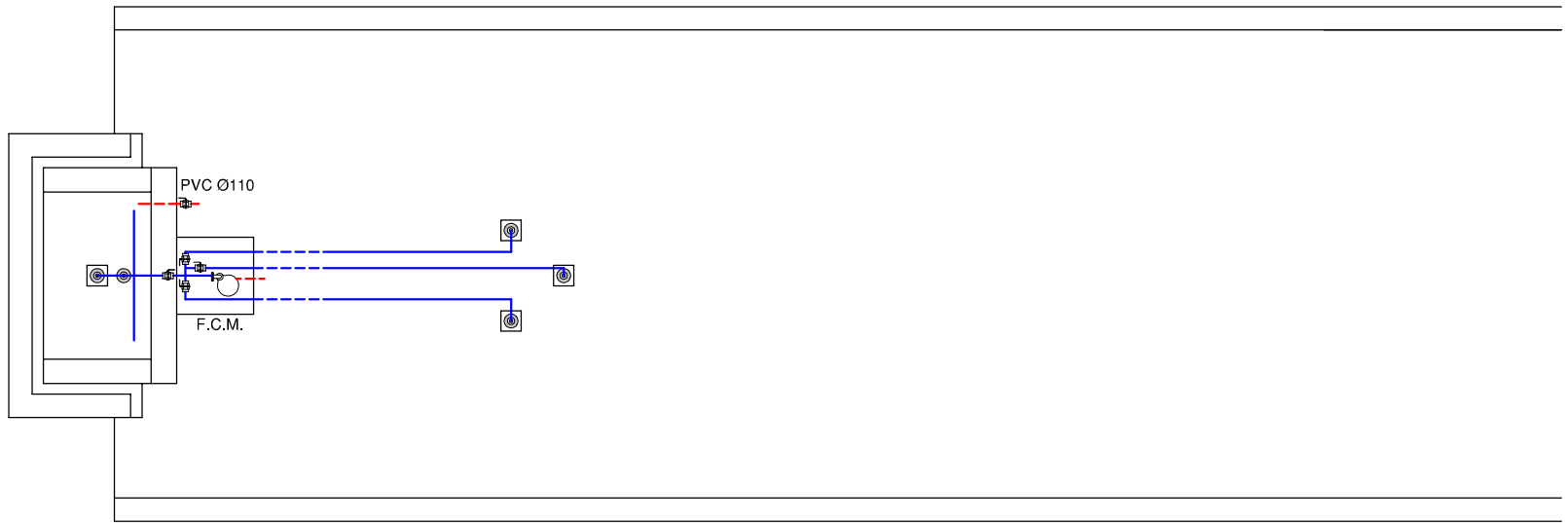

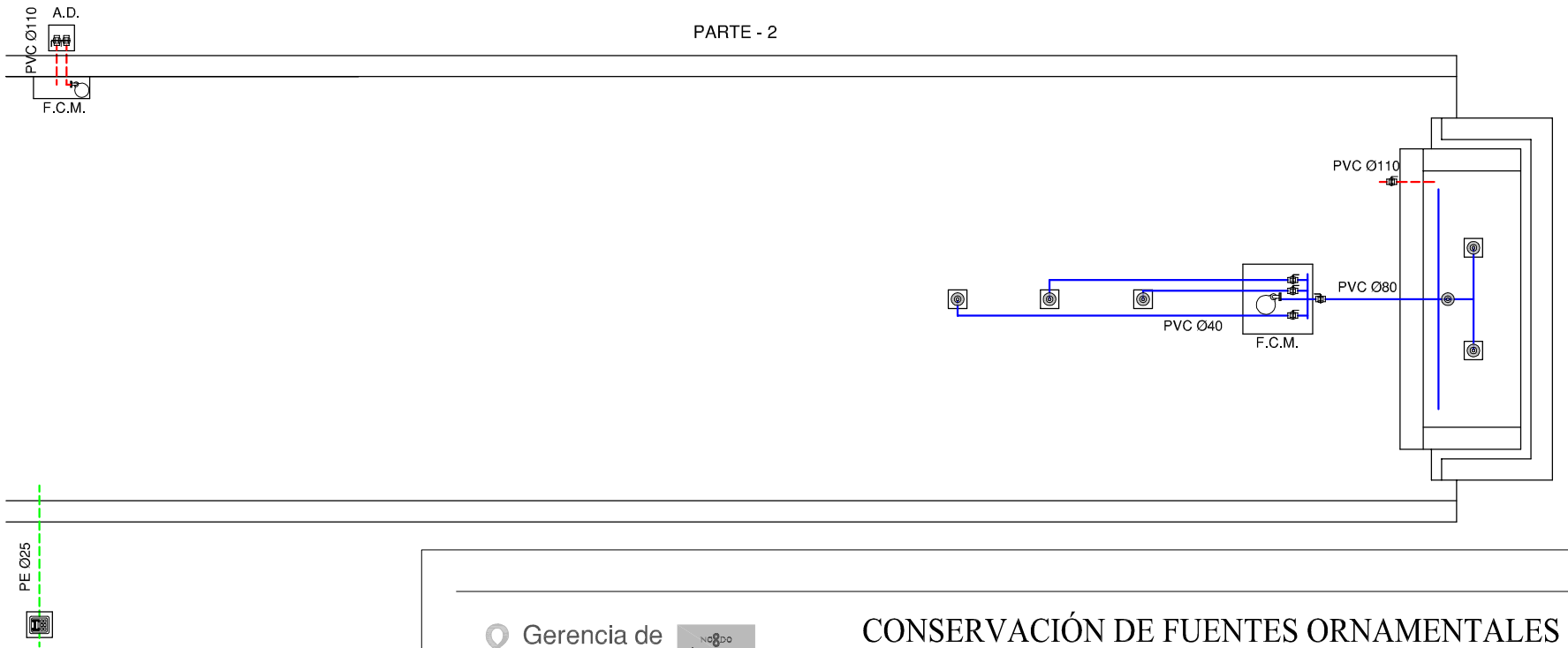

LEYENDA

- TUBERÍA DE APORTE
- TUBERÍA DE RECIRCULACIÓN
- TUBERÍA DE DESAGÜE
- CONTADOR
- ELECTROVALVULA
- LLAVE DE BOLA
- LLAVE COMPUERTA
- SURTIDOR PARABÓLICO
- BOMBA DE ACHIQUE
- SURTIDOR PULVERIZADOR
- SURTIDOR VERTICAL
- GRIFO
- LLAVE SELECTORA
- BRIDA UNIÓN
- VÁLVULA REGULADORA DE PRESIÓN
- MANOMETRO
- BOMBA RECIRCULACIÓN
- DEPÓSITO CL / PH

F.C.M. FOSO COLECTOR MOTOR
A.D. ARQUETA DESAGÜE
A.A.A. ARQUETA AGUA APORTE
S.M. SALA MAQUINA

ORIENTACIÓN:

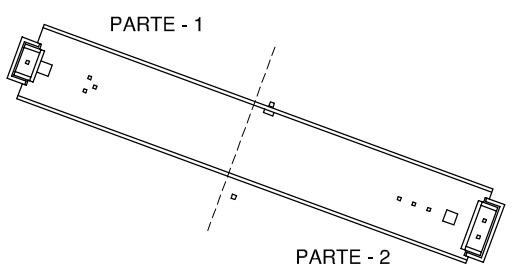

Gerencia de Urbanismo

CONSERVACIÓN DE FUENTES ORNAMENTALES PÚBLICAS Y ALUMBRADO ARTÍSTICO

nombre FUENTE: AVENIDA DE CARLOS V 1

código FUENTE: F-098

PLANO	HOJA	ESCALA	FECHA	REFERENCIA
HIDRÁULICO	01	1:130	12/2015	F098.5

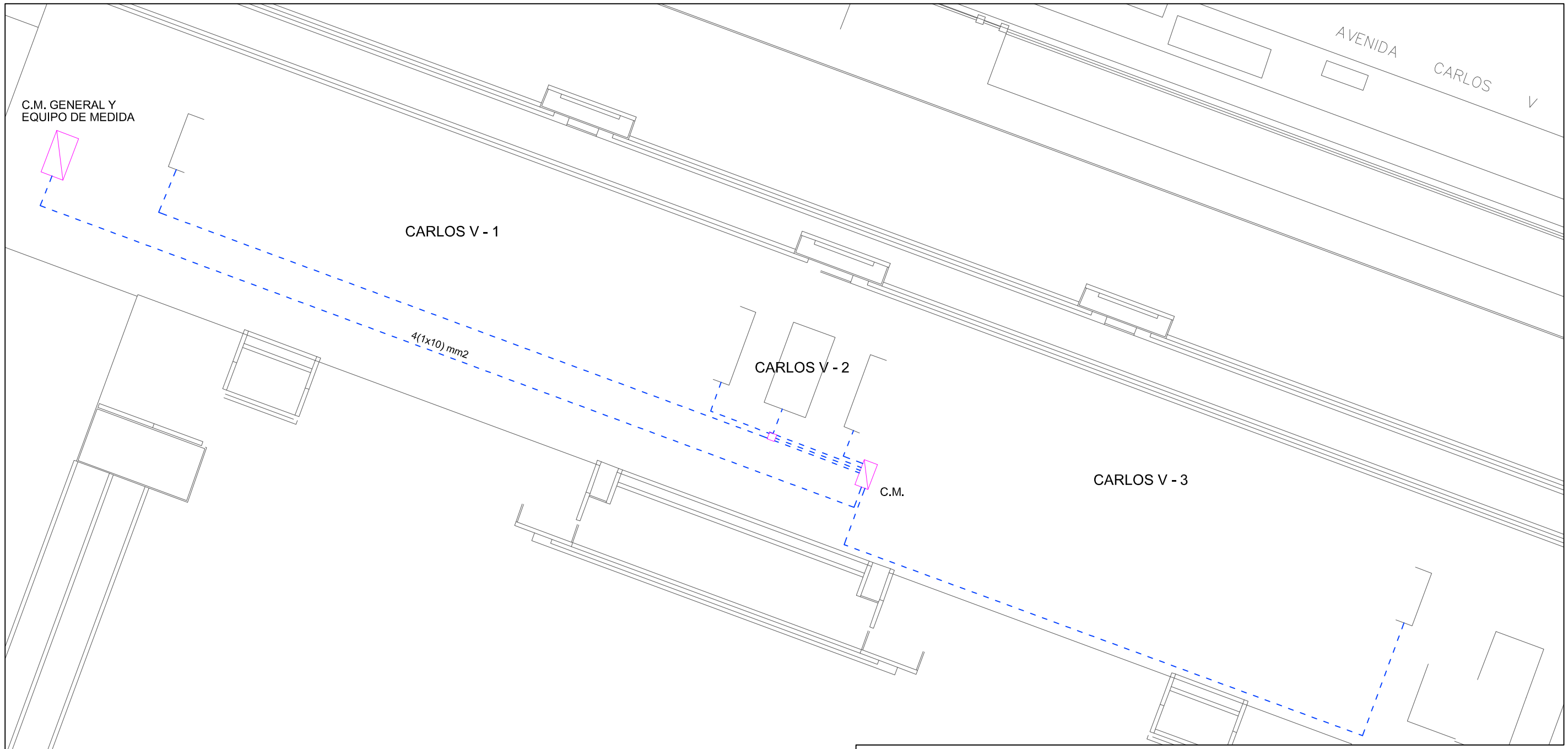

Gerencia de Urbanismo

CONSERVACIÓN DE FUENTES ORNAMENTALES PÚBLICAS Y ALUMBRADO ARTÍSTICO

nombre FUENTE: AVENIDA CARLOS - V, 1 - 2 - 3

código FUENTE: F-098, F-099, F-100

PLANO	HOJA	ESCALA	FECHA	REFERENCIA
ELÉCTRICO	01	1 : 400	03/2016	F098.6 - F099.6 F100.6

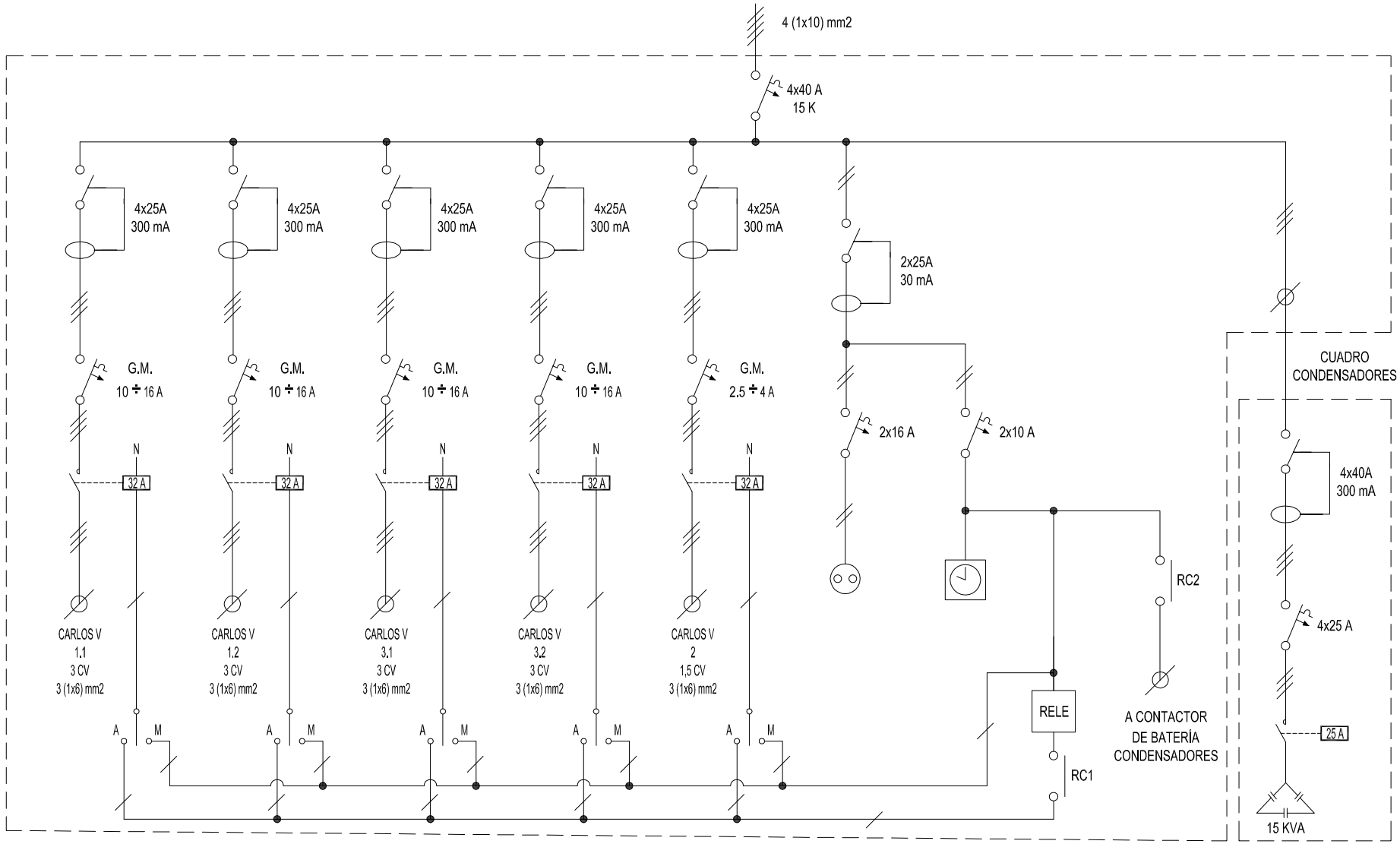

Gerencia de Urbanismo

CONSERVACIÓN DE FUENTES ORNAMENTALES PÚBLICAS Y ALUMBRADO ARTÍSTICO

nombre FUENTE: AVENIDA CARLOS V 1 - 2 - 3

código FUENTE: F098 - F099 - F100

PLANO	HOJA	ESCALA	FECHA	REFERENCIA
ESQUEMA UNIFILAR	01	S/D	03/2017	F098.7 - F099.7 F100.7

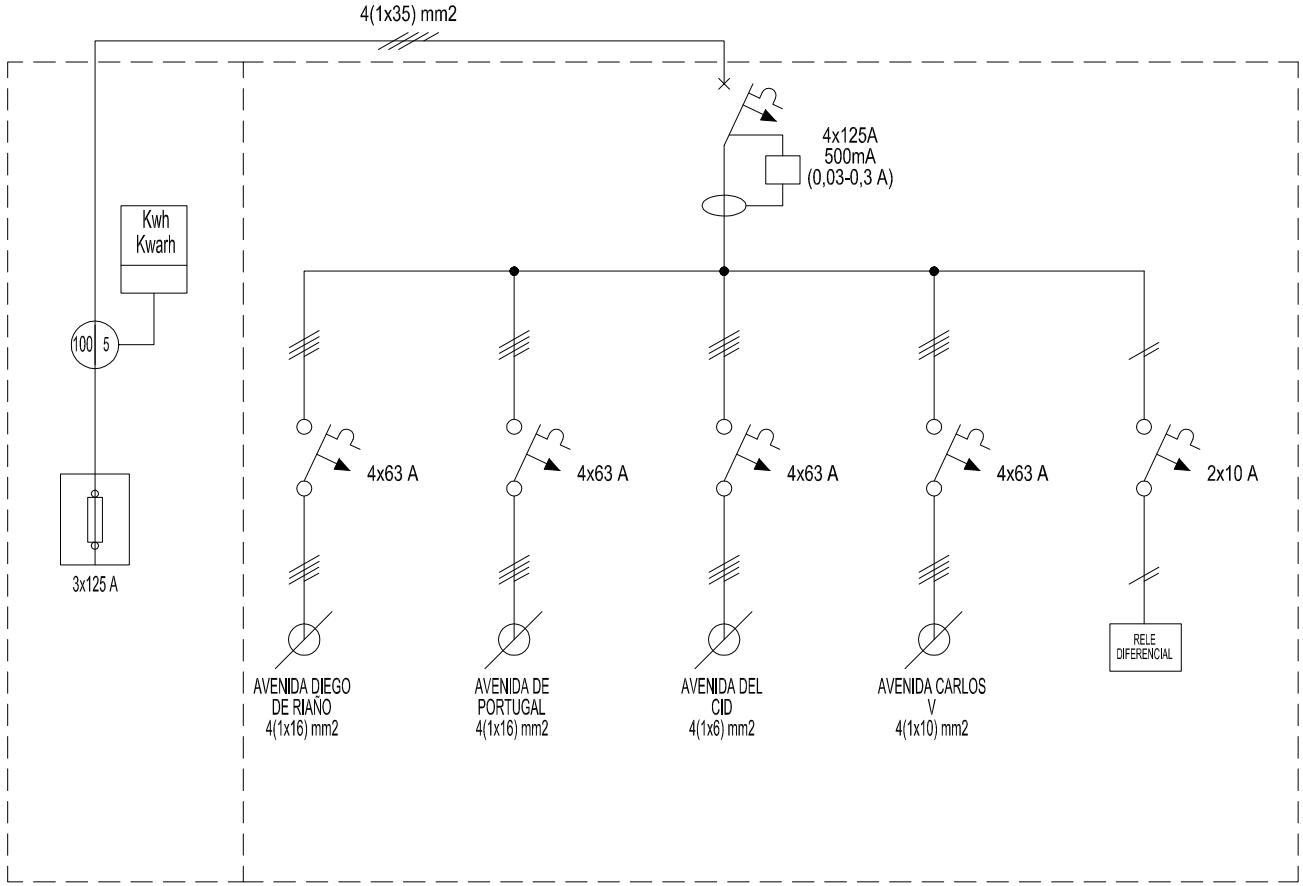

Gerencia de Urbanismo

CONSERVACIÓN DE FUENTES ORNAMENTALES PÚBLICAS Y ALUMBRADO ARTÍSTICO

nombre FUENTE: FUENTES PRADO SAN SEBASTIÁN, EU (GENERAL)

código FUENTE: F095 - F106

PLANO	HOJA	ESCALA	FECHA	REFERENCIA
ESQUEMA UNIFILAR	01	S/D	05/2017	EU_(GENERAL)

FICHA COMPONENTES FUENTE

Fuente	F098 AVD CARLOS V 1

Alumbrado	Tipo	Potencia	Tensión	Cantidad
Lámpara				
Proyector				

Motores	Sumergible	Sumergible
Marca/Modelo	PRINCE/PO50/22T1	PRINCE/PO50/22T1
Tipo	Sumergible	Sumergible
Potencia	3 CV/2,2 Kw	3 CV/2,2 Kw
Tensión	III-380 v	III-380 v
Intensidad	5,5 A	5,5 A
Arranque		
Veloc x anemo		
Compens cosφ		
Caudal	100÷1100 l/m	100÷1100 l/m
Altura	22÷2 mca	22÷2 mca
Cantidad	2	2

	Marca/Modelo	Fecha instalación	Depositos quimicos	Volumen
Sist cloración				

Surtidores	Marca / Modelo	Diámetro/conexión	Cantidad	Material
Chorro lanza	OASE Cometa 10-14T	Ø 14 mm - 1" M	9	
Chorro lanza	Taladros tubos cascada	Ø 12 MM	28	

Control nivel	Sondas nivel	☐
	Válvula flotador	☐
	Sin control	☑
	Sonda motor	☐

Contador de agua	Marca	Volumen agua vaso
	Número	320 m³
	Calibre	

	Material	Cantidad	Volumen	Fecha renovacion
Filtro aspiración	acero galvanizado	2		
Filtro de arena				

Observaciones:

GERENCIA DE URBANISMO (AYUNTAMIENTO DE SEVILLA)

CONSERVACIÓN DE FUENTES Y MONUMENTOS	GMU	PARTE DE INSPECCIÓN CENTRO DE MANDO Y PROTECCIÓN DE FUERZA	FECHA	HOJA
			18/01/19	1 DE 1

IDENTIFICACIÓN

SITUACIÓN REAL C.M.: AVENIDA CARLOS V 1-2-3 COORD.X: 235514.83 COORD. Y: 41411138.04

CENTRO DE MANDO Nº: F098 - F099 - F100 **SUMINISTRO Nº:**

PLACA DE IDENTIFICACIÓN: F098/72 - F099/72 - F100/72 **TENSIÓN DE SUMINISTRO CONTRATO:** 380-220 V

POTENCIA INSTALADA: 9.9 kW **POTENCIA CONTRATADA:**

TOMA DE VALORES

CONTADOR DE ACTIVA Nº **LECTURA:** kWh

CONTADOR DE REACTIVA Nº **LECTURA:** kVARh

	HORA	R-S	S-T	R-T	R-N	S-N	T-N
TENSIÓN DIURNA EN VACÍO (V):		407	408	410	235	234	236
TENSIÓN NOCTURNA EN CARGA 100% (V):		400	402	404	231	231	232

	HORA	R	S	T	N
INTENSIDAD LINEA GENERAL EN CARGA 100% (A):		19.6	18.3	20	0

	HORA	R	S	T	GENERAL
FACTOR DE POTENCIA:		0.9	0.9	0.93	0.91

CORRIENTE DE FUGA GENERAL(mA):	R	S	T	N
	19.3	20.3	20	0

CIRCUITOS DE SALIDA	INTENSIDAD POR FASE				PROTECCIONES	CONDUCTORES	AISLAMIENTO MΩ				FACTOR DE POTENCIA				TIPO DE ARRANQUE
NUMERO Y DESIGNACIÓN	R	S	T	N	TIPO/CALIBRE	SECCIÓN mm²	R	S	T	N	R	S	T	MEDIA	
CARLOS - V 1.1	19.6	19	19.3		4x25 A 300mA	3 (1x6)	23	23	23		0.2	0.2	0.2	0.2	DIRECTO
CARLOS - V 1.2	19.5	18.4	19		4x25 A 300mA	3 (1x6)	2.4	2.4	2.3		0.15	0.13	0.16	0.21	DIRECTO
CARLOS - V 2	20.7	19.8	20.3		4x25 A 300mA	3 (1x6)	30.6	30.9	30.9		0.65	0.65	0.65	0.65	DIRECTO
CARLOS - V 3.1	20.2	18.9	19.6		4x25 A 300mA	3 (1x6)	97	91	93		0.9	0.31	0.34	0.32	DIRECTO
CARLOS - V 3.2	19.9	19.1	19.6		4x25 A 300mA	3 (1x6)	6	6	6		0.73	0.15	0.16	0.16	DIRECTO

CARACTERÍSTICAS DEL C.M.

CAJA ACOMETIDA: TIPO: FUSIBLES: **DERIVACIÓN INDIVIDUAL:** TIPO: UNIPOLAR SECCIÓN: 4 (1x10) mm2

ARMARIO: TIPO: ELDON - METALICO SISTEMA DE FIJACIÓN: SUELO DIMENSIONES:

EQ. MED. DIRECTA: **EQ. MED. INDIRECTA: Rel. de transformación;**

PROTECCIÓN GENERAL: TIPO: TERMICA MARCA: SCHNEIDER CALIBRE: 4x40 A 15 K

TOMA DE CORRIENTE: SI **PUNTO DE LUZ:** **INT. TOMA CORR. Y PL:**

RELOJ: MARCA Y MODELO: ORBIS ASTRO SAT Nº SERIE: VERSIÓN:

CONMUTADORES MANIOBRA: INT. NOMIN: SELECTOR METALICO

PROTECCION CIR. MANIOBRA: DIFERENCIAL: 2x25 A 30mA TÉRMICO: 2x10 A

CONMUTADORES FUERZA: TIPO: Nº: INT. NOMINAL: MARCA:

CONTACTORES ARRANQUE DIRECTO: TIPO: CA3-12-10 / LC1D25 / CA3-9-10 Nº: 3 / 1 / 1 INT. NOMINAL: 32 A MARCA: SPRECHER / SCHNEIDER / SPRECHER PROTECCIÓN TERMICA REARMABLE: 10 - 16 A / 10 - 16 A / 2.5 - 4 A

CONTACTORES ARRANCADOR E-Δ: TIPO: Nº: INT. NOMINAL: MARCA: PROTECCIÓN TERMICA REARMABLE:

CONTACTORES VARIADOR FRECUENCIA: TIPO: Nº: INT. NOMINAL: MARCA: PROTECCIÓN TERMICA REARMABLE:

CONTACTORES BATERIA CONDENSADORES: TIPO: C-12 Nº: 1 INT. NOMINAL: 25 MARCA: ABB PROTECCIÓN TERMICA REARMABLE:

INT. DIFERENCIALES: Nº 5 POLO: 4 SENSIBIL.: 300mA INT. NOMINAL: 25 A MARCA: ABB

SISTEMA DE TELEGESTIÓN: TIPO: MARCA ROUTER: Nº TARJETA: PIN:

ANALIZADOR DE RED: MARCA: MODELO: **VOLTÍMETRO/AMPERÍMETRO:**

PROTECCIÓN CONTRA SOBRETENSIONES: MARCA: TIPO:

VARIADORES DE FRECUENCIA: MARCA: TIPO: POTENCIA:

ANEMÓMETRO: MARCA: TIPO:

TOMA DE TIERRA: SECCIÓN: 35 mm2 RESISTENCIA: 26 Ω LATIGUILLOS PUERTAS: SI

BATERIA CONDENSADORES: Nº 1 INT. NOMINAL: 22 A MARCA: ABB PROTECCION: 4x25 A POTENCIA: 15 KVAr

GENERAL

REVISIÓN ELÉCTRICA: CABLEADOS: OK BORNAS Y CONEXIONES: OK CONTACTORES: OK

LIMPIEZA GENERAL: EXTERIOR ARMARIO: OK INTERIOR: OK ELEMENTOS EXTRAÑOS: NO CABLEADO: OK

CONTACTORES: OTROS COMPONENTES: OK PRODUCTO LIMPIADOR: OK AIRE COMPRIMIDO: OK HIDRÓFUGO:

ENGRASE: CANDADOS: OK BISAGRAS: OK CONTACTORES: OK OTROS:

REPASO CHAPA Y PINTURA: ABOLLADURAS: ÓXIDO: AJUSTES DE PUERTAS: PINTURA:

ESTANQUEIDAD: ORIFICIOS DE TUBOS ENTRADA Y SALIDA: OTRAS ABERTURAS EN LA CHAPA:

O.C.A.: FAVORABLE: SI CONDICIONADA: DENEGADA: PRÓXIMA REVISIÓN: 27/03/22 GRUPO:

OBSERVACIONES

-PROTECCION TERMICA POR GUARDAMOTORES, MARCA: SPRECHER + SCHUH / SPRECHER + SCHUH / SCHNEIDER, TIPO: KTA 3-25 / KTA 3-25 / TESYS GV2ME08.

GERENCIA DE URBANISMO (AYUNTAMIENTO DE SEVILLA)

CONSERVACIÓN DE FUENTES Y MONUMENTOS	GMU	PARTE DE INSPECCIÓN CENTRO DE MANDO Y PROTECCIÓN DE FUERZA	FECHA	HOJA
			18/01/19	1 DE 1

IDENTIFICACIÓN

SITUACIÓN REAL C.M.: AVENIDA DEL CID - AVENIDA CARLOS V - DIEGO DE RIAÑO - AVENIDA PORTUGAL (GENERAL) COORD.X: 235481.85 COORD. Y: 4141235.54

CENTRO DE MANDO Nº: F095 - F106 **SUMINISTRO Nº:**

PLACA DE IDENTIFICACIÓN: F095 - F106/85 **TENSIÓN DE SUMINISTRO CONTRATO:** 380-220 V

POTENCIA INSTALADA: 36.153 kW **POTENCIA CONTRATADA:**

TOMA DE VALORES

CONTADOR DE ACTIVA Nº 95926488 **LECTURA:** 202910 / 413704 kWh

CONTADOR DE REACTIVA Nº 95926488 **LECTURA:** 26111 kVARh

	HORA	R-S	S-T	R-T	R-N	S-N	T-N
TENSIÓN DIURNA EN VACÍO (V):		408	410	407	234	236	235
TENSIÓN NOCTURNA EN CARGA 100% (V):		410	412	408	235	236	236

	HORA	R	S	T	N
INTENSIDAD LINEA GENERAL EN CARGA 100% (A):		47	51	51.2	1.95

FACTOR DE POTENCIA:	HORA	R	S	T	GENERAL
		0.94	0.94	0.93	0.93

CORRIENTE DE FUGA GENERAL(mA):	R	S	T	N
	50	49	50	1.8

CIRCUITOS DE SALIDA	INTENSIDAD POR FASE				PROTECCIONES	CONDUCTORES	AISLAMIENTO MΩ				FACTOR DE POTENCIA				TIPO DE ARRANQUE
NUMERO Y DESIGNACIÓN	R	S	T	N	TIPO/CALIBRE	SECCIÓN mm²	R	S	T	N	R	S	T	MEDIA	
C1 - DIEGO DE RIAÑO	8	7.8	8	1.95	4x63 A	4(1x16)	85	88	84	123	0.99	0.99	0.99	0.99	DIRECTO
C2 - AVENIDA PORTUGAL	21	20.7	21.5	0.05	4x63 A	4(1x16)	110	111	109	56	0.85	0.84	0.84	0.84	DIRECTO
C3 - AVENIDA DEL CID	3.6	4.4	3.9	0.4	4x63 A	4(1x6)	123	125	125	85	0.99	0.99	0.99	0.99	DIRECTO
C4 - AVENIDA CARLOS V	19.2	20.1	20.8	0.03	4x63 A	4(1x10)	89	92	89	65	0.88	0.86	0.90	0.87	DIRECTO

CARACTERÍSTICAS DEL C.M.

CAJA ACOMETIDA: TIPO: CLAVED FUSIBLES: 3x125 A **DERIVACIÓN INDIVIDUAL:** TIPO: 0.6 / 1kV SECCIÓN: 4(1x35) mm2

ARMARIO: TIPO: POLIESTER SISTEMA DE FIJACIÓN: PARED DIMENSIONES: 50x40x20 cm

EQ. MED. DIRECTA: **EQ. MED. INDIRECTA: Rel. de transformación;** 100 / 50 A

PROTECCIÓN GENERAL: TIPO: TERMICO DIFERENCIAL MARCA: SCHNEIDER CALIBRE: 4x125 A / 500mA

TOMA DE CORRIENTE: **PUNTO DE LUZ:** **INT. TOMA CORR. Y PL:**

RELOJ: MARCA Y MODELO: Nº SERIE: VERSIÓN:

CONMUTADORES MANIOBRA: INT. NOMIN:

PROTECCION CIR. MANIOBRA: DIFERENCIAL: TÉRMICO: 2x10 A

CONMUTADORES FUERZA: TIPO: Nº: INT. NOMINAL: MARCA:

CONTACTORES ARRANQUE DIRECTO: TIPO: Nº: INT. NOMINAL: MARCA: PROTECCIÓN TERMICA REARMABLE:

CONTACTORES ARRANCADOR E-Δ: TIPO: Nº: INT. NOMINAL: MARCA: PROTECCIÓN TERMICA REARMABLE:

CONTACTORES VARIADOR FRECUENCIA: TIPO: Nº: INT. NOMINAL: MARCA: PROTECCIÓN TERMICA REARMABLE:

CONTACTORES BATERIA CONDENSADORES: TIPO: Nº: INT. NOMINAL: MARCA: PROTECCIÓN TERMICA REARMABLE:

INT. DIFERENCIALES: Nº POLO: SENSIBIL.: INT. NOMINAL: MARCA:

SISTEMA DE TELEGESTIÓN: TIPO: MARCA ROUTER: Nº TARJETA: PIN:

ANALIZADOR DE RED: MARCA: MODELO: **VOLTÍMETRO/AMPERÍMETRO:**

PROTECCIÓN CONTRA SOBRETENSIONES: MARCA: TIPO:

VARIADORES DE FRECUENCIA: MARCA: TIPO: POTENCIA:

ANEMÓMETRO: MARCA: TIPO:

TOMA DE TIERRA: SECCIÓN: 50 mm2 RESISTENCIA: 7.5 Ω LATIGUILLOS PUERTAS: SI

BATERIA CONDENSADORES: Nº INT. NOMINAL: MARCA: PROTECCION: POTENCIA:

GENERAL

REVISIÓN ELÉCTRICA: CABLEADOS: OK BORNAS Y CONEXIONES: OK CONTACTORES: OK

LIMPIEZA GENERAL: EXTERIOR ARMARIO: OK INTERIOR: OK ELEMENTOS EXTRAÑOS: NO CABLEADO: OK

CONTACTORES: OK OTROS COMPONENTES: NO PRODUCTO LIMPIADOR: OK AIRE COMPRIMIDO: OK HIDRÓFUGO:

ENGRASE: CANDADOS: OK BISAGRAS: OK CONTACTORES: OTROS:

REPASO CHAPA Y PINTURA: ABOLLADURAS: ÓXIDO: AJUSTES DE PUERTAS: PINTURA:

ESTANQUEIDAD: ORIFICIOS DE TUBOS ENTRADA Y SALIDA: OTRAS ABERTURAS EN LA CHAPA:

O.C.A.: FAVORABLE: SI CONDICIONADA: DENEGADA: PRÓXIMA REVISIÓN: 27/03/22 GRUPO:

OBSERVACIONES

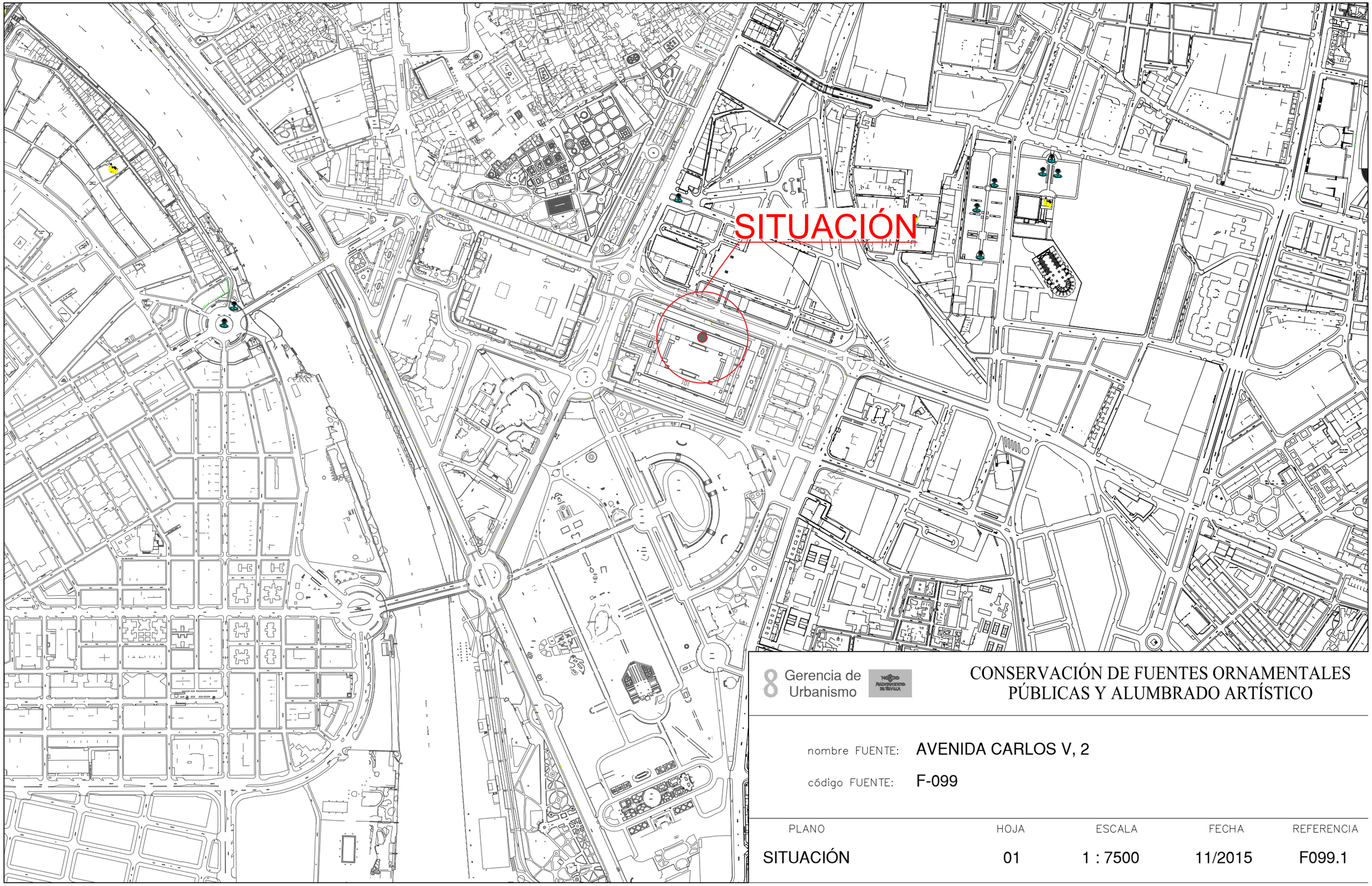

8 Gerencia de Urbanismo

CONSERVACIÓN DE FUENTES ORNAMENTALES PÚBLICAS Y ALUMBRADO ARTÍSTICO

nombre FUENTE: AVENIDA CARLOS V, 2

código FUENTE: F-099

PLANO	HOJA	ESCALA	FECHA	REFERENCIA
SITUACIÓN	01	1 : 7500	11/2015	F099.1

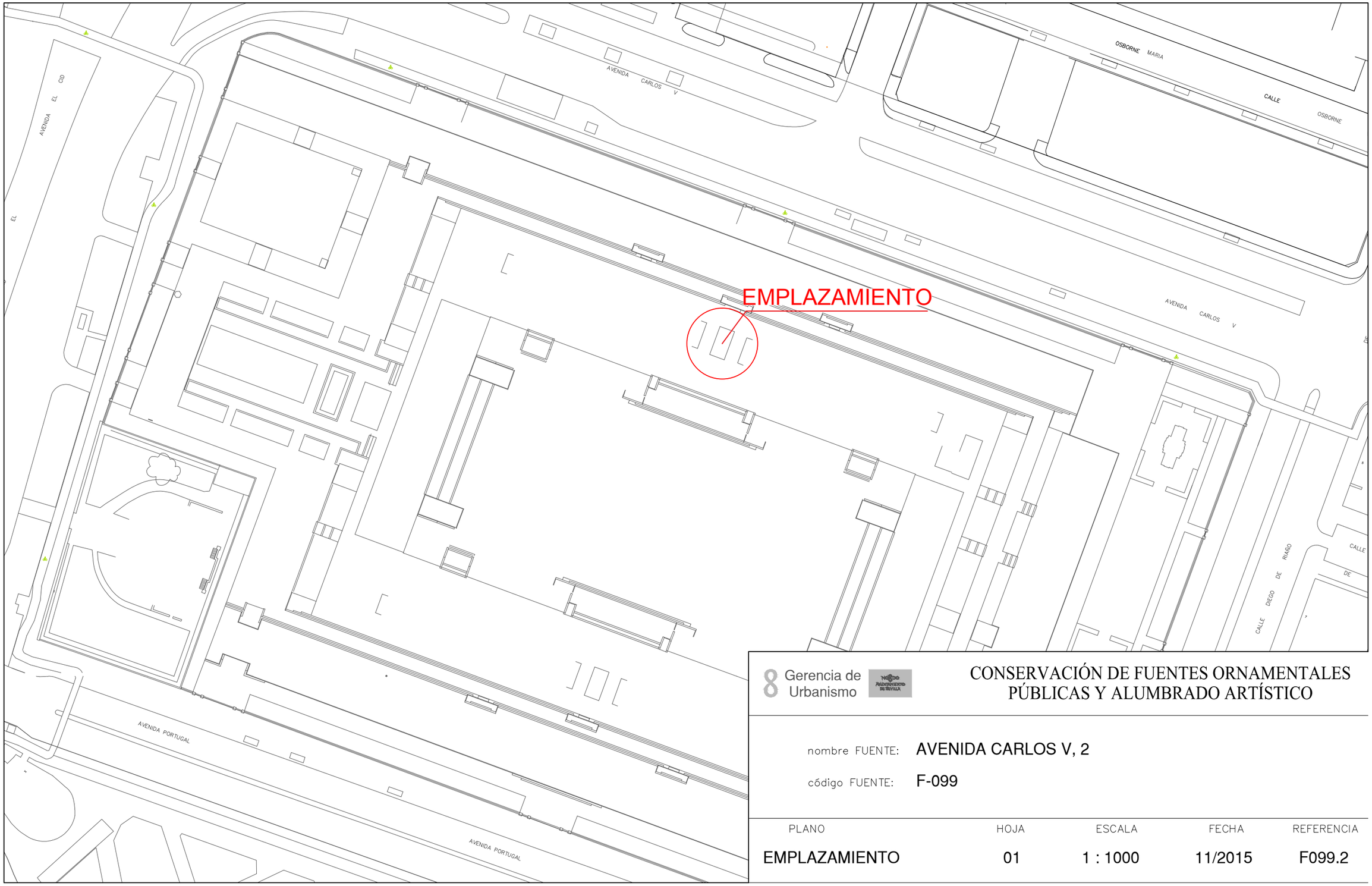

Gerencia de Urbanismo

CONSERVACIÓN DE FUENTES ORNAMENTALES PÚBLICAS Y ALUMBRADO ARTÍSTICO

nombre FUENTE: AVENIDA CARLOS V, 2

código FUENTE: F-099

PLANO	HOJA	ESCALA	FECHA	REFERENCIA
EMPLAZAMIENTO	01	1 : 1000	11/2015	F099.2

PLANTA GENERAL

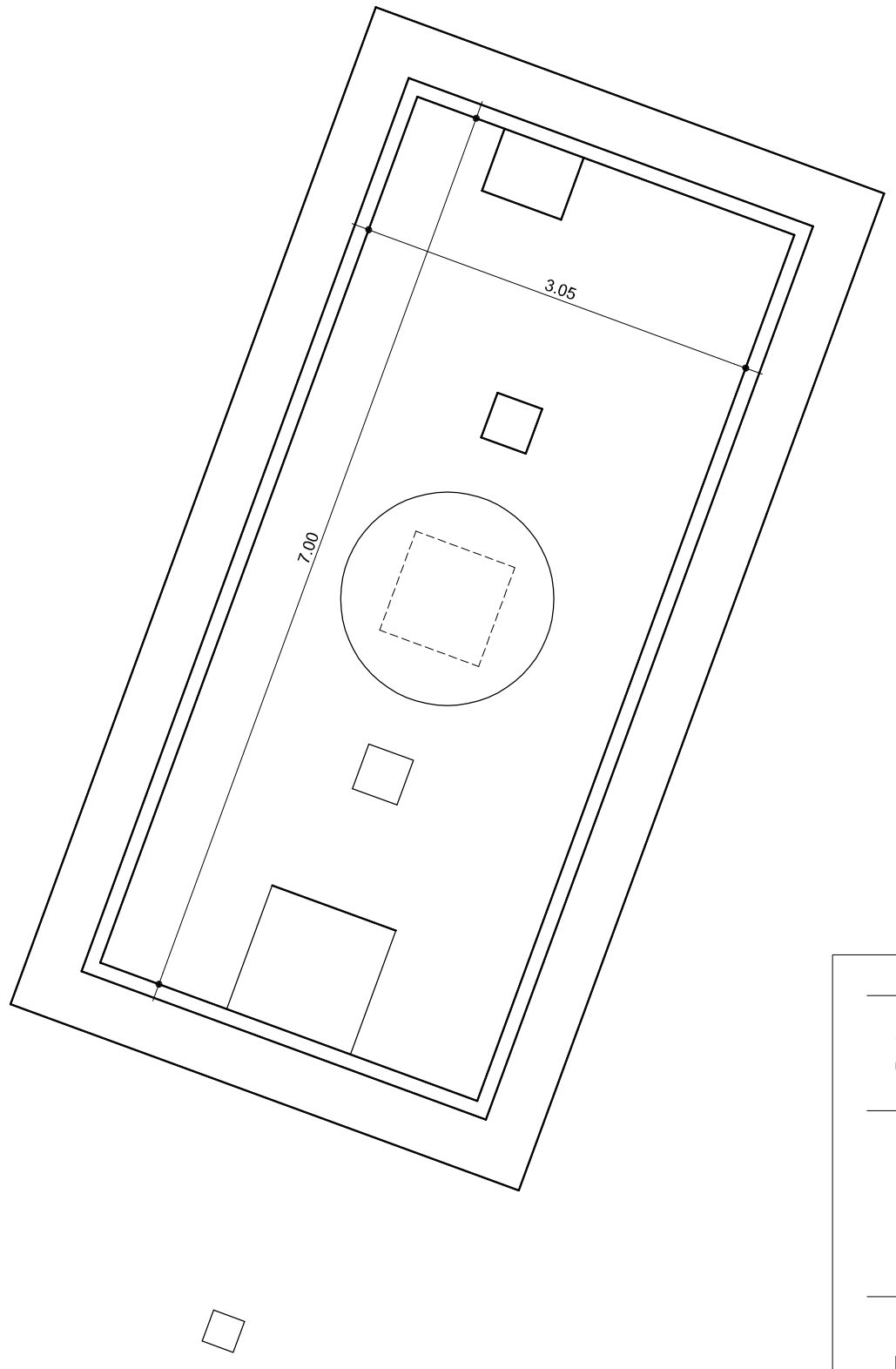

Gerencia de Urbanismo

CONSERVACIÓN DE FUENTES ORNAMENTALES PÚBLICAS Y ALUMBRADO ARTÍSTICO

nombre FUENTE: AVENIDA DE CARLOS V 2

código FUENTE: F-099

PLANO	HOJA	ESCALA	FECHA	REFERENCIA
PLANTA	01	1 : 50	12/2015	F099.3

ALZADO

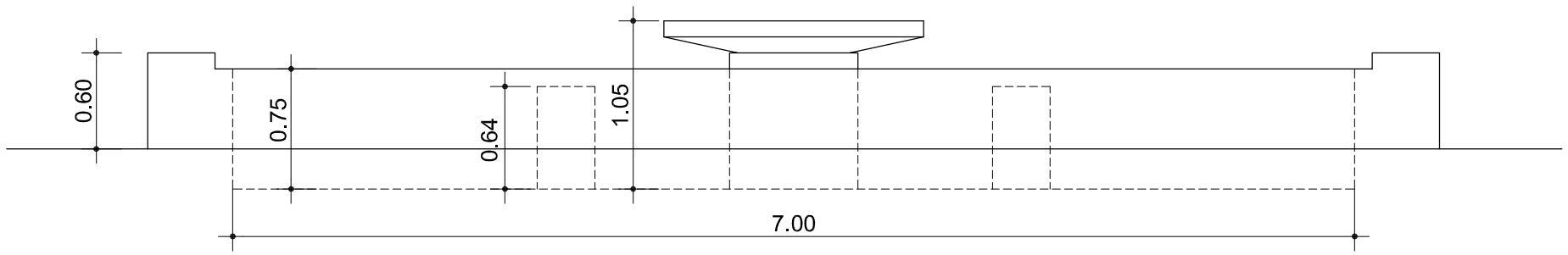

Gerencia de Urbanismo

CONSERVACIÓN DE FUENTES ORNAMENTALES PÚBLICAS Y ALUMBRADO ARTÍSTICO

nombre FUENTE: AVENIDA DE CARLOS V 2

código FUENTE: F-099

PLANO	HOJA	ESCALA	FECHA	REFERENCIA
ALZADO	01	1:40	12/2015	F099.4

PLANTA HIDRÁULICA

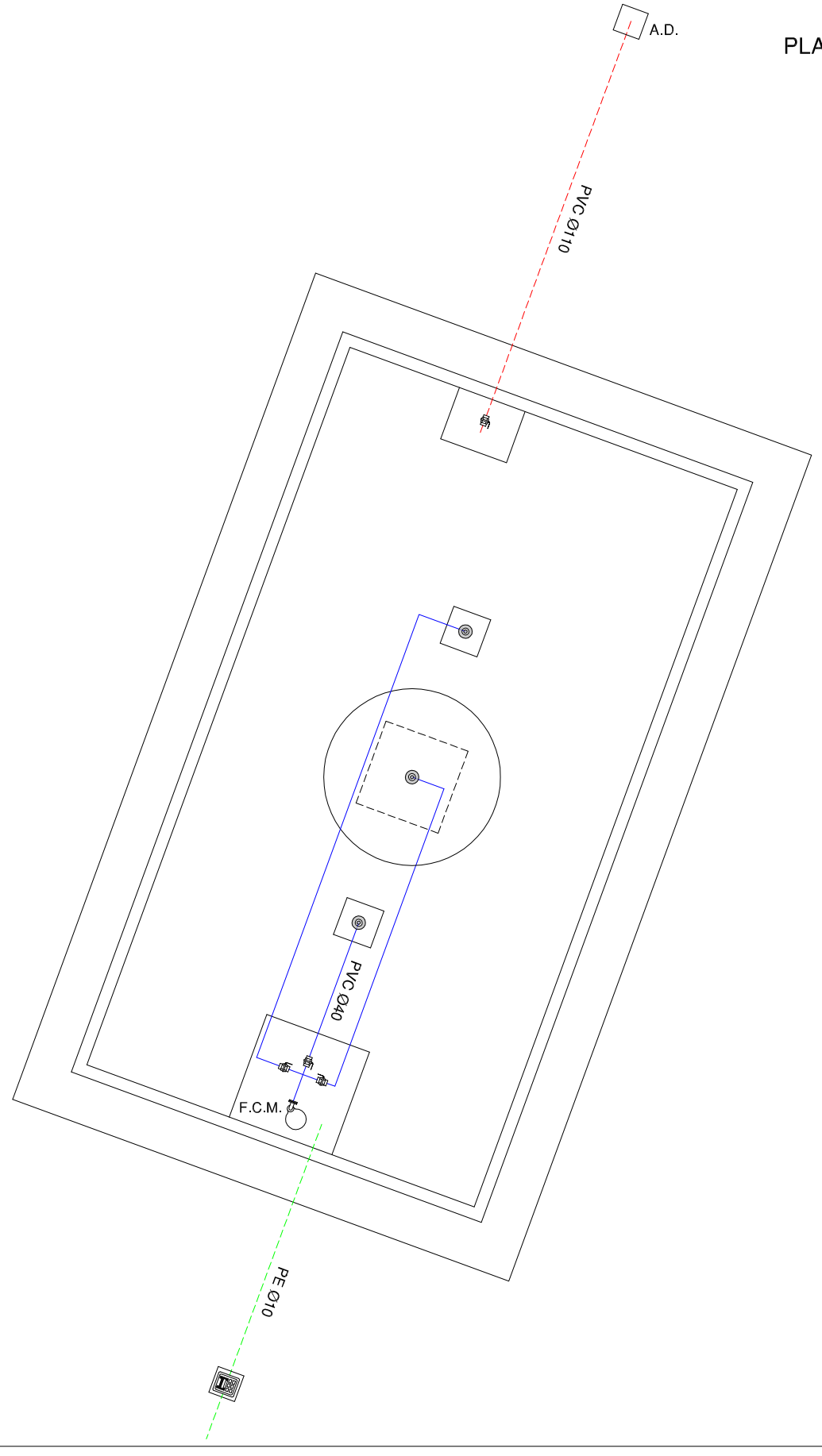

LEYENDA

- TUBERÍA DE APORTE
- TUBERÍA DE RECIRCULACIÓN
- TUBERÍA DE DESAGÜE
- CONTADOR
- ELECTROVALVULA
- LLAVE DE BOLA
- LLAVE COMPUERTA
- SURTIDOR PARABÓLICO
- BOMBA DE ACHIQUE
- SURTIDOR PULVERIZADOR
- SURTIDOR VERTICAL
- GRIFO
- LLAVE SELECTORA
- BRIDA UNIÓN
- VÁLVULA REGULADORA DE PRESIÓN
- MANOMETRO
- BOMBA RECIRCULACIÓN
- DEPÓSITO CL / PH

F.C.M. FOSO COLECTOR MOTOR
A.D. ARQUETA DESAGÜE
A.A.A. ARQUETA AGUA APORTE
S.M. SALA MAQUINA

Gerencia de Urbanismo

CONSERVACIÓN DE FUENTES ORNAMENTALES PÚBLICAS Y ALUMBRADO ARTÍSTICO

nombre FUENTE: AVENIDA DE CARLOS V 2

código FUENTE: F-099

PLANO	HOJA	ESCALA	FECHA	REFERENCIA
HIDRÁULICO	01	1 : 55	12/2015	F099.5

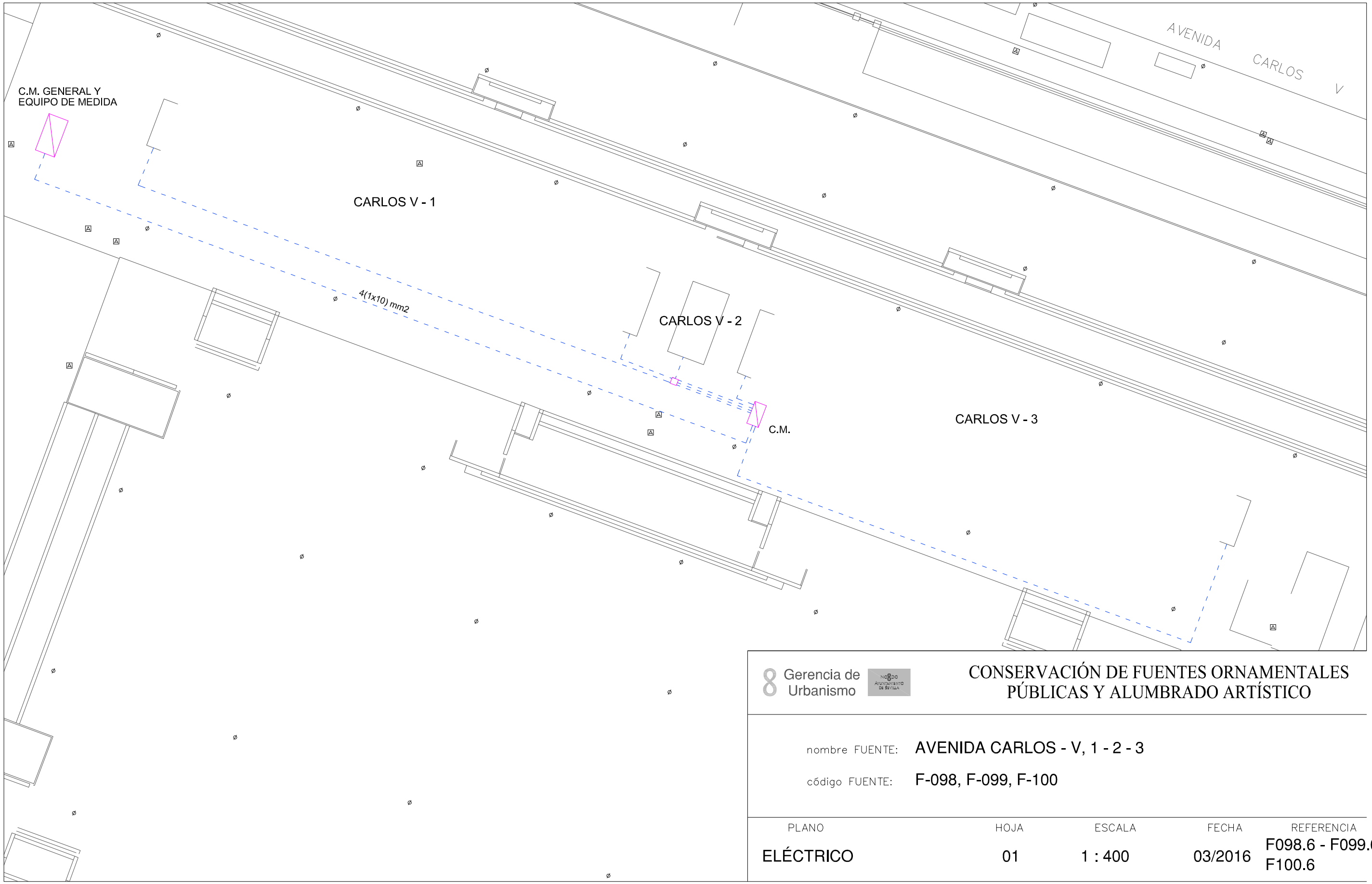

Gerencia de Urbanismo

CONSERVACIÓN DE FUENTES ORNAMENTALES PÚBLICAS Y ALUMBRADO ARTÍSTICO

nombre FUENTE: AVENIDA CARLOS - V, 1 - 2 - 3

código FUENTE: F-098, F-099, F-100

PLANO	HOJA	ESCALA	FECHA	REFERENCIA
ELÉCTRICO	01	1 : 400	03/2016	F098.6 - F099.6 F100.6

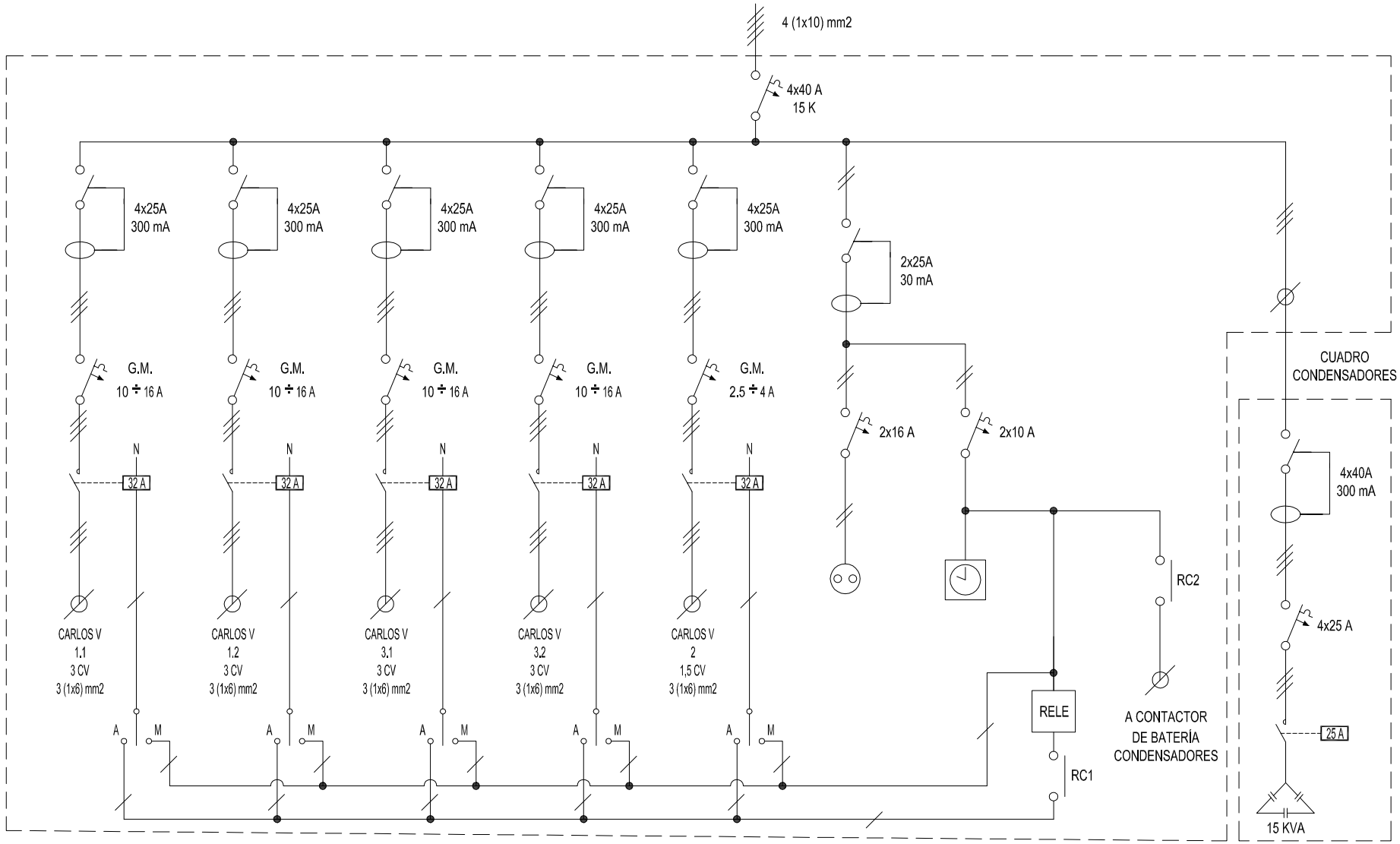

Gerencia de Urbanismo

CONSERVACIÓN DE FUENTES ORNAMENTALES PÚBLICAS Y ALUMBRADO ARTÍSTICO

nombre FUENTE: AVENIDA CARLOS V 1 - 2 - 3

código FUENTE: F098 - F099 - F100

PLANO	HOJA	ESCALA	FECHA	REFERENCIA
ESQUEMA UNIFILAR	01	S/D	03/2017	F098.7 - F099.7 F100.7

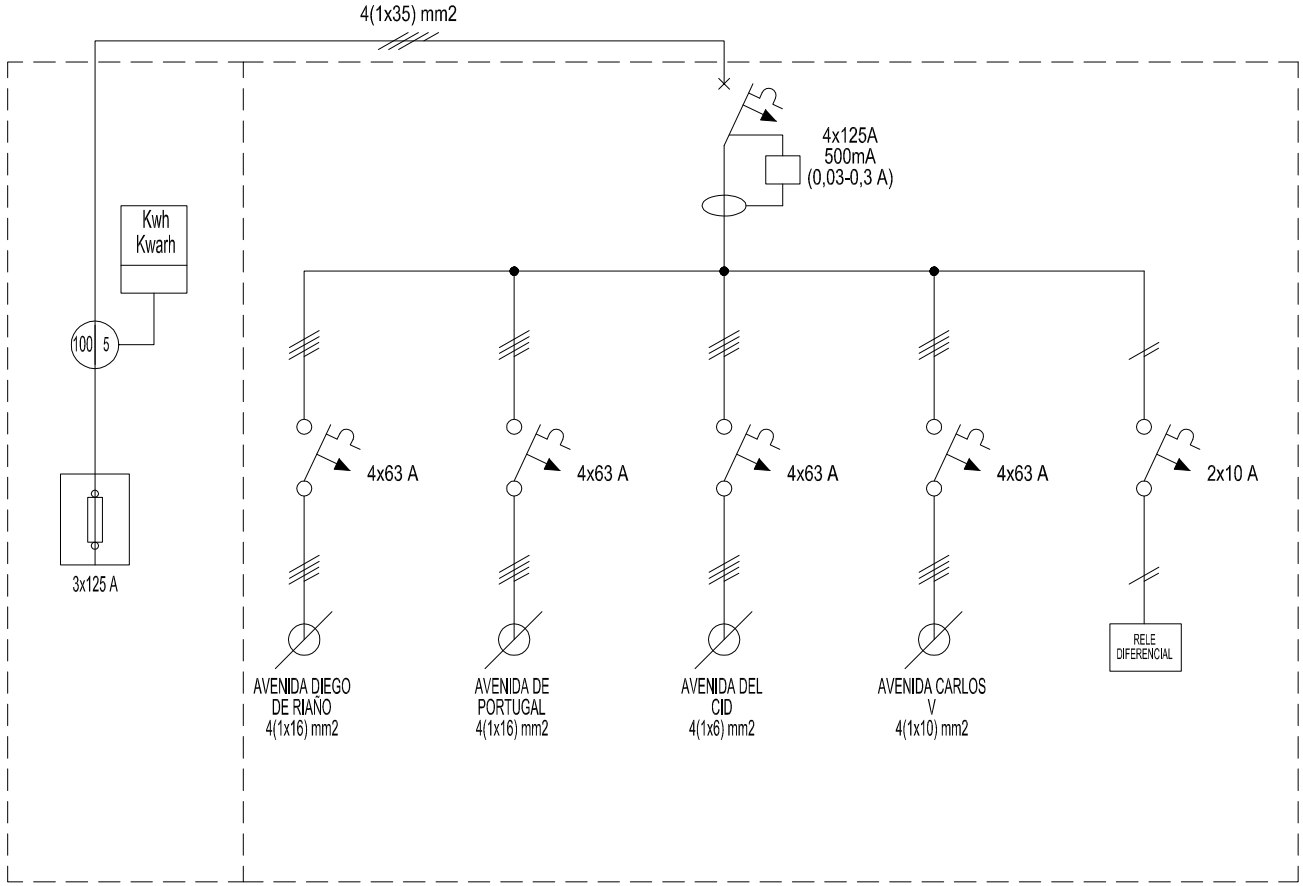

Gerencia de Urbanismo

CONSERVACIÓN DE FUENTES ORNAMENTALES PÚBLICAS Y ALUMBRADO ARTÍSTICO

nombre FUENTE: FUENTES PRADO SAN SEBASTIÁN, EU (GENERAL)

código FUENTE: F095 - F106

PLANO	HOJA	ESCALA	FECHA	REFERENCIA
ESQUEMA UNIFILAR	01	S/D	05/2017	EU_(GENERAL)

FICHA COMPONENTES FUENTE

Fuente	F099 AVD CARLOS V 2

Alumbrado	Tipo	Potencia	Tensión	Cantidad
Lámpara				
Proyector				

Motores	Sumergible
Marca/Modelo	EBARA/BEST 4
Tipo	Sumergible
Potencia	1,5 CV/1,1 Kw
Tensión	III-400 v
Intensidad	3 A
Arranque	
Veloc x anemo	
Compens cosφ	
Caudal	20÷330 l/m
Altura	17,4÷4,6 mca
Cantidad	1

	Marca/Modelo	Fecha instalación	Depositos quimicos	Volumen
Sist cloración				

Surtidores	Marca / Modelo	Diámetro/conexión	Cantidad	Material
Chorro lanza	OASE Cometa 10-14T	Ø 14 mm - 1" M	3	

Control nivel	Sondas nivel	☐
	Válvula flotador	☐
	Sin control	☑
	Sonda motor	☐

Contador de agua	Marca	Volumen agua vaso
	Número	14 m³
	Calibre	

	Material	Cantidad	Volumen	Fecha renovacion
Filtro aspiración	acero galvanizado	1		
Filtro de arena				

Observaciones:

GERENCIA DE URBANISMO (AYUNTAMIENTO DE SEVILLA)

CONSERVACIÓN DE FUENTES Y MONUMENTOS	GMU	PARTE DE INSPECCIÓN CENTRO DE MANDO Y PROTECCIÓN DE FUERZA	FECHA	HOJA
			18/01/19	1 DE 1

IDENTIFICACIÓN

SITUACIÓN REAL C.M.: AVENIDA CARLOS V 1-2-3 COORD.X: 235514.83 COORD. Y: 41411138.04

CENTRO DE MANDO Nº: F098 - F099 - F100 **SUMINISTRO Nº:**

PLACA DE IDENTIFICACIÓN: F098/72 - F099/72 - F100/72 **TENSIÓN DE SUMINISTRO CONTRATO:** 380-220 V

POTENCIA INSTALADA: 9.9 kW **POTENCIA CONTRATADA:**

TOMA DE VALORES

CONTADOR DE ACTIVA Nº **LECTURA:** kWh

CONTADOR DE REACTIVA Nº **LECTURA:** kVARh

	HORA	R-S	S-T	R-T	R-N	S-N	T-N
TENSIÓN DIURNA EN VACÍO (V):		407	408	410	235	234	236
TENSIÓN NOCTURNA EN CARGA 100% (V):		400	402	404	231	231	232

	HORA	R	S	T	N
INTENSIDAD LINEA GENERAL EN CARGA 100% (A):		19.6	18.3	20	0

	HORA	R	S	T	GENERAL
FACTOR DE POTENCIA:		0.9	0.9	0.93	0.91

CORRIENTE DE FUGA GENERAL(mA):	R	S	T	N
	19.3	20.3	20	0

CIRCUITOS DE SALIDA	INTENSIDAD POR FASE				PROTECCIONES	CONDUCTORES	AISLAMIENTO MΩ				FACTOR DE POTENCIA				TIPO DE ARRANQUE
NUMERO Y DESIGNACIÓN	R	S	T	N	TIPO/CALIBRE	SECCIÓN mm²	R	S	T	N	R	S	T	MEDIA	
CARLOS - V 1.1	19.6	19	19.3		4x25 A 300mA	3 (1x6)	23	23	23		0.2	0.2	0.2	0.2	DIRECTO
CARLOS - V 1.2	19.5	18.4	19		4x25 A 300mA	3 (1x6)	2.4	2.4	2.3		0.15	0.13	0.16	0.21	DIRECTO
CARLOS - V 2	20.7	19.8	20.3		4x25 A 300mA	3 (1x6)	30.6	30.9	30.9		0.65	0.65	0.65	0.65	DIRECTO
CARLOS - V 3.1	20.2	18.9	19.6		4x25 A 300mA	3 (1x6)	97	91	93		0.9	0.31	0.34	0.32	DIRECTO
CARLOS - V 3.2	19.9	19.1	19.6		4x25 A 300mA	3 (1x6)	6	6	6		0.73	0.15	0.16	0.16	DIRECTO

CARACTERÍSTICAS DEL C.M.

CAJA ACOMETIDA: TIPO: FUSIBLES: **DERIVACIÓN INDIVIDUAL:** TIPO: UNIPOLAR SECCIÓN: 4 (1x10) mm2

ARMARIO: TIPO: ELDON - METALICO SISTEMA DE FIJACIÓN: SUELO DIMENSIONES:

EQ. MED. DIRECTA: **EQ. MED. INDIRECTA: Rel. de transformación;**

PROTECCIÓN GENERAL: TIPO: TERMICA MARCA: SCHNEIDER CALIBRE: 4x40 A 15 K

TOMA DE CORRIENTE: SI **PUNTO DE LUZ:** **INT. TOMA CORR. Y PL:**

RELOJ: MARCA Y MODELO: ORBIS ASTRO SAT Nº SERIE: VERSIÓN:

CONMUTADORES MANIOBRA: INT. NOMIN: SELECTOR METALICO

PROTECCION CIR. MANIOBRA: DIFERENCIAL: 2x25 A 30mA TÉRMICO: 2x10 A

CONMUTADORES FUERZA: TIPO: Nº: INT. NOMINAL: MARCA:

CONTACTORES ARRANQUE DIRECTO: TIPO: CA3-12-10 / LC1D25 / CA3-9-10 Nº: 3 / 1 / 1 INT. NOMINAL: 32 A MARCA: SPRECHER / SCHNEIDER / SPRECHER PROTECCIÓN TERMICA REARMABLE: 10 - 16 A / 10 - 16 A / 2.5 - 4 A

CONTACTORES ARRANCADOR E-Δ: TIPO: Nº: INT. NOMINAL: MARCA: PROTECCIÓN TERMICA REARMABLE:

CONTACTORES VARIADOR FRECUENCIA: TIPO: Nº: INT. NOMINAL: MARCA: PROTECCIÓN TERMICA REARMABLE:

CONTACTORES BATERIA CONDENSADORES: TIPO: C-12 Nº: 1 INT. NOMINAL: 25 MARCA: ABB PROTECCIÓN TERMICA REARMABLE:

INT. DIFERENCIALES: Nº 5 POLO: 4 SENSIBIL.: 300mA INT. NOMINAL: 25 A MARCA: ABB

SISTEMA DE TELEGESTIÓN: TIPO: MARCA ROUTER: Nº TARJETA: PIN:

ANALIZADOR DE RED: MARCA: MODELO: **VOLTÍMETRO/AMPERÍMETRO:**

PROTECCIÓN CONTRA SOBRETENSIONES: MARCA: TIPO:

VARIADORES DE FRECUENCIA: MARCA: TIPO: POTENCIA:

ANEMÓMETRO: MARCA: TIPO:

TOMA DE TIERRA: SECCIÓN: 35 mm2 RESISTENCIA: 26 Ω LATIGUILLOS PUERTAS: SI

BATERIA CONDENSADORES: Nº 1 INT. NOMINAL: 22 A MARCA: ABB PROTECCION: 4x25 A POTENCIA: 15 KVAr

GENERAL

REVISIÓN ELÉCTRICA: CABLEADOS: OK BORNAS Y CONEXIONES: OK CONTACTORES: OK

LIMPIEZA GENERAL: EXTERIOR ARMARIO: OK INTERIOR: OK ELEMENTOS EXTRAÑOS: NO CABLEADO: OK

CONTACTORES: OTROS COMPONENTES: OK PRODUCTO LIMPIADOR: OK AIRE COMPRIMIDO: OK HIDRÓFUGO:

ENGRASE: CANDADOS: OK BISAGRAS: OK CONTACTORES: OK OTROS:

REPASO CHAPA Y PINTURA: ABOLLADURAS: ÓXIDO: AJUSTES DE PUERTAS: PINTURA:

ESTANQUEIDAD: ORIFICIOS DE TUBOS ENTRADA Y SALIDA: OTRAS ABERTURAS EN LA CHAPA:

O.C.A.: FAVORABLE: SI CONDICIONADA: DENEGADA: PRÓXIMA REVISIÓN: 27/03/22 GRUPO:

OBSERVACIONES

-PROTECCION TERMICA POR GUARDAMOTORES, MARCA: SPRECHER + SCHUH / SPRECHER + SCHUH / SCHNEIDER, TIPO: KTA 3-25 / KTA 3-25 / TESYS GV2ME08.

GERENCIA DE URBANISMO (AYUNTAMIENTO DE SEVILLA)

CONSERVACIÓN DE FUENTES Y MONUMENTOS	GMU	PARTE DE INSPECCIÓN CENTRO DE MANDO Y PROTECCIÓN DE FUERZA	FECHA	HOJA
			18/01/19	1 DE 1

IDENTIFICACIÓN

SITUACIÓN REAL C.M.: AVENIDA DEL CID - AVENIDA CARLOS V - DIEGO DE RIAÑO - AVENIDA PORTUGAL (GENERAL) COORD.X: 235481.85 COORD. Y: 4141235.54

CENTRO DE MANDO Nº: F095 - F106 **SUMINISTRO Nº:**

PLACA DE IDENTIFICACIÓN: F095 - F106/85 **TENSIÓN DE SUMINISTRO CONTRATO:** 380-220 V

POTENCIA INSTALADA: 36.153 kW **POTENCIA CONTRATADA:**

TOMA DE VALORES

CONTADOR DE ACTIVA Nº 95926488 **LECTURA:** 202910 / 413704 kWh

CONTADOR DE REACTIVA Nº 95926488 **LECTURA:** 26111 kVARh

	HORA	R-S	S-T	R-T	R-N	S-N	T-N
TENSIÓN DIURNA EN VACÍO (V):		408	410	407	234	236	235
TENSIÓN NOCTURNA EN CARGA 100% (V):		410	412	408	235	236	236

	HORA	R	S	T	N
INTENSIDAD LINEA GENERAL EN CARGA 100% (A):		47	51	51.2	1.95

FACTOR DE POTENCIA:	HORA	R	S	T	GENERAL
		0.94	0.94	0.93	0.93

CORRIENTE DE FUGA GENERAL(mA):	R	S	T	N
	50	49	50	1.8

CIRCUITOS DE SALIDA	INTENSIDAD POR FASE				PROTECCIONES	CONDUCTORES	AISLAMIENTO MΩ				FACTOR DE POTENCIA				TIPO DE ARRANQUE
NUMERO Y DESIGNACIÓN	R	S	T	N	TIPO/CALIBRE	SECCIÓN mm²	R	S	T	N	R	S	T	MEDIA	
C1 - DIEGO DE RIAÑO	8	7.8	8	1.95	4x63 A	4(1x16)	85	88	84	123	0.99	0.99	0.99	0.99	DIRECTO
C2 - AVENIDA PORTUGAL	21	20.7	21.5	0.05	4x63 A	4(1x16)	110	111	109	56	0.85	0.84	0.84	0.84	DIRECTO
C3 - AVENIDA DEL CID	3.6	4.4	3.9	0.4	4x63 A	4(1x6)	123	125	125	85	0.99	0.99	0.99	0.99	DIRECTO
C4 - AVENIDA CARLOS V	19.2	20.1	20.8	0.03	4x63 A	4(1x10)	89	92	89	65	0.88	0.86	0.90	0.87	DIRECTO

CARACTERÍSTICAS DEL C.M.

CAJA ACOMETIDA: TIPO: CLAVED FUSIBLES: 3x125 A **DERIVACIÓN INDIVIDUAL:** TIPO: 0.6 / 1kV SECCIÓN: 4(1x35) mm2

ARMARIO: TIPO: POLIESTER SISTEMA DE FIJACIÓN: PARED DIMENSIONES: 50x40x20 cm

EQ. MED. DIRECTA: **EQ. MED. INDIRECTA: Rel. de transformación;** 100 / 50 A

PROTECCIÓN GENERAL: TIPO: TERMICO DIFERENCIAL MARCA: SCHNEIDER CALIBRE: 4x125 A / 500mA

TOMA DE CORRIENTE: **PUNTO DE LUZ:** **INT. TOMA CORR. Y PL:**

RELOJ: MARCA Y MODELO: Nº SERIE: VERSIÓN:

CONMUTADORES MANIOBRA: INT. NOMIN:

PROTECCION CIR. MANIOBRA: DIFERENCIAL: TÉRMICO: 2x10 A

CONMUTADORES FUERZA: TIPO: Nº: INT. NOMINAL: MARCA:

CONTACTORES ARRANQUE DIRECTO: TIPO: Nº: INT. NOMINAL: MARCA: PROTECCIÓN TERMICA REARMABLE:

CONTACTORES ARRANCADOR E-Δ: TIPO: Nº: INT. NOMINAL: MARCA: PROTECCIÓN TERMICA REARMABLE:

CONTACTORES VARIADOR FRECUENCIA: TIPO: Nº: INT. NOMINAL: MARCA: PROTECCIÓN TERMICA REARMABLE:

CONTACTORES BATERIA CONDENSADORES: TIPO: Nº: INT. NOMINAL: MARCA: PROTECCIÓN TERMICA REARMABLE:

INT. DIFERENCIALES: Nº POLO: SENSIBIL.: INT. NOMINAL: MARCA:

SISTEMA DE TELEGESTIÓN: TIPO: MARCA ROUTER: Nº TARJETA: PIN:

ANALIZADOR DE RED: MARCA: MODELO: **VOLTÍMETRO/AMPERÍMETRO:**

PROTECCIÓN CONTRA SOBRETENSIONES: MARCA: TIPO:

VARIADORES DE FRECUENCIA: MARCA: TIPO: POTENCIA:

ANEMÓMETRO: MARCA: TIPO:

TOMA DE TIERRA: SECCIÓN: 50 mm2 RESISTENCIA: 7.5 Ω LATIGUILLOS PUERTAS: SI

BATERIA CONDENSADORES: Nº INT. NOMINAL: MARCA: PROTECCION: POTENCIA:

GENERAL

REVISIÓN ELÉCTRICA: CABLEADOS: OK BORNAS Y CONEXIONES: OK CONTACTORES: OK

LIMPIEZA GENERAL: EXTERIOR ARMARIO: OK INTERIOR: OK ELEMENTOS EXTRAÑOS: NO CABLEADO: OK

CONTACTORES: OK OTROS COMPONENTES: NO PRODUCTO LIMPIADOR: OK AIRE COMPRIMIDO: OK HIDRÓFUGO:

ENGRASE: CANDADOS: OK BISAGRAS: OK CONTACTORES: OTROS:

REPASO CHAPA Y PINTURA: ABOLLADURAS: ÓXIDO: AJUSTES DE PUERTAS: PINTURA:

ESTANQUEIDAD: ORIFICIOS DE TUBOS ENTRADA Y SALIDA: OTRAS ABERTURAS EN LA CHAPA:

O.C.A.: FAVORABLE: SI CONDICIONADA: DENEGADA: PRÓXIMA REVISIÓN: 27/03/22 GRUPO:

OBSERVACIONES

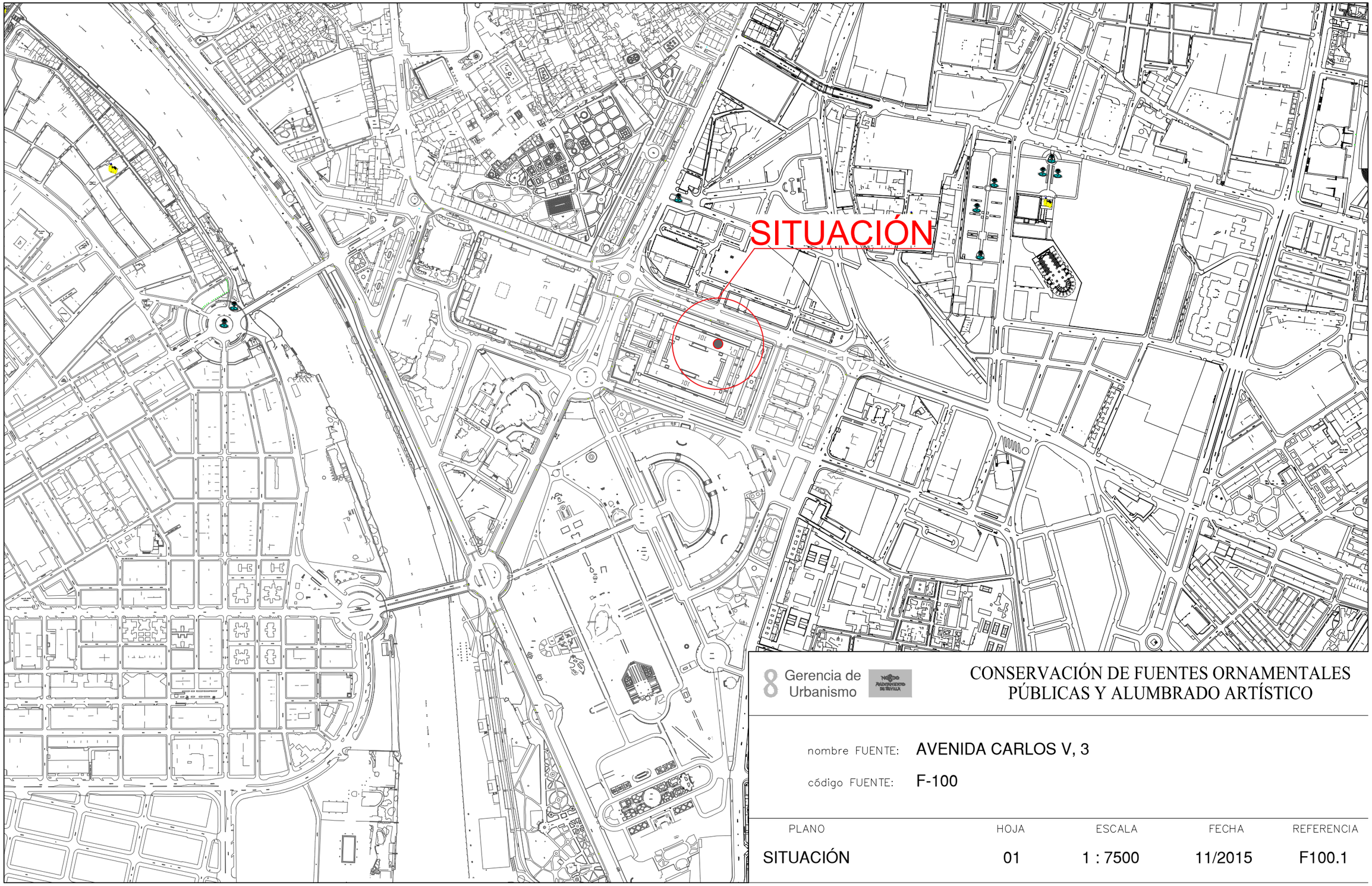

8 Gerencia de Urbanismo

CONSERVACIÓN DE FUENTES ORNAMENTALES PÚBLICAS Y ALUMBRADO ARTÍSTICO

nombre FUENTE: AVENIDA CARLOS V, 3

código FUENTE: F-100

PLANO	HOJA	ESCALA	FECHA	REFERENCIA
SITUACIÓN	01	1 : 7500	11/2015	F100.1

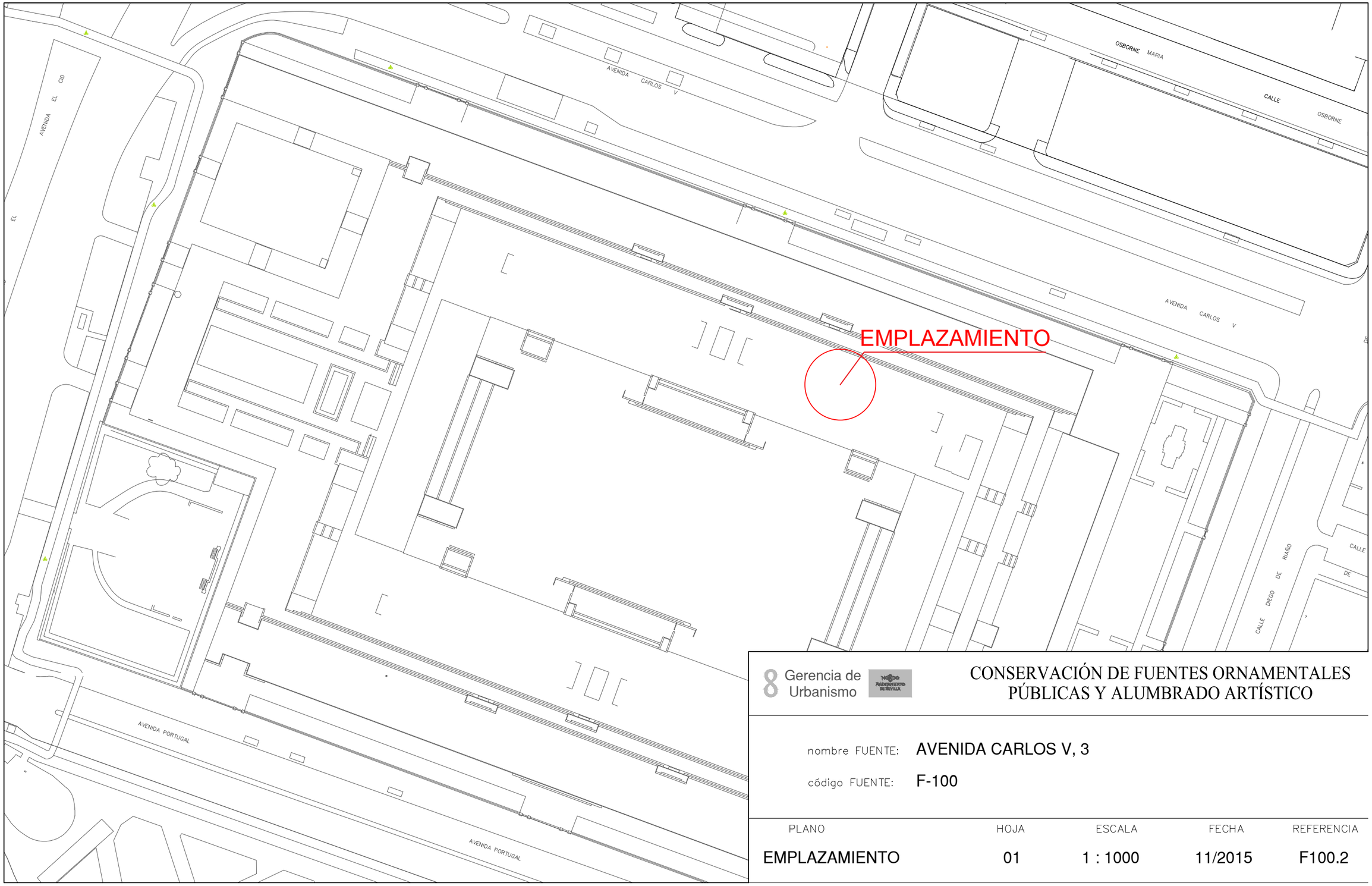

Gerencia de Urbanismo

CONSERVACIÓN DE FUENTES ORNAMENTALES PÚBLICAS Y ALUMBRADO ARTÍSTICO

nombre FUENTE: AVENIDA CARLOS V, 3

código FUENTE: F-100

PLANO	HOJA	ESCALA	FECHA	REFERENCIA
EMPLAZAMIENTO	01	1 : 1000	11/2015	F100.2

PLANTA GENERAL

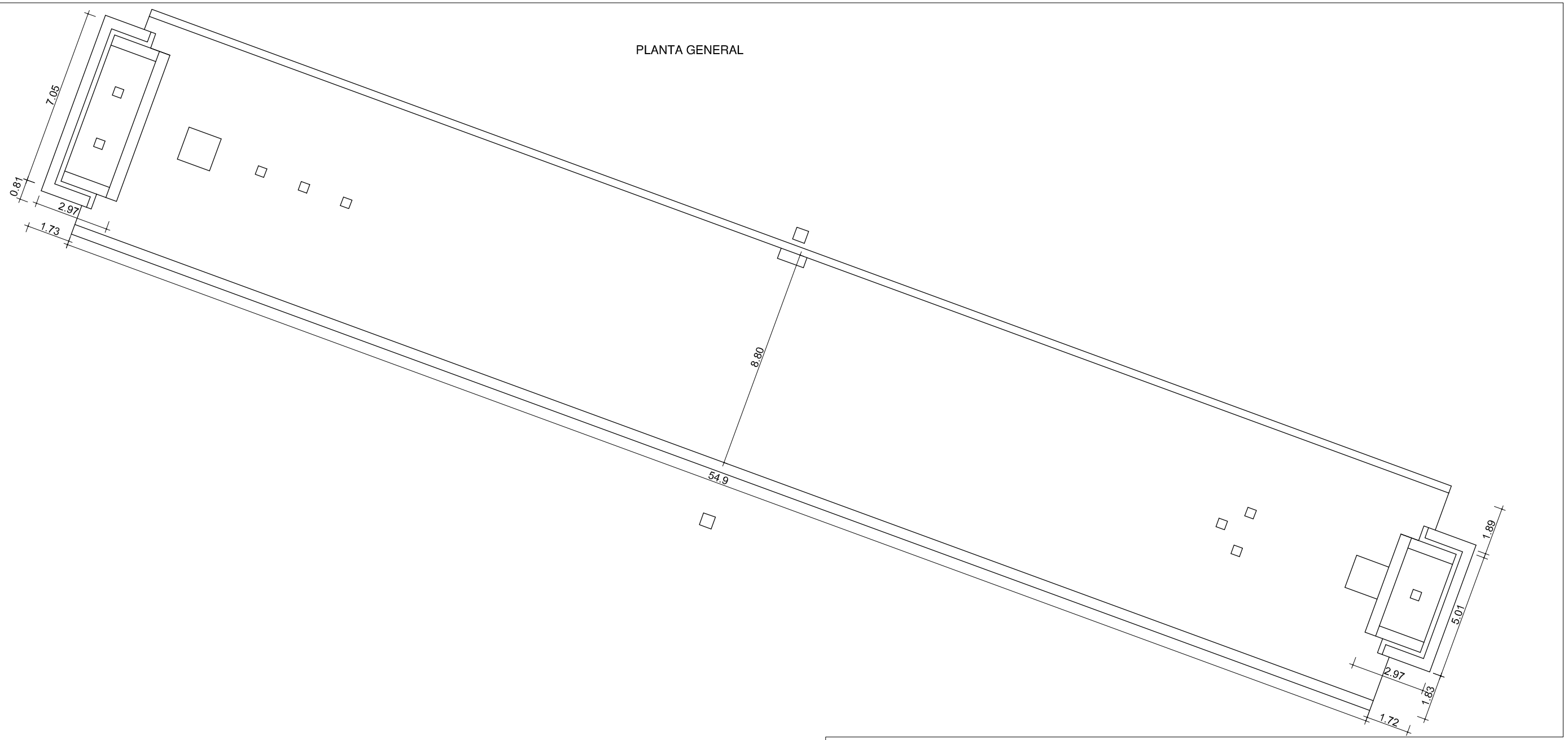

Gerencia de Urbanismo

Ayuntamiento de Sevilla

CONSERVACIÓN DE FUENTES ORNAMENTALES PÚBLICAS Y ALUMBRADO ARTÍSTICO

nombre FUENTE: AVENIDA DE CARLOS V 3

código FUENTE: F-100

PLANO	HOJA	ESCALA	FECHA	REFERENCIA
PLANTA	01	1:170	12/2015	F100.3

PLANTA GENERAL

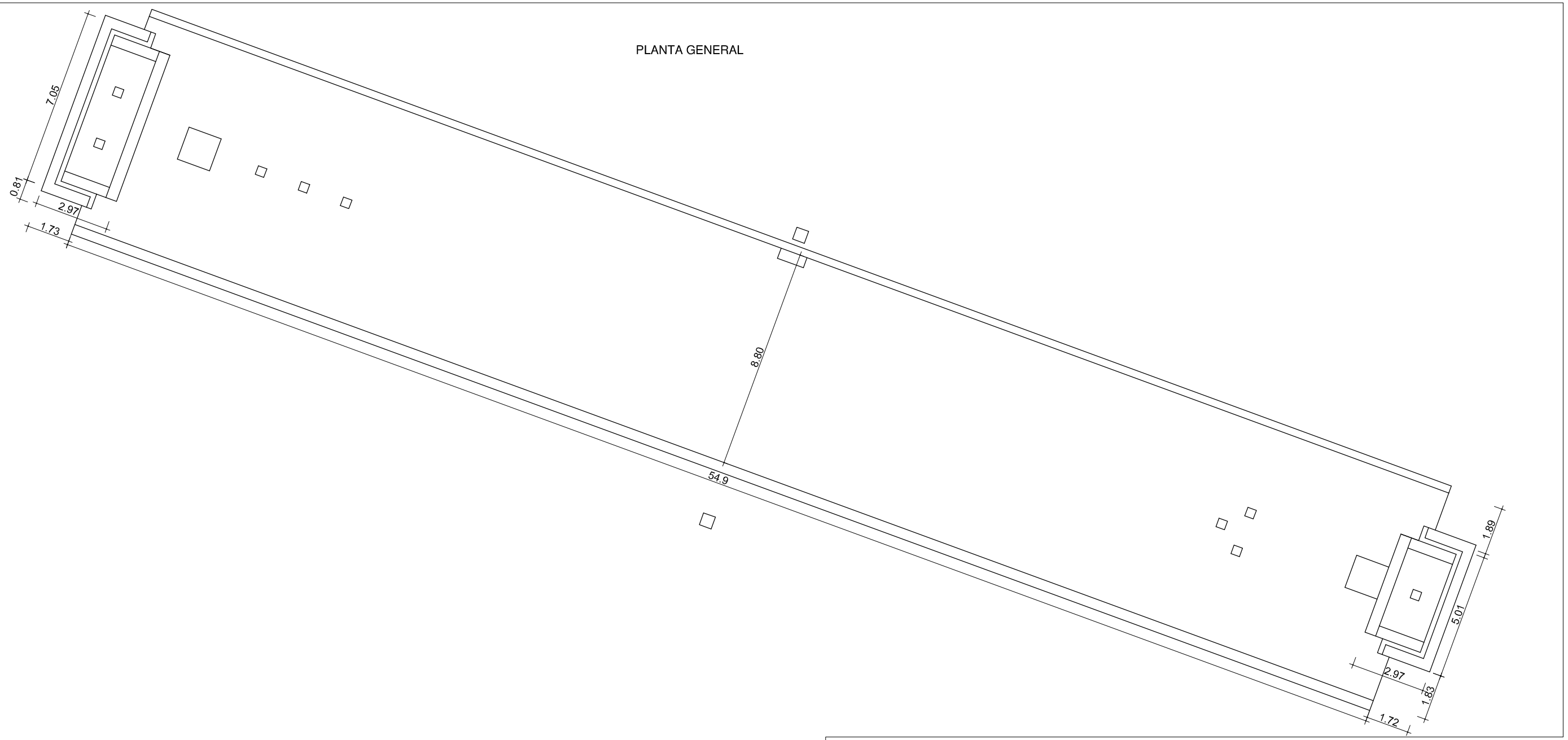

Gerencia de Urbanismo

Ayuntamiento de Sevilla

CONSERVACIÓN DE FUENTES ORNAMENTALES PÚBLICAS Y ALUMBRADO ARTÍSTICO

nombre FUENTE: AVENIDA DE CARLOS V 3

código FUENTE: F-100

PLANO	HOJA	ESCALA	FECHA	REFERENCIA
PLANTA	01	1:170	12/2015	F100.3

ALZADO

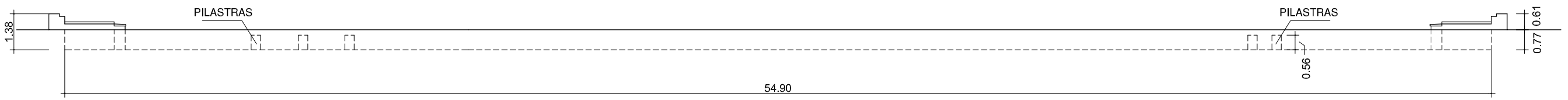

Gerencia de Urbanismo

CONSERVACIÓN DE FUENTES ORNAMENTALES PÚBLICAS Y ALUMBRADO ARTÍSTICO

nombre FUENTE: AVENIDA DE CARLOS V 3

código FUENTE: F-100

PLANO	HOJA	ESCALA	FECHA	REFERENCIA
ALZADO	01	1:170	12/2015	F100.4

PLANTA HIDRÁULICA

PARTE - 1

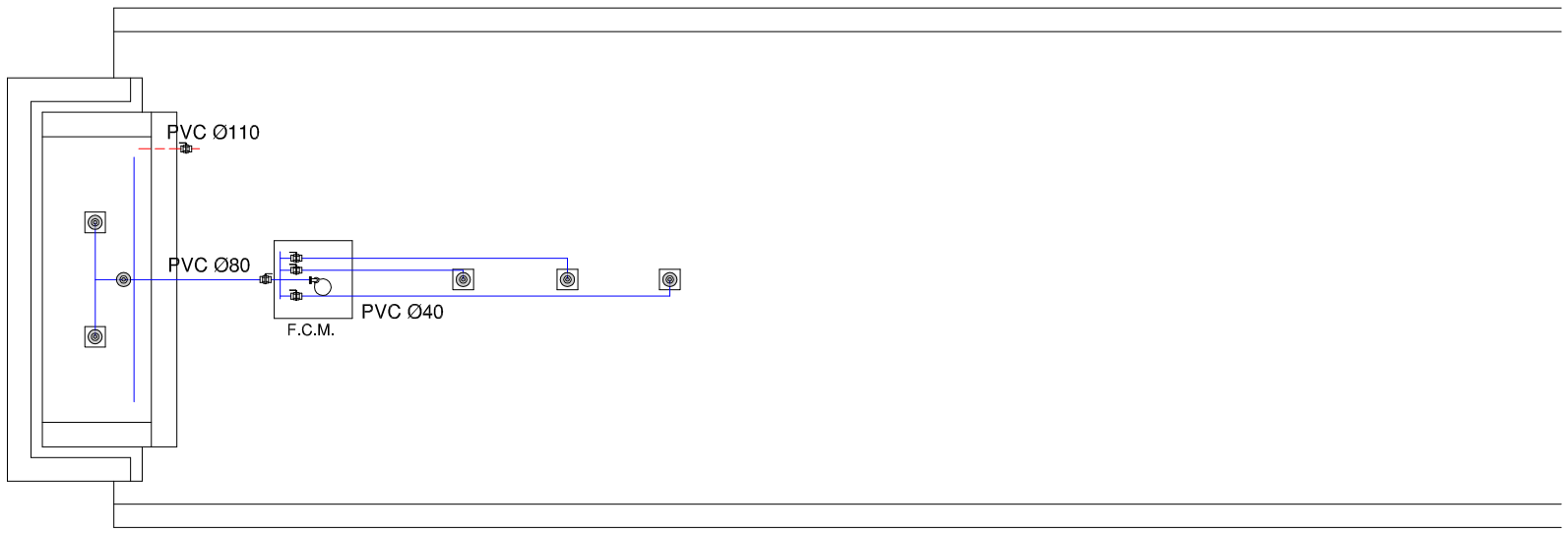

LEYENDA

TUBERÍA DE APORTE	SURTIDOR PULVERIZADOR
TUBERÍA DE RECIRCULACIÓN	SURTIDOR VERTICAL
TUBERÍA DE DESAGÜE	GRIFO
CONTADOR	LLAVE SELECTORA
	BRIDA UNIÓN
ELECTROVALVULA	VÁLVULA REGULADORA DE PRESIÓN
LLAVE DE BOLA	MANOMETRO
LLAVE COMPUERTA	BOMBA RECIRCULACIÓN
SURTIDOR PARABÓLICO	DEPÓSITO CL / PH
BOMBA DE ACHIQUE	

F.C.M.	FOSO COLECTOR MOTOR	A.A.A.	ARQUETA AGUA APORTE
A.D.	ARQUETA DESAGÜE	S.M.	SALA MAQUINA

ORIENTACIÓN:

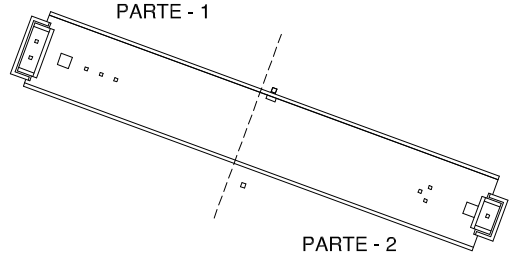

Gerencia de Urbanismo

CONSERVACIÓN DE FUENTES ORNAMENTALES PÚBLICAS Y ALUMBRADO ARTÍSTICO

nombre FUENTE: AVENIDA DE CARLOS V 3

código FUENTE: F-100

PLANO	HOJA	ESCALA	FECHA	REFERENCIA
HIDRÁULICO	01	1:130	12/2015	F100.5

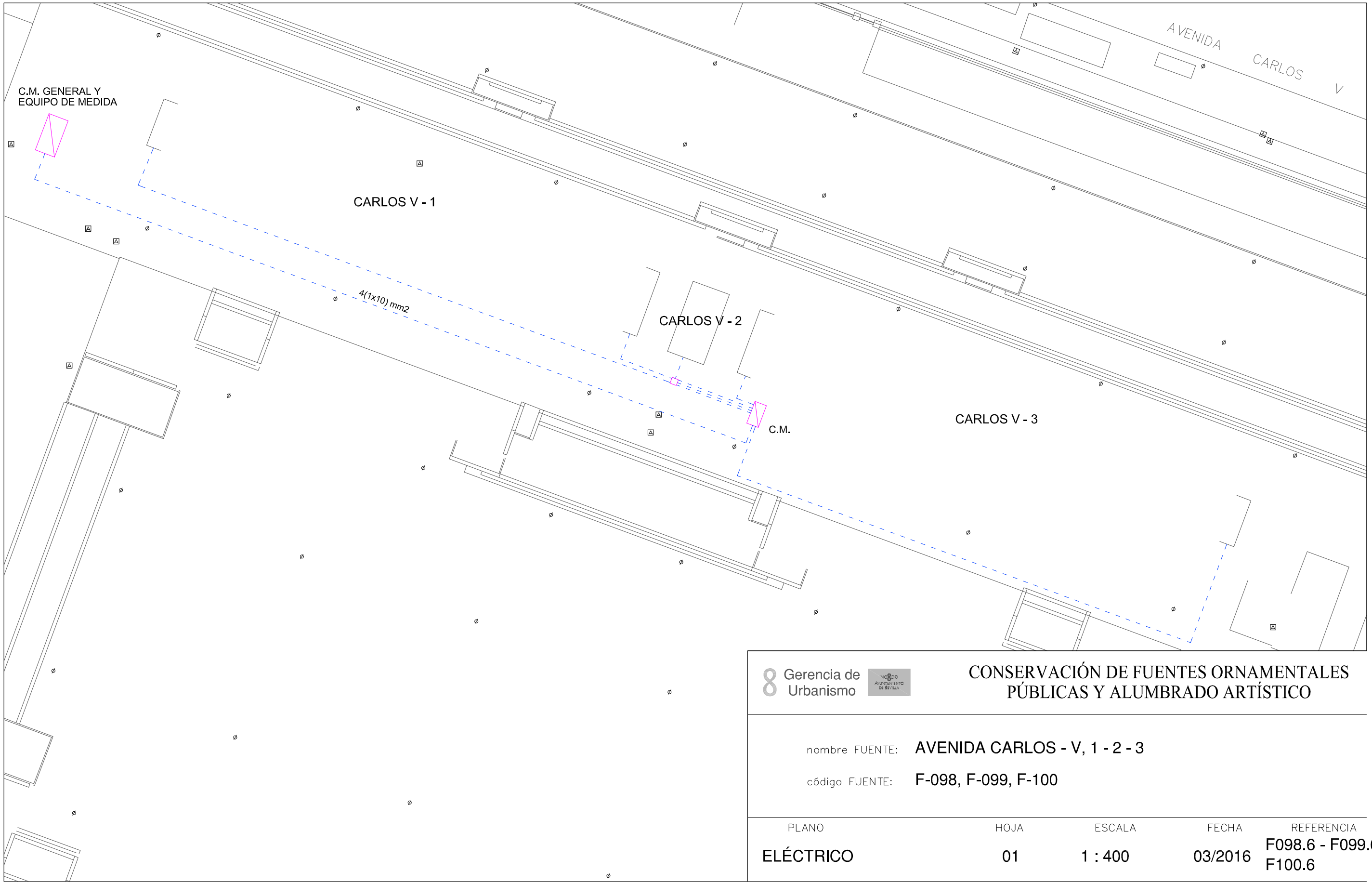

Gerencia de Urbanismo

CONSERVACIÓN DE FUENTES ORNAMENTALES PÚBLICAS Y ALUMBRADO ARTÍSTICO

nombre FUENTE: AVENIDA CARLOS - V, 1 - 2 - 3

código FUENTE: F-098, F-099, F-100

PLANO	HOJA	ESCALA	FECHA	REFERENCIA
ELÉCTRICO	01	1 : 400	03/2016	F098.6 - F099.6 F100.6

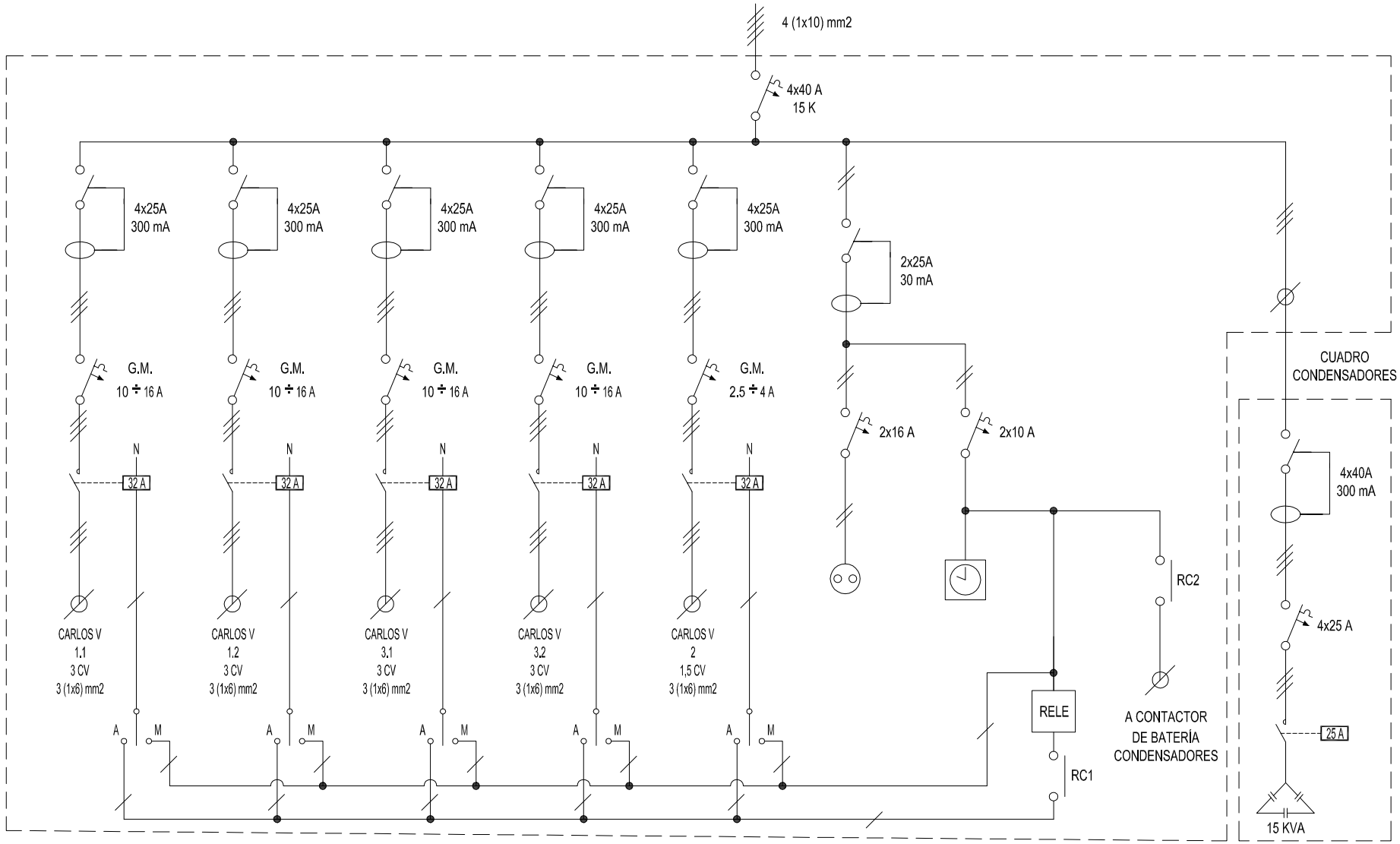

Gerencia de Urbanismo

CONSERVACIÓN DE FUENTES ORNAMENTALES PÚBLICAS Y ALUMBRADO ARTÍSTICO

nombre FUENTE: AVENIDA CARLOS V 1 - 2 - 3

código FUENTE: F098 - F099 - F100

PLANO	HOJA	ESCALA	FECHA	REFERENCIA
ESQUEMA UNIFILAR	01	S/D	03/2017	F098.7 - F099.7 F100.7

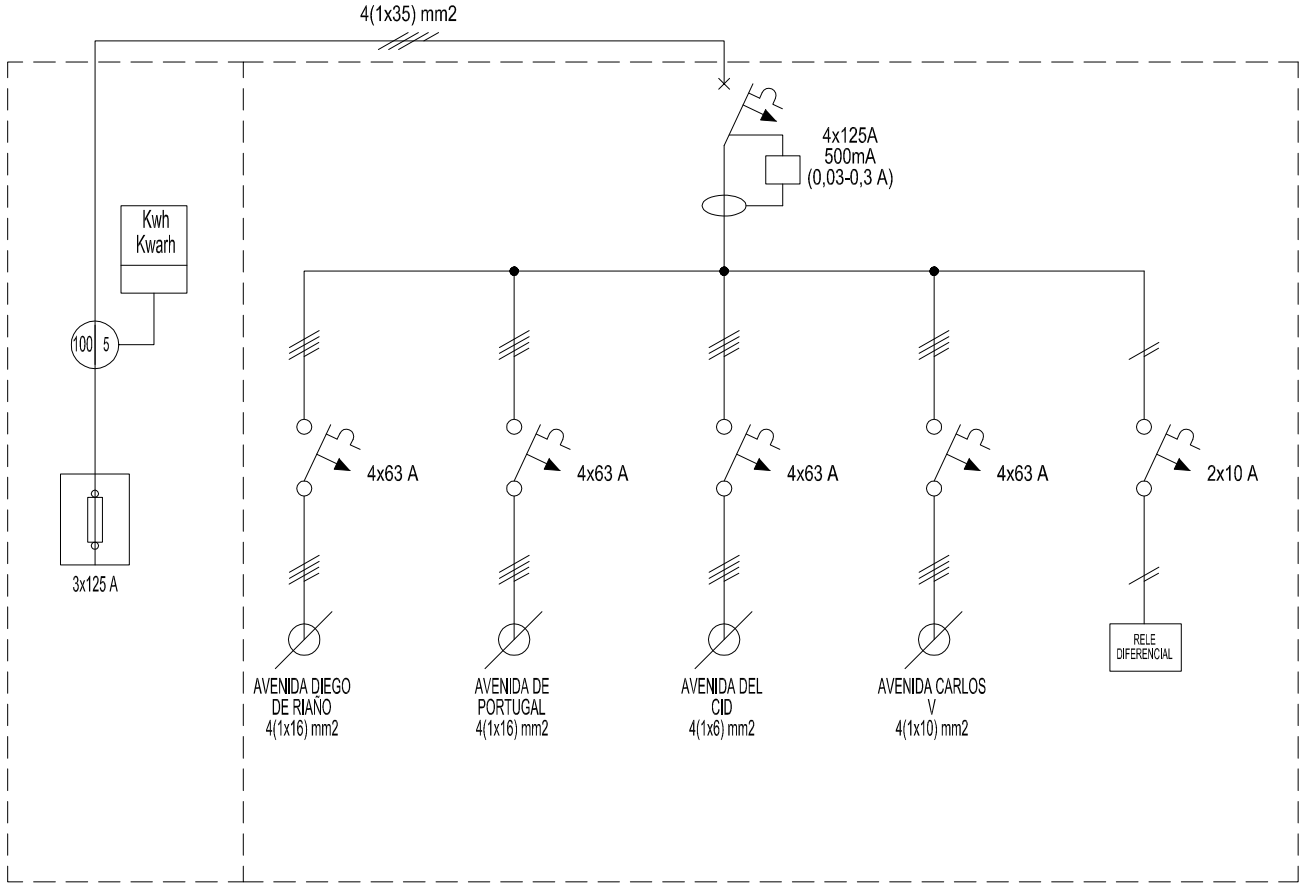

Gerencia de Urbanismo

CONSERVACIÓN DE FUENTES ORNAMENTALES PÚBLICAS Y ALUMBRADO ARTÍSTICO

nombre FUENTE: FUENTES PRADO SAN SEBASTIÁN, EU (GENERAL)

código FUENTE: F095 - F106

PLANO	HOJA	ESCALA	FECHA	REFERENCIA
ESQUEMA UNIFILAR	01	S/D	05/2017	EU_(GENERAL)

FICHA COMPONENTES FUENTE

Fuente	F100 AVD CARLOS V 3

Alumbrado	Tipo	Potencia	Tensión	Cantidad
Lámpara				
Proyector				

Motores	Sumergible	Sumergible
Marca/Modelo	PRINCE/VXC-30/50	PRINCE/MC-30
Tipo	Sumergible	Sumergible
Potencia	3 CV/2,2 Kw	3 CV/2,2 Kw
Tensión	III-380 v	III-380 v
Intensidad	5,7 A	5,5 A
Arranque		
Veloc x anemo		
Compens cosφ		
Caudal	100÷850 l/m	100÷850 l/m
Altura	15÷2 mca	15÷2 mca
Cantidad	1	1

	Marca/Modelo	Fecha instalación	Depositos quimicos	Volumen
Sist cloración				

Surtidores	Marca / Modelo	Diámetro/conexión	Cantidad	Material
Chorro lanza	OASE Cometa 10-14T	Ø 14 mm - 1" M	9	
Chorro lanza	Taladros tubos cascada	Ø 12 MM	28	

Control nivel	Sondas nivel	☐
	Válvula flotador	☐
	Sin control	☑
	Sonda motor	☐

Contador de agua	Marca		Volumen agua vaso
	Número		320 m³
	Calibre		

	Material	Cantidad	Volumen	Fecha renovacion
Filtro aspiración	acero galvanizado	2		
Filtro de arena				

Observaciones:

GERENCIA DE URBANISMO (AYUNTAMIENTO DE SEVILLA)

CONSERVACIÓN DE FUENTES Y MONUMENTOS	GMU	PARTE DE INSPECCIÓN CENTRO DE MANDO Y PROTECCIÓN DE FUERZA	FECHA	HOJA
			18/01/19	1 DE 1

IDENTIFICACIÓN

SITUACIÓN REAL C.M.: AVENIDA CARLOS V 1-2-3 COORD.X: 235514.83 COORD. Y: 41411138.04

CENTRO DE MANDO Nº: F098 - F099 - F100 **SUMINISTRO Nº:**

PLACA DE IDENTIFICACIÓN: F098/72 - F099/72 - F100/72 **TENSIÓN DE SUMINISTRO CONTRATO:** 380-220 V

POTENCIA INSTALADA: 9.9 kW **POTENCIA CONTRATADA:**

TOMA DE VALORES

CONTADOR DE ACTIVA Nº **LECTURA:** kWh

CONTADOR DE REACTIVA Nº **LECTURA:** kVARh

	HORA	R-S	S-T	R-T	R-N	S-N	T-N
TENSIÓN DIURNA EN VACÍO (V):		407	408	410	235	234	236
TENSIÓN NOCTURNA EN CARGA 100% (V):		400	402	404	231	231	232

	HORA	R	S	T	N
INTENSIDAD LINEA GENERAL EN CARGA 100% (A):		19.6	18.3	20	0

	HORA	R	S	T	GENERAL
FACTOR DE POTENCIA:		0.9	0.9	0.93	0.91

CORRIENTE DE FUGA GENERAL(mA):	R	S	T	N
	19.3	20.3	20	0

CIRCUITOS DE SALIDA	INTENSIDAD POR FASE				PROTECCIONES	CONDUCTORES	AISLAMIENTO MΩ				FACTOR DE POTENCIA				TIPO DE ARRANQUE
NUMERO Y DESIGNACIÓN	R	S	T	N	TIPO/CALIBRE	SECCIÓN mm²	R	S	T	N	R	S	T	MEDIA	
CARLOS - V 1.1	19.6	19	19.3		4x25 A 300mA	3 (1x6)	23	23	23		0.2	0.2	0.2	0.2	DIRECTO
CARLOS - V 1.2	19.5	18.4	19		4x25 A 300mA	3 (1x6)	2.4	2.4	2.3		0.15	0.13	0.16	0.21	DIRECTO
CARLOS - V 2	20.7	19.8	20.3		4x25 A 300mA	3 (1x6)	30.6	30.9	30.9		0.65	0.65	0.65	0.65	DIRECTO
CARLOS - V 3.1	20.2	18.9	19.6		4x25 A 300mA	3 (1x6)	97	91	93		0.9	0.31	0.34	0.32	DIRECTO
CARLOS - V 3.2	19.9	19.1	19.6		4x25 A 300mA	3 (1x6)	6	6	6		0.73	0.15	0.16	0.16	DIRECTO

CARACTERÍSTICAS DEL C.M.

CAJA ACOMETIDA: TIPO: FUSIBLES: **DERIVACIÓN INDIVIDUAL:** TIPO: UNIPOLAR SECCIÓN: 4 (1x10) mm2

ARMARIO: TIPO: ELDON - METALICO SISTEMA DE FIJACIÓN: SUELO DIMENSIONES:

EQ. MED. DIRECTA: **EQ. MED. INDIRECTA: Rel. de transformación;**

PROTECCIÓN GENERAL: TIPO: TERMICA MARCA: SCHNEIDER CALIBRE: 4x40 A 15 K

TOMA DE CORRIENTE: SI **PUNTO DE LUZ:** **INT. TOMA CORR. Y PL:**

RELOJ: MARCA Y MODELO: ORBIS ASTRO SAT Nº SERIE: VERSIÓN:

CONMUTADORES MANIOBRA: INT. NOMIN: SELECTOR METALICO

PROTECCION CIR. MANIOBRA: DIFERENCIAL: 2x25 A 30mA TÉRMICO: 2x10 A

CONMUTADORES FUERZA: TIPO: Nº: INT. NOMINAL: MARCA:

CONTACTORES ARRANQUE DIRECTO: TIPO: CA3-12-10 / LC1D25 / CA3-9-10 Nº: 3 / 1 / 1 INT. NOMINAL: 32 A MARCA: SPRECHER / SCHNEIDER / SPRECHER PROTECCIÓN TERMICA REARMABLE: 10 - 16 A / 10 - 16 A / 2.5 - 4 A

CONTACTORES ARRANCADOR E-Δ: TIPO: Nº: INT. NOMINAL: MARCA: PROTECCIÓN TERMICA REARMABLE:

CONTACTORES VARIADOR FRECUENCIA: TIPO: Nº: INT. NOMINAL: MARCA: PROTECCIÓN TERMICA REARMABLE:

CONTACTORES BATERIA CONDENSADORES: TIPO: C-12 Nº: 1 INT. NOMINAL: 25 MARCA: ABB PROTECCIÓN TERMICA REARMABLE:

INT. DIFERENCIALES: Nº 5 POLO: 4 SENSIBIL.: 300mA INT. NOMINAL: 25 A MARCA: ABB

SISTEMA DE TELEGESTIÓN: TIPO: MARCA ROUTER: Nº TARJETA: PIN:

ANALIZADOR DE RED: MARCA: MODELO: **VOLTÍMETRO/AMPERÍMETRO:**

PROTECCIÓN CONTRA SOBRETENSIONES: MARCA: TIPO:

VARIADORES DE FRECUENCIA: MARCA: TIPO: POTENCIA:

ANEMÓMETRO: MARCA: TIPO:

TOMA DE TIERRA: SECCIÓN: 35 mm2 RESISTENCIA: 26 Ω LATIGUILLOS PUERTAS: SI

BATERIA CONDENSADORES: Nº 1 INT. NOMINAL: 22 A MARCA: ABB PROTECCION: 4x25 A POTENCIA: 15 KVAr

GENERAL

REVISIÓN ELÉCTRICA: CABLEADOS: OK BORNAS Y CONEXIONES: OK CONTACTORES: OK

LIMPIEZA GENERAL: EXTERIOR ARMARIO: OK INTERIOR: OK ELEMENTOS EXTRAÑOS: NO CABLEADO: OK

CONTACTORES: OTROS COMPONENTES: OK PRODUCTO LIMPIADOR: OK AIRE COMPRIMIDO: OK HIDRÓFUGO:

ENGRASE: CANDADOS: OK BISAGRAS: OK CONTACTORES: OK OTROS:

REPASO CHAPA Y PINTURA: ABOLLADURAS: ÓXIDO: AJUSTES DE PUERTAS: PINTURA:

ESTANQUEIDAD: ORIFICIOS DE TUBOS ENTRADA Y SALIDA: OTRAS ABERTURAS EN LA CHAPA:

O.C.A.: FAVORABLE: SI CONDICIONADA: DENEGADA: PRÓXIMA REVISIÓN: 27/03/22 GRUPO:

OBSERVACIONES

-PROTECCION TERMICA POR GUARDAMOTORES, MARCA: SPRECHER + SCHUH / SPRECHER + SCHUH / SCHNEIDER, TIPO: KTA 3-25 / KTA 3-25 / TESYS GV2ME08.

GERENCIA DE URBANISMO (AYUNTAMIENTO DE SEVILLA)

CONSERVACIÓN DE FUENTES Y MONUMENTOS	GMU	PARTE DE INSPECCIÓN CENTRO DE MANDO Y PROTECCIÓN DE FUERZA	FECHA	HOJA
			18/01/19	1 DE 1

IDENTIFICACIÓN

SITUACIÓN REAL C.M.: AVENIDA DEL CID - AVENIDA CARLOS V - DIEGO DE RIAÑO - AVENIDA PORTUGAL (GENERAL) COORD.X: 235481.85 COORD. Y: 4141235.54

CENTRO DE MANDO Nº: F095 - F106 **SUMINISTRO Nº:**

PLACA DE IDENTIFICACIÓN: F095 - F106/85 **TENSIÓN DE SUMINISTRO CONTRATO:** 380-220 V

POTENCIA INSTALADA: 36.153 kW **POTENCIA CONTRATADA:**

TOMA DE VALORES

CONTADOR DE ACTIVA Nº 95926488 **LECTURA:** 202910 / 413704 kWh

CONTADOR DE REACTIVA Nº 95926488 **LECTURA:** 26111 kVARh

	HORA	R-S	S-T	R-T	R-N	S-N	T-N
TENSIÓN DIURNA EN VACÍO (V):		408	410	407	234	236	235
TENSIÓN NOCTURNA EN CARGA 100% (V):		410	412	408	235	236	236

	HORA	R	S	T	N
INTENSIDAD LINEA GENERAL EN CARGA 100% (A):		47	51	51.2	1.95

FACTOR DE POTENCIA:	HORA	R	S	T	GENERAL
		0.94	0.94	0.93	0.93

CORRIENTE DE FUGA GENERAL(mA):	R	S	T	N
	50	49	50	1.8

CIRCUITOS DE SALIDA	INTENSIDAD POR FASE				PROTECCIONES	CONDUCTORES	AISLAMIENTO MΩ				FACTOR DE POTENCIA				TIPO DE ARRANQUE
NUMERO Y DESIGNACIÓN	R	S	T	N	TIPO/CALIBRE	SECCIÓN mm²	R	S	T	N	R	S	T	MEDIA	
C1 - DIEGO DE RIAÑO	8	7.8	8	1.95	4x63 A	4(1x16)	85	88	84	123	0.99	0.99	0.99	0.99	DIRECTO
C2 - AVENIDA PORTUGAL	21	20.7	21.5	0.05	4x63 A	4(1x16)	110	111	109	56	0.85	0.84	0.84	0.84	DIRECTO
C3 - AVENIDA DEL CID	3.6	4.4	3.9	0.4	4x63 A	4(1x6)	123	125	125	85	0.99	0.99	0.99	0.99	DIRECTO
C4 - AVENIDA CARLOS V	19.2	20.1	20.8	0.03	4x63 A	4(1x10)	89	92	89	65	0.88	0.86	0.90	0.87	DIRECTO

CARACTERÍSTICAS DEL C.M.

CAJA ACOMETIDA: TIPO: CLAVED FUSIBLES: 3x125 A **DERIVACIÓN INDIVIDUAL:** TIPO: 0.6 / 1kV SECCIÓN: 4(1x35) mm2

ARMARIO: TIPO: POLIESTER SISTEMA DE FIJACIÓN: PARED DIMENSIONES: 50x40x20 cm

EQ. MED. DIRECTA: **EQ. MED. INDIRECTA: Rel. de transformación;** 100 / 50 A

PROTECCIÓN GENERAL: TIPO: TERMICO DIFERENCIAL MARCA: SCHNEIDER CALIBRE: 4x125 A / 500mA

TOMA DE CORRIENTE: **PUNTO DE LUZ:** **INT. TOMA CORR. Y PL:**

RELOJ: MARCA Y MODELO: Nº SERIE: VERSIÓN:

CONMUTADORES MANIOBRA: INT. NOMIN:

PROTECCION CIR. MANIOBRA: DIFERENCIAL: TÉRMICO: 2x10 A

CONMUTADORES FUERZA: TIPO: Nº: INT. NOMINAL: MARCA:

CONTACTORES ARRANQUE DIRECTO: TIPO: Nº: INT. NOMINAL: MARCA: PROTECCIÓN TERMICA REARMABLE:

CONTACTORES ARRANCADOR E-Δ: TIPO: Nº: INT. NOMINAL: MARCA: PROTECCIÓN TERMICA REARMABLE:

CONTACTORES VARIADOR FRECUENCIA: TIPO: Nº: INT. NOMINAL: MARCA: PROTECCIÓN TERMICA REARMABLE:

CONTACTORES BATERIA CONDENSADORES: TIPO: Nº: INT. NOMINAL: MARCA: PROTECCIÓN TERMICA REARMABLE:

INT. DIFERENCIALES: Nº POLO: SENSIBIL.: INT. NOMINAL: MARCA:

SISTEMA DE TELEGESTIÓN: TIPO: MARCA ROUTER: Nº TARJETA: PIN:

ANALIZADOR DE RED: MARCA: MODELO: **VOLTÍMETRO/AMPERÍMETRO:**

PROTECCIÓN CONTRA SOBRETENSIONES: MARCA: TIPO:

VARIADORES DE FRECUENCIA: MARCA: TIPO: POTENCIA:

ANEMÓMETRO: MARCA: TIPO:

TOMA DE TIERRA: SECCIÓN: 50 mm2 RESISTENCIA: 7.5 Ω LATIGUILLOS PUERTAS: SI

BATERIA CONDENSADORES: Nº INT. NOMINAL: MARCA: PROTECCION: POTENCIA:

GENERAL

REVISIÓN ELÉCTRICA: CABLEADOS: OK BORNAS Y CONEXIONES: OK CONTACTORES: OK

LIMPIEZA GENERAL: EXTERIOR ARMARIO: OK INTERIOR: OK ELEMENTOS EXTRAÑOS: NO CABLEADO: OK

CONTACTORES: OK OTROS COMPONENTES: NO PRODUCTO LIMPIADOR: OK AIRE COMPRIMIDO: OK HIDRÓFUGO:

ENGRASE: CANDADOS: OK BISAGRAS: OK CONTACTORES: OTROS:

REPASO CHAPA Y PINTURA: ABOLLADURAS: ÓXIDO: AJUSTES DE PUERTAS: PINTURA:

ESTANQUEIDAD: ORIFICIOS DE TUBOS ENTRADA Y SALIDA: OTRAS ABERTURAS EN LA CHAPA:

O.C.A.: FAVORABLE: SI CONDICIONADA: DENEGADA: PRÓXIMA REVISIÓN: 27/03/22 GRUPO:

OBSERVACIONES

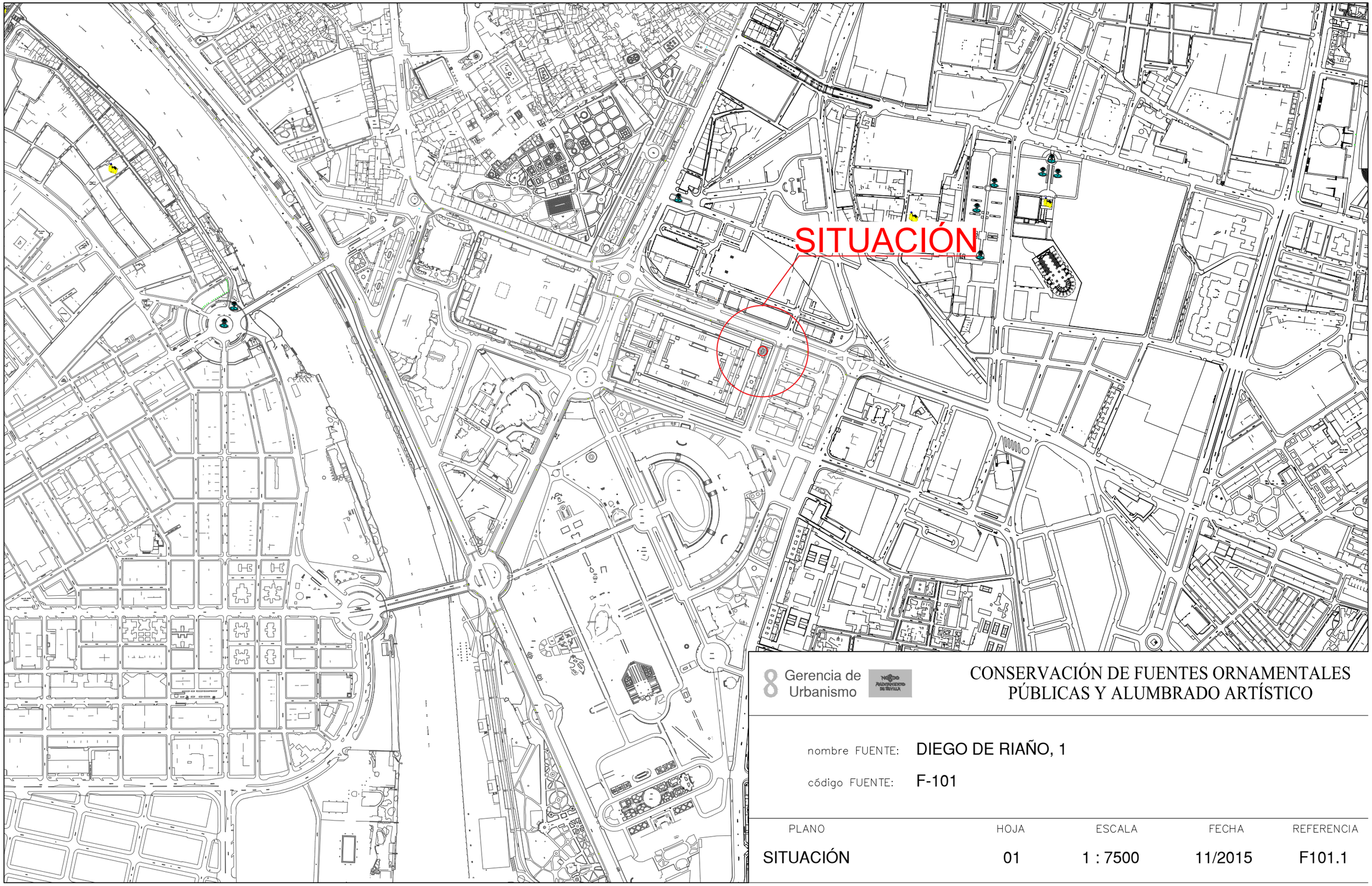

8 Gerencia de Urbanismo

CONSERVACIÓN DE FUENTES ORNAMENTALES PÚBLICAS Y ALUMBRADO ARTÍSTICO

nombre FUENTE: DIEGO DE RIAÑO, 1

código FUENTE: F-101

PLANO	HOJA	ESCALA	FECHA	REFERENCIA
SITUACIÓN	01	1 : 7500	11/2015	F101.1

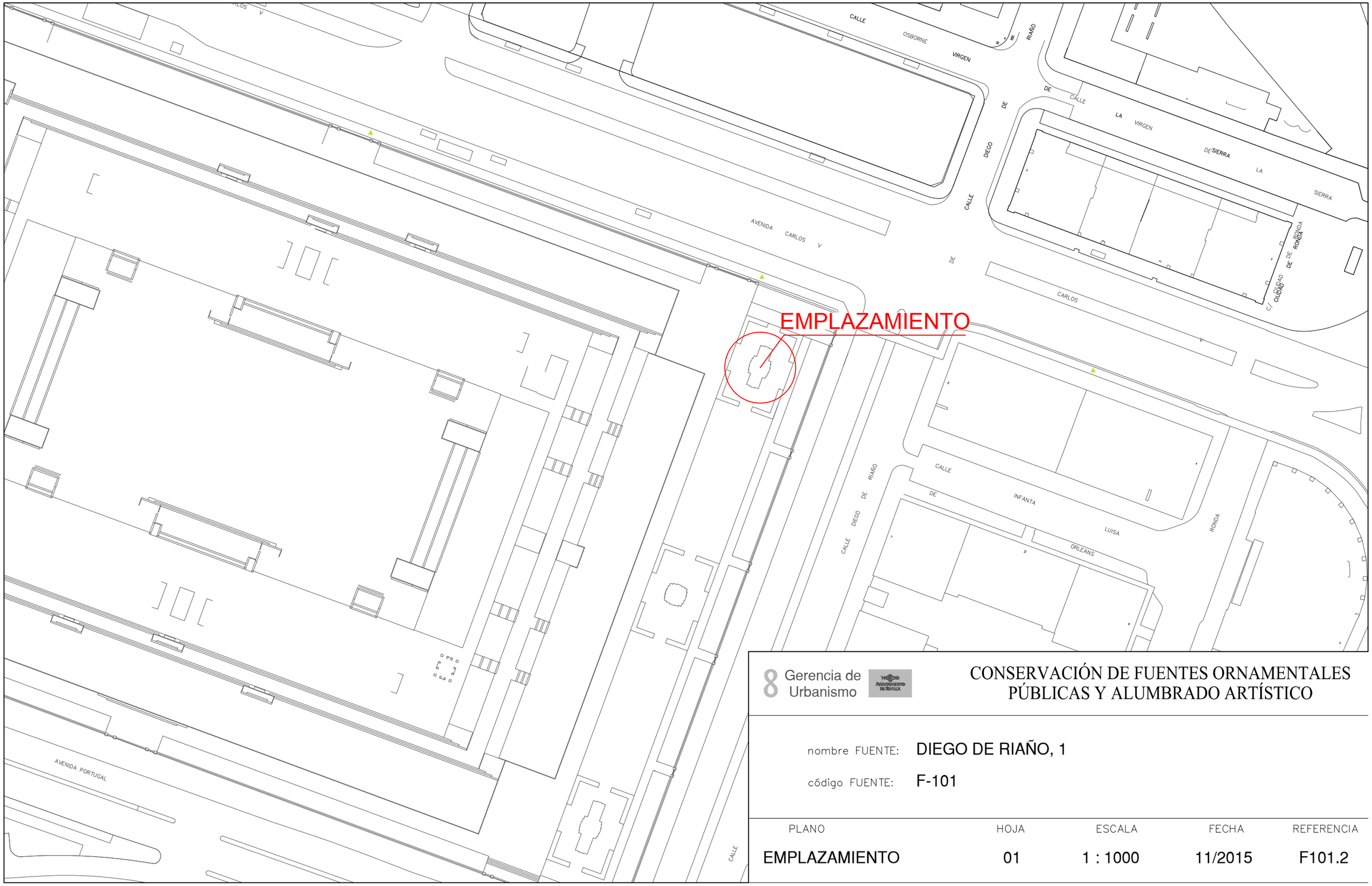

8 Gerencia de Urbanismo

CONSERVACIÓN DE FUENTES ORNAMENTALES PÚBLICAS Y ALUMBRADO ARTÍSTICO

nombre FUENTE: DIEGO DE RIAÑO, 1

código FUENTE: F-101

PLANO	HOJA	ESCALA	FECHA	REFERENCIA
EMPLAZAMIENTO	01	1 : 1000	11/2015	F101.2

PLANTA GENERAL

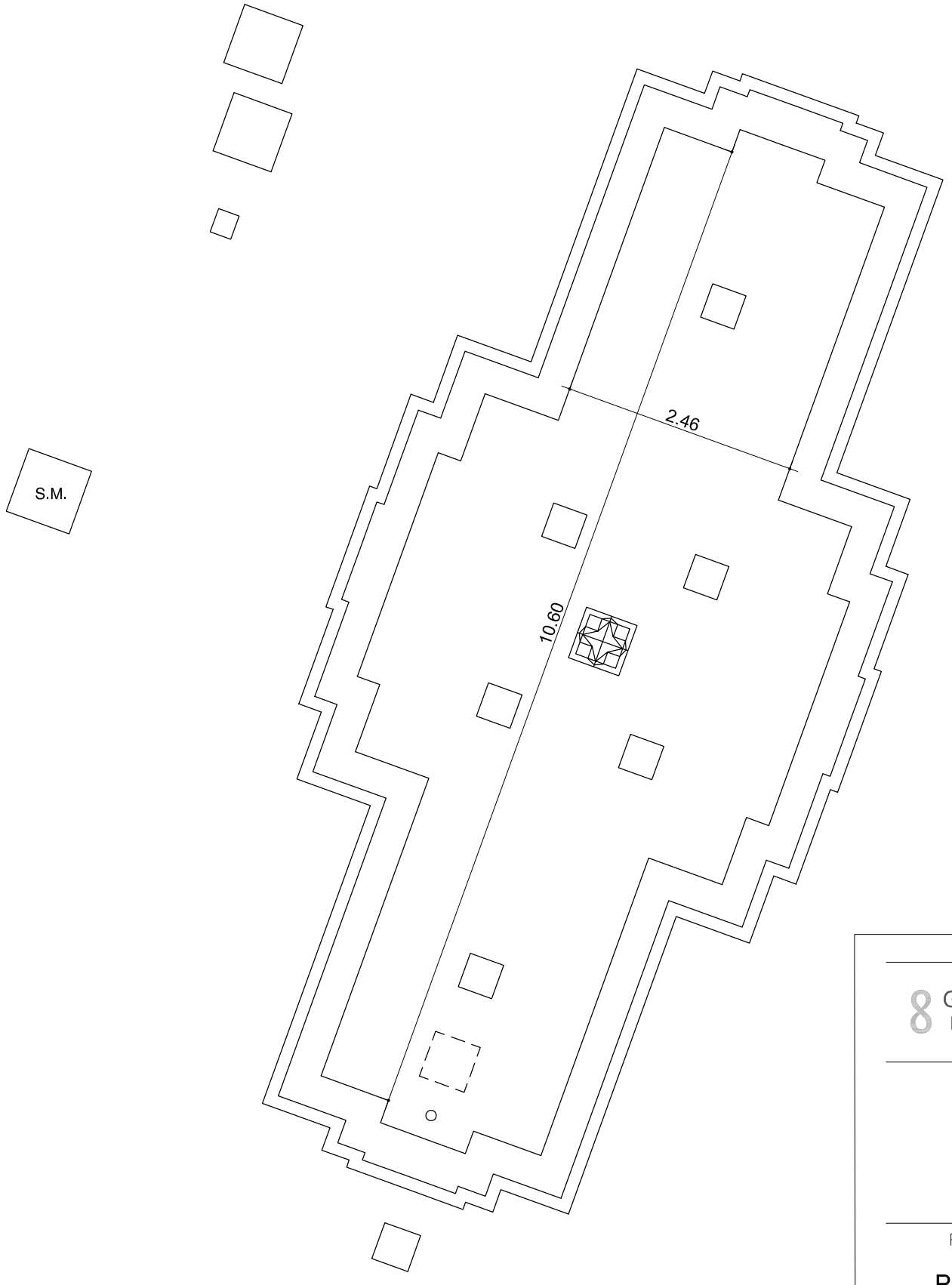

F.C.M.	FOSO COLECTOR MOTOR	A.A.A.	ARQUETA AGUA APORTE
A.D.	ARQUETA DESAGÜE	S.M.	SALA MAQUINA

Gerencia de Urbanismo

CONSERVACIÓN DE FUENTES ORNAMENTALES PÚBLICAS Y ALUMBRADO ARTÍSTICO

nombre FUENTE: AVENIDA DIEGO DE RIAÑO 1

código FUENTE: F-101

PLANO	HOJA	ESCALA	FECHA	REFERENCIA
PLANTA	01	1:60	12/2015	F101.3

ALZADO

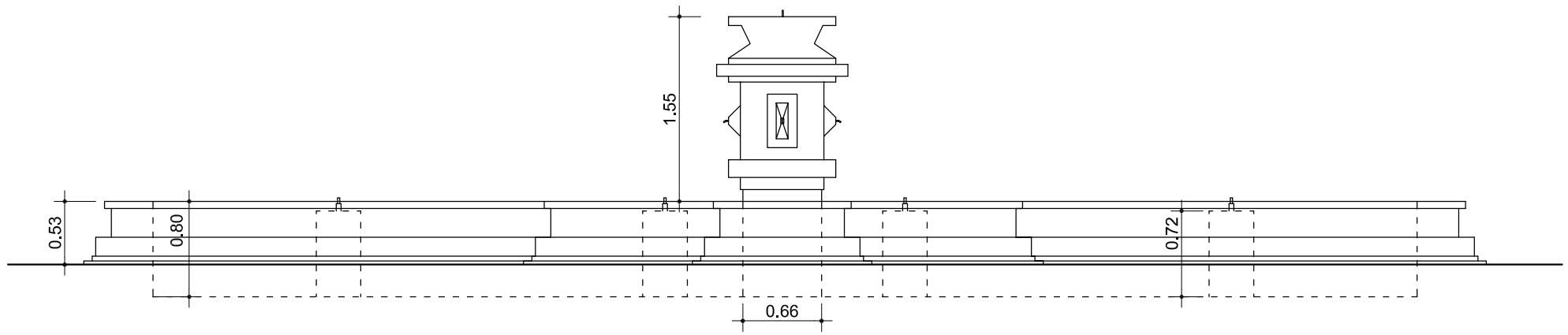

Gerencia de Urbanismo

NUEVO AYUNTAMIENTO DE SEVILLA

CONSERVACIÓN DE FUENTES ORNAMENTALES PÚBLICAS Y ALUMBRADO ARTÍSTICO

nombre FUENTE: AVENIDA DIEGO DE RIAÑO 1

código FUENTE: F-101

PLANO	HOJA	ESCALA	FECHA	REFERENCIA
ALZADO	01	1:50	12/2015	F101.4

PLANTA HIDRÁULICA

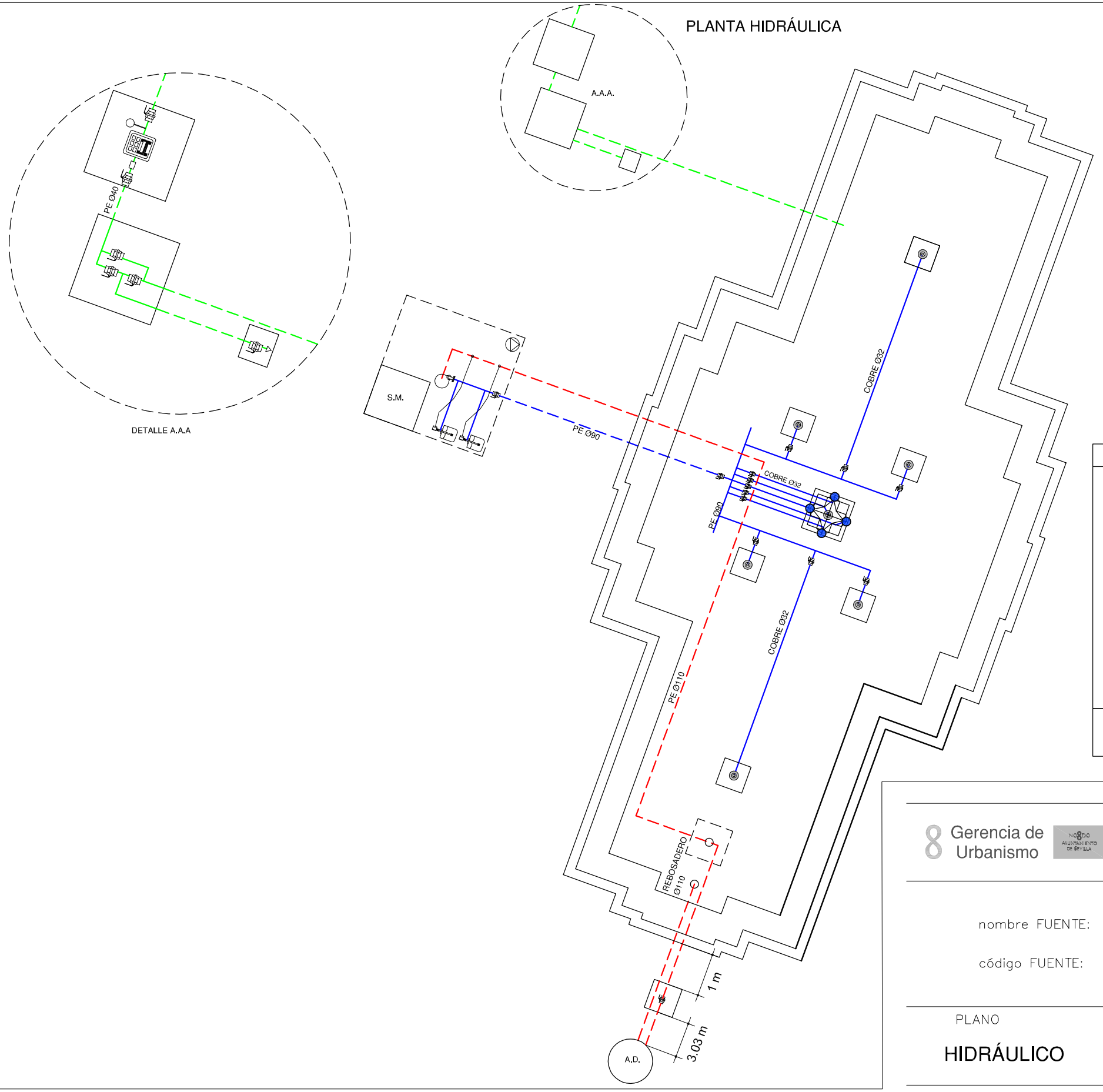

LEYENDA

- TUBERÍA DE APORTE
- TUBERÍA DE RECIRCULACIÓN
- TUBERÍA DE DESAGÜE
- CONTADOR
- ELECTROVALVULA
- LLAVE DE BOLA
- LLAVE COMPUERTA
- SURTIDOR PARABÓLICO
- BOMBA DE ACHIQUE
- SURTIDOR PULVERIZADOR
- SURTIDOR VERTICAL
- GRIFO
- LLAVE SELECTORA
- BRIDA UNIÓN
- VÁLVULA REGULADORA DE PRESIÓN
- MANOMETRO
- BOMBA RECIRCULACIÓN
- DEPÓSITO CL / PH

F.C.M. FOSO COLECTOR MOTOR
A.D. ARQUETA DESAGÜE
A.A.A. ARQUETA AGUA APORTE
S.M. SALA MAQUINA

Gerencia de Urbanismo

CONSERVACIÓN DE FUENTES ORNAMENTALES PÚBLICAS Y ALUMBRADO ARTÍSTICO

nombre FUENTE: AVENIDA DIEGO DE RIAÑO 1

código FUENTE: F-101

PLANO	HOJA	ESCALA	FECHA	REFERENCIA
HIDRÁULICO	01/02	1:60	12/2015	F101.5

DETALLES SALA MAQUINAS

ALZADO SALA MAQUINAS

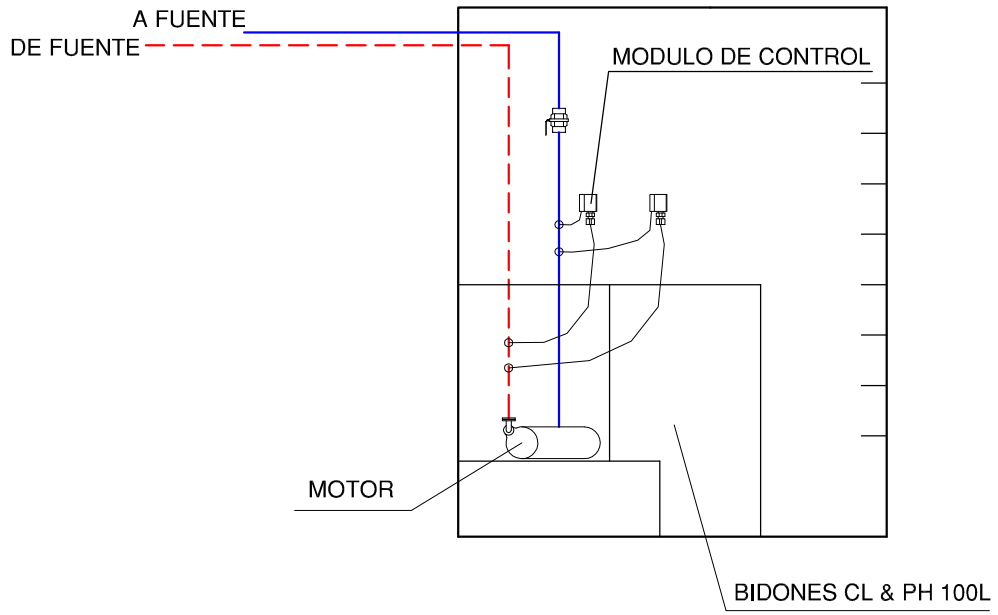

PLANTA SALA MAQUINAS

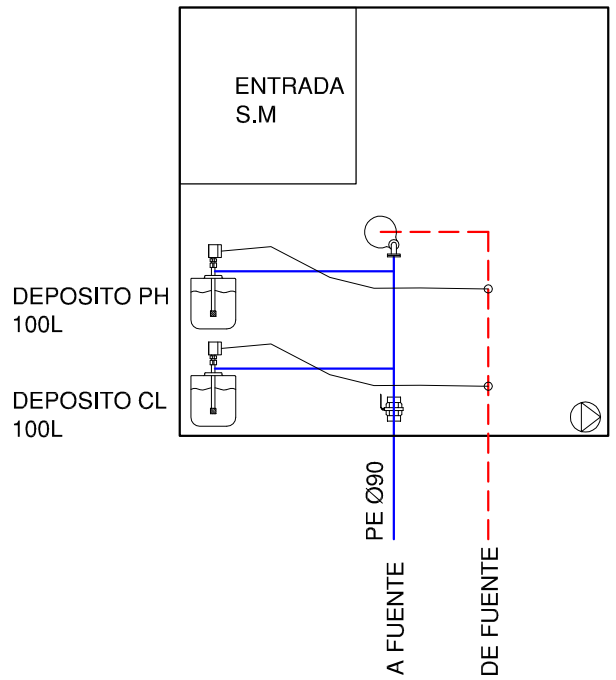

LEYENDA

TUBERÍA DE APORTE	SURTIDOR PULVERIZADOR
TUBERÍA DE RECIRCULACIÓN	SURTIDOR VERTICAL
TUBERÍA DE DESAGÜE	GRIFO
CONTADOR	LLAVE SELECTORA
ELECTROVALVULA	BRIDA UNIÓN
LLAVE DE BOLA	VÁLVULA REGULADORA DE PRESIÓN
LLAVE COMPUERTA	MANOMETRO
SURTIDOR PARABÓLICO	BOMBA RECIRCULACIÓN
BOMBA DE ACHIQUE	DEPÓSITO CL / PH

F.C.M.	FOSO COLECTOR MOTOR	A.A.A.	ARQUETA AGUA APORTE
A.D.	ARQUETA DESAGÜE	S.M.	SALA MAQUINA

Gerencia de Urbanismo

CONSERVACIÓN DE FUENTES ORNAMENTALES PÚBLICAS Y ALUMBRADO ARTÍSTICO

nombre FUENTE: AVENIDA DIEGO DE RIAÑO 1

código FUENTE: F-101

PLANO	HOJA	ESCALA	FECHA	REFERENCIA
HIDRÁULICO	02/02	1:30	12/2015	F101.5

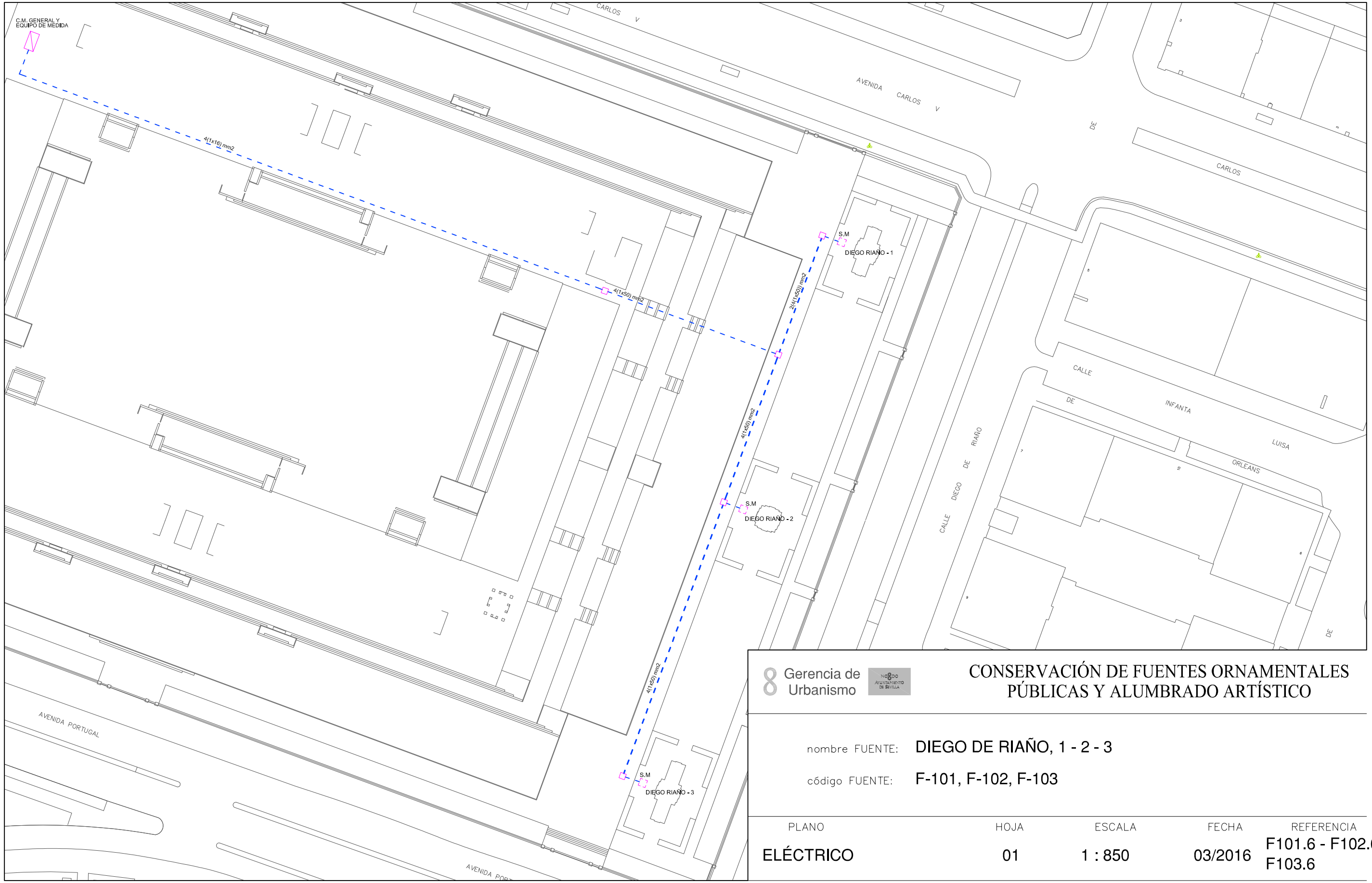

8 Gerencia de Urbanismo

CONSERVACIÓN DE FUENTES ORNAMENTALES PÚBLICAS Y ALUMBRADO ARTÍSTICO

nombre FUENTE: DIEGO DE RIAÑO, 1 - 2 - 3

código FUENTE: F-101, F-102, F-103

PLANO	HOJA	ESCALA	FECHA	REFERENCIA
ELÉCTRICO	01	1 : 850	03/2016	F101.6 - F102.6 F103.6

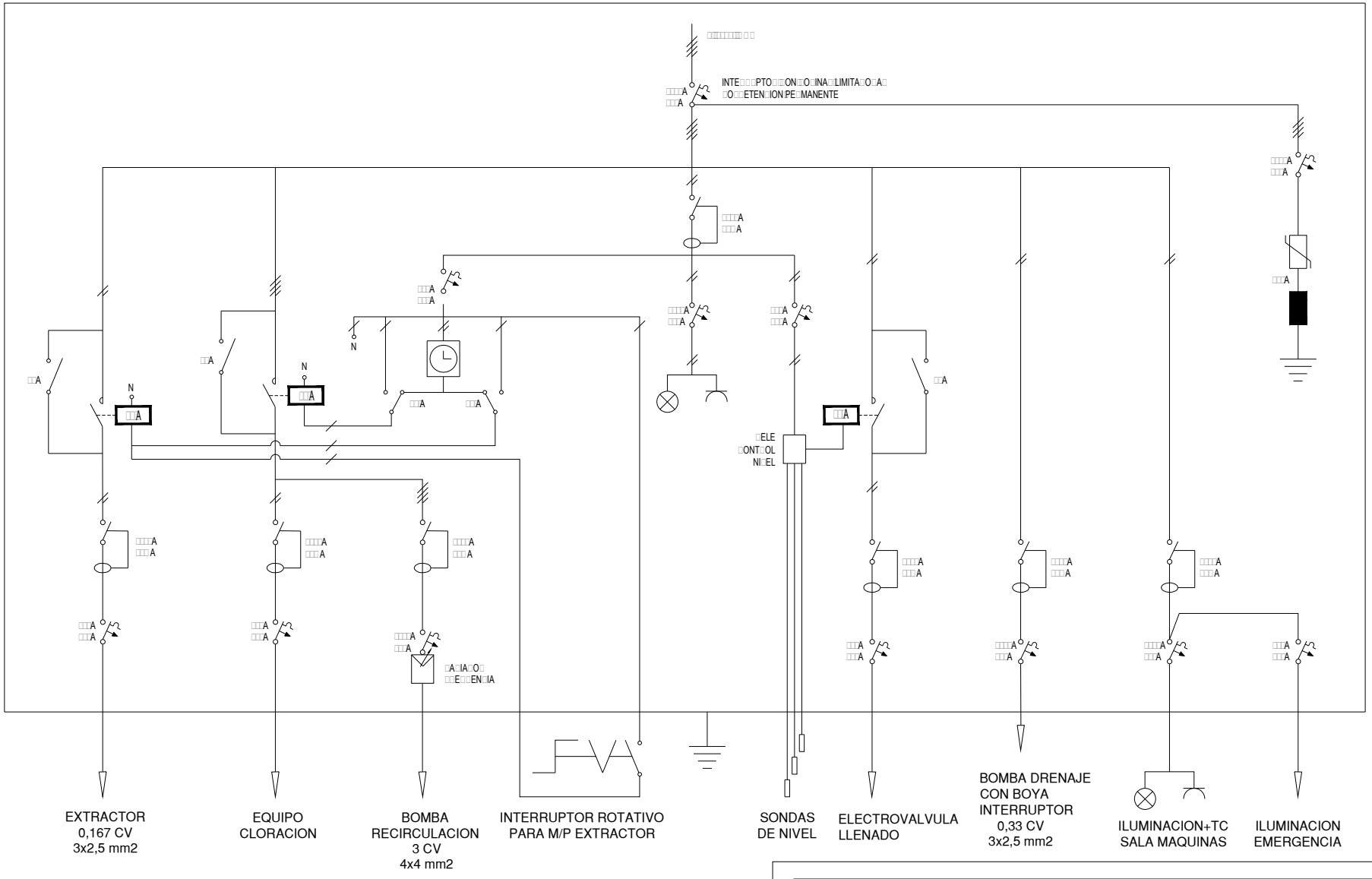

NOTAS:
- PODER DE CORTE SEGUN UNE EN 60947
- CADA CIRCUITO TENDRA SU REGLAMENTARIO CONDUCTOR DE PROTECCION
- TIERRAS COMUNES

Gerencia de Urbanismo

CONSERVACIÓN DE FUENTES ORNAMENTALES PÚBLICAS Y ALUMBRADO ARTÍSTICO

nombre FUENTE: DIEGO DE RIAÑO - 1 - 2 - 3

código FUENTE: F-101, F-102, F-103

PLANO	HOJA	ESCALA	FECHA	REFERENCIA
ESQUEMA UNIFILAR	01	S/D	12/2015	F101.7, F102.7, F103.7

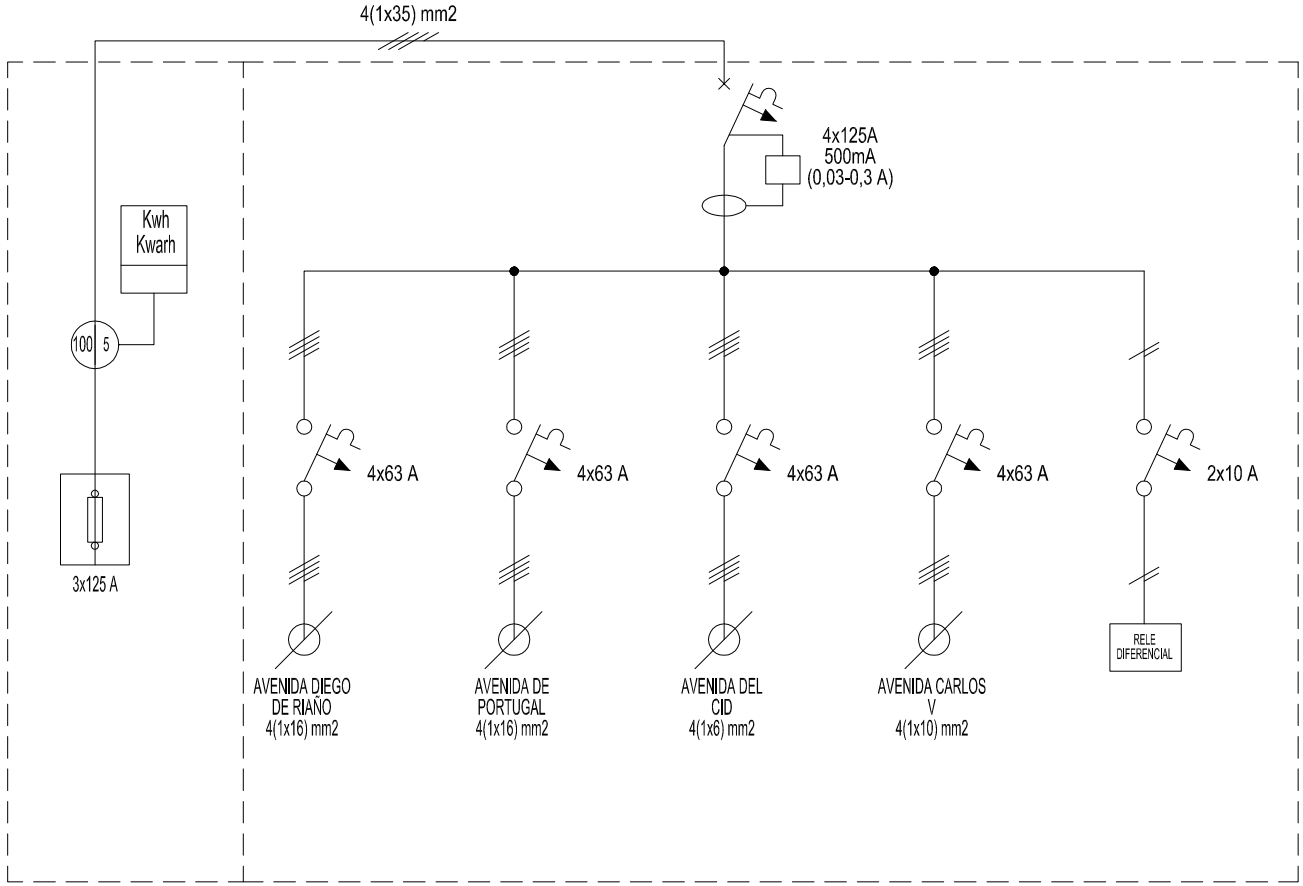

Gerencia de Urbanismo

CONSERVACIÓN DE FUENTES ORNAMENTALES PÚBLICAS Y ALUMBRADO ARTÍSTICO

nombre FUENTE: FUENTES PRADO SAN SEBASTIÁN, EU (GENERAL)

código FUENTE: F095 - F106

PLANO	HOJA	ESCALA	FECHA	REFERENCIA
ESQUEMA UNIFILAR	01	S/D	05/2017	EU_(GENERAL)

FICHA COMPONENTES FUENTE

Fuente	F101 DIEGO DE RIAÑO 1

Alumbrado	Tipo	Potencia	Tensión	Cantidad
Lámpara				
Proyector				

Motores	Verticales-Parabólicos	Bomba achique	Extractor de aire
Marca/Modelo	PRINZE / PO50-22T	EBARA/OPTIMA MS	S&P / TCBB 2-250H
Tipo	Horizontal	Sumergible	Helicoidal tubular
Potencia	3 CV/2,2 Kw	0,33 CV/0,25 KW	0,167CV/0,123KW
Tensión	III-400 V	I-230 V	I-230 V
Intensidad	4,7 A	1,9 A	0,5A
Arranque	Variador	Directo	Directo
Veloc x anemo			
Compens cosφ	Variador	Condensador individual	Condensador individual
Caudal	100÷700 l/m	20÷150 l/m	1.680 m3/h
Altura	18÷8 mca	7÷1,5 mca	
Cantidad	1	1	1

	Marca/Modelo	Fecha instalación	Depositos quimicos	Volumen
Sistema cloración	Hanna/Controler10	jun-14	en sala maquinas	100 L

Surtidores	Marca / Modelo	Diámetro/conexión	Cantidad	Material
Verticales	OASE Cometa 10-14T	Ø 14 mm - 1" M	7	Latón
Parabólicos	OASE Cometa 10-14T	Ø 14 mm - 1" M	4	Latón

Control nivel	Sondas nivel	☑
	Válvula flotador	☐
	Sin control	☐
	Sonda motor	☐

Contador de agua	Marca	ELSTER	Volumen agua vaso	
	Número	82337877	27 m³	
	Calibre	-		

	Material	Cantidad	Volumen	Fecha renovacion
Filtro aspiración	acero inoxidable	1		
Filtro de arena				

Observaciones:

GERENCIA DE URBANISMO (AYUNTAMIENTO DE SEVILLA)

CONSERVACIÓN DE FUENTES Y MONUMENTOS	GMU	PARTE DE INSPECCIÓN CENTRO DE MANDO Y PROTECCIÓN DE FUERZA	FECHA	HOJA
			07/03/19	1 DE 1

IDENTIFICACIÓN

SITUACIÓN REAL C.M.: DIEGO DE RIAÑO - 1 COORD.X: 235674.83 COORD. Y: 4141196.85

CENTRO DE MANDO Nº: F101 **SUMINISTRO Nº:**

PLACA DE IDENTIFICACIÓN: F101/72 **TENSIÓN DE SUMINISTRO CONTRATO:** 380-220 V

POTENCIA INSTALADA: 2.573kW **POTENCIA CONTRATADA:**

TOMA DE VALORES

CONTADOR DE ACTIVA Nº **LECTURA:** kWh

CONTADOR DE REACTIVA Nº **LECTURA:** kVARh

	HORA	R-S	S-T	R-T	R-N	S-N	T-N
TENSIÓN DIURNA EN VACÍO (V):	13:00	402	399	404	233	232	232
TENSIÓN NOCTURNA EN CARGA 100% (V):	13:00	401	399	402	233	232	232

	HORA	R	S	T	N
INTENSIDAD LINEA GENERAL EN CARGA 100% (A):	13:20	2.72	2.38	2.87	0.67

	HORA	R	S	T	GENERAL
FACTOR DE POTENCIA:	13:40	0.99	0.99	0.99	0.99

CORRIENTE DE FUGA GENERAL(mA):	R	S	T	N
	2.5	2.2	2.5	0.6

CIRCUITOS DE SALIDA	INTENSIDAD POR FASE				PROTECCIONES	CONDUCTORES	AISLAMIENTO MΩ				FACTOR DE POTENCIA				TIPO DE ARRANQUE
NUMERO Y DESIGNACIÓN	R	S	T	N	TIPO/CALIBRE	SECCIÓN mm²	R	S	T	N	R	S	T	MEDIA	
C1 - BOMBA FUENTE	2.70	2.37	2.26	0	4x16 A	4x4	∞	∞	∞		0.99	0.99	0.99	0.99	DIRECTO
C2 - EXTRACTOR			0.62	0.62	2x6 A	3x2.5			∞	∞			0.98	0.98	DIRECTO
C3 - ELECTROVALVULA			0.07	0.07	2x6 A	3x1.5			140	140			1	1	DIRECTO
C4 - CLORACION			0.05	0.05	2x6 A	3x1.5			∞	∞			1	1	DIRECTO
C5 - BOMBA DE ACHIQUE			1.81	1.8	2x16 A	3x2.5			130	∞			0.96	0.96	DIRECTO

CARACTERÍSTICAS DEL C.M.

CAJA ACOMETIDA: TIPO: FUSIBLES: **DERIVACIÓN INDIVIDUAL:** TIPO: UNIPOLAR SECCIÓN: 4 (1x50) mm2

ARMARIO: TIPO: SCHNEIDER SISTEMA DE FIJACIÓN: PARED DIMENSIONES: 50x100x30 cm

EQ. MED. DIRECTA: **EQ. MED. INDIRECTA: Rel. de transformación;**

PROTECCIÓN GENERAL: TIPO: TERMICO MARCA: SCHNEIDER CALIBRE: 4x63 A

TOMA DE CORRIENTE: SI **PUNTO DE LUZ:** SI **INT. TOMA CORR. Y PL:** SI

RELOJ: MARCA Y MODELO: ORBIS ASTRO SAT Nº SERIE: VERSIÓN:

CONMUTADORES MANIOBRA: INT. NOMIN: 20 A

PROTECCION CIR. MANIOBRA: DIFERENCIAL: 2x40 A 30mA TÉRMICO: 2x6 A

CONMUTADORES FUERZA: TIPO: ROTATIVO Nº: 2 / 1 INT. NOMINAL: 16 / 40 A MARCA: SCHNEIDER

CONTACTORES ARRANQUE DIRECTO: TIPO: LC1D09 Nº: 2 INT. NOMINAL: 16 A MARCA: SCHNEIDER PROTECCIÓN TERMICA REARMABLE: NO

CONTACTORES ARRANCADOR E-Δ: TIPO: Nº: INT. NOMINAL: MARCA: PROTECCIÓN TERMICA REARMABLE:

CONTACTORES VARIADOR FRECUENCIA: TIPO: LC1DT40 Nº: 1 INT. NOMINAL: 40 A MARCA: SCHNEIDER PROTECCIÓN TERMICA REARMABLE: NO

CONTACTORES BATERIA CONDENSADORES: TIPO: Nº: INT. NOMINAL: MARCA: PROTECCIÓN TERMICA REARMABLE:

INT. DIFERENCIALES: Nº 5 / 1 / 1 POLO: 2 / 2 / 4 SENSIBIL.: 30 mA INT. NOMINAL: 25 / 40 / 40 mA MARCA: SCHNEIDER

SISTEMA DE TELEGESTIÓN: TIPO: MARCA ROUTER: Nº TARJETA: PIN:

ANALIZADOR DE RED: MARCA: AKO MODELO: D14726 **VOLTÍMETRO/AMPERÍMETRO:**

PROTECCIÓN CONTRA SOBRETENSIONES: MARCA: SCHNEIDER TIPO: IMSU

VARIADORES DE FRECUENCIA: MARCA: SCHNEIDER TIPO: ATV312HV30N4 POTENCIA: 3 kW

ANEMÓMETRO: MARCA: TIPO:

TOMA DE TIERRA: SECCIÓN: 50 mm2 RESISTENCIA: 1.75 Ω LATIGUILLOS PUERTAS: POLIESTER

BATERIA CONDENSADORES: Nº INT. NOMINAL: MARCA: PROTECCION: POTENCIA:

GENERAL

REVISIÓN ELÉCTRICA: CABLEADOS: BORNAS Y CONEXIONES: CONTACTORES:

LIMPIEZA GENERAL: EXTERIOR ARMARIO: INTERIOR: ELEMENTOS EXTRAÑOS: CABLEADO:

CONTACTORES: OTROS COMPONENTES: PRODUCTO LIMPIADOR: AIRE COMPRIMIDO: HIDRÓFUGO:

ENGRASE: CANDADOS: BISAGRAS: CONTACTORES: OTROS:

REPASO CHAPA Y PINTURA: ABOLLADURAS: ÓXIDO: AJUSTES DE PUERTAS: PINTURA:

ESTANQUEIDAD: ORIFICIOS DE TUBOS ENTRADA Y SALIDA: OTRAS ABERTURAS EN LA CHAPA:

O.C.A.: FAVORABLE: SI CONDICIONADA: DENEGADA: PRÓXIMA REVISIÓN: 14/02/24 GRUPO:

OBSERVACIONES

GERENCIA DE URBANISMO (AYUNTAMIENTO DE SEVILLA)

CONSERVACIÓN DE FUENTES Y MONUMENTOS	GMU	PARTE DE INSPECCIÓN CENTRO DE MANDO Y PROTECCIÓN DE FUERZA	FECHA	HOJA
			18/01/19	1 DE 1

IDENTIFICACIÓN

SITUACIÓN REAL C.M.: AVENIDA DEL CID - AVENIDA CARLOS V - DIEGO DE RIAÑO - AVENIDA PORTUGAL (GENERAL) COORD.X: 235481.85 COORD. Y: 4141235.54

CENTRO DE MANDO Nº: F095 - F106 **SUMINISTRO Nº:**

PLACA DE IDENTIFICACIÓN: F095 - F106/85 **TENSIÓN DE SUMINISTRO CONTRATO:** 380-220 V

POTENCIA INSTALADA: 36.153 kW **POTENCIA CONTRATADA:**

TOMA DE VALORES

CONTADOR DE ACTIVA Nº 95926488 **LECTURA:** 202910 / 413704 kWh

CONTADOR DE REACTIVA Nº 95926488 **LECTURA:** 26111 kVARh

	HORA	R-S	S-T	R-T	R-N	S-N	T-N
TENSIÓN DIURNA EN VACÍO (V):		408	410	407	234	236	235
TENSIÓN NOCTURNA EN CARGA 100% (V):		410	412	408	235	236	236

	HORA	R	S	T	N
INTENSIDAD LINEA GENERAL EN CARGA 100% (A):		47	51	51.2	1.95

FACTOR DE POTENCIA:	HORA	R	S	T	GENERAL
		0.94	0.94	0.93	0.93

CORRIENTE DE FUGA GENERAL(mA):	R	S	T	N
	50	49	50	1.8

CIRCUITOS DE SALIDA	INTENSIDAD POR FASE				PROTECCIONES	CONDUCTORES	AISLAMIENTO MΩ				FACTOR DE POTENCIA				TIPO DE ARRANQUE
NUMERO Y DESIGNACIÓN	R	S	T	N	TIPO/CALIBRE	SECCIÓN mm²	R	S	T	N	R	S	T	MEDIA	
C1 - DIEGO DE RIAÑO	8	7.8	8	1.95	4x63 A	4(1x16)	85	88	84	123	0.99	0.99	0.99	0.99	DIRECTO
C2 - AVENIDA PORTUGAL	21	20.7	21.5	0.05	4x63 A	4(1x16)	110	111	109	56	0.85	0.84	0.84	0.84	DIRECTO
C3 - AVENIDA DEL CID	3.6	4.4	3.9	0.4	4x63 A	4(1x6)	123	125	125	85	0.99	0.99	0.99	0.99	DIRECTO
C4 - AVENIDA CARLOS V	19.2	20.1	20.8	0.03	4x63 A	4(1x10)	89	92	89	65	0.88	0.86	0.90	0.87	DIRECTO

CARACTERÍSTICAS DEL C.M.

CAJA ACOMETIDA: TIPO: CLAVED FUSIBLES: 3x125 A **DERIVACIÓN INDIVIDUAL:** TIPO: 0.6 / 1kV SECCIÓN: 4(1x35) mm2

ARMARIO: TIPO: POLIESTER SISTEMA DE FIJACIÓN: PARED DIMENSIONES: 50x40x20 cm

EQ. MED. DIRECTA: **EQ. MED. INDIRECTA: Rel. de transformación;** 100 / 50 A

PROTECCIÓN GENERAL: TIPO: TERMICO DIFERENCIAL MARCA: SCHNEIDER CALIBRE: 4x125 A / 500mA

TOMA DE CORRIENTE: **PUNTO DE LUZ:** **INT. TOMA CORR. Y PL:**

RELOJ: MARCA Y MODELO: Nº SERIE: VERSIÓN:

CONMUTADORES MANIOBRA: INT. NOMIN:

PROTECCION CIR. MANIOBRA: DIFERENCIAL: TÉRMICO: 2x10 A

CONMUTADORES FUERZA: TIPO: Nº: INT. NOMINAL: MARCA:

CONTACTORES ARRANQUE DIRECTO: TIPO: Nº: INT. NOMINAL: MARCA: PROTECCIÓN TERMICA REARMABLE:

CONTACTORES ARRANCADOR E-Δ: TIPO: Nº: INT. NOMINAL: MARCA: PROTECCIÓN TERMICA REARMABLE:

CONTACTORES VARIADOR FRECUENCIA: TIPO: Nº: INT. NOMINAL: MARCA: PROTECCIÓN TERMICA REARMABLE:

CONTACTORES BATERIA CONDENSADORES: TIPO: Nº: INT. NOMINAL: MARCA: PROTECCIÓN TERMICA REARMABLE:

INT. DIFERENCIALES: Nº POLO: SENSIBIL.: INT. NOMINAL: MARCA:

SISTEMA DE TELEGESTIÓN: TIPO: MARCA ROUTER: Nº TARJETA: PIN:

ANALIZADOR DE RED: MARCA: MODELO: **VOLTÍMETRO/AMPERÍMETRO:**

PROTECCIÓN CONTRA SOBRETENSIONES: MARCA: TIPO:

VARIADORES DE FRECUENCIA: MARCA: TIPO: POTENCIA:

ANEMÓMETRO: MARCA: TIPO:

TOMA DE TIERRA: SECCIÓN: 50 mm2 RESISTENCIA: 7.5 Ω LATIGUILLOS PUERTAS: SI

BATERIA CONDENSADORES: Nº INT. NOMINAL: MARCA: PROTECCION: POTENCIA:

GENERAL

REVISIÓN ELÉCTRICA: CABLEADOS: OK BORNAS Y CONEXIONES: OK CONTACTORES: OK

LIMPIEZA GENERAL: EXTERIOR ARMARIO: OK INTERIOR: OK ELEMENTOS EXTRAÑOS: NO CABLEADO: OK

CONTACTORES: OK OTROS COMPONENTES: NO PRODUCTO LIMPIADOR: OK AIRE COMPRIMIDO: OK HIDRÓFUGO:

ENGRASE: CANDADOS: OK BISAGRAS: OK CONTACTORES: OTROS:

REPASO CHAPA Y PINTURA: ABOLLADURAS: ÓXIDO: AJUSTES DE PUERTAS: PINTURA:

ESTANQUEIDAD: ORIFICIOS DE TUBOS ENTRADA Y SALIDA: OTRAS ABERTURAS EN LA CHAPA:

O.C.A.: FAVORABLE: SI CONDICIONADA: DENEGADA: PRÓXIMA REVISIÓN: 27/03/22 GRUPO:

OBSERVACIONES

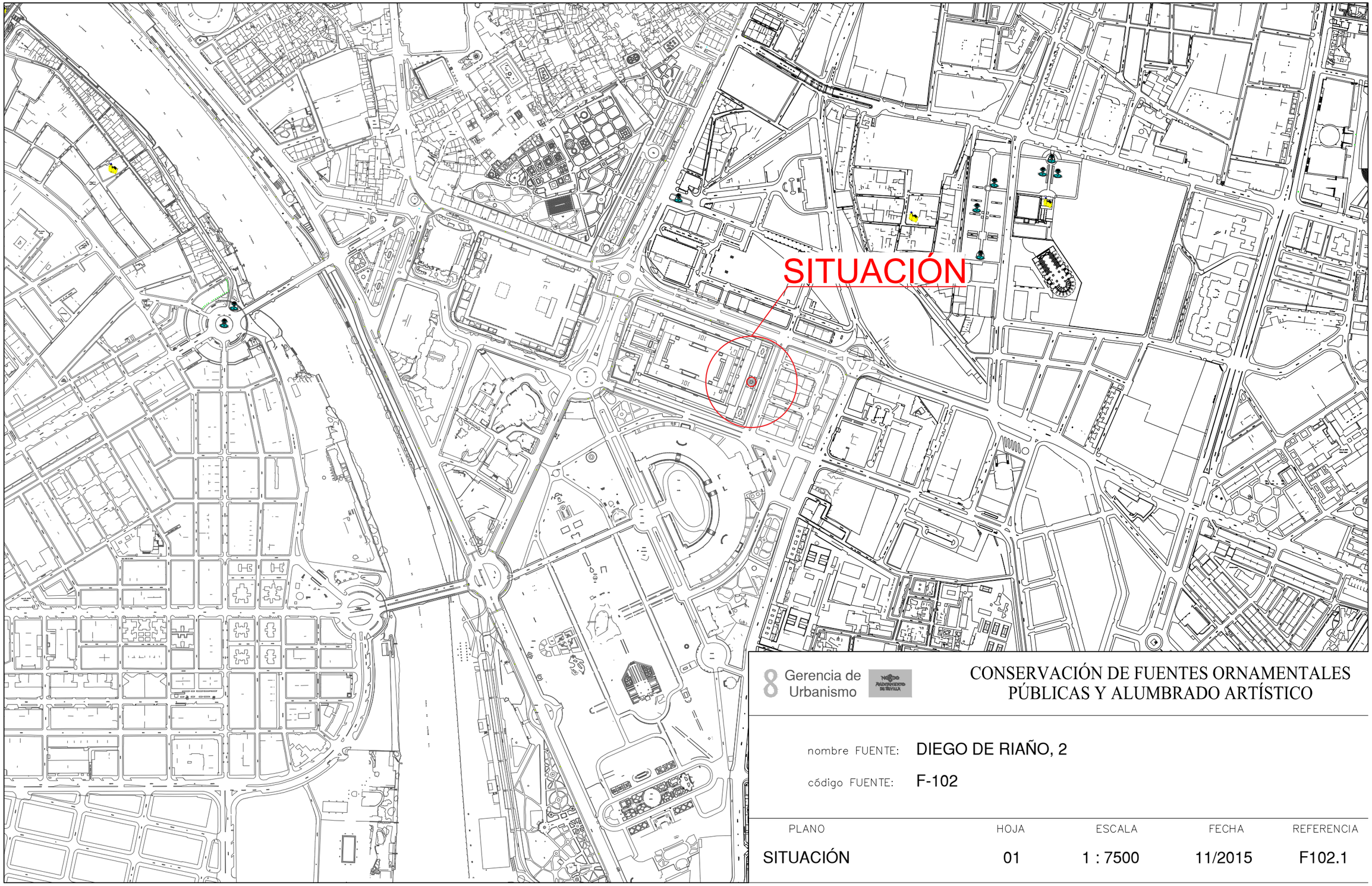

8 Gerencia de Urbanismo

CONSERVACIÓN DE FUENTES ORNAMENTALES PÚBLICAS Y ALUMBRADO ARTÍSTICO

nombre FUENTE: DIEGO DE RIAÑO, 2

código FUENTE: F-102

PLANO	HOJA	ESCALA	FECHA	REFERENCIA
SITUACIÓN	01	1 : 7500	11/2015	F102.1

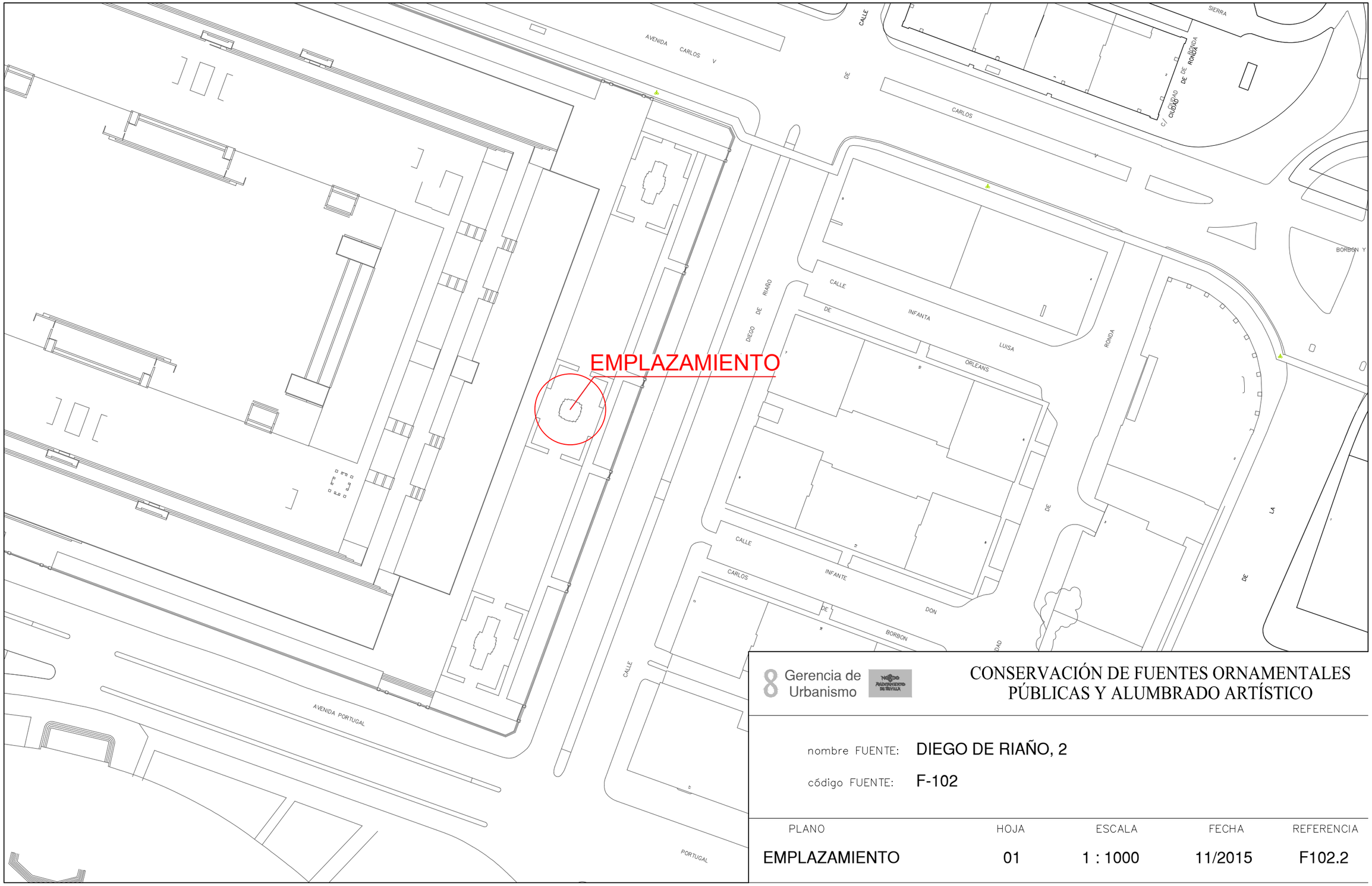

Gerencia de Urbanismo

CONSERVACIÓN DE FUENTES ORNAMENTALES PÚBLICAS Y ALUMBRADO ARTÍSTICO

nombre FUENTE: DIEGO DE RIAÑO, 2

código FUENTE: F-102

PLANO	HOJA	ESCALA	FECHA	REFERENCIA
EMPLAZAMIENTO	01	1 : 1000	11/2015	F102.2

PLANTA GENERAL

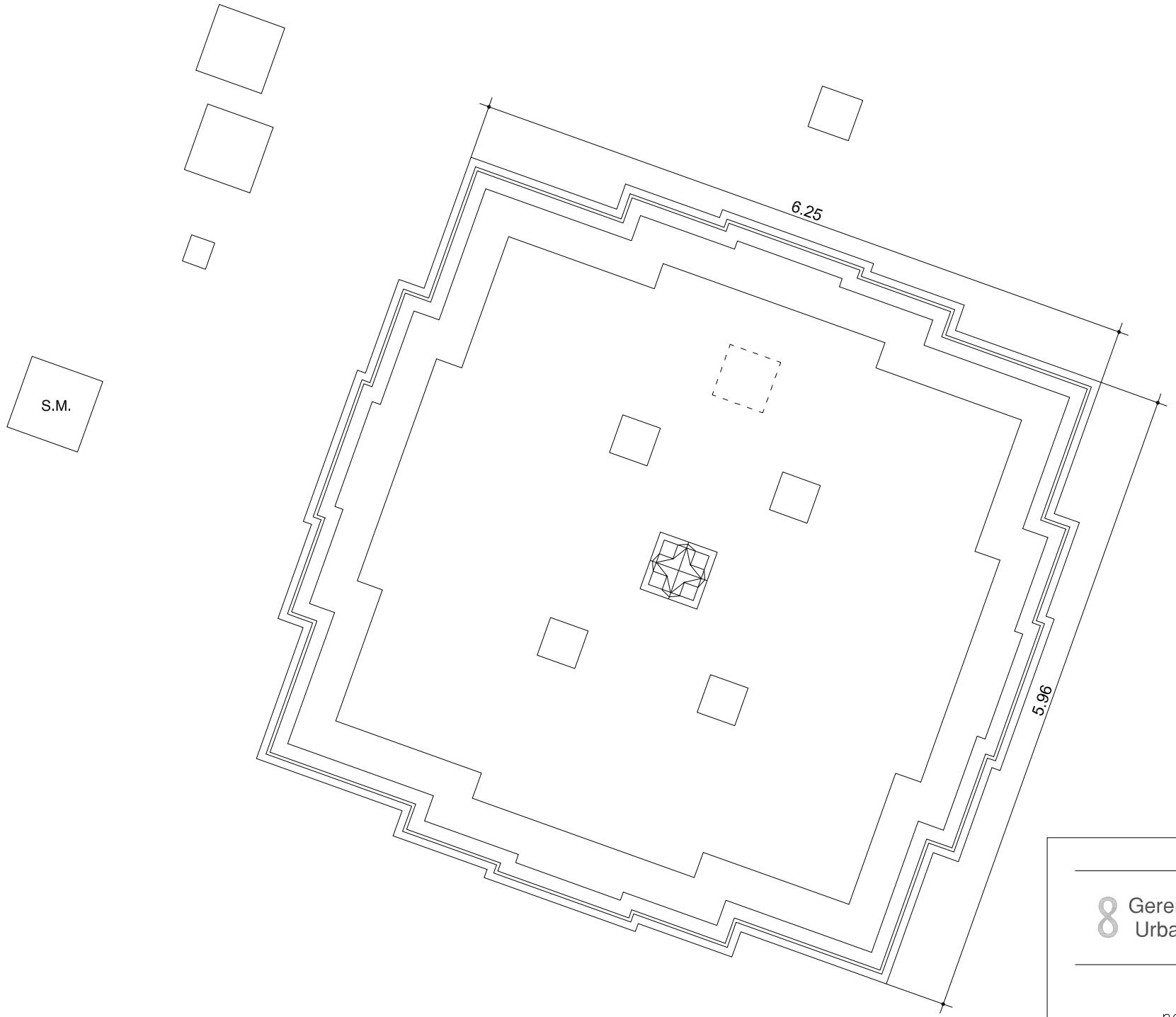

F.C.M.	FOSO COLECTOR MOTOR	A.A.A.	ARQUETA AGUA APORTE
A.D.	ARQUETA DESAGÜE	S.M.	SALA MAQUINA

Gerencia de Urbanismo

CONSERVACIÓN DE FUENTES ORNAMENTALES PÚBLICAS Y ALUMBRADO ARTÍSTICO

nombre FUENTE: AVENIDA DIEGO DE RIAÑO 2

código FUENTE: F-102

PLANO	HOJA	ESCALA	FECHA	REFERENCIA
PLANTA	01	1 : 50	12/2015	F102.3

ALZADO

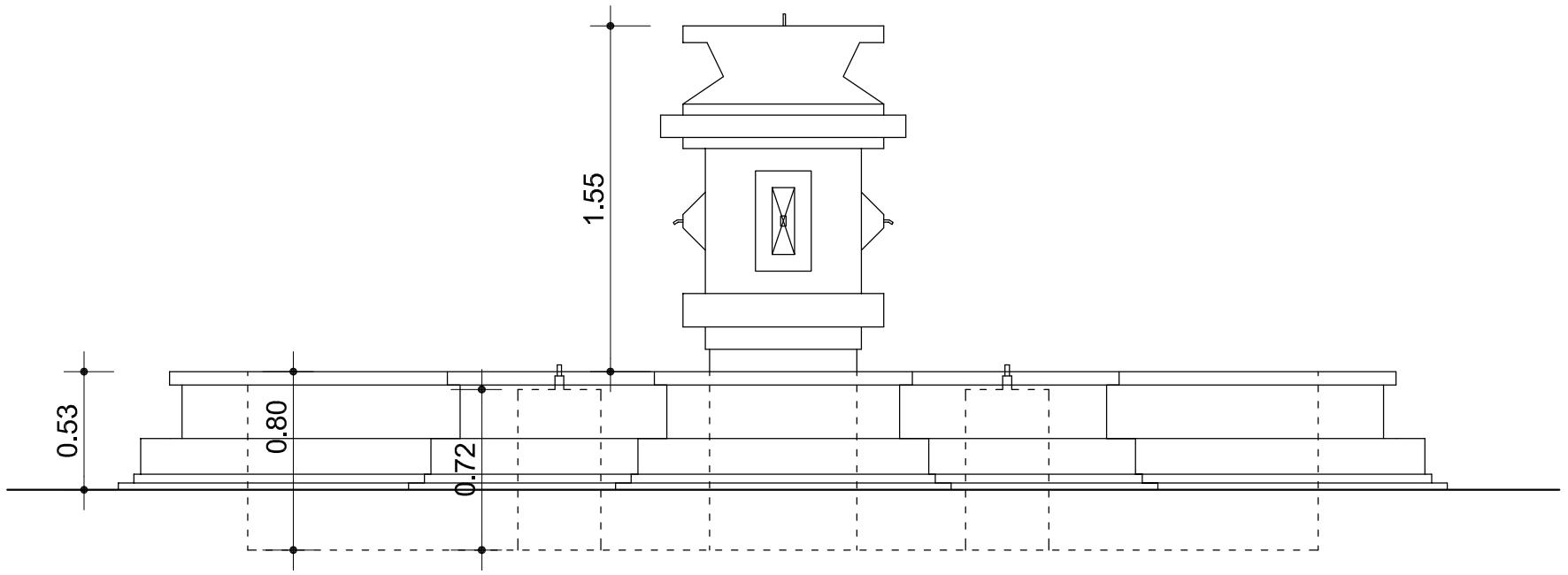

Gerencia de Urbanismo

NODO AYUNTAMIENTO DE SEVILLA

CONSERVACIÓN DE FUENTES ORNAMENTALES PÚBLICAS Y ALUMBRADO ARTÍSTICO

nombre FUENTE: AVENIDA DIEGO DE RIAÑO 2

código FUENTE: F-102

PLANO	HOJA	ESCALA	FECHA	REFERENCIA
ALZADO	01	1 : 40	08/2017	F102.4

PLANTA HIDRÁULICA

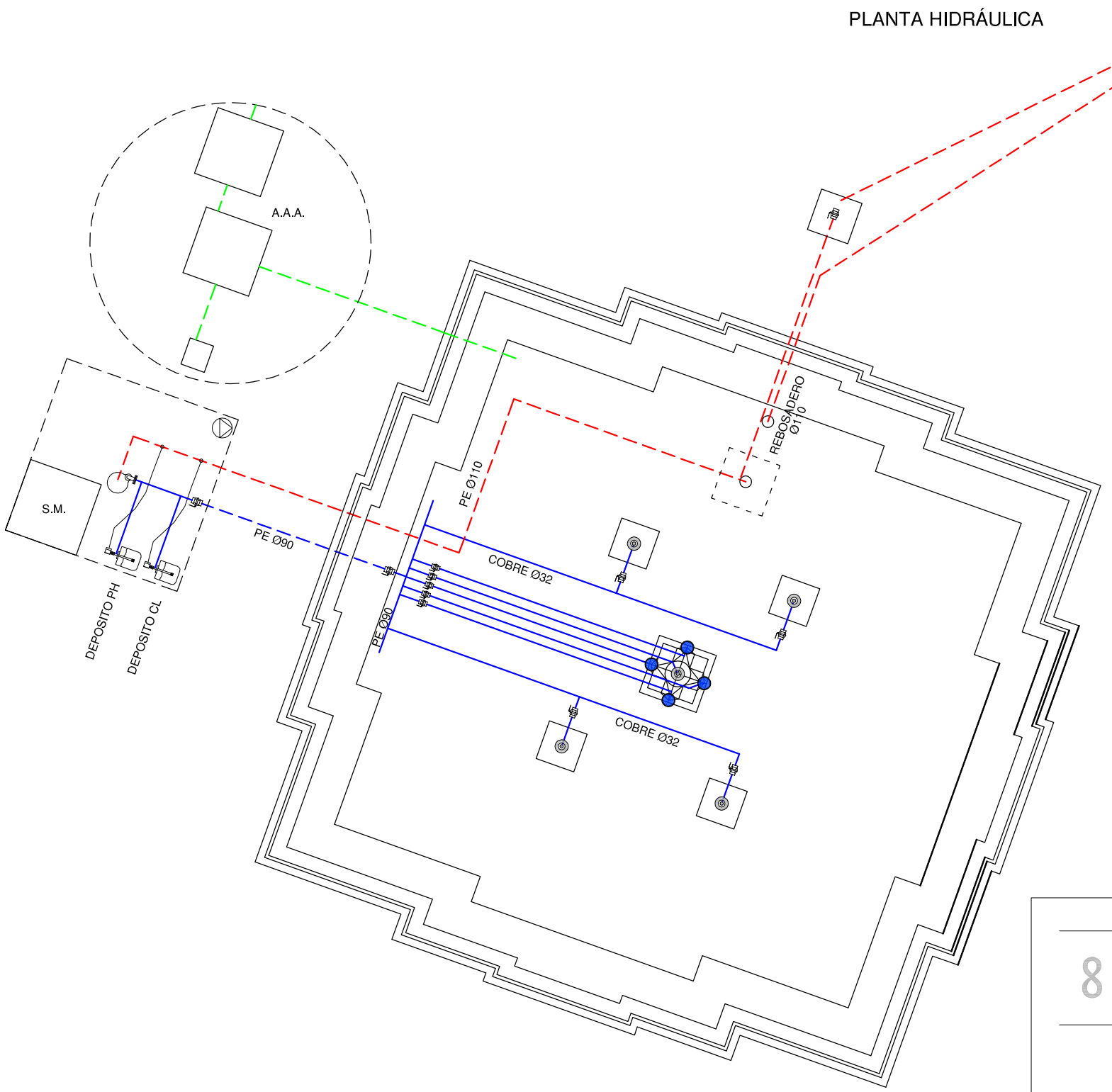

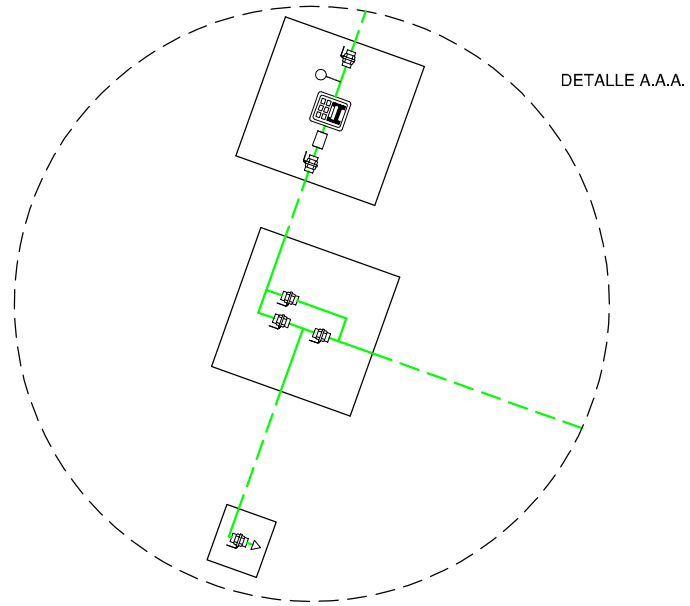

LEYENDA

- TUBERÍA DE APORTE
- TUBERÍA DE RECIRCULACIÓN
- TUBERÍA DE DESAGÜE
- CONTADOR
- ELECTROVALVULA
- LLAVE DE BOLA
- LLAVE COMPUERTA
- SURTIDOR PARABÓLICO
- BOMBA DE ACHIQUE
- SURTIDOR PULVERIZADOR
- SURTIDOR VERTICAL
- GRIFO
- LLAVE SELECTORA
- BRIDA UNIÓN
- VÁLVULA REGULADORA DE PRESIÓN
- MANOMETRO
- BOMBA RECIRCULACIÓN
- DEPÓSITO CL / PH

F.C.M.	FOSO COLECTOR MOTOR	A.A.A.	ARQUETA AGUA APORTE
A.D.	ARQUETA DESAGÜE	S.M.	SALA MAQUINA

Gerencia de Urbanismo

CONSERVACIÓN DE FUENTES ORNAMENTALES PÚBLICAS Y ALUMBRADO ARTÍSTICO

nombre FUENTE: **AVENIDA DIEGO DE RIAÑO 2**

código FUENTE: **F-102**

PLANO	HOJA	ESCALA	FECHA	REFERENCIA
HIDRÁULICO	01/02	1 : 50	12/2015	F102.5

DETALLES SALA MAQUINAS

ALZADO SALA MAQUINAS

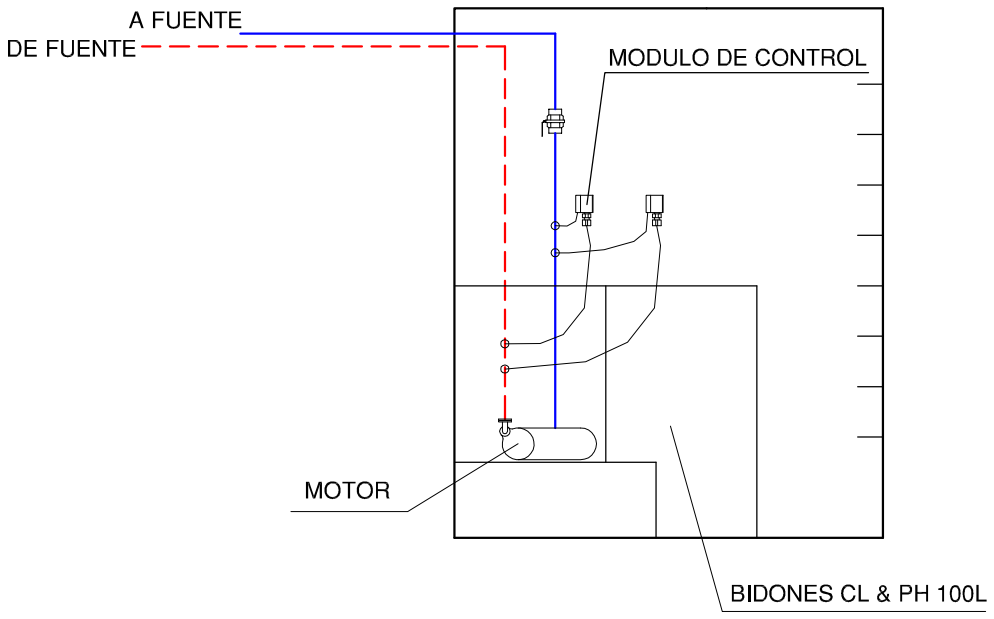

PLANTA SALA MAQUINAS

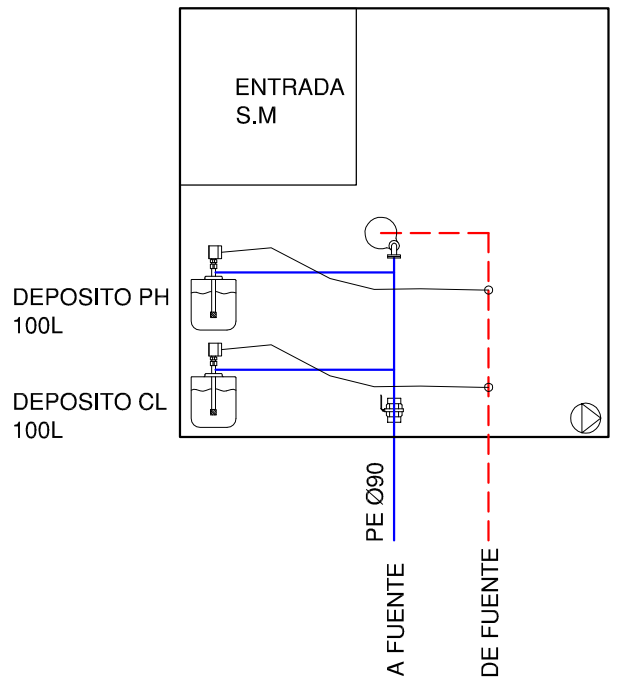

LEYENDA

TUBERÍA DE APORTE	SURTIDOR PULVERIZADOR
TUBERÍA DE RECIRCULACIÓN	SURTIDOR VERTICAL
TUBERÍA DE DESAGÜE	GRIFO
CONTADOR	LLAVE SELECTORA
ELECTROVALVULA	BRIDA UNIÓN
LLAVE DE BOLA	VÁLVULA REGULADORA DE PRESIÓN
LLAVE COMPUERTA	MANOMETRO
SURTIDOR PARABÓLICO	BOMBA RECIRCULACIÓN
BOMBA DE ACHIQUE	DEPÓSITO CL / PH

F.C.M.	FOSO COLECTOR MOTOR	A.A.A.	ARQUETA AGUA APORTE
A.D.	ARQUETA DESAGÜE	S.M.	SALA MAQUINA

Gerencia de Urbanismo

CONSERVACIÓN DE FUENTES ORNAMENTALES PÚBLICAS Y ALUMBRADO ARTÍSTICO

nombre FUENTE: AVENIDA DIEGO DE RIAÑO 2

código FUENTE: F-102

PLANO	HOJA	ESCALA	FECHA	REFERENCIA
HIDRÁULICO	02/02	1 : 30	12/2015	F102.5

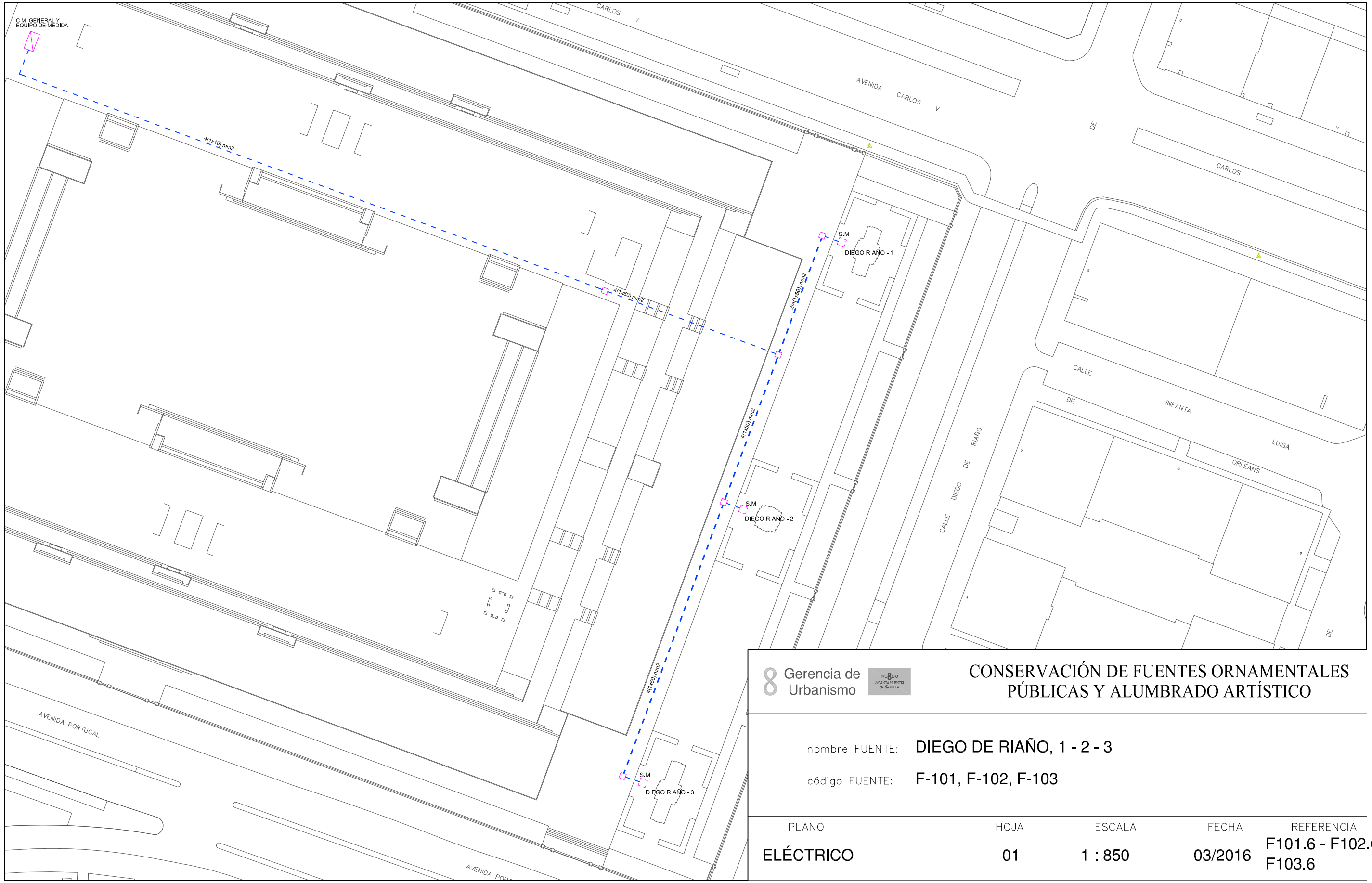

8 Gerencia de Urbanismo

CONSERVACIÓN DE FUENTES ORNAMENTALES PÚBLICAS Y ALUMBRADO ARTÍSTICO

nombre FUENTE: DIEGO DE RIAÑO, 1 - 2 - 3

código FUENTE: F-101, F-102, F-103

PLANO	HOJA	ESCALA	FECHA	REFERENCIA
ELÉCTRICO	01	1 : 850	03/2016	F101.6 - F102.6 F103.6

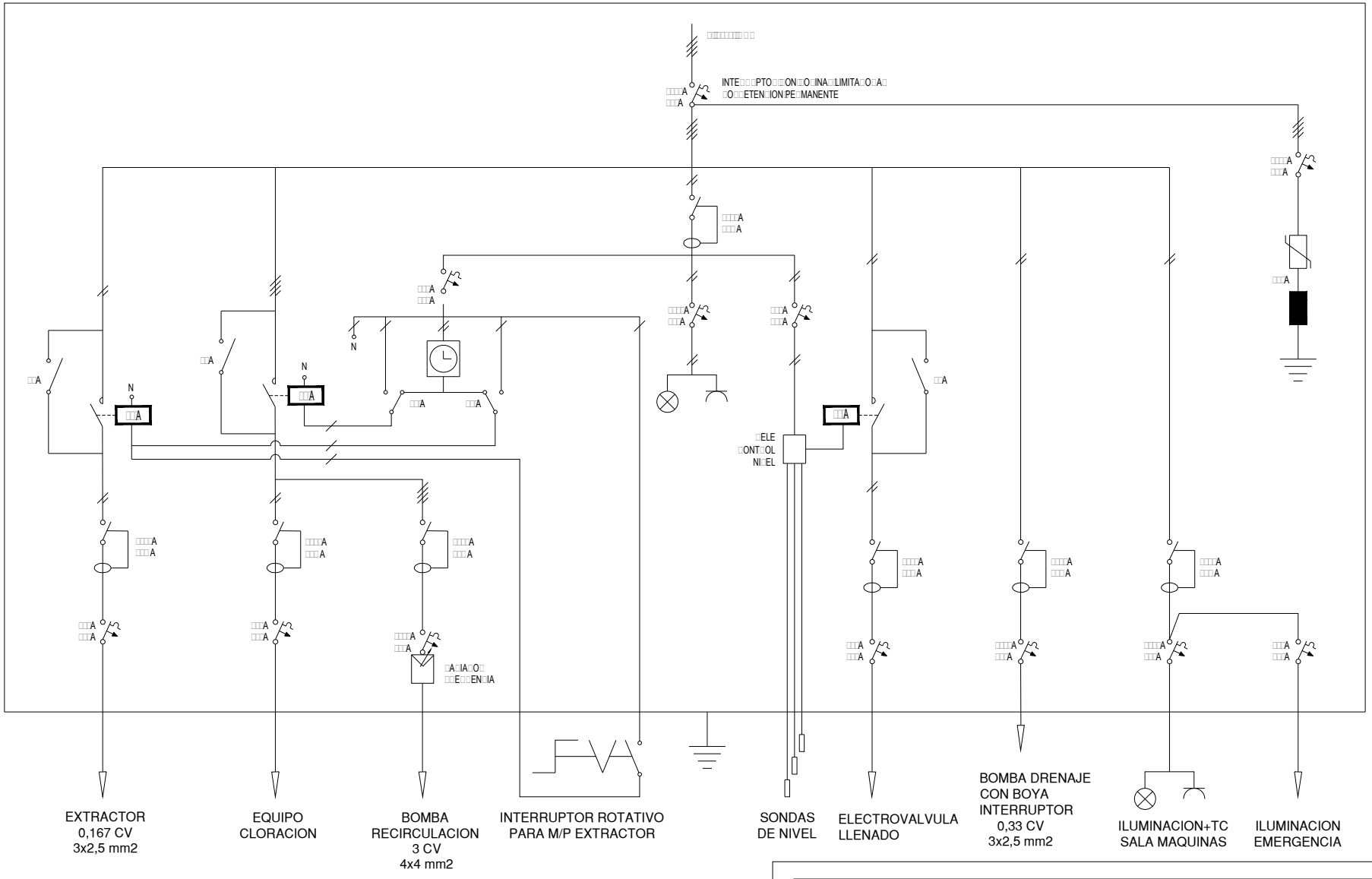

NOTAS:
- PODER DE CORTE SEGUN UNE EN 60947
- CADA CIRCUITO TENDRA SU REGLAMENTARIO CONDUCTOR DE PROTECCION
- TIERRAS COMUNES

Gerencia de Urbanismo

CONSERVACIÓN DE FUENTES ORNAMENTALES PÚBLICAS Y ALUMBRADO ARTÍSTICO

nombre FUENTE: DIEGO DE RIAÑO - 1 - 2 - 3

código FUENTE: F-101, F-102, F-103

PLANO	HOJA	ESCALA	FECHA	REFERENCIA
ESQUEMA UNIFILAR	01	S/D	12/2015	F101.7, F102.7, F103.7

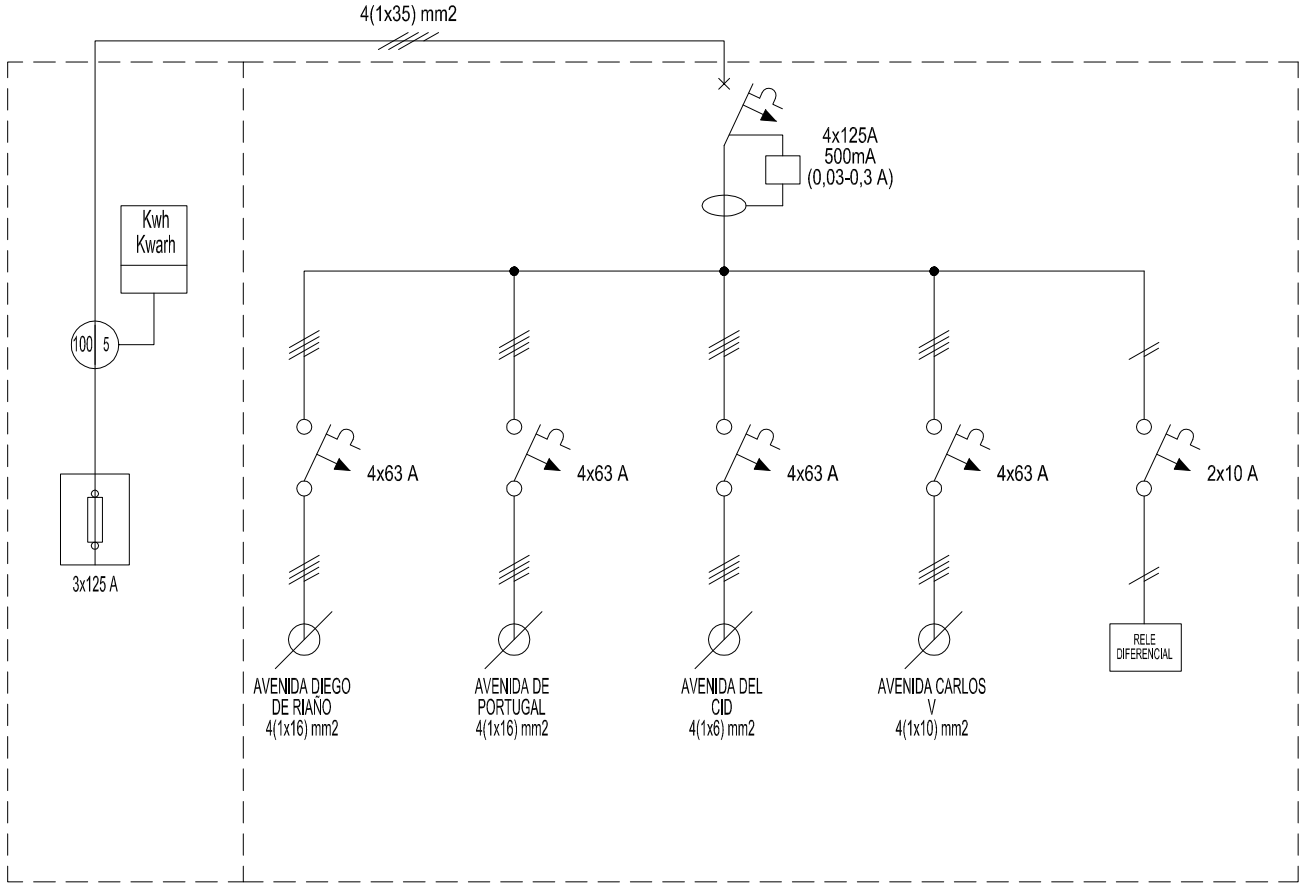

Gerencia de Urbanismo

CONSERVACIÓN DE FUENTES ORNAMENTALES PÚBLICAS Y ALUMBRADO ARTÍSTICO

nombre FUENTE: FUENTES PRADO SAN SEBASTIÁN, EU (GENERAL)

código FUENTE: F095 - F106

PLANO	HOJA	ESCALA	FECHA	REFERENCIA
ESQUEMA UNIFILAR	01	S/D	05/2017	EU_(GENERAL)

FICHA COMPONENTES FUENTE

Fuente	F102 DIEGO DE RIAÑO 2

Alumbrado	Tipo	Potencia	Tensión	Cantidad
Lámpara				
Proyector				

Motores	Verticales-Parabólicos	Bomba achique	Extractor de aire
Marca/Modelo	PRINZE / PO50-22T	EBARA/OPTIMA MS	S&P / TCBB 2-250H
Tipo	Horizontal	Sumergible	Helicoidal tubular
Potencia	3 CV/2,2 Kw	0,33 CV/0,25 KW	0,123KW/0,167CV
Tensión	III-400 V	I-230 V	I-230 V
Intensidad	4,7 A	1,9 A	0,5A
Arranque	Variador	Directo	Directo
Veloc x anemo			
Compens cosφ	Variador	Condensador individual	Condensador individual
Caudal	100÷700 l/m	20÷150 l/m	1.680 m3/h
Altura	18÷8 mca	7÷1,5 mca	
Cantidad	1	1	1

	Marca/Modelo	Fecha instalación	Depositos quimicos	Volumen
Sistema cloración	Hanna/Controler10	jun-14	en sala maquinas	100 L

Surtidores	Marca / Modelo	Diámetro/conexión	Cantidad	Material
Verticales	OASE Cometa 10-14T	Ø 14 mm - 1" M	5	Latón
Parabólicos	OASE Cometa 10-14T	Ø 14 mm - 1" M	4	Latón

Control nivel	Sondas nivel	☑
	Válvula flotador	☐
	Sin control	☐
	Sonda motor	☐

Contador de agua	Marca	ELSTER	Volumen agua vaso
	Número	82337879	23 m³
	Calibre	-	

	Material	Cantidad	Volumen	Fecha renovacion
Filtro aspiración	acero inoxidable	1		
Filtro de arena				

Observaciones:

GERENCIA DE URBANISMO (AYUNTAMIENTO DE SEVILLA)

CONSERVACIÓN DE FUENTES Y MONUMENTOS	GMU	PARTE DE INSPECCIÓN CENTRO DE MANDO Y PROTECCIÓN DE FUERZA	FECHA	HOJA
			07/03/19	1 DE 1

IDENTIFICACIÓN

SITUACIÓN REAL C.M.: DIEGO DE RIAÑO - 2 COORD.X: 235651.67 COORD. Y: 4141134.05

CENTRO DE MANDO Nº: F102 **SUMINISTRO Nº:**

PLACA DE IDENTIFICACIÓN: F102/72 **TENSIÓN DE SUMINISTRO CONTRATO:** 380-220 V

POTENCIA INSTALADA: 2.617 kW **POTENCIA CONTRATADA:**

TOMA DE VALORES

CONTADOR DE ACTIVA Nº **LECTURA:** kWh

CONTADOR DE REACTIVA Nº **LECTURA:** kVARh

	HORA	R-S	S-T	R-T	R-N	S-N	T-N
TENSIÓN DIURNA EN VACÍO (V):	14:00	400	397	402	232	230	230
TENSIÓN NOCTURNA EN CARGA 100% (V):	14:00	399	396	400	231	229	229

	HORA	R	S	T	N
INTENSIDAD LINEA GENERAL EN CARGA 100% (A):	14:15	2.56	2.64	2.57	0.33

	HORA	R	S	T	GENERAL
FACTOR DE POTENCIA:	14:35	0.99	0.99	0.99	0.99

CORRIENTE DE FUGA GENERAL(mA):	R	S	T	N
	2.3	2.3	2.3	0.3

CIRCUITOS DE SALIDA	INTENSIDAD POR FASE				PROTECCIONES	CONDUCTORES	AISLAMIENTO MΩ				FACTOR DE POTENCIA				TIPO DE ARRANQUE
NUMERO Y DESIGNACIÓN	R	S	T	N	TIPO/CALIBRE	SECCIÓN mm²	R	S	T	N	R	S	T	MEDIA	
C1 - BOMBA FUENTE	2.56	2.28	2.10		4x16 A	4x4	∞	∞	∞		0.99	0.99	0.99	0.99	DIRECTO
C2 - EXTRACTOR			0.61	0.56	2x6 A	3x2.5			∞	∞			0.97	0.97	DIRECTO
C3 - ELECTROVALVULA			0.06	0.06	2x6 A	3x1.5			145	145			1	1	DIRECTO
C4 - CLORACION			0.05	0.04	2x6 A	3x1.5			∞	∞			1	1	DIRECTO
C5 - BOMBA DE ACHIQUE			1.75	1.75	2x16 A	3x2.5			∞	∞			0.97	0.97	DIRECTO

CARACTERÍSTICAS DEL C.M.

CAJA ACOMETIDA: TIPO: FUSIBLES: **DERIVACIÓN INDIVIDUAL:** TIPO: UNIPOLAR SECCIÓN: 4 (1x50) mm2

ARMARIO: TIPO: SCHNEIDER SISTEMA DE FIJACIÓN: PARED DIMENSIONES: 50x100x30 cm

EQ. MED. DIRECTA: **EQ. MED. INDIRECTA: Rel. de transformación;**

PROTECCIÓN GENERAL: TIPO: TERMICO MARCA: SCHNEIDER CALIBRE: 4x63 A

TOMA DE CORRIENTE: SI **PUNTO DE LUZ:** SI **INT. TOMA CORR. Y PL:** SI

RELOJ: MARCA Y MODELO: ORBIS ASTRO SAT Nº SERIE: VERSIÓN:

CONMUTADORES MANIOBRA: INT. NOMIN: 20 A

PROTECCION CIR. MANIOBRA: DIFERENCIAL: 2x40 A 30mA TÉRMICO: 2x6 A

CONMUTADORES FUERZA: TIPO: ROTATIVO Nº: 2 / 1 INT. NOMINAL: 16 / 40 A MARCA: SCHNEIDER

CONTACTORES ARRANQUE DIRECTO: TIPO: LC1D09 Nº: 2 INT. NOMINAL: 16 A MARCA: SCHNEIDER PROTECCIÓN TERMICA REARMABLE: NO

CONTACTORES ARRANCADOR E-Δ: TIPO: Nº: INT. NOMINAL: MARCA: PROTECCIÓN TERMICA REARMABLE:

CONTACTORES VARIADOR FRECUENCIA: TIPO: LC1DT40 Nº: 1 INT. NOMINAL: 40 A MARCA: SCHNEIDER PROTECCIÓN TERMICA REARMABLE: NO

CONTACTORES BATERIA CONDENSADORES: TIPO: Nº: INT. NOMINAL: MARCA: PROTECCIÓN TERMICA REARMABLE:

INT. DIFERENCIALES: Nº 5 / 1 / 1 POLO: 2 / 2 / 4 SENSIBIL.: 30 mA INT. NOMINAL: 25 / 40 / 40 mA MARCA: SCHNEIDER

SISTEMA DE TELEGESTIÓN: TIPO: MARCA ROUTER: Nº TARJETA: PIN:

ANALIZADOR DE RED: MARCA: AKO MODELO: D14726 **VOLTÍMETRO/AMPERÍMETRO:**

PROTECCIÓN CONTRA SOBRETENSIONES: MARCA: SCHNEIDER TIPO: IMSU

VARIADORES DE FRECUENCIA: MARCA: SCHNEIDER TIPO: ATV312HV30N4 POTENCIA: 3 kW

ANEMÓMETRO: MARCA: TIPO:

TOMA DE TIERRA: SECCIÓN: 50 mm2 RESISTENCIA: 0.96 Ω LATIGUILLOS PUERTAS: POLIESTER

BATERIA CONDENSADORES: Nº INT. NOMINAL: MARCA: PROTECCION: POTENCIA:

GENERAL

REVISIÓN ELÉCTRICA: CABLEADOS: BORNAS Y CONEXIONES: CONTACTORES:

LIMPIEZA GENERAL: EXTERIOR ARMARIO: INTERIOR: ELEMENTOS EXTRAÑOS: CABLEADO:

CONTACTORES: OTROS COMPONENTES: PRODUCTO LIMPIADOR: AIRE COMPRIMIDO: HIDRÓFUGO:

ENGRASE: CANDADOS: BISAGRAS: CONTACTORES: OTROS:

REPASO CHAPA Y PINTURA: ABOLLADURAS: ÓXIDO: AJUSTES DE PUERTAS: PINTURA:

ESTANQUEIDAD: ORIFICIOS DE TUBOS ENTRADA Y SALIDA: OTRAS ABERTURAS EN LA CHAPA:

O.C.A.: FAVORABLE: SI CONDICIONADA: DENEGADA: PRÓXIMA REVISIÓN: 14/02/24 GRUPO:

OBSERVACIONES

GERENCIA DE URBANISMO (AYUNTAMIENTO DE SEVILLA)

CONSERVACIÓN DE FUENTES Y MONUMENTOS	GMU	PARTE DE INSPECCIÓN CENTRO DE MANDO Y PROTECCIÓN DE FUERZA	FECHA	HOJA
			18/01/19	1 DE 1

IDENTIFICACIÓN

SITUACIÓN REAL C.M.: AVENIDA DEL CID - AVENIDA CARLOS V - DIEGO DE RIAÑO - AVENIDA PORTUGAL (GENERAL) COORD.X: 235481.85 COORD. Y: 4141235.54

CENTRO DE MANDO Nº: F095 - F106 **SUMINISTRO Nº:**

PLACA DE IDENTIFICACIÓN: F095 - F106/85 **TENSIÓN DE SUMINISTRO CONTRATO:** 380-220 V

POTENCIA INSTALADA: 36.153 kW **POTENCIA CONTRATADA:**

TOMA DE VALORES

CONTADOR DE ACTIVA Nº 95926488 **LECTURA:** 202910 / 413704 kWh

CONTADOR DE REACTIVA Nº 95926488 **LECTURA:** 26111 kVARh

	HORA	R-S	S-T	R-T	R-N	S-N	T-N
TENSIÓN DIURNA EN VACÍO (V):		408	410	407	234	236	235
TENSIÓN NOCTURNA EN CARGA 100% (V):		410	412	408	235	236	236

	HORA	R	S	T	N
INTENSIDAD LINEA GENERAL EN CARGA 100% (A):		47	51	51.2	1.95

FACTOR DE POTENCIA:	HORA	R	S	T	GENERAL
		0.94	0.94	0.93	0.93

CORRIENTE DE FUGA GENERAL(mA):	R	S	T	N
	50	49	50	1.8

CIRCUITOS DE SALIDA	INTENSIDAD POR FASE				PROTECCIONES	CONDUCTORES	AISLAMIENTO MΩ				FACTOR DE POTENCIA				TIPO DE ARRANQUE
NUMERO Y DESIGNACIÓN	R	S	T	N	TIPO/CALIBRE	SECCIÓN mm²	R	S	T	N	R	S	T	MEDIA	
C1 - DIEGO DE RIAÑO	8	7.8	8	1.95	4x63 A	4(1x16)	85	88	84	123	0.99	0.99	0.99	0.99	DIRECTO
C2 - AVENIDA PORTUGAL	21	20.7	21.5	0.05	4x63 A	4(1x16)	110	111	109	56	0.85	0.84	0.84	0.84	DIRECTO
C3 - AVENIDA DEL CID	3.6	4.4	3.9	0.4	4x63 A	4(1x6)	123	125	125	85	0.99	0.99	0.99	0.99	DIRECTO
C4 - AVENIDA CARLOS V	19.2	20.1	20.8	0.03	4x63 A	4(1x10)	89	92	89	65	0.88	0.86	0.90	0.87	DIRECTO

CARACTERÍSTICAS DEL C.M.

CAJA ACOMETIDA: TIPO: CLAVED FUSIBLES: 3x125 A **DERIVACIÓN INDIVIDUAL:** TIPO: 0.6 / 1kV SECCIÓN: 4(1x35) mm2

ARMARIO: TIPO: POLIESTER SISTEMA DE FIJACIÓN: PARED DIMENSIONES: 50x40x20 cm

EQ. MED. DIRECTA: **EQ. MED. INDIRECTA: Rel. de transformación;** 100 / 50 A

PROTECCIÓN GENERAL: TIPO: TERMICO DIFERENCIAL MARCA: SCHNEIDER CALIBRE: 4x125 A / 500mA

TOMA DE CORRIENTE: **PUNTO DE LUZ:** **INT. TOMA CORR. Y PL:**

RELOJ: MARCA Y MODELO: Nº SERIE: VERSIÓN:

CONMUTADORES MANIOBRA: INT. NOMIN:

PROTECCION CIR. MANIOBRA: DIFERENCIAL: TÉRMICO: 2x10 A

CONMUTADORES FUERZA: TIPO: Nº: INT. NOMINAL: MARCA:

CONTACTORES ARRANQUE DIRECTO: TIPO: Nº: INT. NOMINAL: MARCA: PROTECCIÓN TERMICA REARMABLE:

CONTACTORES ARRANCADOR E-Δ: TIPO: Nº: INT. NOMINAL: MARCA: PROTECCIÓN TERMICA REARMABLE:

CONTACTORES VARIADOR FRECUENCIA: TIPO: Nº: INT. NOMINAL: MARCA: PROTECCIÓN TERMICA REARMABLE:

CONTACTORES BATERIA CONDENSADORES: TIPO: Nº: INT. NOMINAL: MARCA: PROTECCIÓN TERMICA REARMABLE:

INT. DIFERENCIALES: Nº POLO: SENSIBIL.: INT. NOMINAL: MARCA:

SISTEMA DE TELEGESTIÓN: TIPO: MARCA ROUTER: Nº TARJETA: PIN:

ANALIZADOR DE RED: MARCA: MODELO: **VOLTÍMETRO/AMPERÍMETRO:**

PROTECCIÓN CONTRA SOBRETENSIONES: MARCA: TIPO:

VARIADORES DE FRECUENCIA: MARCA: TIPO: POTENCIA:

ANEMÓMETRO: MARCA: TIPO:

TOMA DE TIERRA: SECCIÓN: 50 mm2 RESISTENCIA: 7.5 Ω LATIGUILLOS PUERTAS: SI

BATERIA CONDENSADORES: Nº INT. NOMINAL: MARCA: PROTECCION: POTENCIA:

GENERAL

REVISIÓN ELÉCTRICA: CABLEADOS: OK BORNAS Y CONEXIONES: OK CONTACTORES: OK

LIMPIEZA GENERAL: EXTERIOR ARMARIO: OK INTERIOR: OK ELEMENTOS EXTRAÑOS: NO CABLEADO: OK

CONTACTORES: OK OTROS COMPONENTES: NO PRODUCTO LIMPIADOR: OK AIRE COMPRIMIDO: OK HIDRÓFUGO:

ENGRASE: CANDADOS: OK BISAGRAS: OK CONTACTORES: OTROS:

REPASO CHAPA Y PINTURA: ABOLLADURAS: ÓXIDO: AJUSTES DE PUERTAS: PINTURA:

ESTANQUEIDAD: ORIFICIOS DE TUBOS ENTRADA Y SALIDA: OTRAS ABERTURAS EN LA CHAPA:

O.C.A.: FAVORABLE: SI CONDICIONADA: DENEGADA: PRÓXIMA REVISIÓN: 27/03/22 GRUPO:

OBSERVACIONES

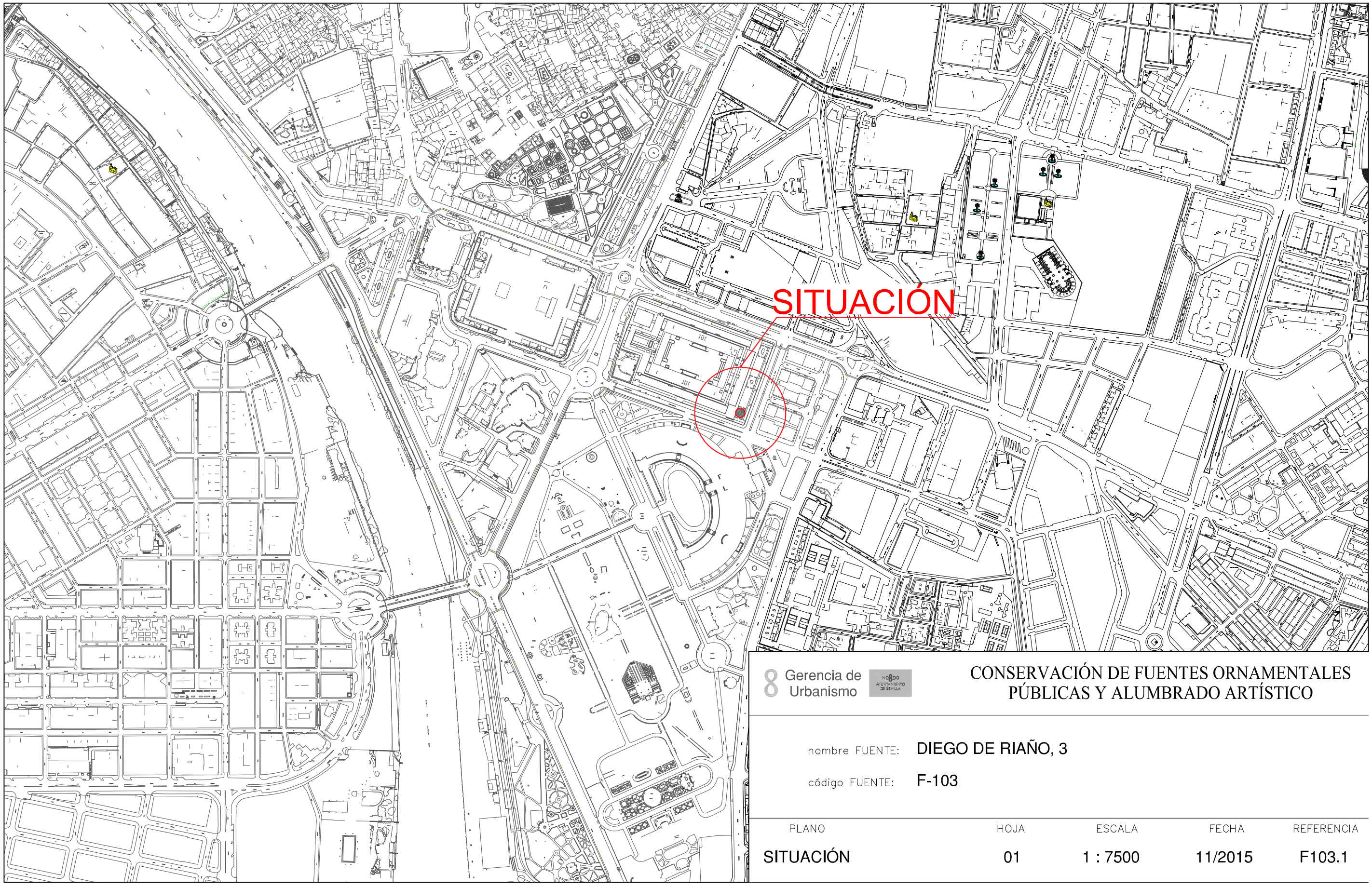

8 Gerencia de Urbanismo

NORTE AYUNTAMIENTO DE SEVILLA

CONSERVACIÓN DE FUENTES ORNAMENTALES PÚBLICAS Y ALUMBRADO ARTÍSTICO

nombre FUENTE: DIEGO DE RIAÑO, 3

código FUENTE: F-103

PLANO	HOJA	ESCALA	FECHA	REFERENCIA
SITUACIÓN	01	1 : 7500	11/2015	F103.1

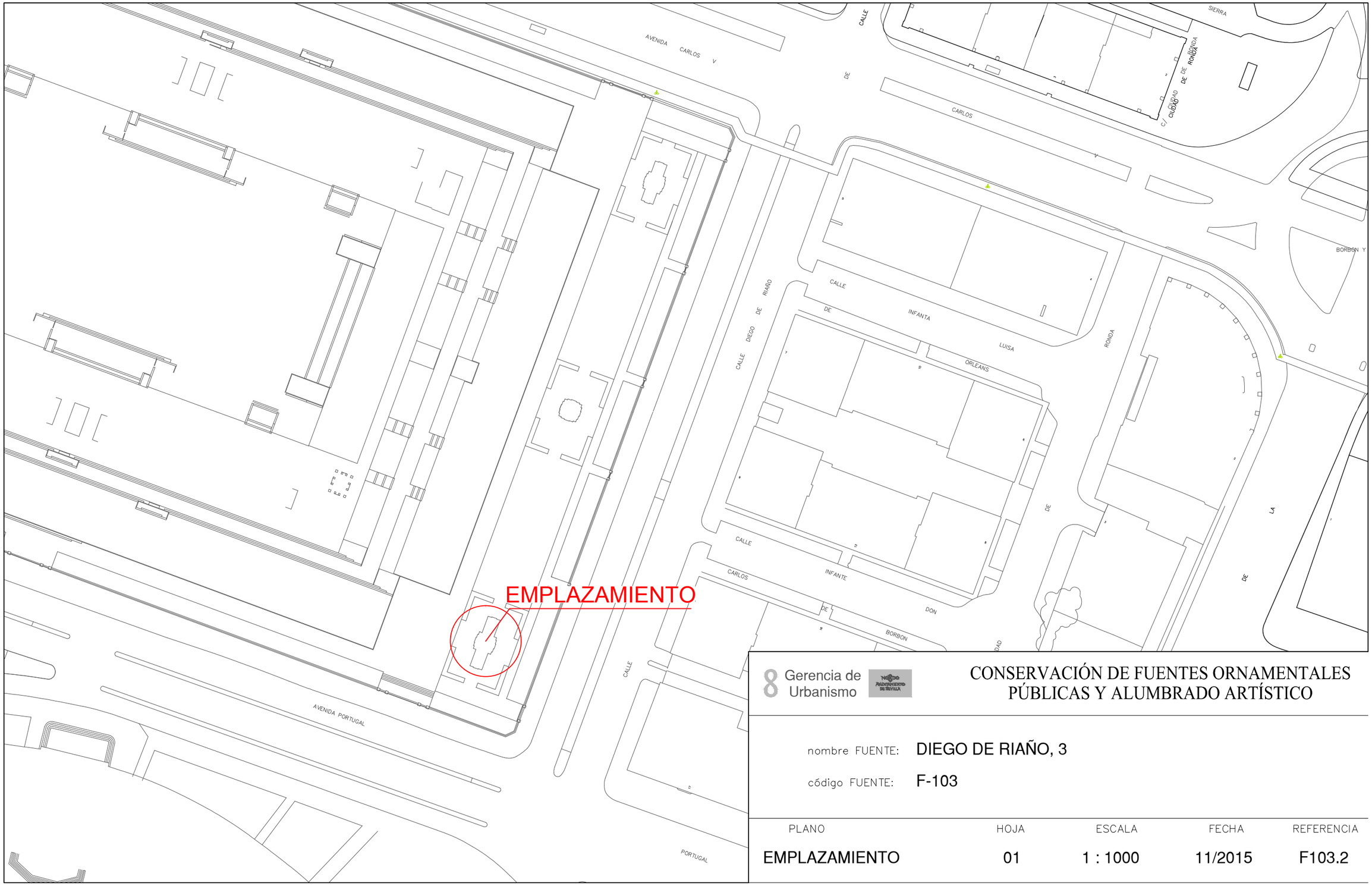

Gerencia de Urbanismo

CONSERVACIÓN DE FUENTES ORNAMENTALES PÚBLICAS Y ALUMBRADO ARTÍSTICO

nombre FUENTE: DIEGO DE RIAÑO, 3

código FUENTE: F-103

PLANO	HOJA	ESCALA	FECHA	REFERENCIA
EMPLAZAMIENTO	01	1 : 1000	11/2015	F103.2

PLANTA GENERAL

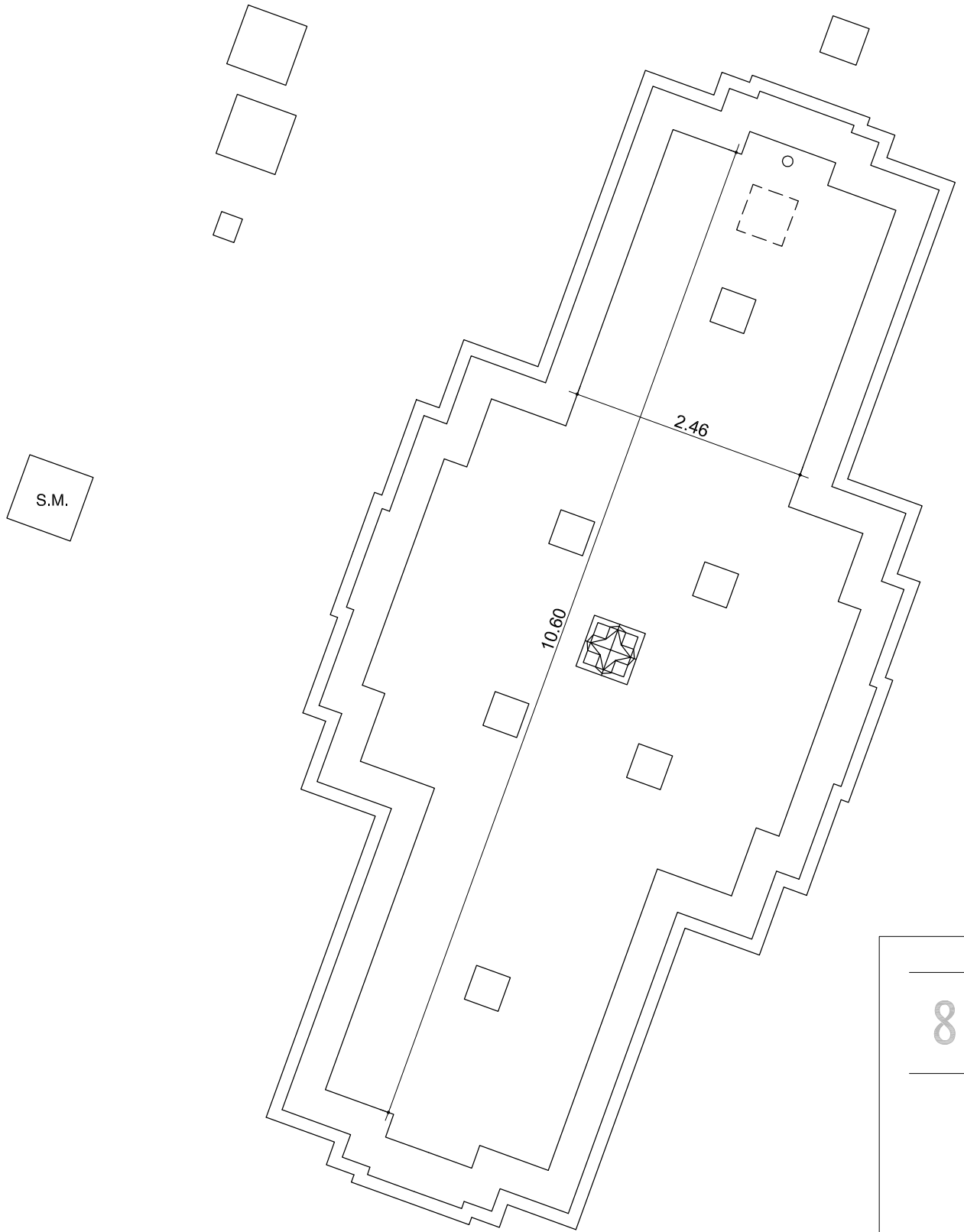

F.C.M.	FOSO COLECTOR MOTOR	A.A.A.	ARQUETA AGUA APORTE
A.D.	ARQUETA DESAGÜE	S.M.	SALA MAQUINA

Gerencia de Urbanismo

CONSERVACIÓN DE FUENTES ORNAMENTALES PÚBLICAS Y ALUMBRADO ARTÍSTICO

nombre FUENTE: AVENIDA DIEGO DE RIAÑO 3

código FUENTE: F-103

PLANO	HOJA	ESCALA	FECHA	REFERENCIA
PLANTA	01	1 : 60	06/2015	F103.3

ALZADO

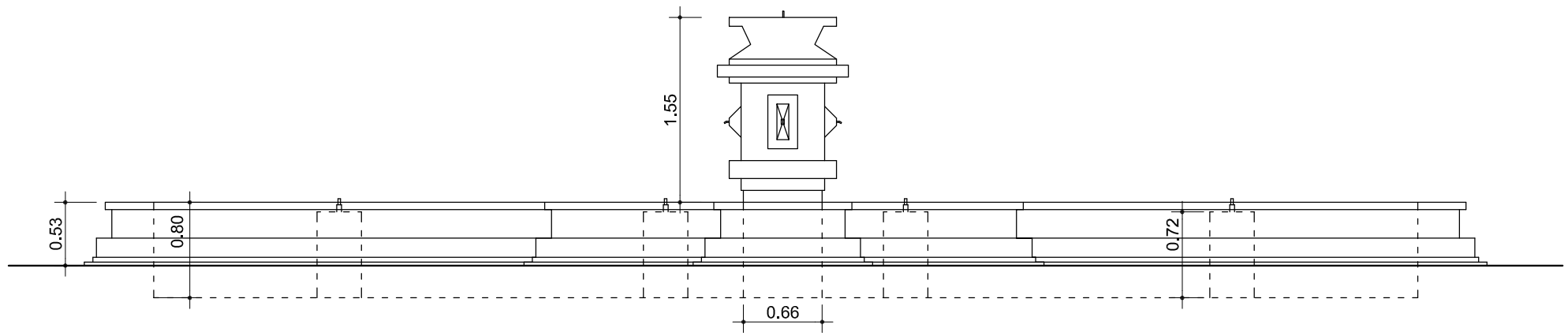

Gerencia de Urbanismo

AYUNTAMIENTO DE SEVILLA

CONSERVACIÓN DE FUENTES ORNAMENTALES PÚBLICAS Y ALUMBRADO ARTÍSTICO

nombre FUENTE: AVENIDA DIEGO DE RIAÑO 3

código FUENTE: F-103

PLANO	HOJA	ESCALA	FECHA	REFERENCIA
ALZADO	01	1 : 50	12/2015	F103.4

PLANTA HIDRÁULICA

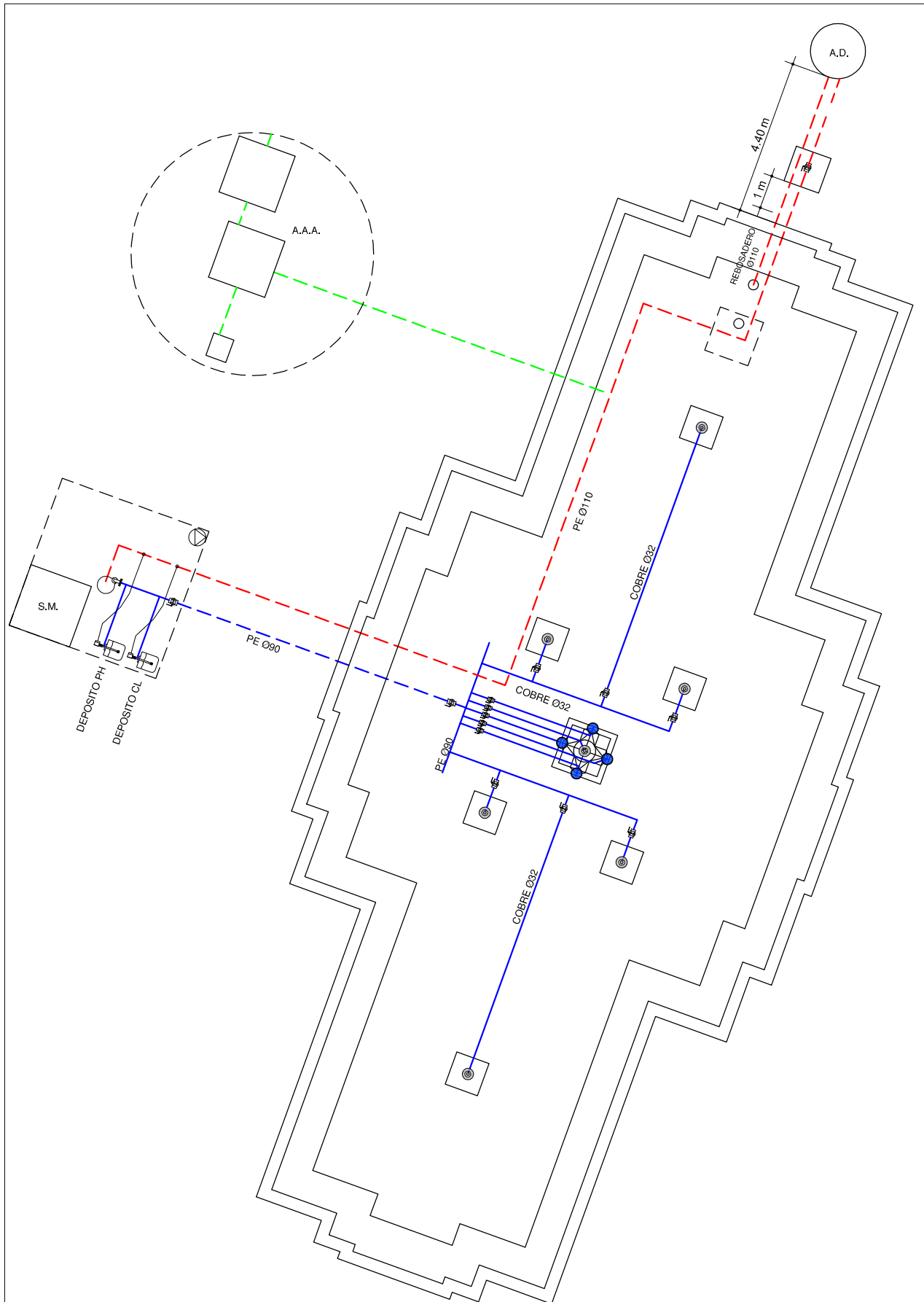

DETALLE A.A.A.

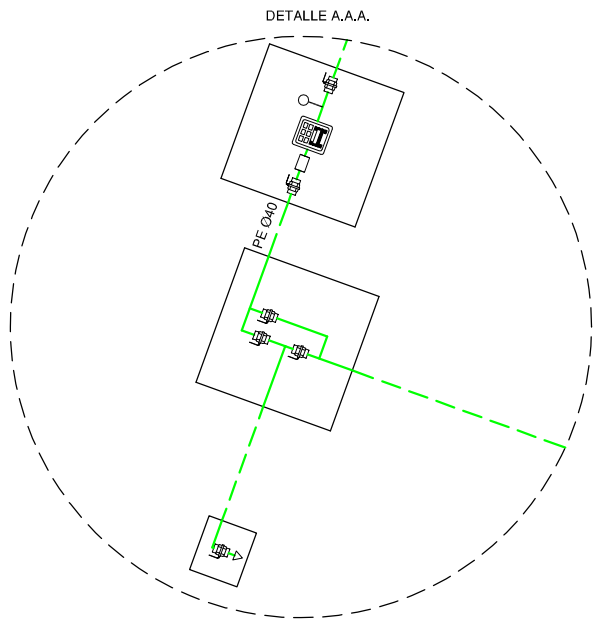

LEYENDA

- TUBERÍA DE APORTE
- TUBERÍA DE RECIRCULACIÓN
- TUBERÍA DE DESAGÜE
- CONTADOR
- ELECTROVALVULA
- LLAVE DE BOLA
- LLAVE COMPUERTA
- SURTIDOR PARABÓLICO
- BOMBA DE ACHIQUE
- SURTIDOR PULVERIZADOR
- SURTIDOR VERTICAL
- GRIFO
- LLAVE SELECTORA
- BRIDA UNIÓN
- VÁLVULA REGULADORA DE PRESIÓN
- MANOMETRO
- BOMBA RECIRCULACIÓN
- DEPÓSITO CL / PH

F.C.M. FOSO COLECTOR MOTOR
A.D. ARQUETA DESAGÜE
A.A.A. ARQUETA AGUA APORTE
S.M. SALA MAQUINA

Gerencia de Urbanismo

CONSERVACIÓN DE FUENTES ORNAMENTALES PÚBLICAS Y ALUMBRADO ARTÍSTICO

nombre FUENTE: AVENIDA DIEGO DE RIAÑO 3

código FUENTE: F-103

PLANO	HOJA	ESCALA	FECHA	REFERENCIA
HIDRÁULICO	01/02	1 : 60	06/2015	F103.5

DETALLES SALA MAQUINAS

ALZADO SALA MAQUINAS

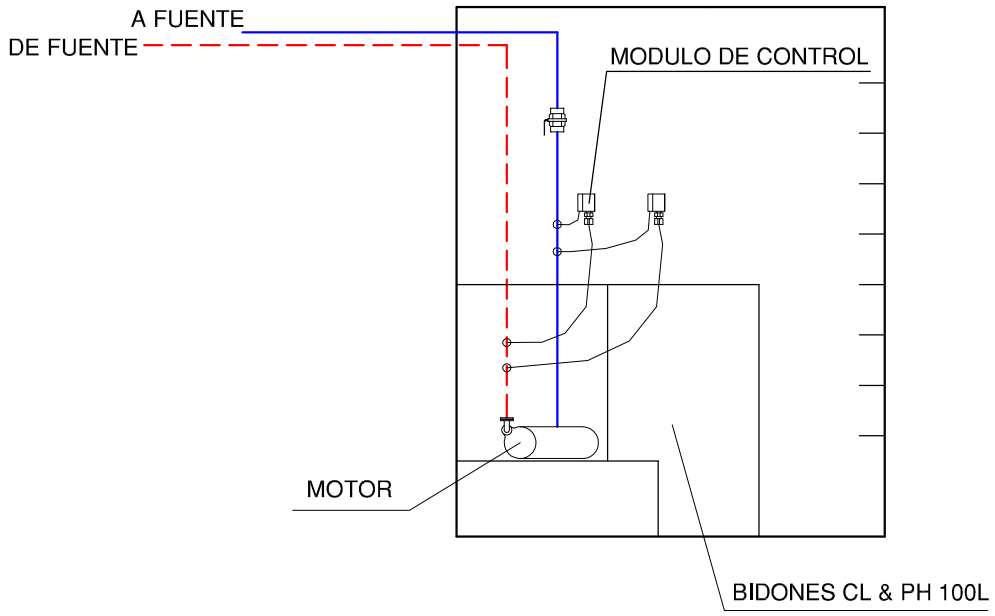

PLANTA SALA MAQUINAS

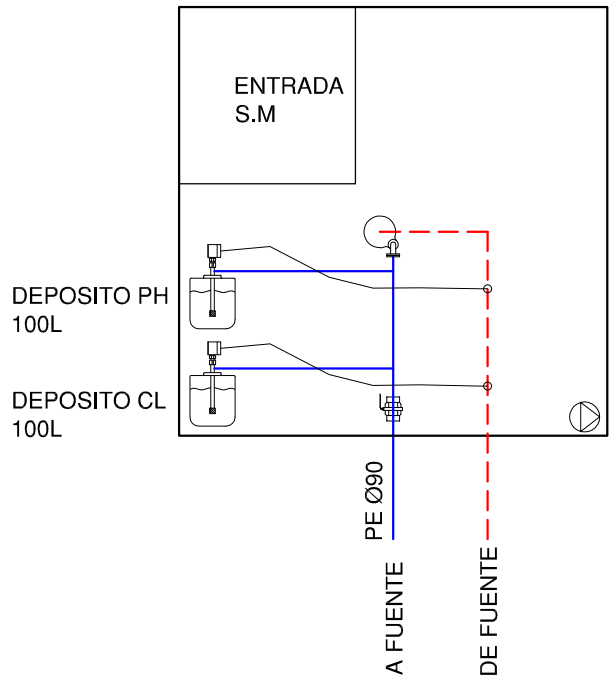

LEYENDA

- TUBERÍA DE APORTE
- TUBERÍA DE RECIRCULACIÓN
- TUBERÍA DE DESAGÜE
- CONTADOR
- ELECTROVALVULA
- LLAVE DE BOLA
- LLAVE COMPUERTA
- SURTIDOR PARABÓLICO
- BOMBA DE ACHIQUE
- SURTIDOR PULVERIZADOR
- SURTIDOR VERTICAL
- GRIFO
- LLAVE SELECTORA
- BRIDA UNIÓN
- VÁLVULA REGULADORA DE PRESIÓN
- MANOMETRO
- BOMBA RECIRCULACIÓN
- DEPÓSITO CL / PH

F.C.M.	FOSO COLECTOR MOTOR	A.A.A.	ARQUETA AGUA APORTE
A.D.	ARQUETA DESAGÜE	S.M.	SALA MAQUINA

Gerencia de Urbanismo

CONSERVACIÓN DE FUENTES ORNAMENTALES PÚBLICAS Y ALUMBRADO ARTÍSTICO

nombre FUENTE: AVENIDA DIEGO DE RIAÑO 3

código FUENTE: F-103

PLANO	HOJA	ESCALA	FECHA	REFERENCIA
HIDRÁULICO	02/02	1 : 30	06/2015	F103.5

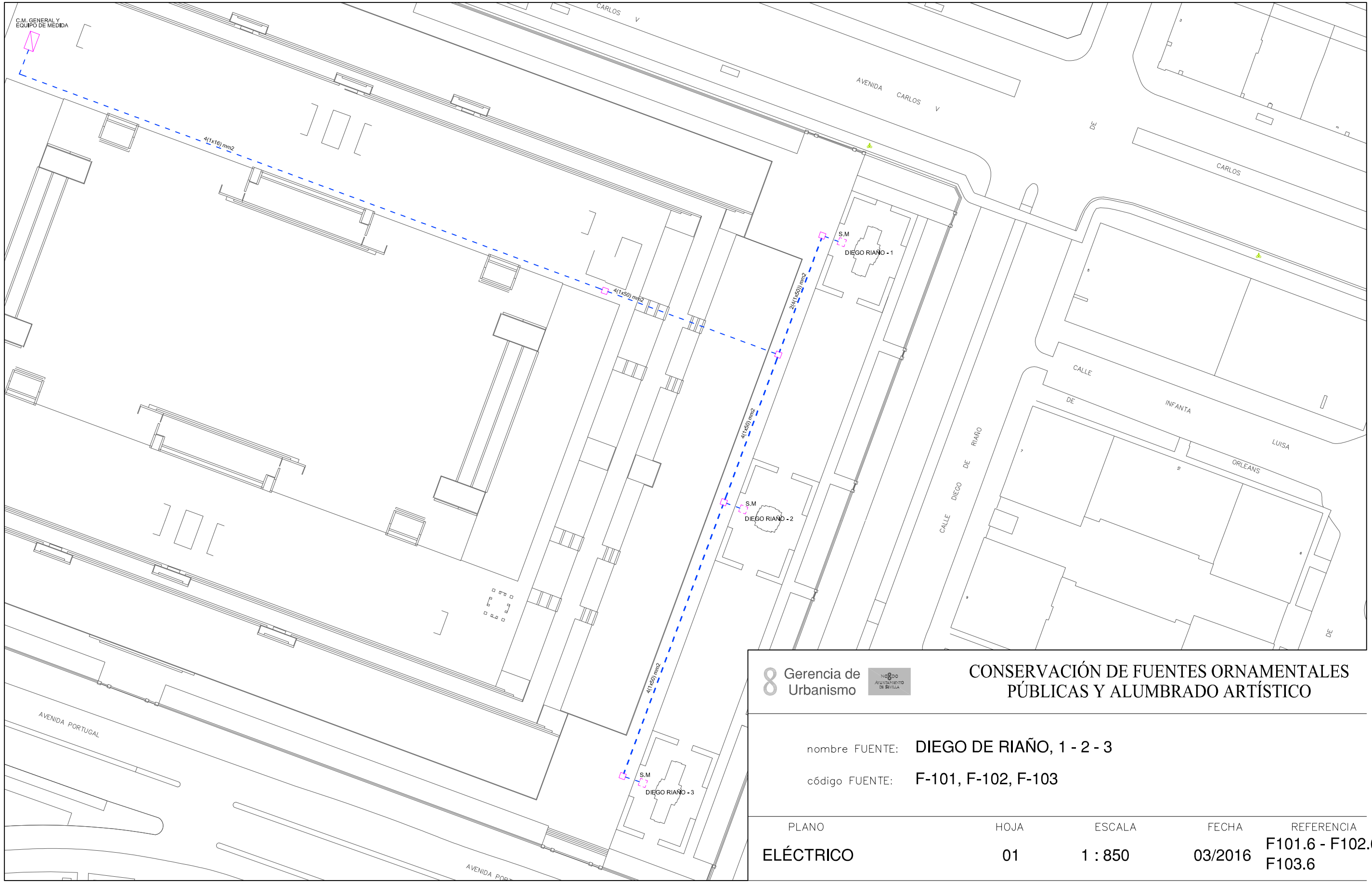

8 Gerencia de Urbanismo

CONSERVACIÓN DE FUENTES ORNAMENTALES PÚBLICAS Y ALUMBRADO ARTÍSTICO

nombre FUENTE: DIEGO DE RIAÑO, 1 - 2 - 3

código FUENTE: F-101, F-102, F-103

PLANO	HOJA	ESCALA	FECHA	REFERENCIA
ELÉCTRICO	01	1 : 850	03/2016	F101.6 - F102.6 F103.6

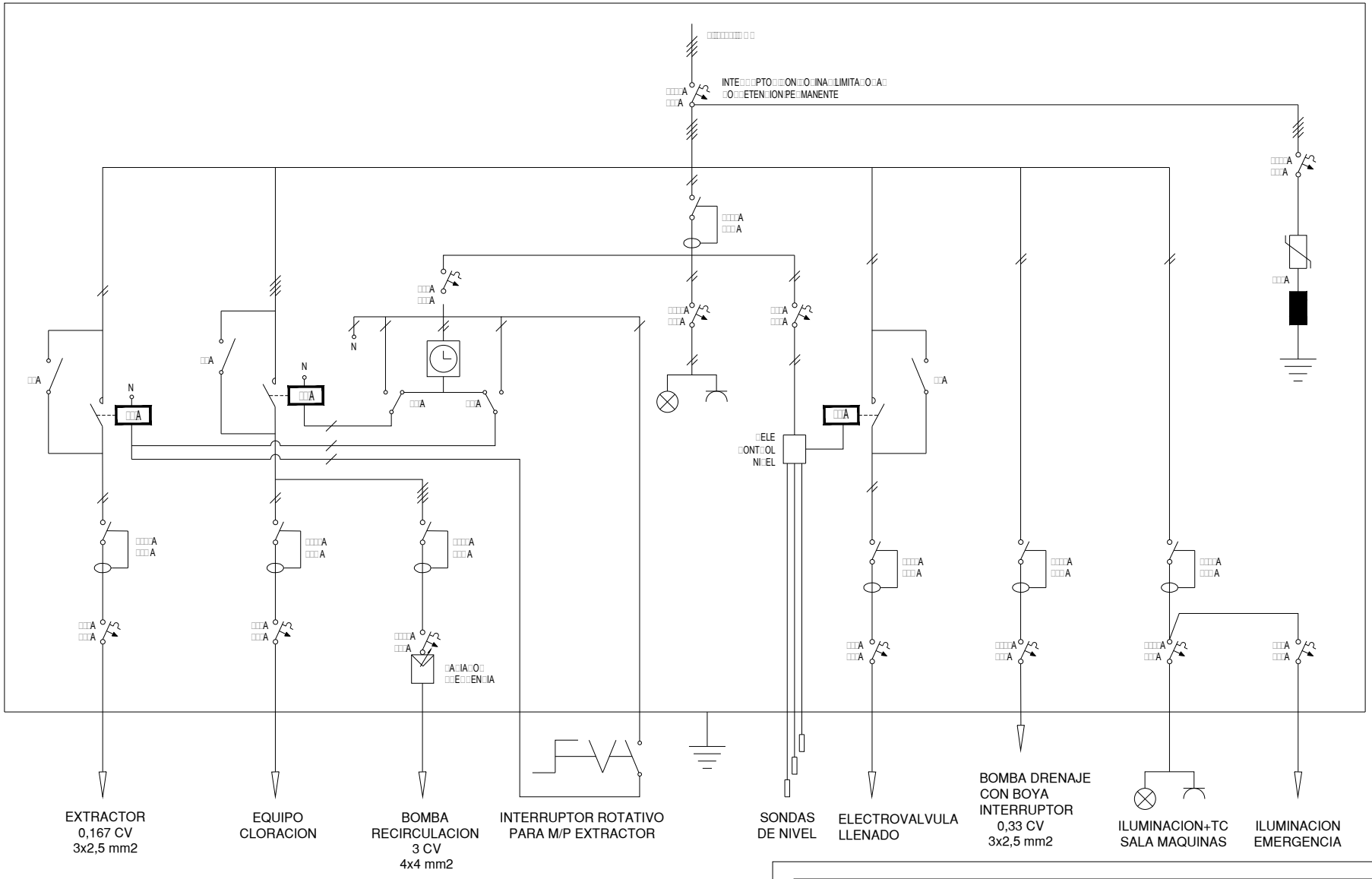

NOTAS:
- PODER DE CORTE SEGUN UNE EN 60947
- CADA CIRCUITO TENDRA SU REGLAMENTARIO CONDUCTOR DE PROTECCION
- TIERRAS COMUNES

Gerencia de Urbanismo

CONSERVACIÓN DE FUENTES ORNAMENTALES PÚBLICAS Y ALUMBRADO ARTÍSTICO

nombre FUENTE: DIEGO DE RIAÑO - 1 - 2 - 3

código FUENTE: F-101, F-102, F-103

PLANO	HOJA	ESCALA	FECHA	REFERENCIA
ESQUEMA UNIFILAR	01	S/D	12/2015	F101.7, F102.7, F103.7

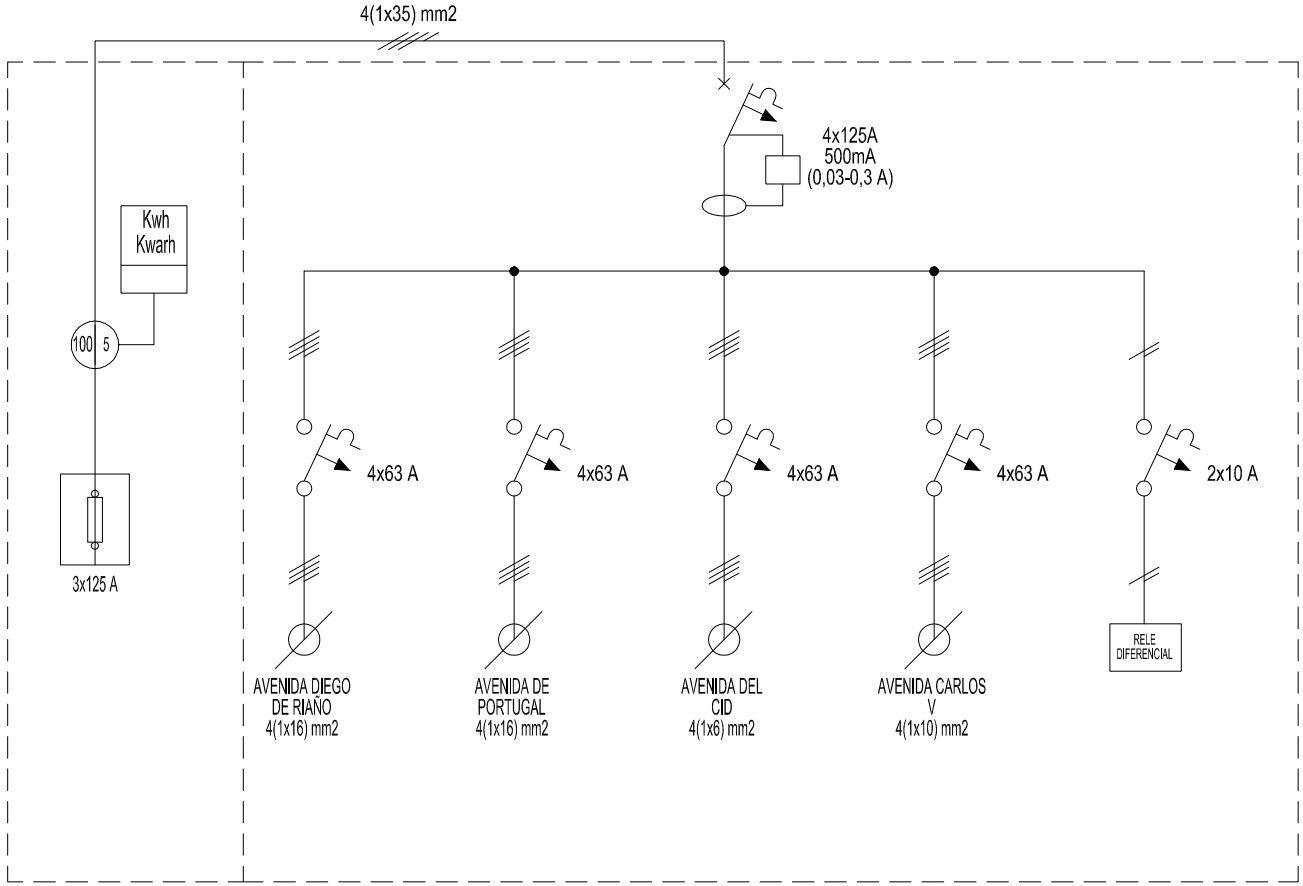

Gerencia de Urbanismo

CONSERVACIÓN DE FUENTES ORNAMENTALES PÚBLICAS Y ALUMBRADO ARTÍSTICO

nombre FUENTE: FUENTES PRADO SAN SEBASTIÁN, EU (GENERAL)

código FUENTE: F095 - F106

PLANO	HOJA	ESCALA	FECHA	REFERENCIA
ESQUEMA UNIFILAR	01	S/D	05/2017	EU_(GENERAL)

FICHA COMPONENTES FUENTE

Fuente	F103 DIEGO DE RIAÑO 3

Alumbrado	Tipo	Potencia	Tensión	Cantidad
Lámpara				
Proyector				

Motores	Verticales-Parabólicos	Bomba achique	Extractor aire
Marca/Modelo	PRINZE / PO50-22T	EBARA/OPTIMA MS	S&P / TCBB 2-250H
Tipo	Horizontal	Sumergible	Helicoidal tubular
Potencia	3 CV/2,2 Kw	0,33 CV/0,25 KW	0,123KW/0,167CV
Tensión	III-400 V	I-230 V	I-230 V
Intensidad	4,7 A	1,9 A	0,5A
Arranque	Variador	Directo	Directo
Veloc x anemo			
Compens cosφ	Variador	Condensador individual	Condensador individual
Caudal	100÷700 l/m	20÷150 l/m	1.680 m3/h
Altura	18÷8 mca	7÷1,5 mca	
Cantidad	1	1	1

	Marca/Modelo	Fecha instalación	Depositos quimicos	Volumen
Sistema cloración	Hanna/Controler10	jun-14	en sala maquinas	100 L

Surtidores	Marca / Modelo	Diámetro/conexión	Cantidad	Material
chorro lanza vertical	OASE Cometa 10-14T	Ø 14 mm - 1" M	7	Latón
chorro lanza parabolico	OASE Cometa 10-14T	Ø 14 mm - 1" M	4	Latón

Control nivel	Sondas nivel	☑
	Válvula flotador	☐
	Sin control	☐
	Sonda motor	☐

Contador de agua	Marca	ELSTER	Volumen agua vaso
	Número	82347878	27 m³
	Calibre	-	

	Material	Cantidad	Volumen	Fecha renovacion
Filtro aspiración	acero inoxidable	1		
Filtro de arena				

Observaciones:

GERENCIA DE URBANISMO (AYUNTAMIENTO DE SEVILLA)

CONSERVACIÓN DE FUENTES Y MONUMENTOS	GMU	PARTE DE INSPECCIÓN CENTRO DE MANDO Y PROTECCIÓN DE FUERZA	FECHA	HOJA
			07/03/19	1 DE 1

IDENTIFICACIÓN

SITUACIÓN REAL C.M.: DIEGO DE RIAÑO - 3 COORD.X: 235627.94 COORD. Y: 4141069.59

CENTRO DE MANDO Nº: F103 **SUMINISTRO Nº:**

PLACA DE IDENTIFICACIÓN: F103/85 **TENSIÓN DE SUMINISTRO CONTRATO:** 380-220 V

POTENCIA INSTALADA: 2.617 kW **POTENCIA CONTRATADA:**

TOMA DE VALORES

CONTADOR DE ACTIVA Nº **LECTURA:** kWh

CONTADOR DE REACTIVA Nº **LECTURA:** kVARh

	HORA	R-S	S-T	R-T	R-N	S-N	T-N
TENSIÓN DIURNA EN VACÍO (V):	15:00	400	398	401	232	230	229
TENSIÓN NOCTURNA EN CARGA 100% (V):	15:00	399	398	400	231	230	229

	HORA	R	S	T	N
INTENSIDAD LINEA GENERAL EN CARGA 100% (A):	15:10	2.61	2.54	2.62	0.35

	HORA	R	S	T	GENERAL
FACTOR DE POTENCIA:	15:30	0.99	0.99	0.99	0.99

CORRIENTE DE FUGA GENERAL(mA):	R	S	T	N
	2.4	2.4	2.3	0.3

CIRCUITOS DE SALIDA	INTENSIDAD POR FASE				PROTECCIONES	CONDUCTORES	AISLAMIENTO MΩ				FACTOR DE POTENCIA				TIPO DE ARRANQUE
NUMERO Y DESIGNACIÓN	R	S	T	N	TIPO/CALIBRE	SECCIÓN mm²	R	S	T	N	R	S	T	MEDIA	
C1 - BOMBA FUENTE	2.60	2.51	2.51		4x16 A	4x4	∞	∞	∞		0.99	0.99	0.99	0.99	DIRECTO
C2 - EXTRACTOR			0.59	0.60	2x6 A	3x2.5			183	180			0.97	0.97	DIRECTO
C3 - ELECTROVALVULA			0.07	0.07	2x6 A	3x1.5			∞	∞			1	1	DIRECTO
C4 - CLORACION			0.04	0.04	2x6 A	3x1.5			∞	∞			1	1	DIRECTO
C5 - BOMBA DE ACHIQUE			1.82	1.82	2x16 A	3x2.5			145	145			0.96	0.96	DIRECTO

CARACTERÍSTICAS DEL C.M.

CAJA ACOMETIDA: TIPO: FUSIBLES: **DERIVACIÓN INDIVIDUAL:** TIPO: UNIPOLAR SECCIÓN: 4 (1x50) mm2

ARMARIO: TIPO: SCHNEIDER SISTEMA DE FIJACIÓN: PARED DIMENSIONES: 50x100x30 cm

EQ. MED. DIRECTA: **EQ. MED. INDIRECTA: Rel. de transformación;**

PROTECCIÓN GENERAL: TIPO: TERMICO MARCA: SCHNEIDER CALIBRE: 4x63 A

TOMA DE CORRIENTE: SI **PUNTO DE LUZ:** SI **INT. TOMA CORR. Y PL:** SI

RELOJ: MARCA Y MODELO: ORBIS ASTRO SAT Nº SERIE: VERSIÓN:

CONMUTADORES MANIOBRA: INT. NOMIN: 20 A

PROTECCION CIR. MANIOBRA: DIFERENCIAL: 2x40 A 30mA TÉRMICO: 2x6 A

CONMUTADORES FUERZA: TIPO: ROTATIVO Nº: 2 / 1 INT. NOMINAL: 16 / 40 A MARCA: SCHNEIDER

CONTACTORES ARRANQUE DIRECTO: TIPO: LC1D09 Nº: 2 INT. NOMINAL: 16 A MARCA: SCHNEIDER PROTECCIÓN TERMICA REARMABLE:

CONTACTORES ARRANCADOR E-Δ: TIPO: Nº: INT. NOMINAL: MARCA: PROTECCIÓN TERMICA REARMABLE:

CONTACTORES VARIADOR FRECUENCIA: TIPO: LC1DT40 Nº: 1 INT. NOMINAL: 40 A MARCA: SCHNEIDER PROTECCIÓN TERMICA REARMABLE:

CONTACTORES BATERIA CONDENSADORES: TIPO: Nº: INT. NOMINAL: MARCA: PROTECCIÓN TERMICA REARMABLE:

INT. DIFERENCIALES: Nº 5 / 1 / 1 POLO: 2 / 2 / 4 SENSIBIL.: 30 mA INT. NOMINAL: 25 / 40 / 40 mA MARCA: SCHNEIDER

SISTEMA DE TELEGESTIÓN: TIPO: MARCA ROUTER: Nº TARJETA: PIN:

ANALIZADOR DE RED: MARCA: AKO MODELO: D14726 **VOLTÍMETRO/AMPERÍMETRO:**

PROTECCIÓN CONTRA SOBRETENSIONES: MARCA: SCHNEIDER TIPO: IMSU

VARIADORES DE FRECUENCIA: MARCA: SCHNEIDER TIPO: ATV312HV30N4 POTENCIA: 3 kW

ANEMÓMETRO: MARCA: TIPO:

TOMA DE TIERRA: SECCIÓN: 50 mm2 RESISTENCIA: 1.53 Ω LATIGUILLOS PUERTAS: POLIESTER

BATERIA CONDENSADORES: Nº INT. NOMINAL: MARCA: PROTECCION: POTENCIA:

GENERAL

REVISIÓN ELÉCTRICA: CABLEADOS: BORNAS Y CONEXIONES: CONTACTORES:

LIMPIEZA GENERAL: EXTERIOR ARMARIO: INTERIOR: ELEMENTOS EXTRAÑOS: CABLEADO:

CONTACTORES: OTROS COMPONENTES: PRODUCTO LIMPIADOR: AIRE COMPRIMIDO: HIDRÓFUGO:

ENGRASE: CANDADOS: BISAGRAS: CONTACTORES: OTROS:

REPASO CHAPA Y PINTURA: ABOLLADURAS: ÓXIDO: AJUSTES DE PUERTAS: PINTURA:

ESTANQUEIDAD: ORIFICIOS DE TUBOS ENTRADA Y SALIDA: OTRAS ABERTURAS EN LA CHAPA:

O.C.A.: FAVORABLE: SI CONDICIONADA: DENEGADA: PRÓXIMA REVISIÓN: 14/02/24 GRUPO:

OBSERVACIONES

GERENCIA DE URBANISMO (AYUNTAMIENTO DE SEVILLA)

CONSERVACIÓN DE FUENTES Y MONUMENTOS	GMU	PARTE DE INSPECCIÓN CENTRO DE MANDO Y PROTECCIÓN DE FUERZA	FECHA	HOJA
			18/01/19	1 DE 1

IDENTIFICACIÓN

SITUACIÓN REAL C.M.: AVENIDA DEL CID - AVENIDA CARLOS V - DIEGO DE RIAÑO - AVENIDA PORTUGAL (GENERAL) COORD.X: 235481.85 COORD. Y: 4141235.54

CENTRO DE MANDO Nº: F095 - F106 **SUMINISTRO Nº:**

PLACA DE IDENTIFICACIÓN: F095 - F106/85 **TENSIÓN DE SUMINISTRO CONTRATO:** 380-220 V

POTENCIA INSTALADA: 36.153 kW **POTENCIA CONTRATADA:**

TOMA DE VALORES

CONTADOR DE ACTIVA Nº 95926488 **LECTURA:** 202910 / 413704 kWh

CONTADOR DE REACTIVA Nº 95926488 **LECTURA:** 26111 kVARh

	HORA	R-S	S-T	R-T	R-N	S-N	T-N
TENSIÓN DIURNA EN VACÍO (V):		408	410	407	234	236	235
TENSIÓN NOCTURNA EN CARGA 100% (V):		410	412	408	235	236	236

	HORA	R	S	T	N
INTENSIDAD LINEA GENERAL EN CARGA 100% (A):		47	51	51.2	1.95

FACTOR DE POTENCIA:	HORA	R	S	T	GENERAL
		0.94	0.94	0.93	0.93

CORRIENTE DE FUGA GENERAL(mA):	R	S	T	N
	50	49	50	1.8

CIRCUITOS DE SALIDA	INTENSIDAD POR FASE				PROTECCIONES	CONDUCTORES	AISLAMIENTO MΩ				FACTOR DE POTENCIA				TIPO DE ARRANQUE
NUMERO Y DESIGNACIÓN	R	S	T	N	TIPO/CALIBRE	SECCIÓN mm²	R	S	T	N	R	S	T	MEDIA	
C1 - DIEGO DE RIAÑO	8	7.8	8	1.95	4x63 A	4(1x16)	85	88	84	123	0.99	0.99	0.99	0.99	DIRECTO
C2 - AVENIDA PORTUGAL	21	20.7	21.5	0.05	4x63 A	4(1x16)	110	111	109	56	0.85	0.84	0.84	0.84	DIRECTO
C3 - AVENIDA DEL CID	3.6	4.4	3.9	0.4	4x63 A	4(1x6)	123	125	125	85	0.99	0.99	0.99	0.99	DIRECTO
C4 - AVENIDA CARLOS V	19.2	20.1	20.8	0.03	4x63 A	4(1x10)	89	92	89	65	0.88	0.86	0.90	0.87	DIRECTO

CARACTERÍSTICAS DEL C.M.

CAJA ACOMETIDA: TIPO: CLAVED FUSIBLES: 3x125 A **DERIVACIÓN INDIVIDUAL:** TIPO: 0.6 / 1kV SECCIÓN: 4(1x35) mm2

ARMARIO: TIPO: POLIESTER SISTEMA DE FIJACIÓN: PARED DIMENSIONES: 50x40x20 cm

EQ. MED. DIRECTA: **EQ. MED. INDIRECTA: Rel. de transformación;** 100 / 50 A

PROTECCIÓN GENERAL: TIPO: TERMICO DIFERENCIAL MARCA: SCHNEIDER CALIBRE: 4x125 A / 500mA

TOMA DE CORRIENTE: **PUNTO DE LUZ:** **INT. TOMA CORR. Y PL:**

RELOJ: MARCA Y MODELO: Nº SERIE: VERSIÓN:

CONMUTADORES MANIOBRA: INT. NOMIN:

PROTECCION CIR. MANIOBRA: DIFERENCIAL: TÉRMICO: 2x10 A

CONMUTADORES FUERZA: TIPO: Nº: INT. NOMINAL: MARCA:

CONTACTORES ARRANQUE DIRECTO: TIPO: Nº: INT. NOMINAL: MARCA: PROTECCIÓN TERMICA REARMABLE:

CONTACTORES ARRANCADOR E-Δ: TIPO: Nº: INT. NOMINAL: MARCA: PROTECCIÓN TERMICA REARMABLE:

CONTACTORES VARIADOR FRECUENCIA: TIPO: Nº: INT. NOMINAL: MARCA: PROTECCIÓN TERMICA REARMABLE:

CONTACTORES BATERIA CONDENSADORES: TIPO: Nº: INT. NOMINAL: MARCA: PROTECCIÓN TERMICA REARMABLE:

INT. DIFERENCIALES: Nº POLO: SENSIBIL.: INT. NOMINAL: MARCA:

SISTEMA DE TELEGESTIÓN: TIPO: MARCA ROUTER: Nº TARJETA: PIN:

ANALIZADOR DE RED: MARCA: MODELO: **VOLTÍMETRO/AMPERÍMETRO:**

PROTECCIÓN CONTRA SOBRETENSIONES: MARCA: TIPO:

VARIADORES DE FRECUENCIA: MARCA: TIPO: POTENCIA:

ANEMÓMETRO: MARCA: TIPO:

TOMA DE TIERRA: SECCIÓN: 50 mm2 RESISTENCIA: 7.5 Ω LATIGUILLOS PUERTAS: SI

BATERIA CONDENSADORES: Nº INT. NOMINAL: MARCA: PROTECCION: POTENCIA:

GENERAL

REVISIÓN ELÉCTRICA: CABLEADOS: OK BORNAS Y CONEXIONES: OK CONTACTORES: OK

LIMPIEZA GENERAL: EXTERIOR ARMARIO: OK INTERIOR: OK ELEMENTOS EXTRAÑOS: NO CABLEADO: OK

CONTACTORES: OK OTROS COMPONENTES: NO PRODUCTO LIMPIADOR: OK AIRE COMPRIMIDO: OK HIDRÓFUGO:

ENGRASE: CANDADOS: OK BISAGRAS: OK CONTACTORES: OTROS:

REPASO CHAPA Y PINTURA: ABOLLADURAS: ÓXIDO: AJUSTES DE PUERTAS: PINTURA:

ESTANQUEIDAD: ORIFICIOS DE TUBOS ENTRADA Y SALIDA: OTRAS ABERTURAS EN LA CHAPA:

O.C.A.: FAVORABLE: SI CONDICIONADA: DENEGADA: PRÓXIMA REVISIÓN: 27/03/22 GRUPO:

OBSERVACIONES

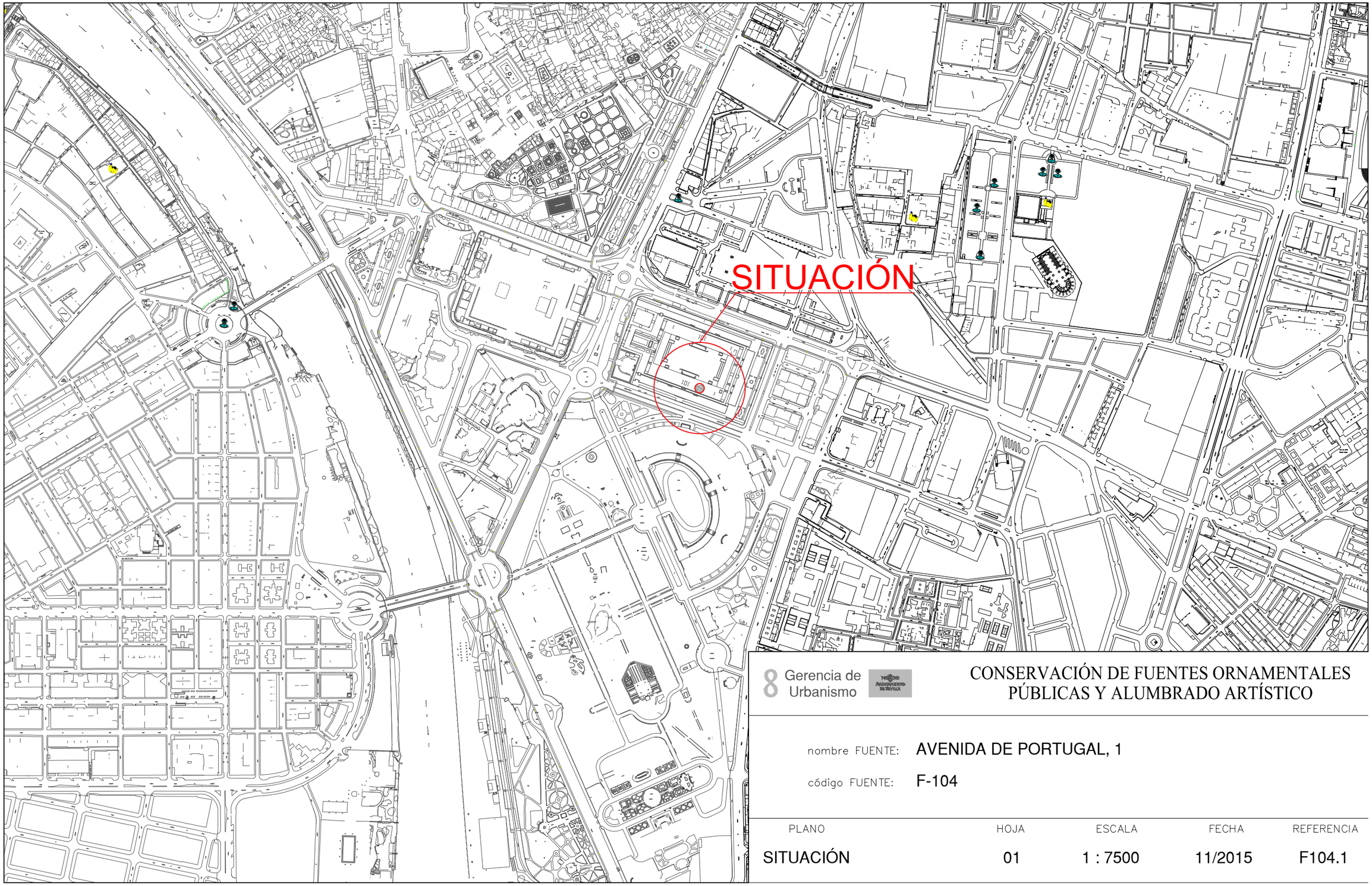

8 Gerencia de Urbanismo

CONSERVACIÓN DE FUENTES ORNAMENTALES PÚBLICAS Y ALUMBRADO ARTÍSTICO

nombre FUENTE: AVENIDA DE PORTUGAL, 1

código FUENTE: F-104

PLANO	HOJA	ESCALA	FECHA	REFERENCIA
SITUACIÓN	01	1 : 7500	11/2015	F104.1

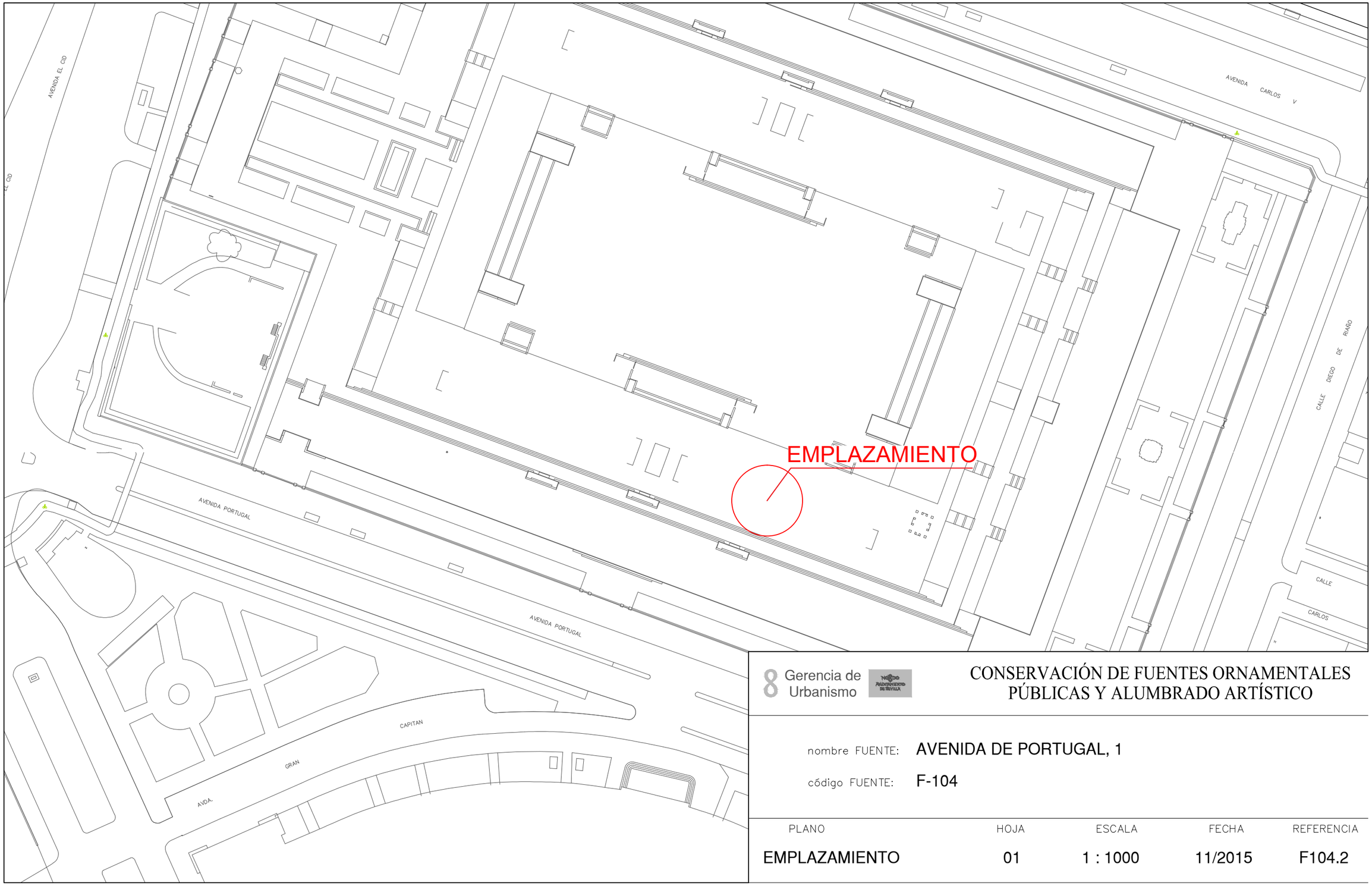

Gerencia de Urbanismo

CONSERVACIÓN DE FUENTES ORNAMENTALES PÚBLICAS Y ALUMBRADO ARTÍSTICO

nombre FUENTE: AVENIDA DE PORTUGAL, 1

código FUENTE: F-104

PLANO	HOJA	ESCALA	FECHA	REFERENCIA
EMPLAZAMIENTO	01	1 : 1000	11/2015	F104.2

PLANTA GENERAL

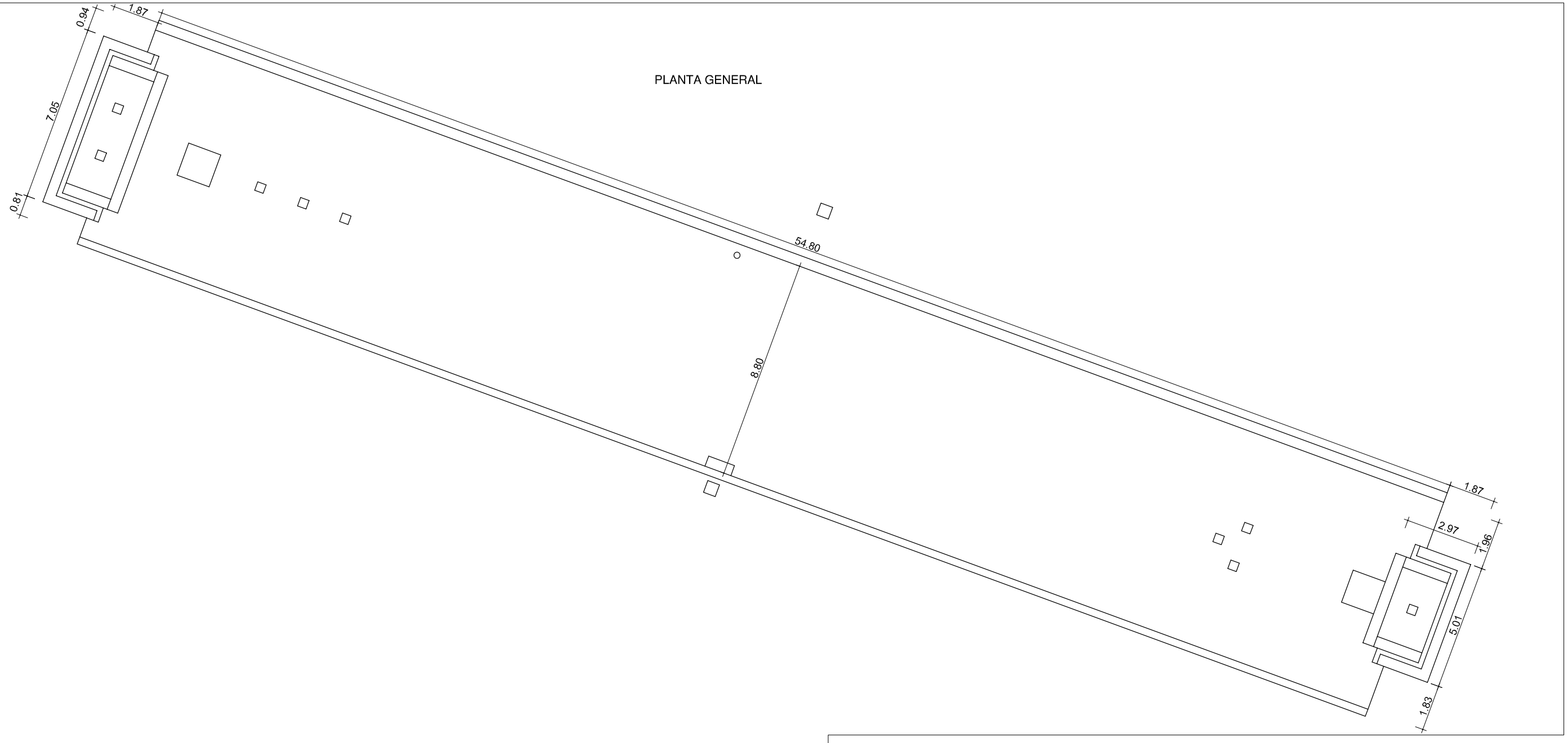

Gerencia de Urbanismo

CONSERVACIÓN DE FUENTES ORNAMENTALES PÚBLICAS Y ALUMBRADO ARTÍSTICO

nombre FUENTE: AVENIDA PORTUGAL 1

código FUENTE: F-104

PLANO	HOJA	ESCALA	FECHA	REFERENCIA
PLANTA	01	1:170	03/2018	F104.3

ALZADO

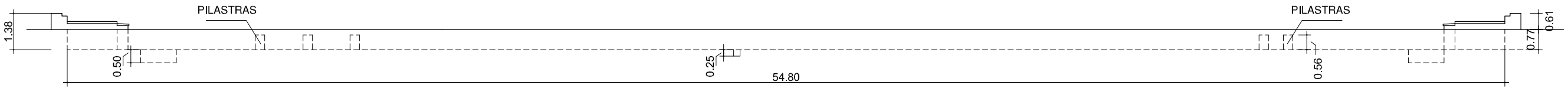

Gerencia de Urbanismo

NODO AYUNTAMIENTO DE SEVILLA

CONSERVACIÓN DE FUENTES ORNAMENTALES PÚBLICAS Y ALUMBRADO ARTÍSTICO

nombre FUENTE: AVENIDA PORTUGAL 1

código FUENTE: F-104

PLANO	HOJA	ESCALA	FECHA	REFERENCIA
ALZADO	01	1:170	03/2018	F104.4

PLANTA HIDRÁULICA

PARTE - 1

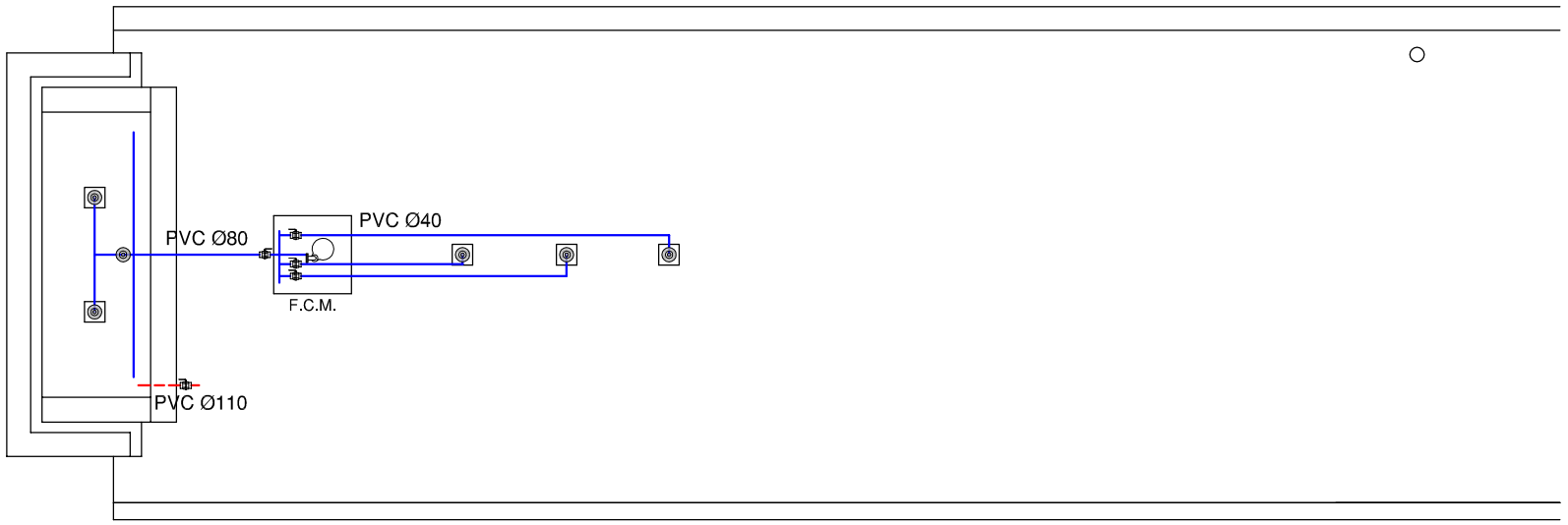

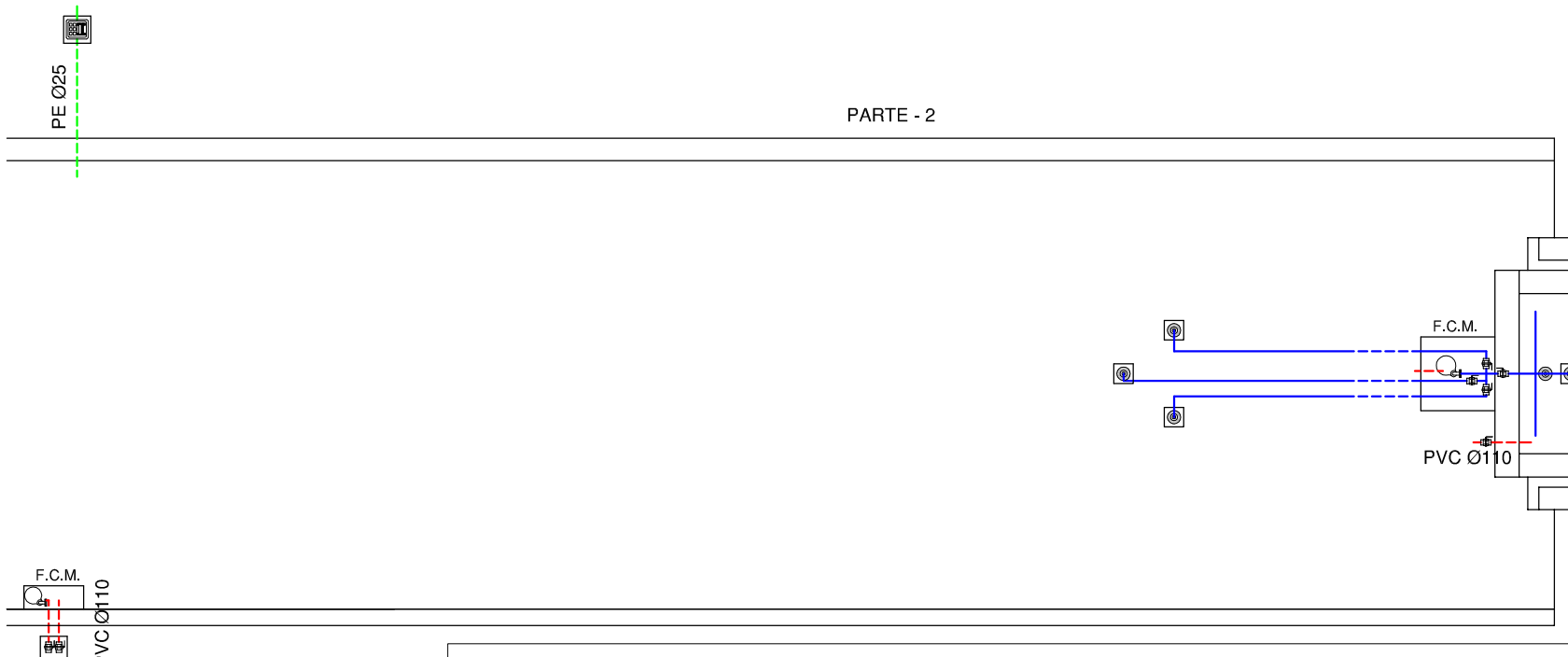

LEYENDA

TUBERÍA DE APORTE	SURTIDOR PULVERIZADOR
TUBERÍA DE RECIRCULACIÓN	SURTIDOR VERTICAL
TUBERÍA DE DESAGÜE	GRIFO
CONTADOR	LLAVE SELECTORA
	BRIDA UNIÓN
ELECTROVALVULA	VÁLVULA REGULADORA DE PRESIÓN
LLAVE DE BOLA	MANOMETRO
LLAVE COMPUERTA	BOMBA RECIRCULACIÓN
SURTIDOR PARABÓLICO	DEPÓSITO CL / PH
BOMBA DE ACHIQUE	

F.C.M.	FOSO COLECTOR MOTOR	A.A.A.	ARQUETA AGUA APORTE
A.D.	ARQUETA DESAGÜE	S.M.	SALA MAQUINA

ORIENTACIÓN:

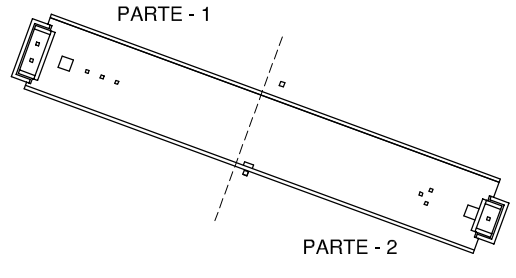

Gerencia de Urbanismo

CONSERVACIÓN DE FUENTES ORNAMENTALES PÚBLICAS Y ALUMBRADO ARTÍSTICO

nombre FUENTE: **AVENIDA PORTUGAL 1**

código FUENTE: **F-104**

PLANO	HOJA	ESCALA	FECHA	REFERENCIA
HIDRÁULICO	01	1:130	03/2018	F104.5

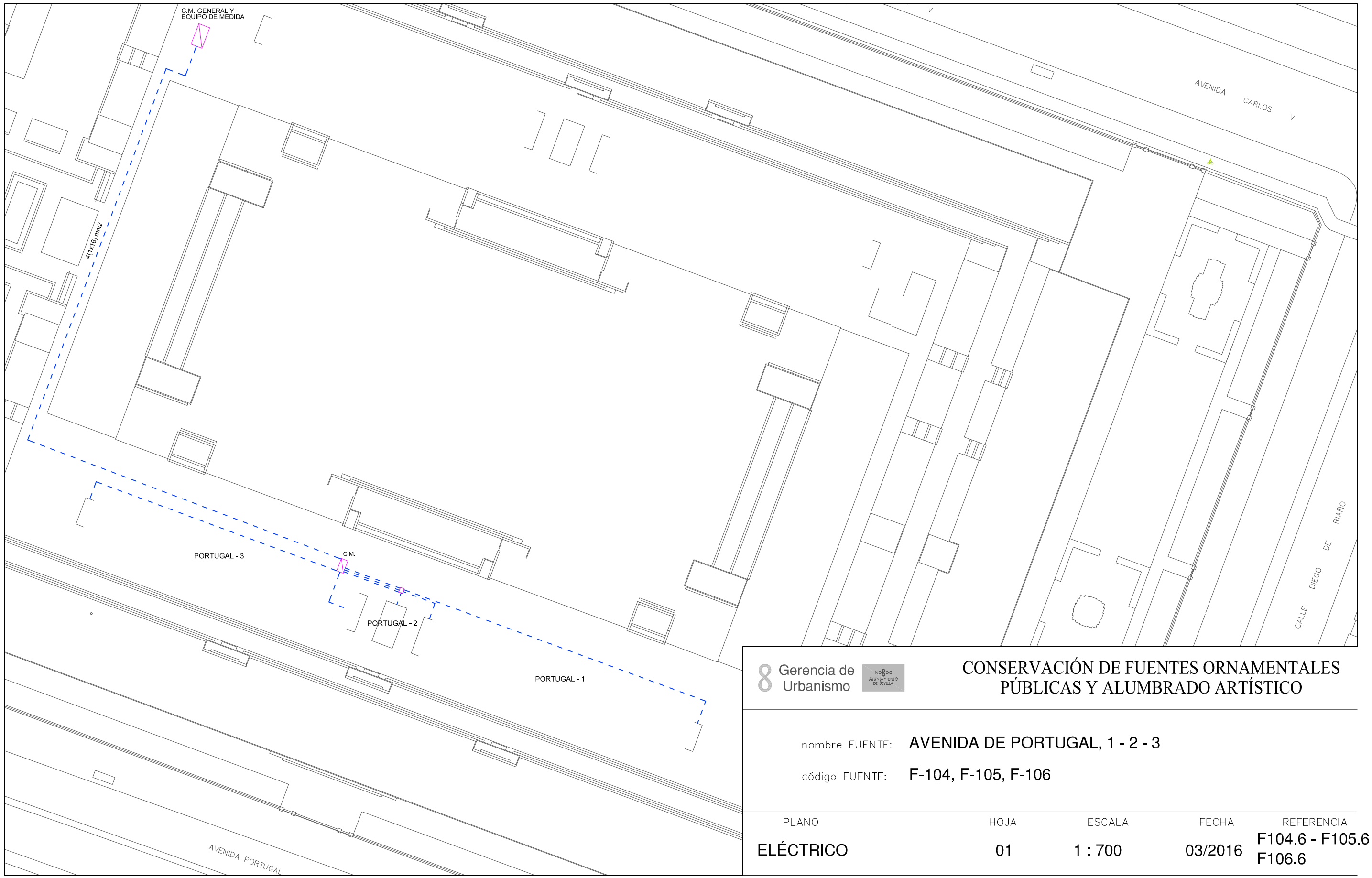

Gerencia de Urbanismo

CONSERVACIÓN DE FUENTES ORNAMENTALES PÚBLICAS Y ALUMBRADO ARTÍSTICO

nombre FUENTE: AVENIDA DE PORTUGAL, 1 - 2 - 3

código FUENTE: F-104, F-105, F-106

PLANO	HOJA	ESCALA	FECHA	REFERENCIA
ELÉCTRICO	01	1 : 700	03/2016	F104.6 - F105.6 F106.6

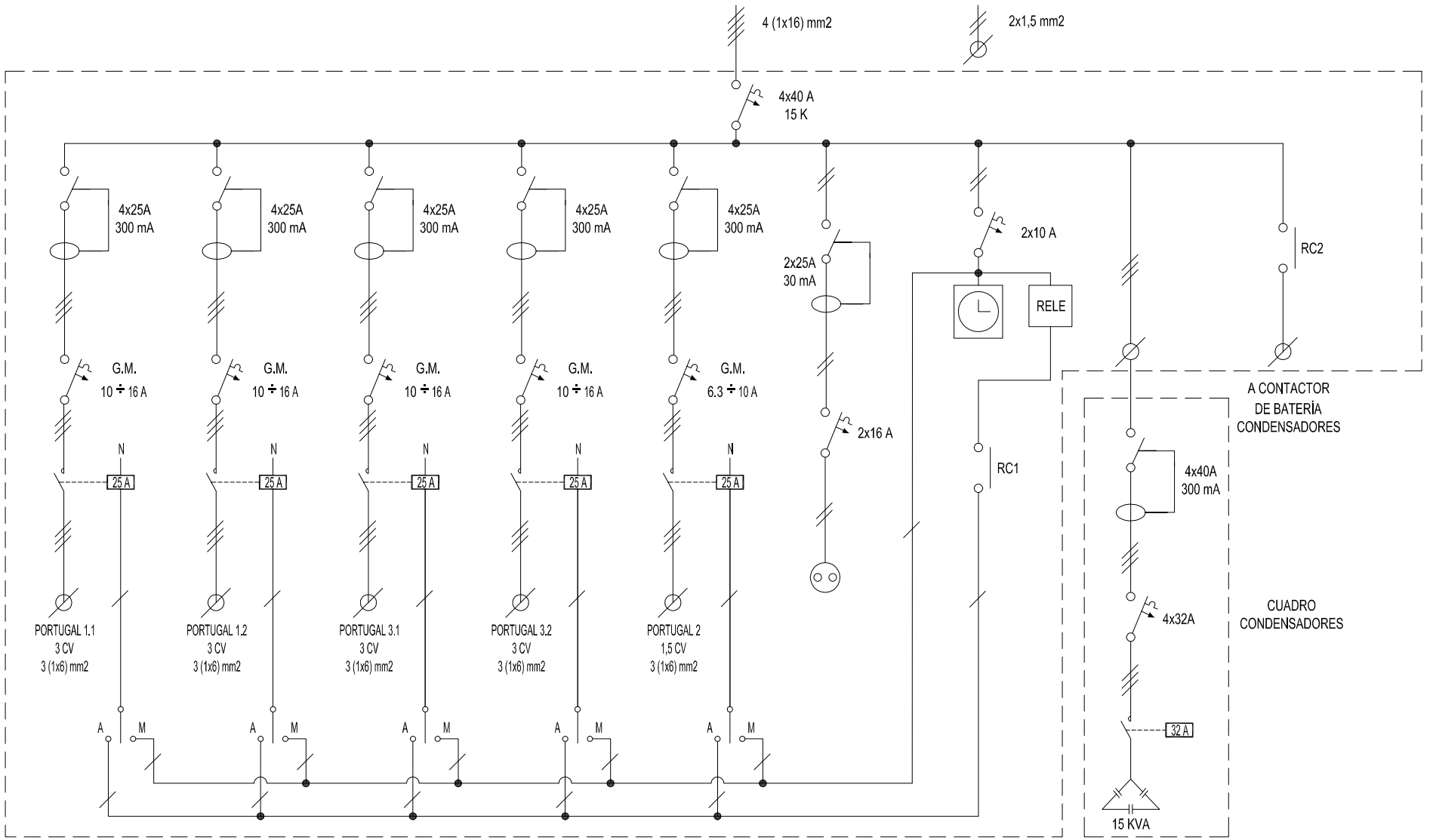

Gerencia de Urbanismo

CONSERVACIÓN DE FUENTES ORNAMENTALES PÚBLICAS Y ALUMBRADO ARTÍSTICO

nombre FUENTE: AVENIDA PORTUGAL 1 - 2 - 3

código FUENTE: F104 - F105 - F106

PLANO	HOJA	ESCALA	FECHA	REFERENCIA
ESQUEMA UNIFILAR	01	S/D	06/2017	F104.7 - F105.7 F106.7

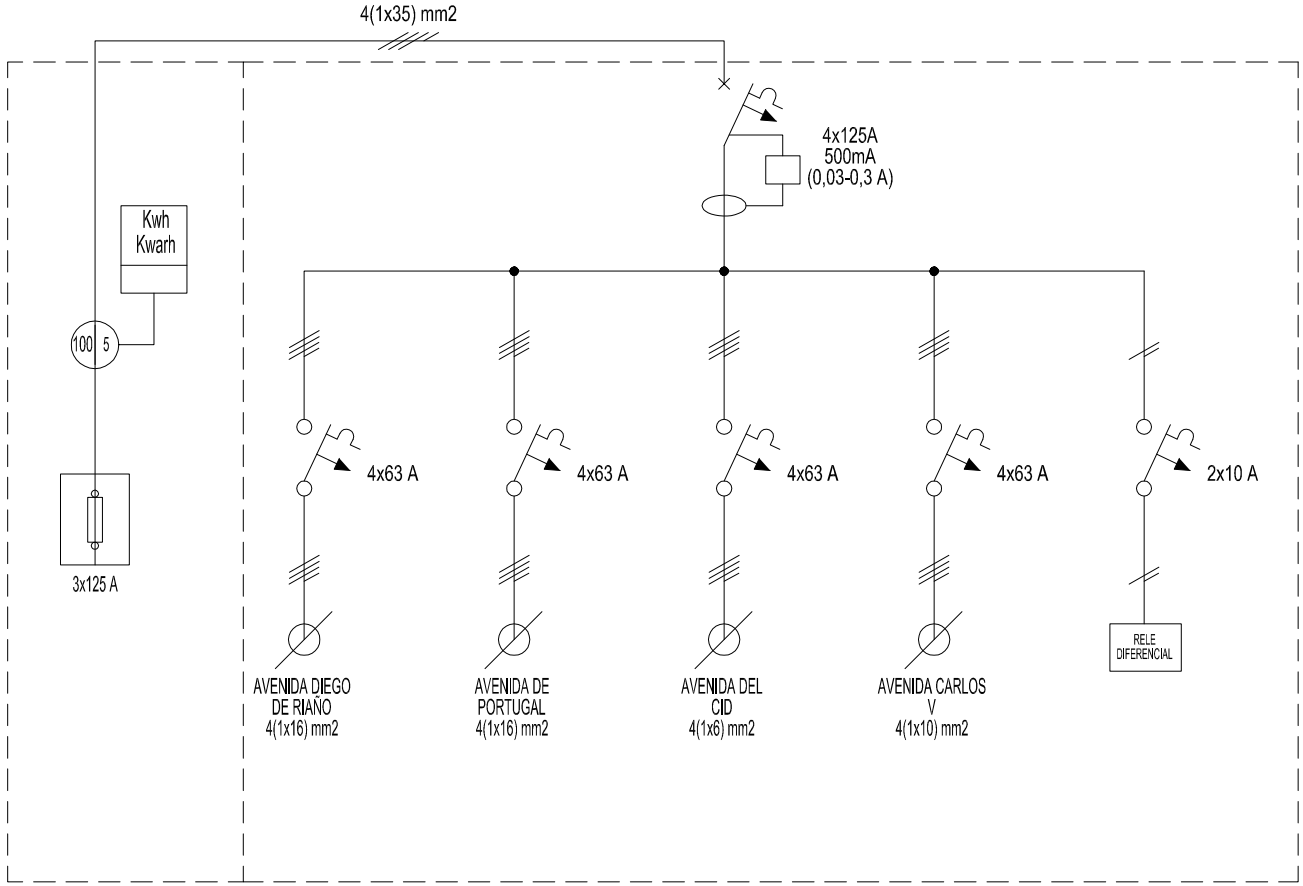

Gerencia de Urbanismo

CONSERVACIÓN DE FUENTES ORNAMENTALES PÚBLICAS Y ALUMBRADO ARTÍSTICO

nombre FUENTE: FUENTES PRADO SAN SEBASTIÁN, EU (GENERAL)

código FUENTE: F095 - F106

PLANO	HOJA	ESCALA	FECHA	REFERENCIA
ESQUEMA UNIFILAR	01	S/D	05/2017	EU_(GENERAL)

FICHA COMPONENTES FUENTE

Fuente	F104 AVD PORTUGAL 1

Alumbrado	Tipo	Potencia	Tensión	Cantidad
Lámpara				
Proyector				

Motores	Sumergible	Sumergible
Marca/Modelo	EBARA DW300	PRINZE/VXC-30/50
Tipo	Sumergible	Sumergible
Potencia	3 CV/2,2 Kw	3 CV/2,2 Kw
Tensión	III-400 v	III-380 v
Intensidad	5 A	5,7 A
Arranque		
Veloc x anemo		
Compens cosφ		
Caudal	100÷900 l/m	100÷850 l/m
Altura	20÷5 mca	15÷2 mca
Cantidad	1	1

	Marca/Modelo	Fecha instalación	Depositos quimicos	Volumen
Sist cloración				

Surtidores	Marca / Modelo	Diámetro/conexión	Cantidad	Material
chorro lanza	OASE Cometa 10-14T	Ø 14 mm - 1" M	9	
chorro lanza	taladros tubos cascada	Ø 12 MM	28	

Control nivel	Sondas nivel	☐
	Válvula flotador	☐
	Sin control	☐
	Sonda motor	☐

Contador de agua	Marca	Volumen agua vaso
	Número	320 m³
	Calibre	

	Material	Cantidad	Volumen	Fecha renovacion
Filtro aspiración	acero galvanizado	2		
Filtro de arena				

Observaciones:

GERENCIA DE URBANISMO (AYUNTAMIENTO DE SEVILLA)

CONSERVACIÓN DE FUENTES Y MONUMENTOS	GMU	PARTE DE INSPECCIÓN CENTRO DE MANDO Y PROTECCIÓN DE FUERZA	FECHA	HOJA
			09/06/17	1 DE 1

IDENTIFICACIÓN

SITUACIÓN REAL C.M.: AVENIDA PORTUGAL 1-2-3 COORD.X: 235514.83 COORD. Y: 41411138.04

CENTRO DE MANDO Nº: F104 - F105 - F106 **SUMINISTRO Nº:**

PLACA DE IDENTIFICACIÓN: F104/72 - F105/72 - F106/72 **TENSIÓN DE SUMINISTRO CONTRATO:** 380-220 V

POTENCIA INSTALADA: 9.9 kW **POTENCIA CONTRATADA:**

TOMA DE VALORES

CONTADOR DE ACTIVA Nº **LECTURA:** kWh

CONTADOR DE REACTIVA Nº **LECTURA:** kVARh

	HORA	R-S	S-T	R-T	R-N	S-N	T-N
TENSIÓN DIURNA EN VACÍO (V):	17:20	402	406	404	230	231	232
TENSIÓN NOCTURNA EN CARGA 100% (V):	17:20	396	400	399	227	228	229

	HORA	R	S	T	N
INTENSIDAD LINEA GENERAL EN CARGA 100% (A):	17:20	19.7	18.7	20.4	0

	HORA	R	S	T	GENERAL
FACTOR DE POTENCIA:	17:20	0.84	0.85	0.87	0.73

CORRIENTE DE FUGA GENERAL(mA):	R	S	T	N
	19.3	20.3	20	0

CIRCUITOS DE SALIDA	INTENSIDAD POR FASE				PROTECCIONES	CONDUCTORES	AISLAMIENTO MΩ				FACTOR DE POTENCIA				TIPO DE ARRANQUE
NUMERO Y DESIGNACIÓN	R	S	T	N	TIPO/CALIBRE	SECCIÓN mm²	R	S	T	N	R	S	T	MEDIA	
PORTUGAL 1.1	6.8	6.9	6.9		4x25 A 300mA	3 (1x6)	42	42.8	43.2		0.89	0.84	0.62	0.6	DIRECTO
PORTUGAL 1.2	4.8	5.1	4.6		4x25 A 300mA	3 (1x6)	2.2	2.2	2.2		0.90	0.93	0.94	0.86	DIRECTO
PORTUGAL 3.1	5.4	5.4	5.8		4x25 A 300mA	3 (1x6)	302	302	302		0.81	0.84	0.82	0.82	DIRECTO
PORTUGAL 3.2					4x25 A 300mA	3 (1x6)									DIRECTO
PORTUGAL 2	2.4	2.5	2.4		4x25 A 300mA	3 (1x6)	6.2	6.5	6.7		0.66	0.97	0.24	0.5	DIRECTO

CARACTERÍSTICAS DEL C.M.

CAJA ACOMETIDA: TIPO: FUSIBLES: **DERIVACIÓN INDIVIDUAL:** TIPO: UNIPOLAR SECCIÓN: 4 (1x16) mm2

ARMARIO: TIPO: ELDON - METALICO SISTEMA DE FIJACIÓN: SUELO DIMENSIONES:

EQ. MED. DIRECTA: **EQ. MED. INDIRECTA: Rel. de transformación;**

PROTECCIÓN GENERAL: TIPO: TERMICA MARCA: SCHNEIDER CALIBRE: 4x40 A 15 K

TOMA DE CORRIENTE: SI **PUNTO DE LUZ:** **INT. TOMA CORR. Y PL:**

RELOJ: MARCA Y MODELO: ORBIS ASTRO SAT Nº SERIE: VERSIÓN:

CONMUTADORES MANIOBRA: INT. NOMIN: SELECTOR METALICO

PROTECCION CIR. MANIOBRA: DIFERENCIAL: 2x25 A 30mA TÉRMICO: 2x10 A

CONMUTADORES FUERZA: TIPO: Nº: INT. NOMINAL: MARCA:

CONTACTORES ARRANQUE DIRECTO: TIPO: CA3-12-10 / LC1D09 Nº: 4 / 1 INT. NOMINAL: 25 A MARCA: SPRECHER / SCHNEIDER PROTECCIÓN TERMICA REARMABLE: 10 - 16 A / 6.3 - 10 A

CONTACTORES ARRANCADOR E-Δ: TIPO: Nº: INT. NOMINAL: MARCA: PROTECCIÓN TERMICA REARMABLE:

CONTACTORES VARIADOR FRECUENCIA: TIPO: Nº: INT. NOMINAL: MARCA: PROTECCIÓN TERMICA REARMABLE:

CONTACTORES BATERIA CONDENSADORES: TIPO: LC1-D11 Nº: 1 INT. NOMINAL: 32 A MARCA: PROTECCIÓN TERMICA REARMABLE:

INT. DIFERENCIALES: Nº 5 POLO: 4 SENSIBIL.: 300mA INT. NOMINAL: 25 A MARCA: ABB

SISTEMA DE TELEGESTIÓN: TIPO: MARCA ROUTER: Nº TARJETA: PIN:

ANALIZADOR DE RED: MARCA: MODELO: **VOLTÍMETRO/AMPERÍMETRO:**

PROTECCIÓN CONTRA SOBRETENSIONES: MARCA: TIPO:

VARIADORES DE FRECUENCIA: MARCA: TIPO: POTENCIA:

ANEMÓMETRO: MARCA: TIPO:

TOMA DE TIERRA: SECCIÓN: 35 mm2 RESISTENCIA: 21 Ω LATIGUILLOS PUERTAS: SI

BATERIA CONDENSADORES: Nº 1 INT. NOMINAL: 22 A MARCA: ABB PROTECCION: TERMICO 4x32 A POTENCIA: 15 KVAr

GENERAL

REVISIÓN ELÉCTRICA: CABLEADOS: BORNAS Y CONEXIONES: CONTACTORES:

LIMPIEZA GENERAL: EXTERIOR ARMARIO: INTERIOR: ELEMENTOS EXTRAÑOS: CABLEADO:

CONTACTORES: OTROS COMPONENTES: PRODUCTO LIMPIADOR: AIRE COMPRIMIDO: HIDRÓFUGO:

ENGRASE: CANDADOS: BISAGRAS: CONTACTORES: OTROS:

REPASO CHAPA Y PINTURA: ABOLLADURAS: ÓXIDO: AJUSTES DE PUERTAS: PINTURA:

ESTANQUEIDAD: ORIFICIOS DE TUBOS ENTRADA Y SALIDA: OTRAS ABERTURAS EN LA CHAPA:

O.C.A.: FAVORABLE: SI CONDICIONADA: DENEGADA: PRÓXIMA REVISIÓN: 27/03/22 GRUPO:

OBSERVACIONES

-PROTECCION TERMICA POR GUARDAMOTORES, MARCA: SPRECHER + SCHUH, TIPO: KTA 3-25

GERENCIA DE URBANISMO (AYUNTAMIENTO DE SEVILLA)

CONSERVACIÓN DE FUENTES Y MONUMENTOS	GMU	PARTE DE INSPECCIÓN CENTRO DE MANDO Y PROTECCIÓN DE FUERZA	FECHA	HOJA
			18/01/19	1 DE 1

IDENTIFICACIÓN

SITUACIÓN REAL C.M.: AVENIDA DEL CID - AVENIDA CARLOS V - DIEGO DE RIAÑO - AVENIDA PORTUGAL (GENERAL) COORD.X: 235481.85 COORD. Y: 4141235.54

CENTRO DE MANDO Nº: F095 - F106 **SUMINISTRO Nº:**

PLACA DE IDENTIFICACIÓN: F095 - F106/85 **TENSIÓN DE SUMINISTRO CONTRATO:** 380-220 V

POTENCIA INSTALADA: 36.153 kW **POTENCIA CONTRATADA:**

TOMA DE VALORES

CONTADOR DE ACTIVA Nº 95926488 **LECTURA:** 202910 / 413704 kWh

CONTADOR DE REACTIVA Nº 95926488 **LECTURA:** 26111 kVARh

	HORA	R-S	S-T	R-T	R-N	S-N	T-N
TENSIÓN DIURNA EN VACÍO (V):		408	410	407	234	236	235
TENSIÓN NOCTURNA EN CARGA 100% (V):		410	412	408	235	236	236

	HORA	R	S	T	N
INTENSIDAD LINEA GENERAL EN CARGA 100% (A):		47	51	51.2	1.95

FACTOR DE POTENCIA:	HORA	R	S	T	GENERAL
		0.94	0.94	0.93	0.93

CORRIENTE DE FUGA GENERAL(mA):	R	S	T	N
	50	49	50	1.8

CIRCUITOS DE SALIDA	INTENSIDAD POR FASE				PROTECCIONES	CONDUCTORES	AISLAMIENTO MΩ				FACTOR DE POTENCIA				TIPO DE ARRANQUE
NUMERO Y DESIGNACIÓN	R	S	T	N	TIPO/CALIBRE	SECCIÓN mm²	R	S	T	N	R	S	T	MEDIA	
C1 - DIEGO DE RIAÑO	8	7.8	8	1.95	4x63 A	4(1x16)	85	88	84	123	0.99	0.99	0.99	0.99	DIRECTO
C2 - AVENIDA PORTUGAL	21	20.7	21.5	0.05	4x63 A	4(1x16)	110	111	109	56	0.85	0.84	0.84	0.84	DIRECTO
C3 - AVENIDA DEL CID	3.6	4.4	3.9	0.4	4x63 A	4(1x6)	123	125	125	85	0.99	0.99	0.99	0.99	DIRECTO
C4 - AVENIDA CARLOS V	19.2	20.1	20.8	0.03	4x63 A	4(1x10)	89	92	89	65	0.88	0.86	0.90	0.87	DIRECTO

CARACTERÍSTICAS DEL C.M.

CAJA ACOMETIDA: TIPO: CLAVED FUSIBLES: 3x125 A **DERIVACIÓN INDIVIDUAL:** TIPO: 0.6 / 1kV SECCIÓN: 4(1x35) mm2

ARMARIO: TIPO: POLIESTER SISTEMA DE FIJACIÓN: PARED DIMENSIONES: 50x40x20 cm

EQ. MED. DIRECTA: **EQ. MED. INDIRECTA: Rel. de transformación;** 100 / 50 A

PROTECCIÓN GENERAL: TIPO: TERMICO DIFERENCIAL MARCA: SCHNEIDER CALIBRE: 4x125 A / 500mA

TOMA DE CORRIENTE: **PUNTO DE LUZ:** **INT. TOMA CORR. Y PL:**

RELOJ: MARCA Y MODELO: Nº SERIE: VERSIÓN:

CONMUTADORES MANIOBRA: INT. NOMIN:

PROTECCION CIR. MANIOBRA: DIFERENCIAL: TÉRMICO: 2x10 A

CONMUTADORES FUERZA: TIPO: Nº: INT. NOMINAL: MARCA:

CONTACTORES ARRANQUE DIRECTO: TIPO: Nº: INT. NOMINAL: MARCA: PROTECCIÓN TERMICA REARMABLE:

CONTACTORES ARRANCADOR E-Δ: TIPO: Nº: INT. NOMINAL: MARCA: PROTECCIÓN TERMICA REARMABLE:

CONTACTORES VARIADOR FRECUENCIA: TIPO: Nº: INT. NOMINAL: MARCA: PROTECCIÓN TERMICA REARMABLE:

CONTACTORES BATERIA CONDENSADORES: TIPO: Nº: INT. NOMINAL: MARCA: PROTECCIÓN TERMICA REARMABLE:

INT. DIFERENCIALES: Nº POLO: SENSIBIL.: INT. NOMINAL: MARCA:

SISTEMA DE TELEGESTIÓN: TIPO: MARCA ROUTER: Nº TARJETA: PIN:

ANALIZADOR DE RED: MARCA: MODELO: **VOLTÍMETRO/AMPERÍMETRO:**

PROTECCIÓN CONTRA SOBRETENSIONES: MARCA: TIPO:

VARIADORES DE FRECUENCIA: MARCA: TIPO: POTENCIA:

ANEMÓMETRO: MARCA: TIPO:

TOMA DE TIERRA: SECCIÓN: 50 mm2 RESISTENCIA: 7.5 Ω LATIGUILLOS PUERTAS: SI

BATERIA CONDENSADORES: Nº INT. NOMINAL: MARCA: PROTECCION: POTENCIA:

GENERAL

REVISIÓN ELÉCTRICA: CABLEADOS: OK BORNAS Y CONEXIONES: OK CONTACTORES: OK

LIMPIEZA GENERAL: EXTERIOR ARMARIO: OK INTERIOR: OK ELEMENTOS EXTRAÑOS: NO CABLEADO: OK

CONTACTORES: OK OTROS COMPONENTES: NO PRODUCTO LIMPIADOR: OK AIRE COMPRIMIDO: OK HIDRÓFUGO:

ENGRASE: CANDADOS: OK BISAGRAS: OK CONTACTORES: OTROS:

REPASO CHAPA Y PINTURA: ABOLLADURAS: ÓXIDO: AJUSTES DE PUERTAS: PINTURA:

ESTANQUEIDAD: ORIFICIOS DE TUBOS ENTRADA Y SALIDA: OTRAS ABERTURAS EN LA CHAPA:

O.C.A.: FAVORABLE: SI CONDICIONADA: DENEGADA: PRÓXIMA REVISIÓN: 27/03/22 GRUPO:

OBSERVACIONES

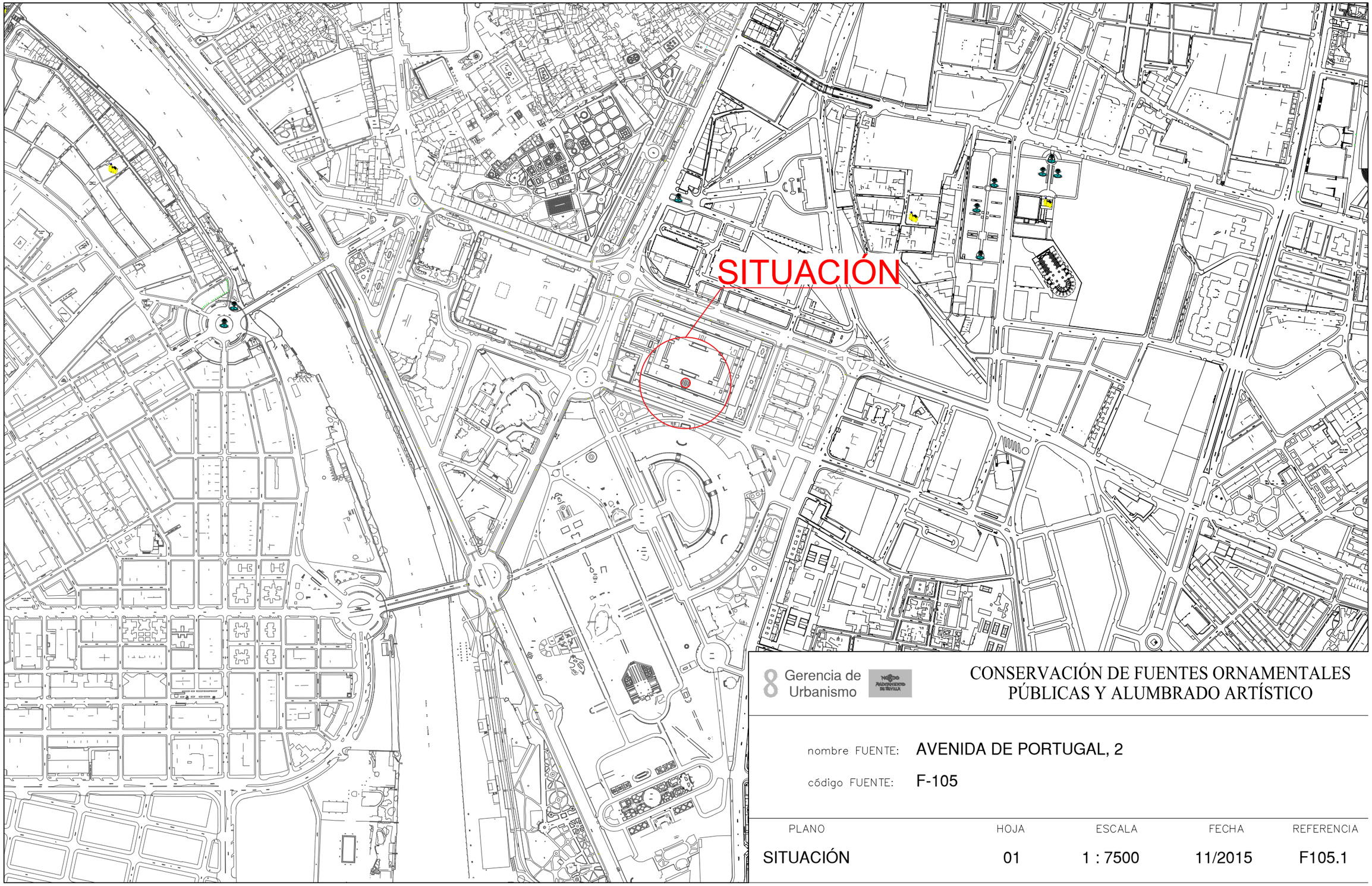

8 Gerencia de Urbanismo

CONSERVACIÓN DE FUENTES ORNAMENTALES PÚBLICAS Y ALUMBRADO ARTÍSTICO

nombre FUENTE: AVENIDA DE PORTUGAL, 2

código FUENTE: F-105

PLANO	HOJA	ESCALA	FECHA	REFERENCIA
SITUACIÓN	01	1 : 7500	11/2015	F105.1

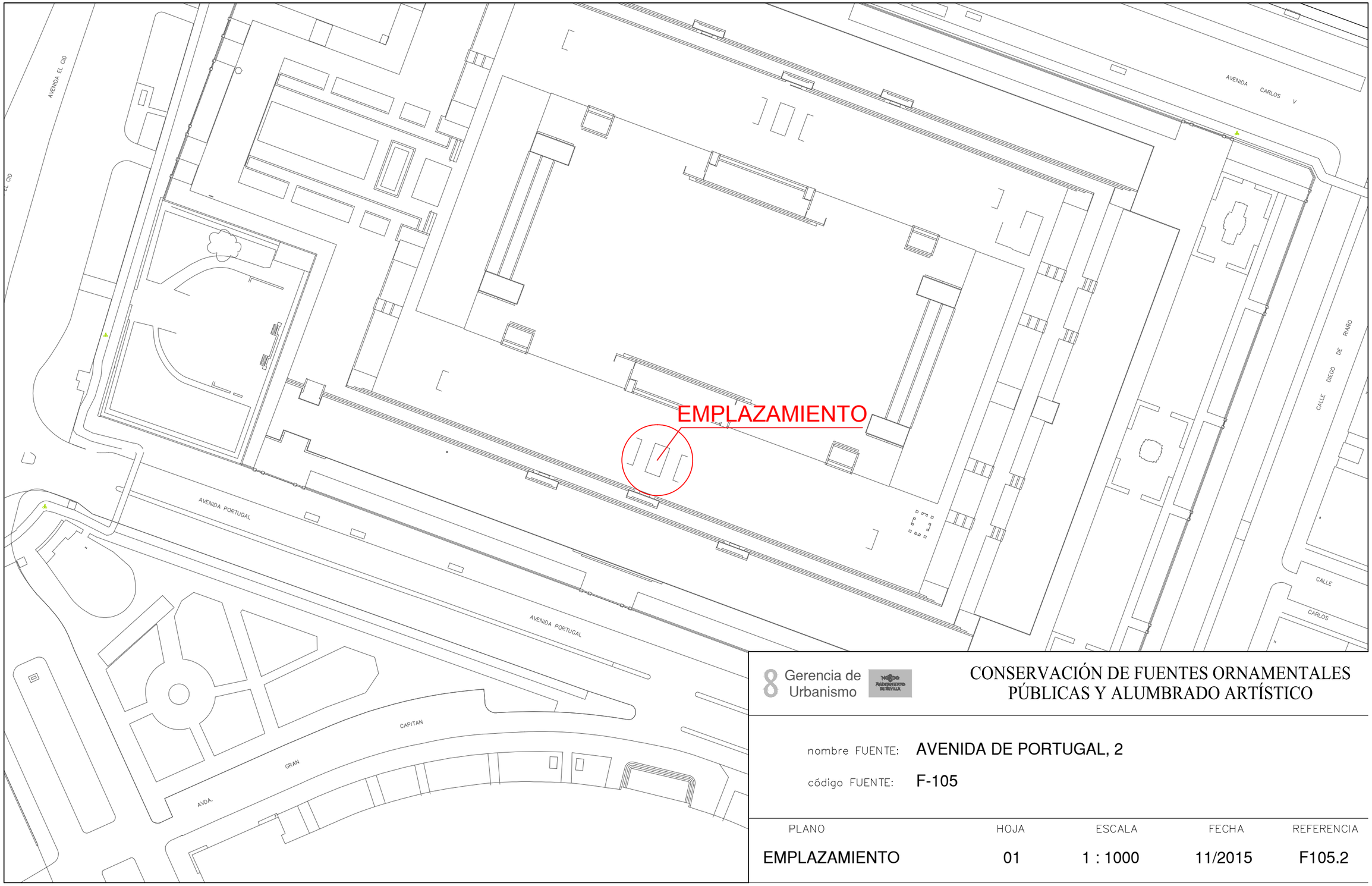

Gerencia de Urbanismo

CONSERVACIÓN DE FUENTES ORNAMENTALES PÚBLICAS Y ALUMBRADO ARTÍSTICO

nombre FUENTE: AVENIDA DE PORTUGAL, 2

código FUENTE: F-105

PLANO	HOJA	ESCALA	FECHA	REFERENCIA
EMPLAZAMIENTO	01	1 : 1000	11/2015	F105.2

PLANTA GENERAL

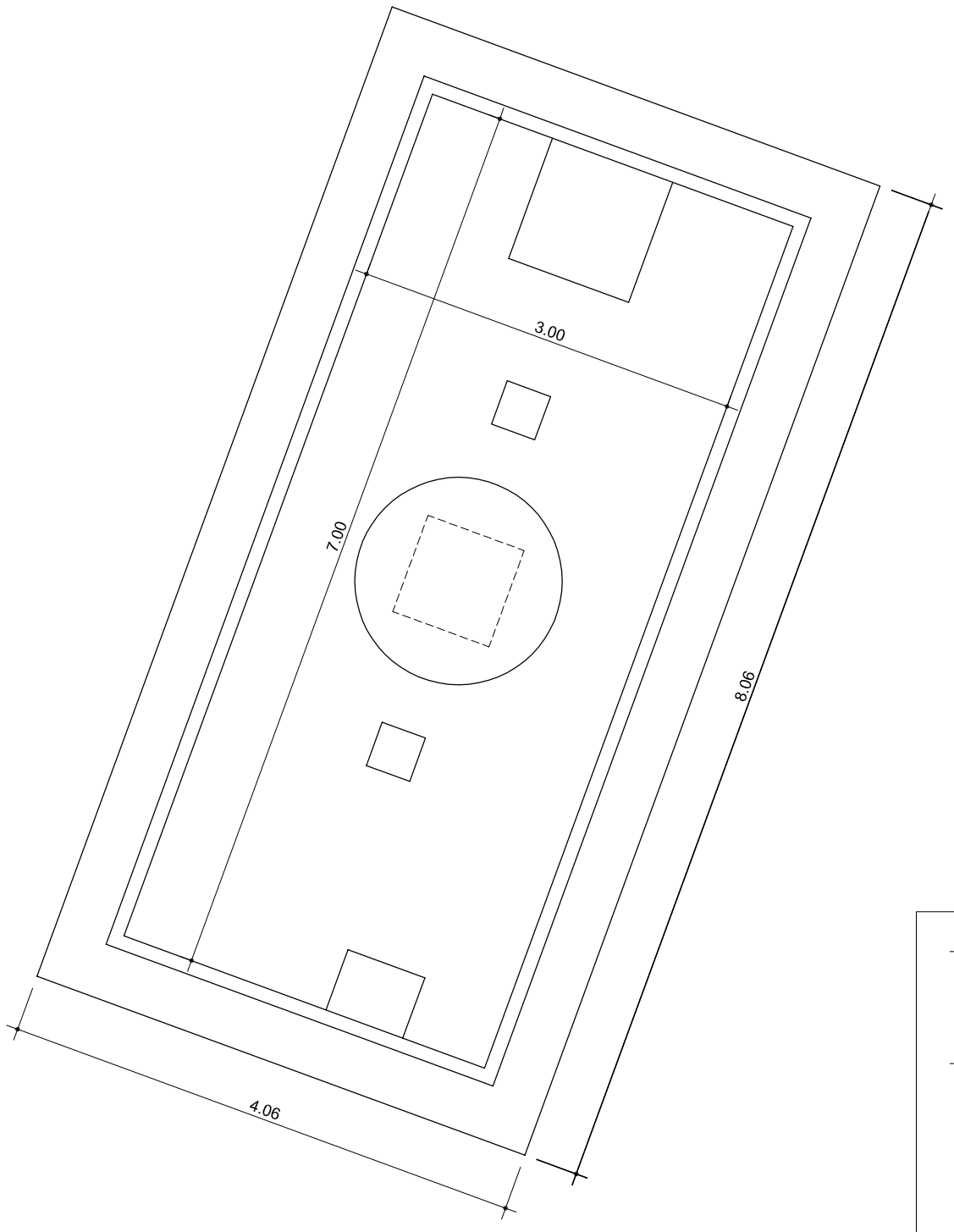

Gerencia de Urbanismo

CONSERVACIÓN DE FUENTES ORNAMENTALES PÚBLICAS Y ALUMBRADO ARTÍSTICO

nombre FUENTE: AVENIDA PORTUGAL 2

código FUENTE: F-105

PLANO	HOJA	ESCALA	FECHA	REFERENCIA
PLANTA	01	1 : 50	12/2015	F105.3

ALZADO

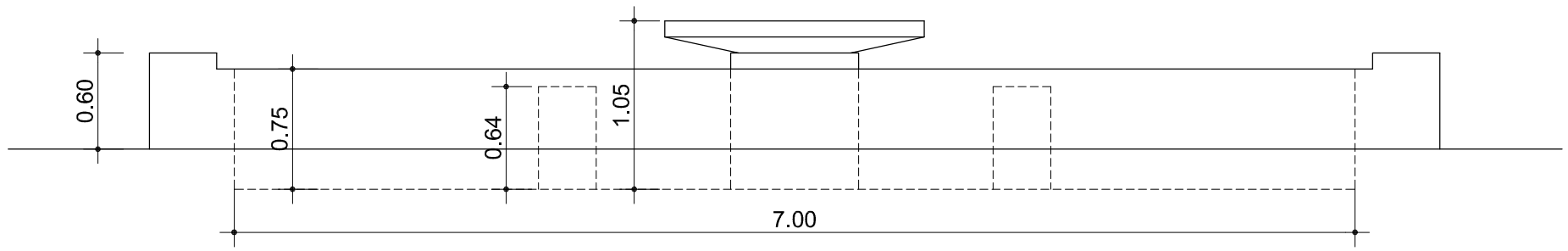

Gerencia de Urbanismo

CONSERVACIÓN DE FUENTES ORNAMENTALES PÚBLICAS Y ALUMBRADO ARTÍSTICO

nombre FUENTE: AVENIDA PORTUGAL 2

código FUENTE: F-105

PLANO	HOJA	ESCALA	FECHA	REFERENCIA
ALZADO	01	1 : 40	12/2015	F105.4

PLANTA HIDRÁULICA

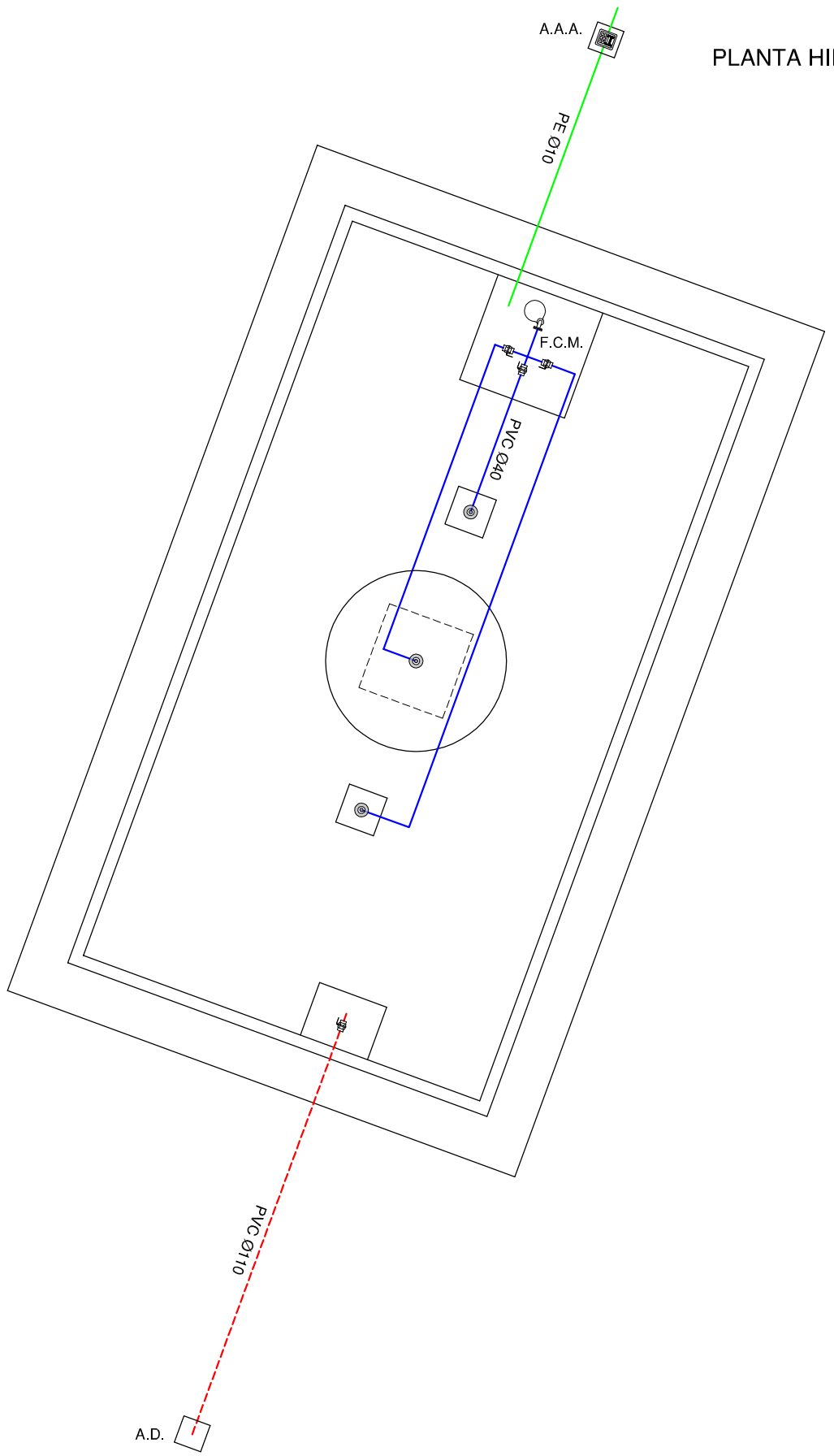

LEYENDA

- TUBERÍA DE APORTE
- TUBERÍA DE RECIRCULACIÓN
- TUBERÍA DE DESAGÜE
- CONTADOR
- ELECTROVALVULA
- LLAVE DE BOLA
- LLAVE COMPUERTA
- SURTIDOR PARABÓLICO
- BOMBA DE ACHIQUE
- SURTIDOR PULVERIZADOR
- SURTIDOR VERTICAL
- GRIFO
- LLAVE SELECTORA
- BRIDA UNIÓN
- VÁLVULA REGULADORA DE PRESIÓN
- MANOMETRO
- BOMBA RECIRCULACIÓN
- DEPÓSITO CL / PH

F.C.M.	FOSO COLECTOR MOTOR	A.A.A.	ARQUETA AGUA APORTE
A.D.	ARQUETA DESAGÜE	S.M.	SALA MAQUINA

Gerencia de Urbanismo

Nombre Ayuntamiento de Sevilla

CONSERVACIÓN DE FUENTES ORNAMENTALES PÚBLICAS Y ALUMBRADO ARTÍSTICO

nombre FUENTE: **AVENIDA PORTUGAL 2**

código FUENTE: **F-105**

PLANO	HOJA	ESCALA	FECHA	REFERENCIA
HIDRÁULICO	01	1 : 55	12/2015	F105.5

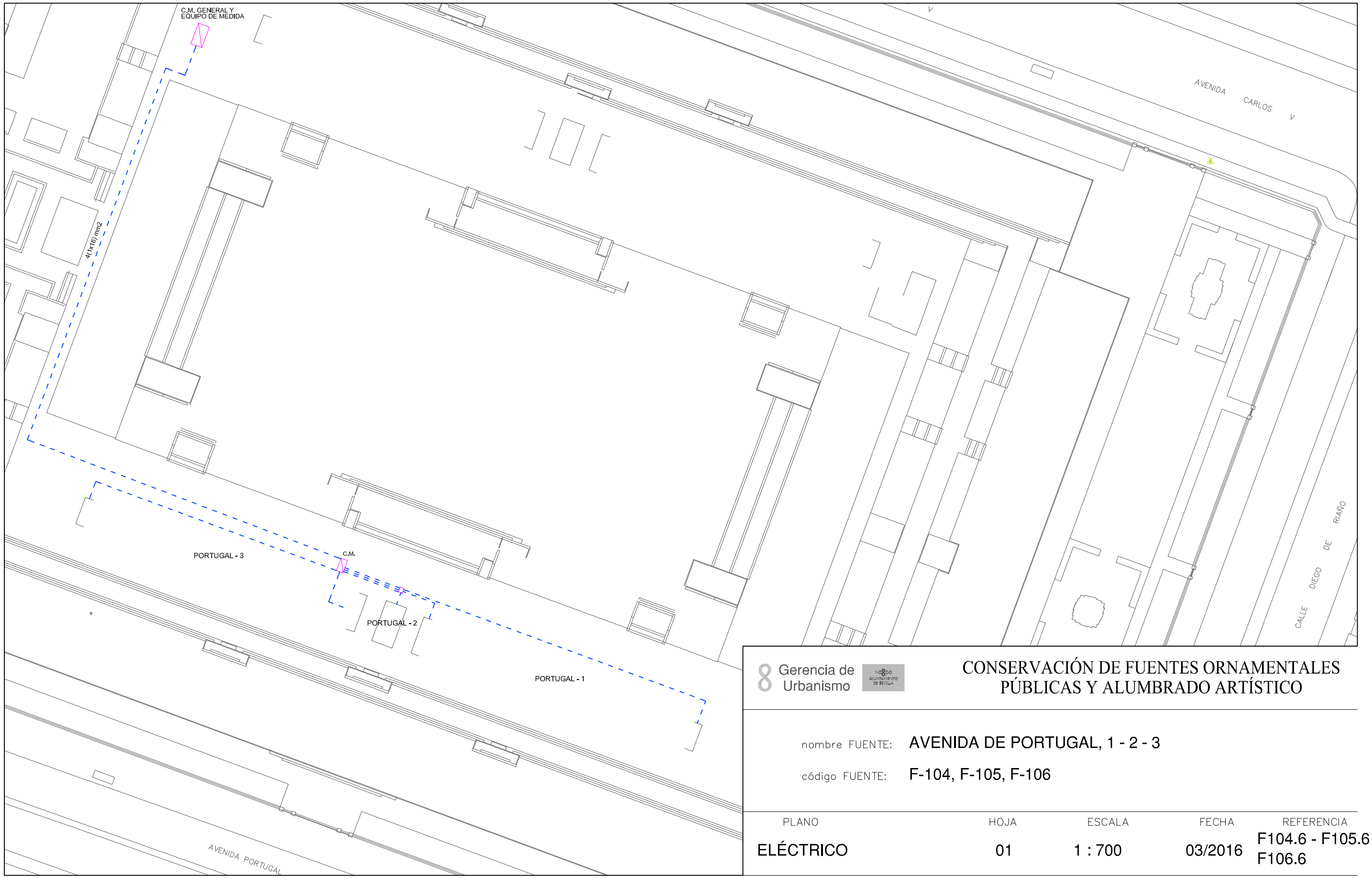

Gerencia de Urbanismo

CONSERVACIÓN DE FUENTES ORNAMENTALES PÚBLICAS Y ALUMBRADO ARTÍSTICO

nombre FUENTE: AVENIDA DE PORTUGAL, 1 - 2 - 3

código FUENTE: F-104, F-105, F-106

PLANO	HOJA	ESCALA	FECHA	REFERENCIA
ELÉCTRICO	01	1 : 700	03/2016	F104.6 - F105.6 F106.6

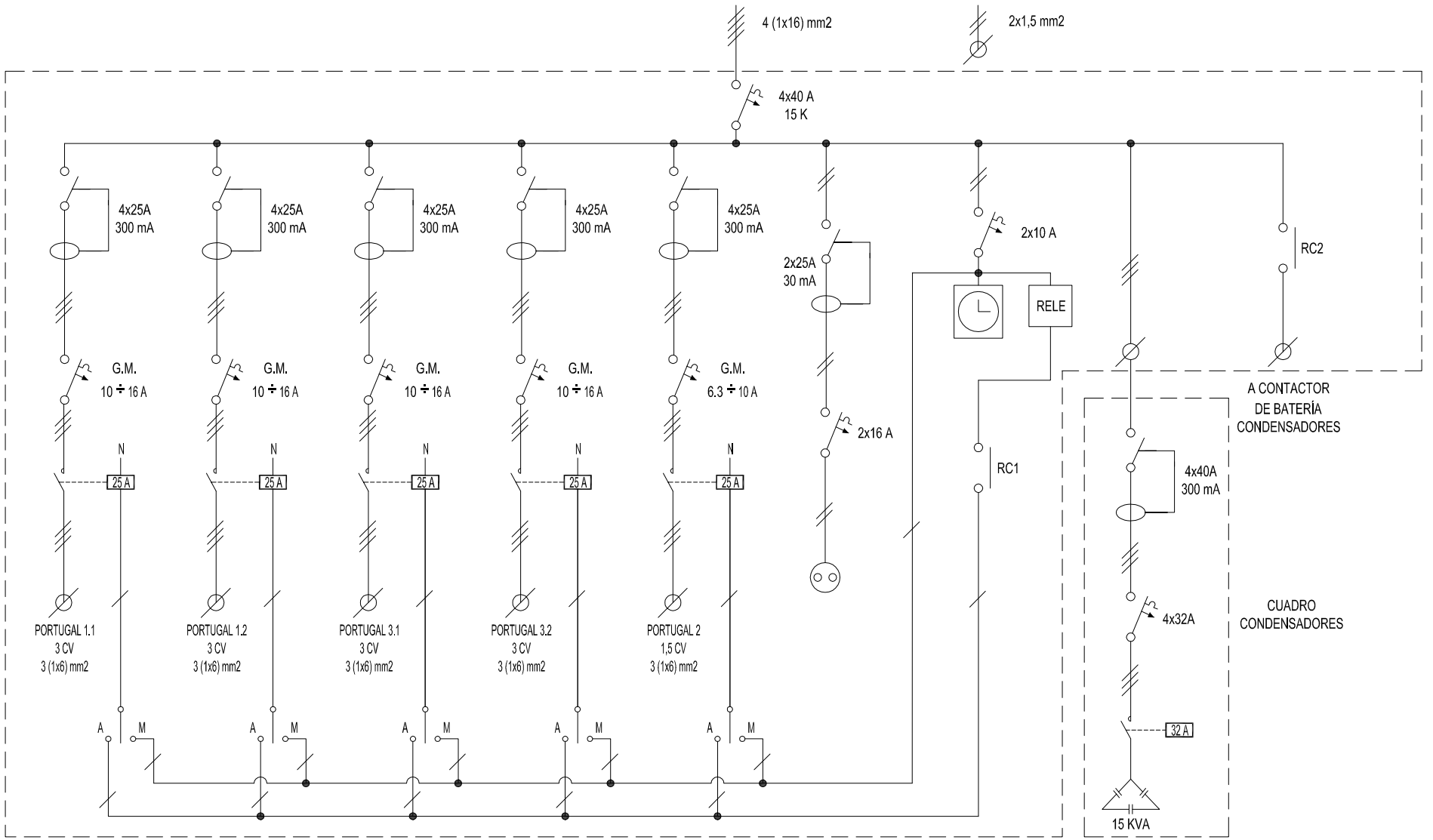

Gerencia de Urbanismo

CONSERVACIÓN DE FUENTES ORNAMENTALES PÚBLICAS Y ALUMBRADO ARTÍSTICO

nombre FUENTE: AVENIDA PORTUGAL 1 - 2 - 3

código FUENTE: F104 - F105 - F106

PLANO	HOJA	ESCALA	FECHA	REFERENCIA
ESQUEMA UNIFILAR	01	S/D	06/2017	F104.7 - F105.7 F106.7

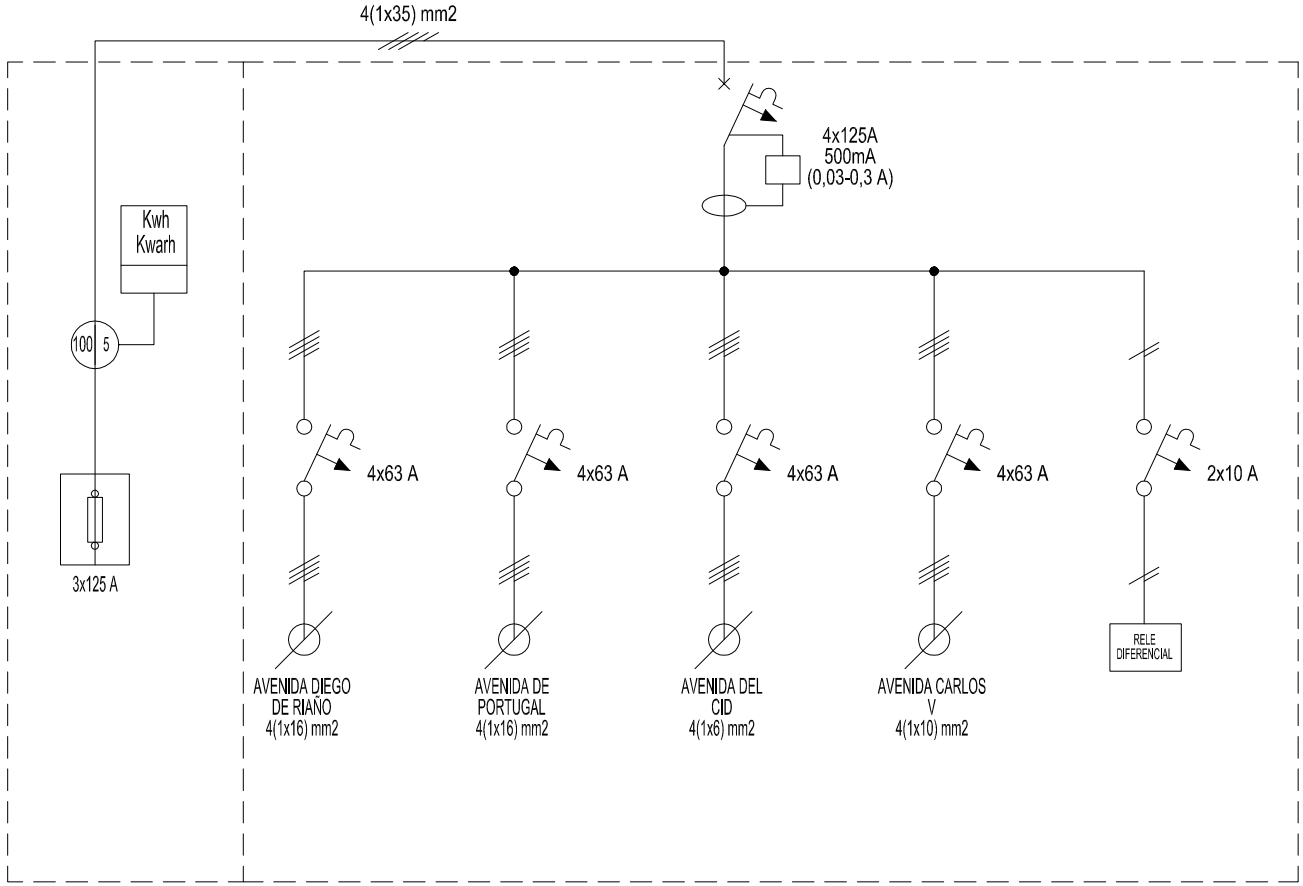

Gerencia de Urbanismo

CONSERVACIÓN DE FUENTES ORNAMENTALES PÚBLICAS Y ALUMBRADO ARTÍSTICO

nombre FUENTE: FUENTES PRADO SAN SEBASTIÁN, EU (GENERAL)

código FUENTE: F095 - F106

PLANO	HOJA	ESCALA	FECHA	REFERENCIA
ESQUEMA UNIFILAR	01	S/D	05/2017	EU_(GENERAL)

FICHA COMPONENTES FUENTE

Fuente	F105 AVD PORTUGAL 2

Alumbrado	Tipo	Potencia	Tensión	Cantidad
Lámpara				
Proyector				

Motores	Sumergible
Marca/Modelo	EBARA/BEST 4
Tipo	Sumergible
Potencia	1,5 CV/1,1 Kw
Tensión	III-400 v
Intensidad	3 A
Arranque	
Veloc x anemo	
Compens cosφ	
Caudal	20÷330 l/m
Altura	17,4÷4,6 mca
Cantidad	1

	Marca/Modelo	Fecha instalación	Depositos quimicos	Volumen
Sist cloración				

Surtidores	Marca / Modelo	Diámetro/conexión	Cantidad	Material
chorro lanza	OASE Cometa 10-14T	Ø 14 mm - 1" M	3	

Control nivel	Sondas nivel	☐
	Válvula flotador	☐
	Sin control	☐
	Sonda motor	☐

Contador de agua	Marca	Volumen agua vaso
	Número	14 m³
	Calibre	

	Material	Cantidad	Volumen	Fecha renovacion
Filtro aspiración	acero galvanizado	1		
Filtro de arena				

Observaciones:

GERENCIA DE URBANISMO (AYUNTAMIENTO DE SEVILLA)

CONSERVACIÓN DE FUENTES Y MONUMENTOS	GMU	PARTE DE INSPECCIÓN CENTRO DE MANDO Y PROTECCIÓN DE FUERZA	FECHA	HOJA
			09/06/17	1 DE 1

IDENTIFICACIÓN

SITUACIÓN REAL C.M.: AVENIDA PORTUGAL 1-2-3 COORD.X: 235514.83 COORD. Y: 41411138.04

CENTRO DE MANDO Nº: F104 - F105 - F106 **SUMINISTRO Nº:**

PLACA DE IDENTIFICACIÓN: F104/72 - F105/72 - F106/72 **TENSIÓN DE SUMINISTRO CONTRATO:** 380-220 V

POTENCIA INSTALADA: 9.9 kW **POTENCIA CONTRATADA:**

TOMA DE VALORES

CONTADOR DE ACTIVA Nº **LECTURA:** kWh

CONTADOR DE REACTIVA Nº **LECTURA:** kVARh

	HORA	R-S	S-T	R-T	R-N	S-N	T-N
TENSIÓN DIURNA EN VACÍO (V):	17:20	402	406	404	230	231	232
TENSIÓN NOCTURNA EN CARGA 100% (V):	17:20	396	400	399	227	228	229

	HORA	R	S	T	N
INTENSIDAD LINEA GENERAL EN CARGA 100% (A):	17:20	19.7	18.7	20.4	0

	HORA	R	S	T	GENERAL
FACTOR DE POTENCIA:	17:20	0.84	0.85	0.87	0.73

CORRIENTE DE FUGA GENERAL(mA):	R	S	T	N
	19.3	20.3	20	0

CIRCUITOS DE SALIDA	INTENSIDAD POR FASE				PROTECCIONES	CONDUCTORES	AISLAMIENTO MΩ				FACTOR DE POTENCIA				TIPO DE ARRANQUE
NUMERO Y DESIGNACIÓN	R	S	T	N	TIPO/CALIBRE	SECCIÓN mm²	R	S	T	N	R	S	T	MEDIA	
PORTUGAL 1.1	6.8	6.9	6.9		4x25 A 300mA	3 (1x6)	42	42.8	43.2		0.89	0.84	0.62	0.6	DIRECTO
PORTUGAL 1.2	4.8	5.1	4.6		4x25 A 300mA	3 (1x6)	2.2	2.2	2.2		0.90	0.93	0.94	0.86	DIRECTO
PORTUGAL 3.1	5.4	5.4	5.8		4x25 A 300mA	3 (1x6)	302	302	302		0.81	0.84	0.82	0.82	DIRECTO
PORTUGAL 3.2					4x25 A 300mA	3 (1x6)									DIRECTO
PORTUGAL 2	2.4	2.5	2.4		4x25 A 300mA	3 (1x6)	6.2	6.5	6.7		0.66	0.97	0.24	0.5	DIRECTO

CARACTERÍSTICAS DEL C.M.

CAJA ACOMETIDA: TIPO: FUSIBLES: **DERIVACIÓN INDIVIDUAL:** TIPO: UNIPOLAR SECCIÓN: 4 (1x16) mm2

ARMARIO: TIPO: ELDON - METALICO SISTEMA DE FIJACIÓN: SUELO DIMENSIONES:

EQ. MED. DIRECTA: **EQ. MED. INDIRECTA: Rel. de transformación;**

PROTECCIÓN GENERAL: TIPO: TERMICA MARCA: SCHNEIDER CALIBRE: 4x40 A 15 K

TOMA DE CORRIENTE: SI **PUNTO DE LUZ:** **INT. TOMA CORR. Y PL:**

RELOJ: MARCA Y MODELO: ORBIS ASTRO SAT Nº SERIE: VERSIÓN:

CONMUTADORES MANIOBRA: INT. NOMIN: SELECTOR METALICO

PROTECCION CIR. MANIOBRA: DIFERENCIAL: 2x25 A 30mA TÉRMICO: 2x10 A

CONMUTADORES FUERZA: TIPO: Nº: INT. NOMINAL: MARCA:

CONTACTORES ARRANQUE DIRECTO: TIPO: CA3-12-10 / LC1D09 Nº: 4 / 1 INT. NOMINAL: 25 A MARCA: SPRECHER / SCHNEIDER PROTECCIÓN TERMICA REARMABLE: 10 - 16 A / 6.3 - 10 A

CONTACTORES ARRANCADOR E-Δ: TIPO: Nº: INT. NOMINAL: MARCA: PROTECCIÓN TERMICA REARMABLE:

CONTACTORES VARIADOR FRECUENCIA: TIPO: Nº: INT. NOMINAL: MARCA: PROTECCIÓN TERMICA REARMABLE:

CONTACTORES BATERIA CONDENSADORES: TIPO: LC1-D11 Nº: 1 INT. NOMINAL: 32 A MARCA: PROTECCIÓN TERMICA REARMABLE:

INT. DIFERENCIALES: Nº 5 POLO: 4 SENSIBIL.: 300mA INT. NOMINAL: 25 A MARCA: ABB

SISTEMA DE TELEGESTIÓN: TIPO: MARCA ROUTER: Nº TARJETA: PIN:

ANALIZADOR DE RED: MARCA: MODELO: **VOLTÍMETRO/AMPERÍMETRO:**

PROTECCIÓN CONTRA SOBRETENSIONES: MARCA: TIPO:

VARIADORES DE FRECUENCIA: MARCA: TIPO: POTENCIA:

ANEMÓMETRO: MARCA: TIPO:

TOMA DE TIERRA: SECCIÓN: 35 mm2 RESISTENCIA: 21 Ω LATIGUILLOS PUERTAS: SI

BATERIA CONDENSADORES: Nº 1 INT. NOMINAL: 22 A MARCA: ABB PROTECCION: TERMICO 4x32 A POTENCIA: 15 KVAr

GENERAL

REVISIÓN ELÉCTRICA: CABLEADOS: BORNAS Y CONEXIONES: CONTACTORES:

LIMPIEZA GENERAL: EXTERIOR ARMARIO: INTERIOR: ELEMENTOS EXTRAÑOS: CABLEADO:

CONTACTORES: OTROS COMPONENTES: PRODUCTO LIMPIADOR: AIRE COMPRIMIDO: HIDRÓFUGO:

ENGRASE: CANDADOS: BISAGRAS: CONTACTORES: OTROS:

REPASO CHAPA Y PINTURA: ABOLLADURAS: ÓXIDO: AJUSTES DE PUERTAS: PINTURA:

ESTANQUEIDAD: ORIFICIOS DE TUBOS ENTRADA Y SALIDA: OTRAS ABERTURAS EN LA CHAPA:

O.C.A.: FAVORABLE: SI CONDICIONADA: DENEGADA: PRÓXIMA REVISIÓN: 27/03/22 GRUPO:

OBSERVACIONES

-PROTECCION TERMICA POR GUARDAMOTORES, MARCA: SPRECHER + SCHUH, TIPO: KTA 3-25

GERENCIA DE URBANISMO (AYUNTAMIENTO DE SEVILLA)

CONSERVACIÓN DE FUENTES Y MONUMENTOS	GMU	PARTE DE INSPECCIÓN CENTRO DE MANDO Y PROTECCIÓN DE FUERZA	FECHA	HOJA
			18/01/19	1 DE 1

IDENTIFICACIÓN

SITUACIÓN REAL C.M.: AVENIDA DEL CID - AVENIDA CARLOS V - DIEGO DE RIAÑO - AVENIDA PORTUGAL (GENERAL) COORD.X: 235481.85 COORD. Y: 4141235.54

CENTRO DE MANDO Nº: F095 - F106 **SUMINISTRO Nº:**

PLACA DE IDENTIFICACIÓN: F095 - F106/85 **TENSIÓN DE SUMINISTRO CONTRATO:** 380-220 V

POTENCIA INSTALADA: 36.153 kW **POTENCIA CONTRATADA:**

TOMA DE VALORES

CONTADOR DE ACTIVA Nº 95926488 **LECTURA:** 202910 / 413704 kWh

CONTADOR DE REACTIVA Nº 95926488 **LECTURA:** 26111 kVARh

	HORA	R-S	S-T	R-T	R-N	S-N	T-N
TENSIÓN DIURNA EN VACÍO (V):		408	410	407	234	236	235
TENSIÓN NOCTURNA EN CARGA 100% (V):		410	412	408	235	236	236

	HORA	R	S	T	N
INTENSIDAD LINEA GENERAL EN CARGA 100% (A):		47	51	51.2	1.95

FACTOR DE POTENCIA:	HORA	R	S	T	GENERAL
		0.94	0.94	0.93	0.93

CORRIENTE DE FUGA GENERAL(mA):	R	S	T	N
	50	49	50	1.8

CIRCUITOS DE SALIDA	INTENSIDAD POR FASE				PROTECCIONES	CONDUCTORES	AISLAMIENTO MΩ				FACTOR DE POTENCIA				TIPO DE ARRANQUE
NUMERO Y DESIGNACIÓN	R	S	T	N	TIPO/CALIBRE	SECCIÓN mm²	R	S	T	N	R	S	T	MEDIA	
C1 - DIEGO DE RIAÑO	8	7.8	8	1.95	4x63 A	4(1x16)	85	88	84	123	0.99	0.99	0.99	0.99	DIRECTO
C2 - AVENIDA PORTUGAL	21	20.7	21.5	0.05	4x63 A	4(1x16)	110	111	109	56	0.85	0.84	0.84	0.84	DIRECTO
C3 - AVENIDA DEL CID	3.6	4.4	3.9	0.4	4x63 A	4(1x6)	123	125	125	85	0.99	0.99	0.99	0.99	DIRECTO
C4 - AVENIDA CARLOS V	19.2	20.1	20.8	0.03	4x63 A	4(1x10)	89	92	89	65	0.88	0.86	0.90	0.87	DIRECTO

CARACTERÍSTICAS DEL C.M.

CAJA ACOMETIDA: TIPO: CLAVED FUSIBLES: 3x125 A **DERIVACIÓN INDIVIDUAL:** TIPO: 0.6 / 1kV SECCIÓN: 4(1x35) mm2

ARMARIO: TIPO: POLIESTER SISTEMA DE FIJACIÓN: PARED DIMENSIONES: 50x40x20 cm

EQ. MED. DIRECTA: **EQ. MED. INDIRECTA: Rel. de transformación;** 100 / 50 A

PROTECCIÓN GENERAL: TIPO: TERMICO DIFERENCIAL MARCA: SCHNEIDER CALIBRE: 4x125 A / 500mA

TOMA DE CORRIENTE: **PUNTO DE LUZ:** **INT. TOMA CORR. Y PL:**

RELOJ: MARCA Y MODELO: Nº SERIE: VERSIÓN:

CONMUTADORES MANIOBRA: INT. NOMIN:

PROTECCION CIR. MANIOBRA: DIFERENCIAL: TÉRMICO: 2x10 A

CONMUTADORES FUERZA: TIPO: Nº: INT. NOMINAL: MARCA:

CONTACTORES ARRANQUE DIRECTO: TIPO: Nº: INT. NOMINAL: MARCA: PROTECCIÓN TERMICA REARMABLE:

CONTACTORES ARRANCADOR E-Δ: TIPO: Nº: INT. NOMINAL: MARCA: PROTECCIÓN TERMICA REARMABLE:

CONTACTORES VARIADOR FRECUENCIA: TIPO: Nº: INT. NOMINAL: MARCA: PROTECCIÓN TERMICA REARMABLE:

CONTACTORES BATERIA CONDENSADORES: TIPO: Nº: INT. NOMINAL: MARCA: PROTECCIÓN TERMICA REARMABLE:

INT. DIFERENCIALES: Nº POLO: SENSIBIL.: INT. NOMINAL: MARCA:

SISTEMA DE TELEGESTIÓN: TIPO: MARCA ROUTER: Nº TARJETA: PIN:

ANALIZADOR DE RED: MARCA: MODELO: **VOLTÍMETRO/AMPERÍMETRO:**

PROTECCIÓN CONTRA SOBRETENSIONES: MARCA: TIPO:

VARIADORES DE FRECUENCIA: MARCA: TIPO: POTENCIA:

ANEMÓMETRO: MARCA: TIPO:

TOMA DE TIERRA: SECCIÓN: 50 mm2 RESISTENCIA: 7.5 Ω LATIGUILLOS PUERTAS: SI

BATERIA CONDENSADORES: Nº INT. NOMINAL: MARCA: PROTECCION: POTENCIA:

GENERAL

REVISIÓN ELÉCTRICA: CABLEADOS: OK BORNAS Y CONEXIONES: OK CONTACTORES: OK

LIMPIEZA GENERAL: EXTERIOR ARMARIO: OK INTERIOR: OK ELEMENTOS EXTRAÑOS: NO CABLEADO: OK

CONTACTORES: OK OTROS COMPONENTES: NO PRODUCTO LIMPIADOR: OK AIRE COMPRIMIDO: OK HIDRÓFUGO:

ENGRASE: CANDADOS: OK BISAGRAS: OK CONTACTORES: OTROS:

REPASO CHAPA Y PINTURA: ABOLLADURAS: ÓXIDO: AJUSTES DE PUERTAS: PINTURA:

ESTANQUEIDAD: ORIFICIOS DE TUBOS ENTRADA Y SALIDA: OTRAS ABERTURAS EN LA CHAPA:

O.C.A.: FAVORABLE: SI CONDICIONADA: DENEGADA: PRÓXIMA REVISIÓN: 27/03/22 GRUPO:

OBSERVACIONES

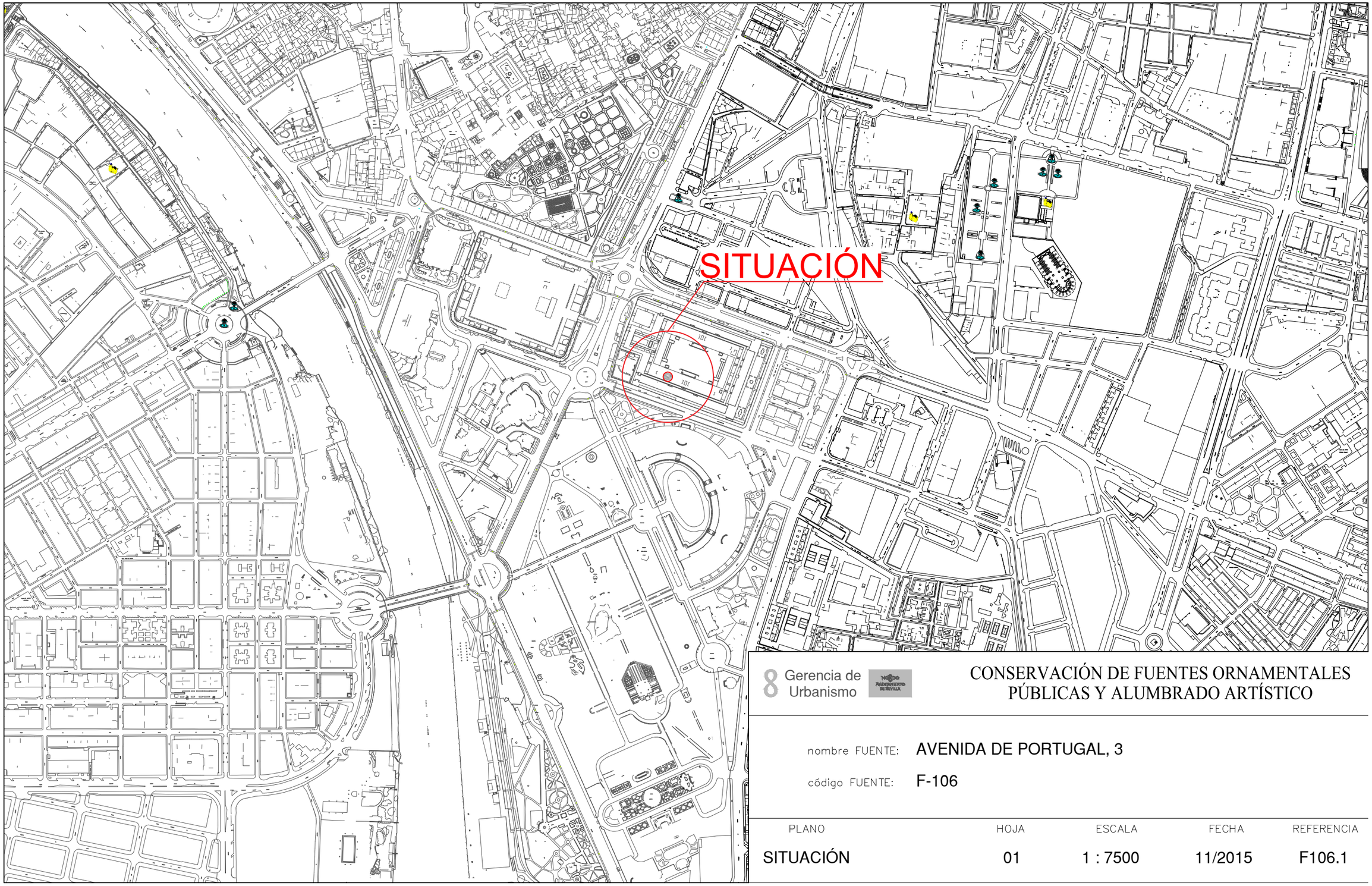

8 Gerencia de Urbanismo

CONSERVACIÓN DE FUENTES ORNAMENTALES PÚBLICAS Y ALUMBRADO ARTÍSTICO

nombre FUENTE: AVENIDA DE PORTUGAL, 3

código FUENTE: F-106

PLANO	HOJA	ESCALA	FECHA	REFERENCIA
SITUACIÓN	01	1 : 7500	11/2015	F106.1

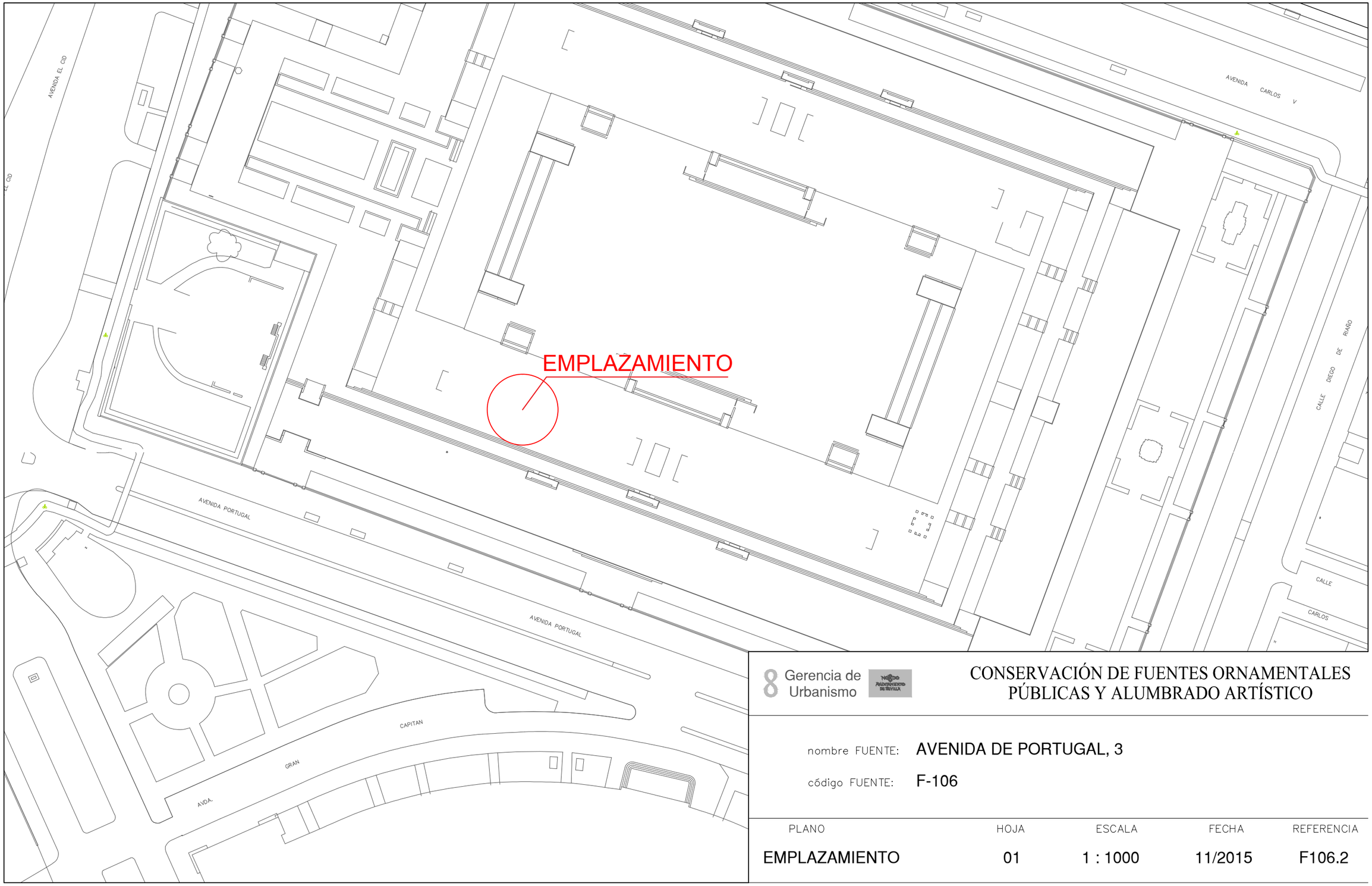

8 Gerencia de Urbanismo

CONSERVACIÓN DE FUENTES ORNAMENTALES PÚBLICAS Y ALUMBRADO ARTÍSTICO

nombre FUENTE: AVENIDA DE PORTUGAL, 3

código FUENTE: F-106

PLANO	HOJA	ESCALA	FECHA	REFERENCIA
EMPLAZAMIENTO	01	1 : 1000	11/2015	F106.2

PLANTA GENERAL

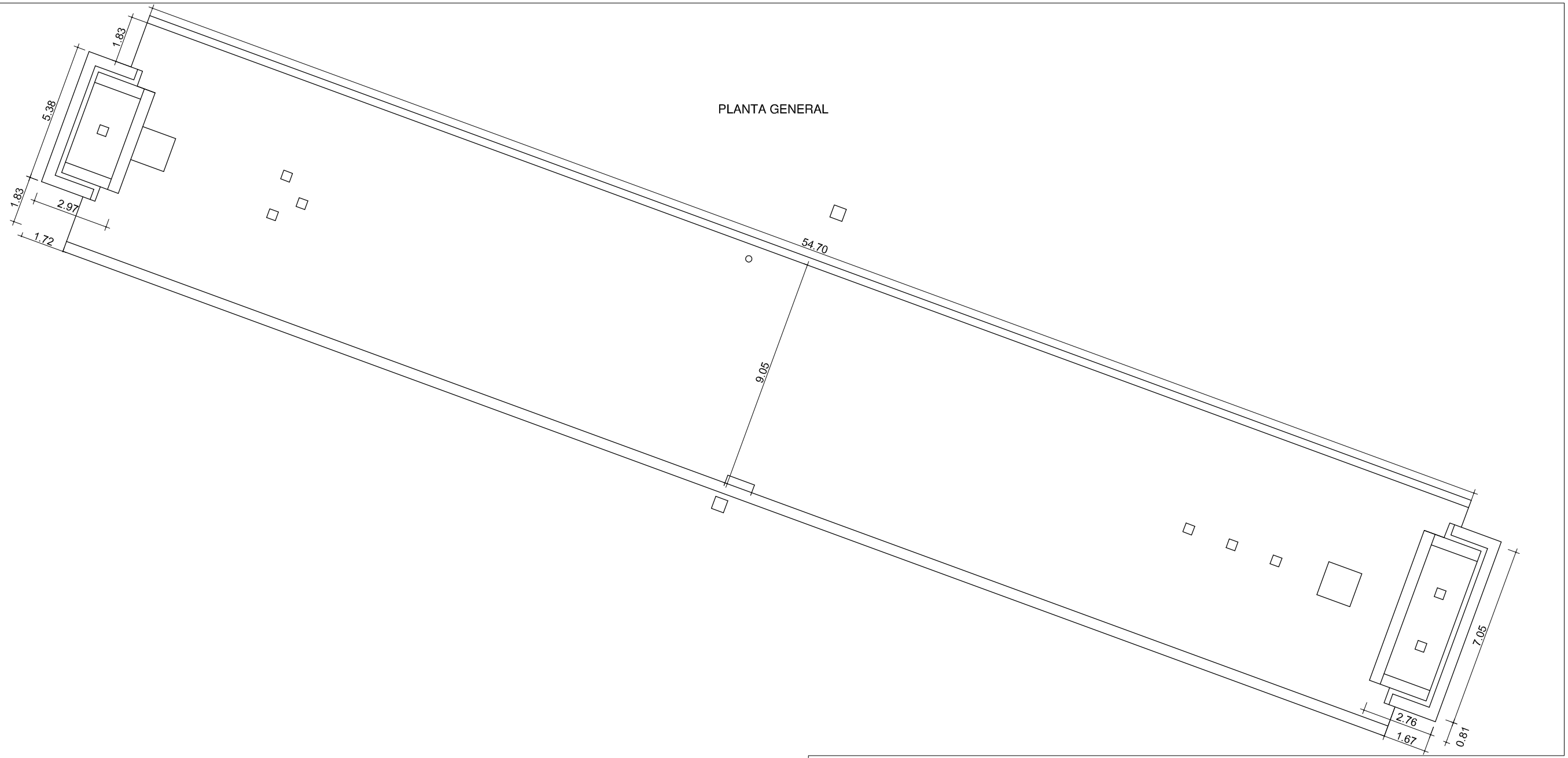

Gerencia de Urbanismo

CONSERVACIÓN DE FUENTES ORNAMENTALES PÚBLICAS Y ALUMBRADO ARTÍSTICO

nombre FUENTE: **AVENIDA PORTUGAL 3**

código FUENTE: **F-106**

PLANO	HOJA	ESCALA	FECHA	REFERENCIA
PLANTA	01	1:170	03/2018	F106.3

ALZADO

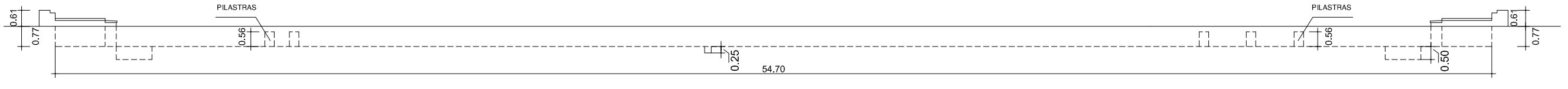

Gerencia de Urbanismo

CONSERVACIÓN DE FUENTES ORNAMENTALES
PÚBLICAS Y ALUMBRADO ARTÍSTICO

nombre FUENTE: AVENIDA PORTUGAL 3

código FUENTE: F-106

PLANO	HOJA	ESCALA	FECHA	REFERENCIA
ALZADO	01	1:170	03/2018	F106.4

PLANTA HIDRÁULICA

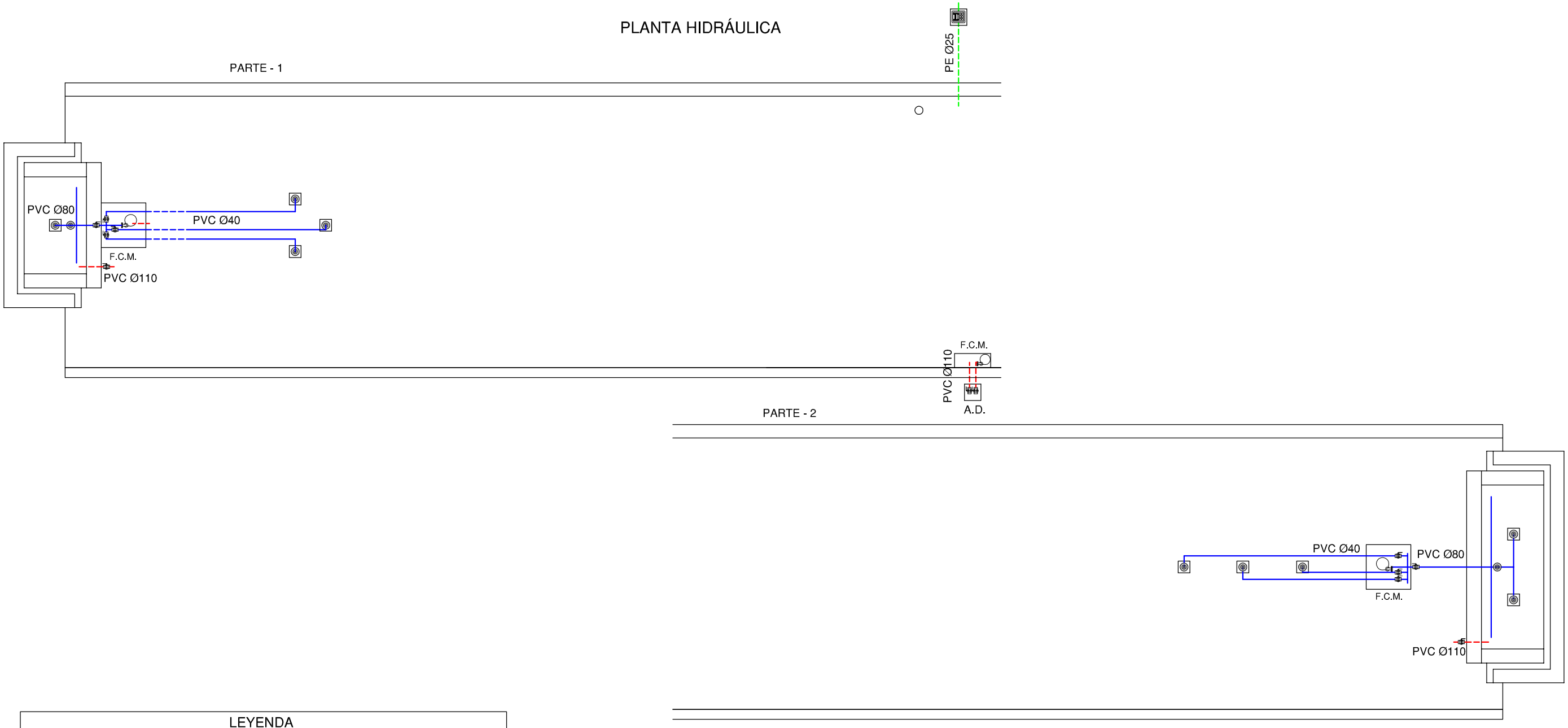

LEYENDA

- TUBERÍA DE APORTE
- TUBERÍA DE RECIRCULACIÓN
- TUBERÍA DE DESAGÜE
- CONTADOR
- ELECTROVALVULA
- LLAVE DE BOLA
- LLAVE COMPUERTA
- SURTIDOR PARABÓLICO
- BOMBA DE ACHIQUE
- SURTIDOR PULVERIZADOR
- SURTIDOR VERTICAL
- GRIFO
- LLAVE SELECTORA
- BRIDA UNIÓN
- VÁLVULA REGULADORA DE PRESIÓN
- MANOMETRO
- BOMBA RECIRCULACIÓN
- DEPÓSITO CL / PH

F.C.M. FOSO COLECTOR MOTOR
A.D. ARQUETA DESAGÜE
A.A.A. ARQUETA AGUA APORTE
S.M. SALA MAQUINA

ORIENTACIÓN:

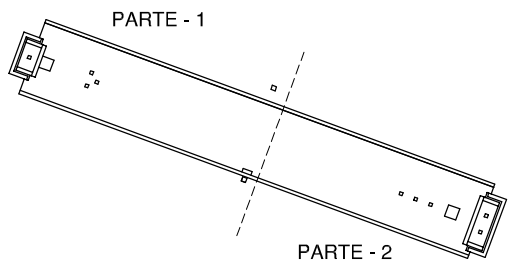

Gerencia de Urbanismo

CONSERVACIÓN DE FUENTES ORNAMENTALES PÚBLICAS Y ALUMBRADO ARTÍSTICO

nombre FUENTE: AVENIDA PORTUGAL 3

código FUENTE: F-106

PLANO	HOJA	ESCALA	FECHA	REFERENCIA
HIDRÁULICO	01	1:130	03/2018	F106.5

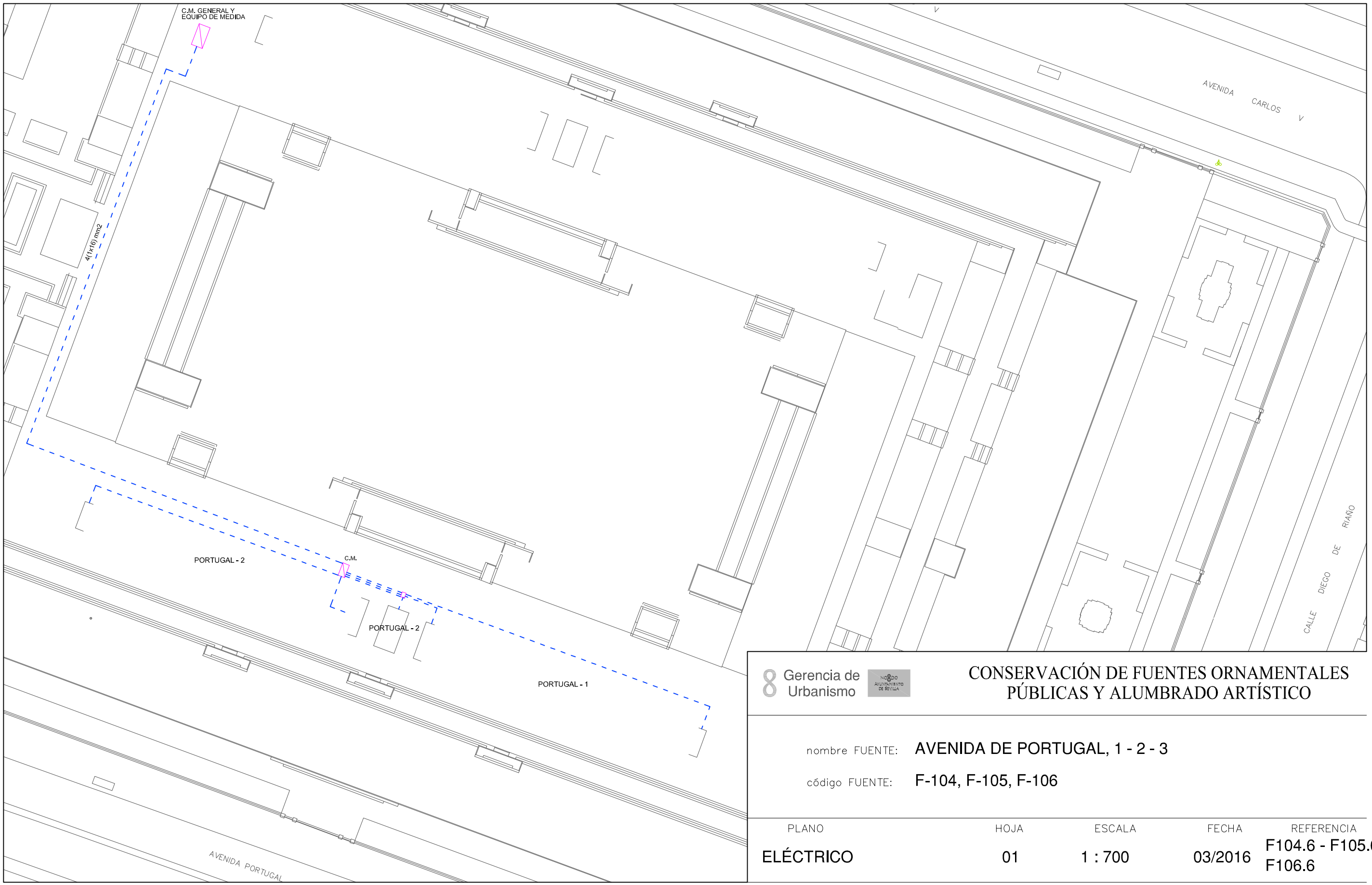

Gerencia de Urbanismo

CONSERVACIÓN DE FUENTES ORNAMENTALES PÚBLICAS Y ALUMBRADO ARTÍSTICO

nombre FUENTE: AVENIDA DE PORTUGAL, 1 - 2 - 3

código FUENTE: F-104, F-105, F-106

PLANO	HOJA	ESCALA	FECHA	REFERENCIA
ELÉCTRICO	01	1 : 700	03/2016	F104.6 - F105.6 F106.6

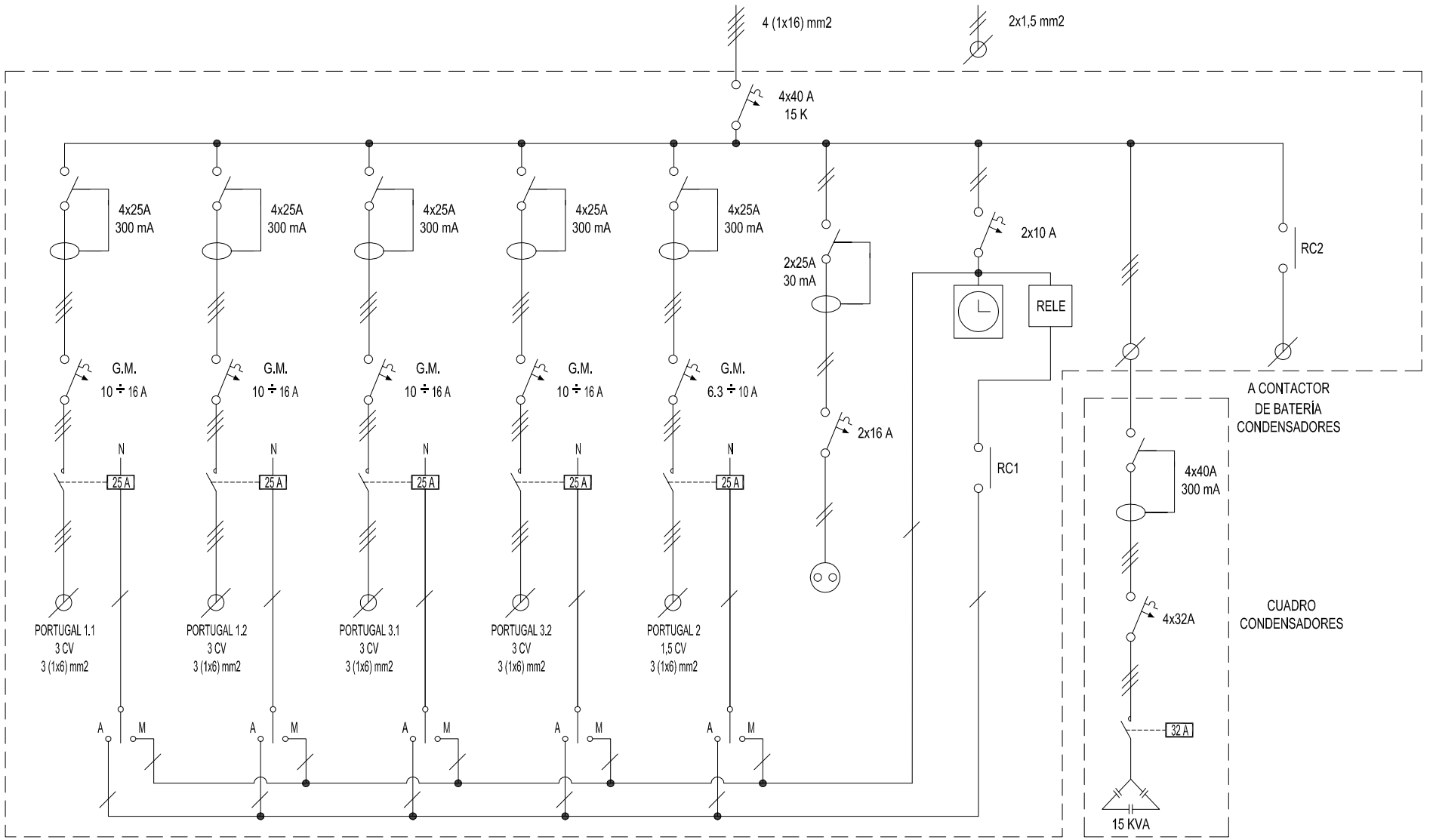

Gerencia de Urbanismo

CONSERVACIÓN DE FUENTES ORNAMENTALES PÚBLICAS Y ALUMBRADO ARTÍSTICO

nombre FUENTE: AVENIDA PORTUGAL 1 - 2 - 3

código FUENTE: F104 - F105 - F106

PLANO	HOJA	ESCALA	FECHA	REFERENCIA
ESQUEMA UNIFILAR	01	S/D	06/2017	F104.7 - F105.7 F106.7

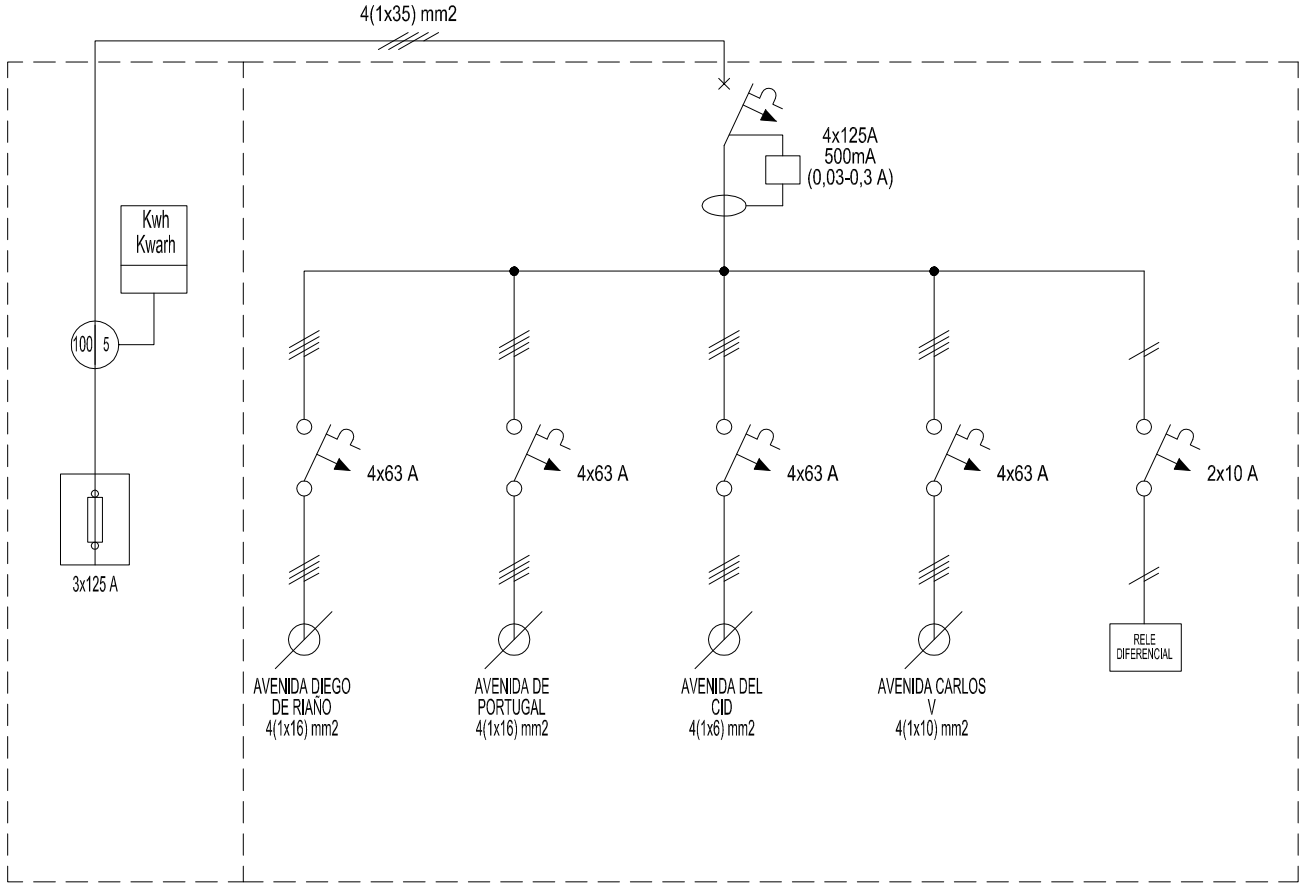

Gerencia de Urbanismo

CONSERVACIÓN DE FUENTES ORNAMENTALES PÚBLICAS Y ALUMBRADO ARTÍSTICO

nombre FUENTE: FUENTES PRADO SAN SEBASTIÁN, EU (GENERAL)

código FUENTE: F095 - F106

PLANO	HOJA	ESCALA	FECHA	REFERENCIA
ESQUEMA UNIFILAR	01	S/D	05/2017	EU_(GENERAL)

FICHA COMPONENTES FUENTE

Fuente	F106 AVD PORTUGAL 3

Alumbrado	Tipo	Potencia	Tensión	Cantidad
Lámpara				
Proyector				

Motores	Sumergible	Sumergible
Marca/Modelo	PRINZE/VXC-30/50	PRINZE/VXC-30/50
Tipo	Sumergible	Sumergible
Potencia	3 CV/2,2 Kw	3 CV/2,2 Kw
Tensión	III-380 v	III-380 v
Intensidad	5,7 A	5,7 A
Arranque		
Veloc x anemo		
Compens cosφ		
Caudal	100÷850 l/m	100÷850 l/m
Altura	15÷2 mca	15÷2 mca
Cantidad	1	1

	Marca/Modelo	Fecha instalación	Depositos quimicos	Volumen
Sist cloración				

Surtidores	Marca / Modelo	Diámetro/conexión	Cantidad	Material
chorro lanza	OASE Cometa 10-14T	Ø 14 mm - 1" M	9	
chorro lanza	taladors tubos cascada	Ø 12 MM	28	

Control nivel	Sondas nivel	☐
	Válvula flotador	☐
	Sin control	☐
	Sonda motor	☐

Contador de agua	Marca	Volumen agua vaso
	Número	320 m³
	Calibre	

	Material	Cantidad	Volumen	Fecha renovacion
Filtro aspiración	acero galvanizado	2		
Filtro de arena				

Observaciones:

GERENCIA DE URBANISMO (AYUNTAMIENTO DE SEVILLA)

CONSERVACIÓN DE FUENTES Y MONUMENTOS	GMU	PARTE DE INSPECCIÓN CENTRO DE MANDO Y PROTECCIÓN DE FUERZA	FECHA	HOJA
			09/06/17	1 DE 1

IDENTIFICACIÓN

SITUACIÓN REAL C.M.: AVENIDA PORTUGAL 1-2-3 COORD.X: 235514.83 COORD. Y: 41411138.04

CENTRO DE MANDO Nº: F104 - F105 - F106 **SUMINISTRO Nº:**

PLACA DE IDENTIFICACIÓN: F104/72 - F105/72 - F106/72 **TENSIÓN DE SUMINISTRO CONTRATO:** 380-220 V

POTENCIA INSTALADA: 9.9 kW **POTENCIA CONTRATADA:**

TOMA DE VALORES

CONTADOR DE ACTIVA Nº **LECTURA:** kWh

CONTADOR DE REACTIVA Nº **LECTURA:** kVARh

	HORA	R-S	S-T	R-T	R-N	S-N	T-N
TENSIÓN DIURNA EN VACÍO (V):	17:20	402	406	404	230	231	232
TENSIÓN NOCTURNA EN CARGA 100% (V):	17:20	396	400	399	227	228	229

	HORA	R	S	T	N
INTENSIDAD LINEA GENERAL EN CARGA 100% (A):	17:20	19.7	18.7	20.4	0

	HORA	R	S	T	GENERAL
FACTOR DE POTENCIA:	17:20	0.84	0.85	0.87	0.73

CORRIENTE DE FUGA GENERAL(mA):	R	S	T	N
	19.3	20.3	20	0

CIRCUITOS DE SALIDA	INTENSIDAD POR FASE				PROTECCIONES	CONDUCTORES	AISLAMIENTO MΩ				FACTOR DE POTENCIA				TIPO DE ARRANQUE
NUMERO Y DESIGNACIÓN	R	S	T	N	TIPO/CALIBRE	SECCIÓN mm²	R	S	T	N	R	S	T	MEDIA	
PORTUGAL 1.1	6.8	6.9	6.9		4x25 A 300mA	3 (1x6)	42	42.8	43.2		0.89	0.84	0.62	0.6	DIRECTO
PORTUGAL 1.2	4.8	5.1	4.6		4x25 A 300mA	3 (1x6)	2.2	2.2	2.2		0.90	0.93	0.94	0.86	DIRECTO
PORTUGAL 3.1	5.4	5.4	5.8		4x25 A 300mA	3 (1x6)	302	302	302		0.81	0.84	0.82	0.82	DIRECTO
PORTUGAL 3.2					4x25 A 300mA	3 (1x6)									DIRECTO
PORTUGAL 2	2.4	2.5	2.4		4x25 A 300mA	3 (1x6)	6.2	6.5	6.7		0.66	0.97	0.24	0.5	DIRECTO

CARACTERÍSTICAS DEL C.M.

CAJA ACOMETIDA: TIPO: FUSIBLES: **DERIVACIÓN INDIVIDUAL:** TIPO: UNIPOLAR SECCIÓN: 4 (1x16) mm2

ARMARIO: TIPO: ELDON - METALICO SISTEMA DE FIJACIÓN: SUELO DIMENSIONES:

EQ. MED. DIRECTA: **EQ. MED. INDIRECTA: Rel. de transformación;**

PROTECCIÓN GENERAL: TIPO: TERMICA MARCA: SCHNEIDER CALIBRE: 4x40 A 15 K

TOMA DE CORRIENTE: SI **PUNTO DE LUZ:** **INT. TOMA CORR. Y PL:**

RELOJ: MARCA Y MODELO: ORBIS ASTRO SAT Nº SERIE: VERSIÓN:

CONMUTADORES MANIOBRA: INT. NOMIN: SELECTOR METALICO

PROTECCION CIR. MANIOBRA: DIFERENCIAL: 2x25 A 30mA TÉRMICO: 2x10 A

CONMUTADORES FUERZA: TIPO: Nº: INT. NOMINAL: MARCA:

CONTACTORES ARRANQUE DIRECTO: TIPO: CA3-12-10 / LC1D09 Nº: 4 / 1 INT. NOMINAL: 25 A MARCA: SPRECHER / SCHNEIDER PROTECCIÓN TERMICA REARMABLE: 10 - 16 A / 6.3 - 10 A

CONTACTORES ARRANCADOR E-Δ: TIPO: Nº: INT. NOMINAL: MARCA: PROTECCIÓN TERMICA REARMABLE:

CONTACTORES VARIADOR FRECUENCIA: TIPO: Nº: INT. NOMINAL: MARCA: PROTECCIÓN TERMICA REARMABLE:

CONTACTORES BATERIA CONDENSADORES: TIPO: LC1-D11 Nº: 1 INT. NOMINAL: 32 A MARCA: PROTECCIÓN TERMICA REARMABLE:

INT. DIFERENCIALES: Nº 5 POLO: 4 SENSIBIL.: 300mA INT. NOMINAL: 25 A MARCA: ABB

SISTEMA DE TELEGESTIÓN: TIPO: MARCA ROUTER: Nº TARJETA: PIN:

ANALIZADOR DE RED: MARCA: MODELO: **VOLTÍMETRO/AMPERÍMETRO:**

PROTECCIÓN CONTRA SOBRETENSIONES: MARCA: TIPO:

VARIADORES DE FRECUENCIA: MARCA: TIPO: POTENCIA:

ANEMÓMETRO: MARCA: TIPO:

TOMA DE TIERRA: SECCIÓN: 35 mm2 RESISTENCIA: 21 Ω LATIGUILLOS PUERTAS: SI

BATERIA CONDENSADORES: Nº 1 INT. NOMINAL: 22 A MARCA: ABB PROTECCION: TERMICO 4x32 A POTENCIA: 15 KVAr

GENERAL

REVISIÓN ELÉCTRICA: CABLEADOS: BORNAS Y CONEXIONES: CONTACTORES:

LIMPIEZA GENERAL: EXTERIOR ARMARIO: INTERIOR: ELEMENTOS EXTRAÑOS: CABLEADO:

CONTACTORES: OTROS COMPONENTES: PRODUCTO LIMPIADOR: AIRE COMPRIMIDO: HIDRÓFUGO:

ENGRASE: CANDADOS: BISAGRAS: CONTACTORES: OTROS:

REPASO CHAPA Y PINTURA: ABOLLADURAS: ÓXIDO: AJUSTES DE PUERTAS: PINTURA:

ESTANQUEIDAD: ORIFICIOS DE TUBOS ENTRADA Y SALIDA: OTRAS ABERTURAS EN LA CHAPA:

O.C.A.: FAVORABLE: SI CONDICIONADA: DENEGADA: PRÓXIMA REVISIÓN: 27/03/22 GRUPO:

OBSERVACIONES

-PROTECCION TERMICA POR GUARDAMOTORES, MARCA: SPRECHER + SCHUH, TIPO: KTA 3-25

GERENCIA DE URBANISMO (AYUNTAMIENTO DE SEVILLA)

CONSERVACIÓN DE FUENTES Y MONUMENTOS	GMU	PARTE DE INSPECCIÓN CENTRO DE MANDO Y PROTECCIÓN DE FUERZA	FECHA	HOJA
			18/01/19	1 DE 1

IDENTIFICACIÓN

SITUACIÓN REAL C.M.: AVENIDA DEL CID - AVENIDA CARLOS V - DIEGO DE RIAÑO - AVENIDA PORTUGAL (GENERAL) COORD.X: 235481.85 COORD. Y: 4141235.54

CENTRO DE MANDO Nº: F095 - F106 **SUMINISTRO Nº:**

PLACA DE IDENTIFICACIÓN: F095 - F106/85 **TENSIÓN DE SUMINISTRO CONTRATO:** 380-220 V

POTENCIA INSTALADA: 36.153 kW **POTENCIA CONTRATADA:**

TOMA DE VALORES

CONTADOR DE ACTIVA Nº 95926488 **LECTURA:** 202910 / 413704 kWh

CONTADOR DE REACTIVA Nº 95926488 **LECTURA:** 26111 kVARh

	HORA	R-S	S-T	R-T	R-N	S-N	T-N
TENSIÓN DIURNA EN VACÍO (V):		408	410	407	234	236	235
TENSIÓN NOCTURNA EN CARGA 100% (V):		410	412	408	235	236	236

	HORA	R	S	T	N
INTENSIDAD LINEA GENERAL EN CARGA 100% (A):		47	51	51.2	1.95

FACTOR DE POTENCIA:	HORA	R	S	T	GENERAL
		0.94	0.94	0.93	0.93

CORRIENTE DE FUGA GENERAL(mA):	R	S	T	N
	50	49	50	1.8

CIRCUITOS DE SALIDA	INTENSIDAD POR FASE				PROTECCIONES	CONDUCTORES	AISLAMIENTO MΩ				FACTOR DE POTENCIA				TIPO DE ARRANQUE
NUMERO Y DESIGNACIÓN	R	S	T	N	TIPO/CALIBRE	SECCIÓN mm²	R	S	T	N	R	S	T	MEDIA	
C1 - DIEGO DE RIAÑO	8	7.8	8	1.95	4x63 A	4(1x16)	85	88	84	123	0.99	0.99	0.99	0.99	DIRECTO
C2 - AVENIDA PORTUGAL	21	20.7	21.5	0.05	4x63 A	4(1x16)	110	111	109	56	0.85	0.84	0.84	0.84	DIRECTO
C3 - AVENIDA DEL CID	3.6	4.4	3.9	0.4	4x63 A	4(1x6)	123	125	125	85	0.99	0.99	0.99	0.99	DIRECTO
C4 - AVENIDA CARLOS V	19.2	20.1	20.8	0.03	4x63 A	4(1x10)	89	92	89	65	0.88	0.86	0.90	0.87	DIRECTO

CARACTERÍSTICAS DEL C.M.

CAJA ACOMETIDA: TIPO: CLAVED FUSIBLES: 3x125 A **DERIVACIÓN INDIVIDUAL:** TIPO: 0.6 / 1kV SECCIÓN: 4(1x35) mm2

ARMARIO: TIPO: POLIESTER SISTEMA DE FIJACIÓN: PARED DIMENSIONES: 50x40x20 cm

EQ. MED. DIRECTA: **EQ. MED. INDIRECTA: Rel. de transformación;** 100 / 50 A

PROTECCIÓN GENERAL: TIPO: TERMICO DIFERENCIAL MARCA: SCHNEIDER CALIBRE: 4x125 A / 500mA

TOMA DE CORRIENTE: **PUNTO DE LUZ:** **INT. TOMA CORR. Y PL:**

RELOJ: MARCA Y MODELO: Nº SERIE: VERSIÓN:

CONMUTADORES MANIOBRA: INT. NOMIN:

PROTECCION CIR. MANIOBRA: DIFERENCIAL: TÉRMICO: 2x10 A

CONMUTADORES FUERZA: TIPO: Nº: INT. NOMINAL: MARCA:

CONTACTORES ARRANQUE DIRECTO: TIPO: Nº: INT. NOMINAL: MARCA: PROTECCIÓN TERMICA REARMABLE:

CONTACTORES ARRANCADOR E-Δ: TIPO: Nº: INT. NOMINAL: MARCA: PROTECCIÓN TERMICA REARMABLE:

CONTACTORES VARIADOR FRECUENCIA: TIPO: Nº: INT. NOMINAL: MARCA: PROTECCIÓN TERMICA REARMABLE:

CONTACTORES BATERIA CONDENSADORES: TIPO: Nº: INT. NOMINAL: MARCA: PROTECCIÓN TERMICA REARMABLE:

INT. DIFERENCIALES: Nº POLO: SENSIBIL.: INT. NOMINAL: MARCA:

SISTEMA DE TELEGESTIÓN: TIPO: MARCA ROUTER: Nº TARJETA: PIN:

ANALIZADOR DE RED: MARCA: MODELO: **VOLTÍMETRO/AMPERÍMETRO:**

PROTECCIÓN CONTRA SOBRETENSIONES: MARCA: TIPO:

VARIADORES DE FRECUENCIA: MARCA: TIPO: POTENCIA:

ANEMÓMETRO: MARCA: TIPO:

TOMA DE TIERRA: SECCIÓN: 50 mm2 RESISTENCIA: 7.5 Ω LATIGUILLOS PUERTAS: SI

BATERIA CONDENSADORES: Nº INT. NOMINAL: MARCA: PROTECCION: POTENCIA:

GENERAL

REVISIÓN ELÉCTRICA: CABLEADOS: OK BORNAS Y CONEXIONES: OK CONTACTORES: OK

LIMPIEZA GENERAL: EXTERIOR ARMARIO: OK INTERIOR: OK ELEMENTOS EXTRAÑOS: NO CABLEADO: OK

CONTACTORES: OK OTROS COMPONENTES: NO PRODUCTO LIMPIADOR: OK AIRE COMPRIMIDO: OK HIDRÓFUGO:

ENGRASE: CANDADOS: OK BISAGRAS: OK CONTACTORES: OTROS:

REPASO CHAPA Y PINTURA: ABOLLADURAS: ÓXIDO: AJUSTES DE PUERTAS: PINTURA:

ESTANQUEIDAD: ORIFICIOS DE TUBOS ENTRADA Y SALIDA: OTRAS ABERTURAS EN LA CHAPA:

O.C.A.: FAVORABLE: SI CONDICIONADA: DENEGADA: PRÓXIMA REVISIÓN: 27/03/22 GRUPO:

OBSERVACIONES

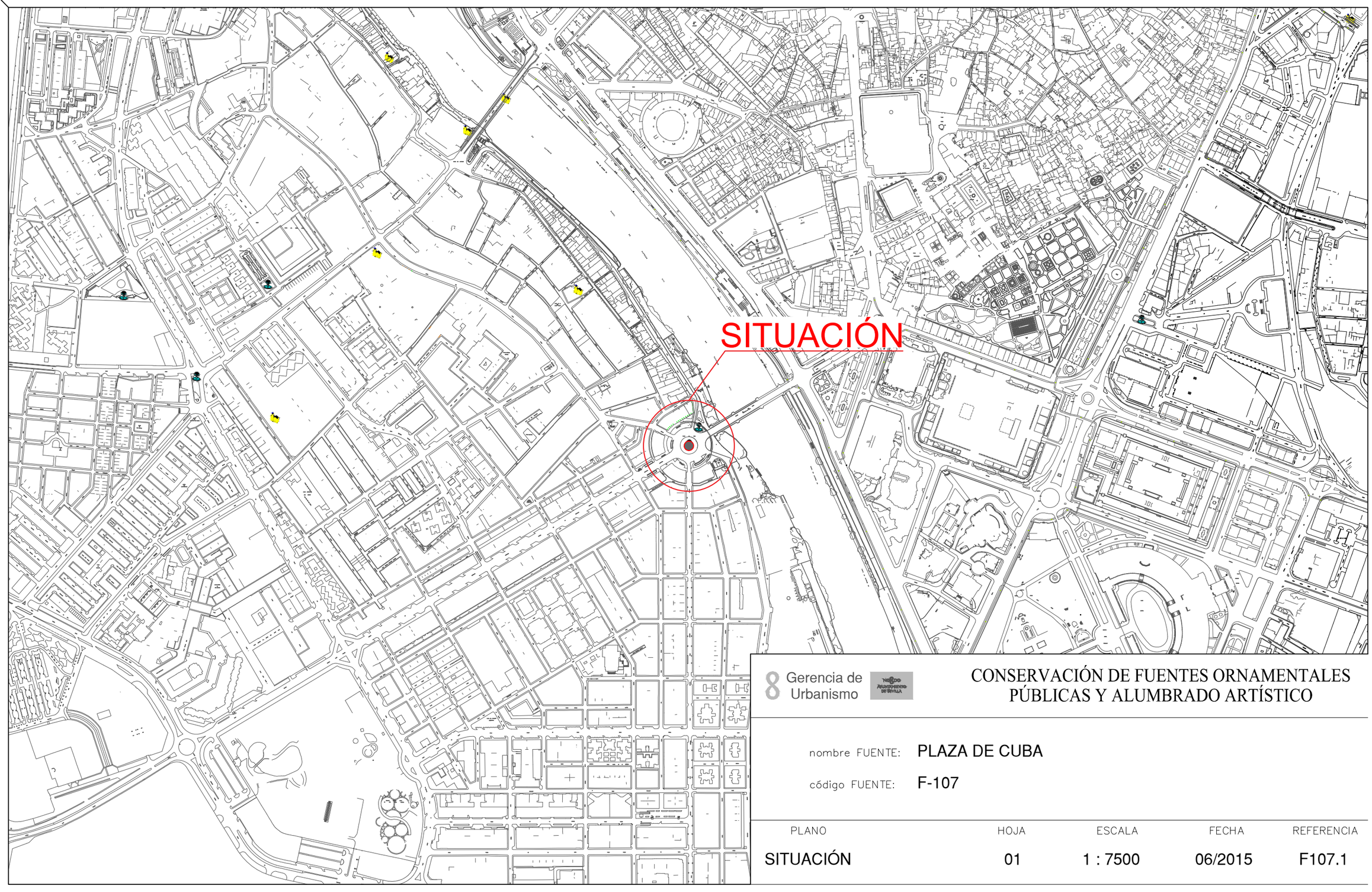

8 Gerencia de Urbanismo

CONSERVACIÓN DE FUENTES ORNAMENTALES PÚBLICAS Y ALUMBRADO ARTÍSTICO

nombre FUENTE: PLAZA DE CUBA

código FUENTE: F-107

PLANO	HOJA	ESCALA	FECHA	REFERENCIA
SITUACIÓN	01	1 : 7500	06/2015	F107.1

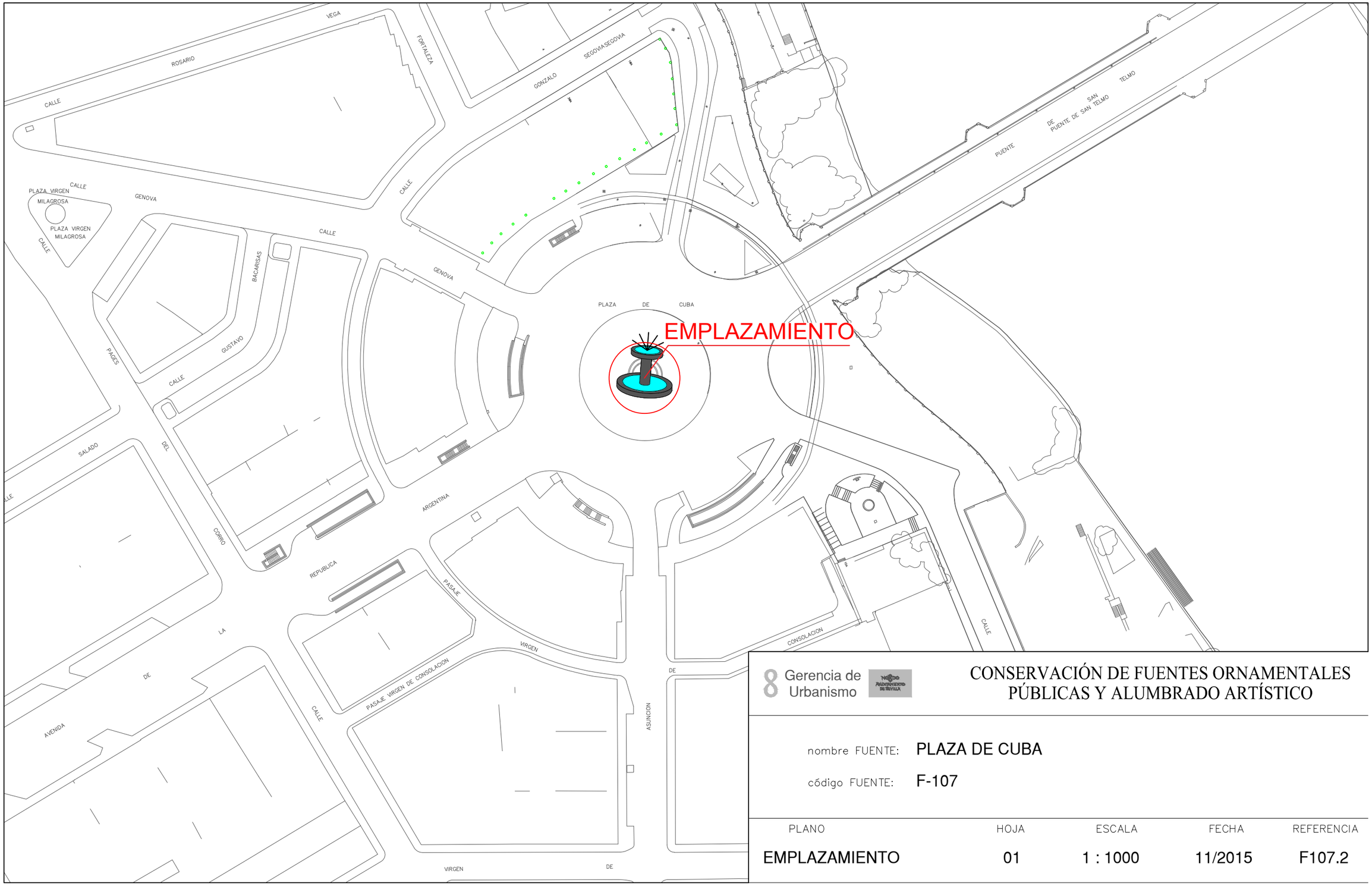

8 Gerencia de Urbanismo

CONSERVACIÓN DE FUENTES ORNAMENTALES PÚBLICAS Y ALUMBRADO ARTÍSTICO

nombre FUENTE: PLAZA DE CUBA

código FUENTE: F-107

PLANO	HOJA	ESCALA	FECHA	REFERENCIA
EMPLAZAMIENTO	01	1 : 1000	11/2015	F107.2

PLANTA GENERAL

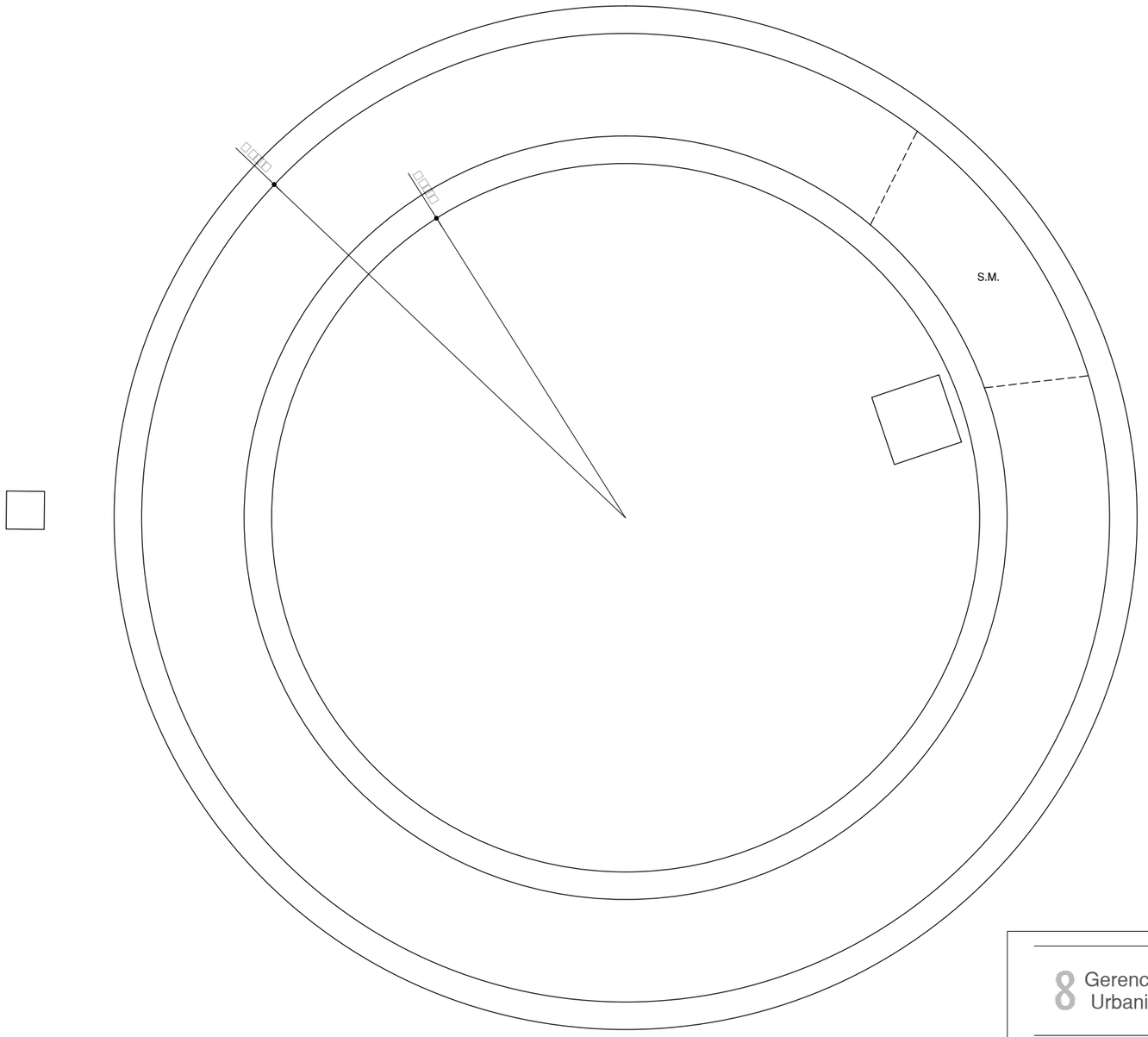

F.C.M.	FOSO COLECTOR MOTOR	A.A.A.	ARQUETA AGUA APORTE
A.D.	ARQUETA DESAGÜE	S.M.	SALA MAQUINA

Gerencia de Urbanismo

CONSERVACIÓN DE FUENTES ORNAMENTALES PÚBLICAS Y ALUMBRADO ARTÍSTICO

nombre FUENTE: PLAZA DE CUBA

código FUENTE: F-107

PLANO	HOJA	ESCALA	FECHA	REFERENCIA
PLANTA	01	1:50	11/2015	F107.3

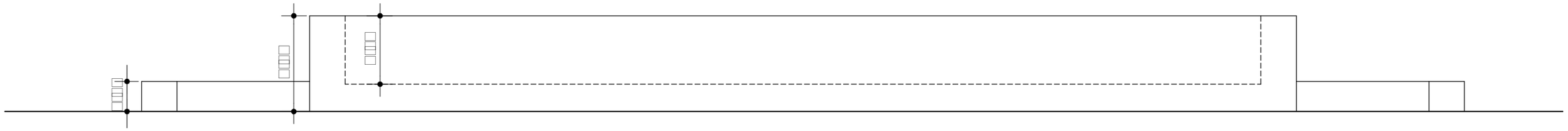

ALZADO GENERAL

Gerencia de Urbanismo

CONSERVACIÓN DE FUENTES ORNAMENTALES PÚBLICAS Y ALUMBRADO ARTÍSTICO

nombre FUENTE: PLAZA DE CUBA

código FUENTE: F-107

PLANO	HOJA	ESCALA	FECHA	REFERENCIA
ALZADO	01	1:30	11/2015	F107.4

PLANTA HIDRÁULICA

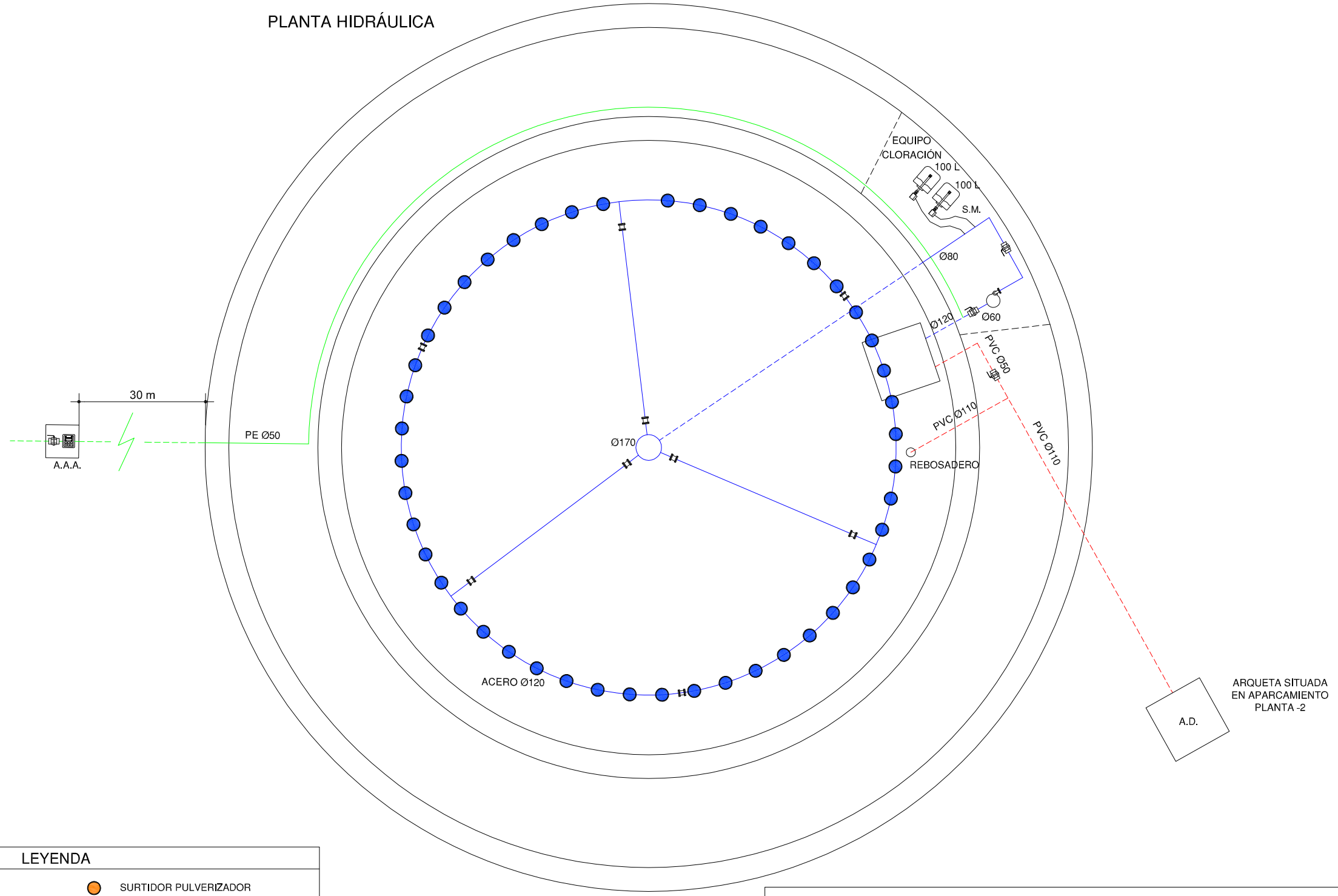

LEYENDA

- TUBERÍA DE APORTE
- TUBERÍA DE RECIRCULACIÓN
- TUBERÍA DE DESAGÜE
- CONTADOR
- ELECTROVALVULA
- LLAVE DE BOLA
- LLAVE COMPUERTA
- SURTIDOR PARABÓLICO
- SURTIDOR PULVERIZADOR
- SURTIDOR VERTICAL
- GRIFO
- LLAVE SELECTORA
- BRIDA UNIÓN
- VÁLVULA REGULADORA DE PRESIÓN
- MANOMETRO
- BOMBA RECIRCULACIÓN
- DEPÓSITO CL / PH

F.C.M. FOSO COLECTOR MOTOR
A.D. ARQUETA DESAGÜE
A.A.A. ARQUETA AGUA APORTE
S.M. SALA MAQUINA

Gerencia de Urbanismo

CONSERVACIÓN DE FUENTES ORNAMENTALES PÚBLICAS Y ALUMBRADO ARTÍSTICO

nombre FUENTE: PLAZA DE CUBA

código FUENTE: F-107

PLANO	HOJA	ESCALA	FECHA	REFERENCIA
HIDRÁULICO	01	1:50	02/2018	F107.5

PLANTA ELÉCTRICA

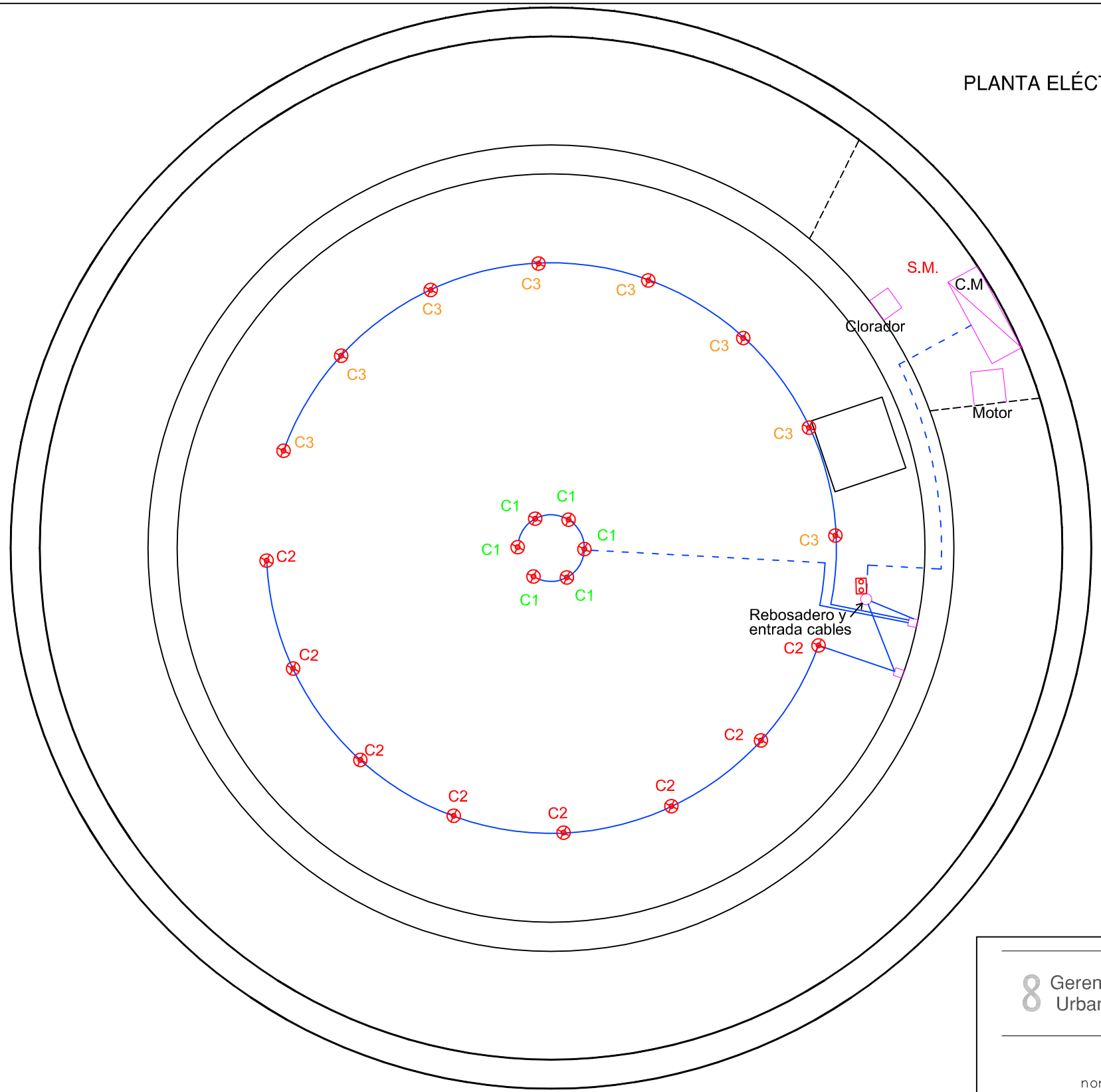

LEYENDA
LED AR 111 15W - 12V
SONDA NIVEL
SONDA MOTOR
AISLAMIENTO 0'6 / 1kV
AISLAMIENTO 750 V
F.C.M. FOSO COLECTOR MOTOR
A.D. ARQUETA DESAGÜE
A.A.A. ARQUETA AGUA APORTE
S.M. SALA MAQUINA

NOTA:

Cada proyector de los circuitos C2 y C3 esta alimentado por un cable DNK de sección 2x2,5 mm2, mientras que en el circuito C1 cada cable de aislamiento 0'6 / 1kV y sección 2x2,5 mm2 alimenta a dos proyectores.

Gerencia de Urbanismo

CONSERVACIÓN DE FUENTES ORNAMENTALES PÚBLICAS Y ALUMBRADO ARTÍSTICO

nombre FUENTE: PLAZA DE CUBA

código FUENTE: F-107

PLANO	HOJA	ESCALA	FECHA	REFERENCIA
ELÉCTRICO	01/02	1:45	10/2015	F107.6

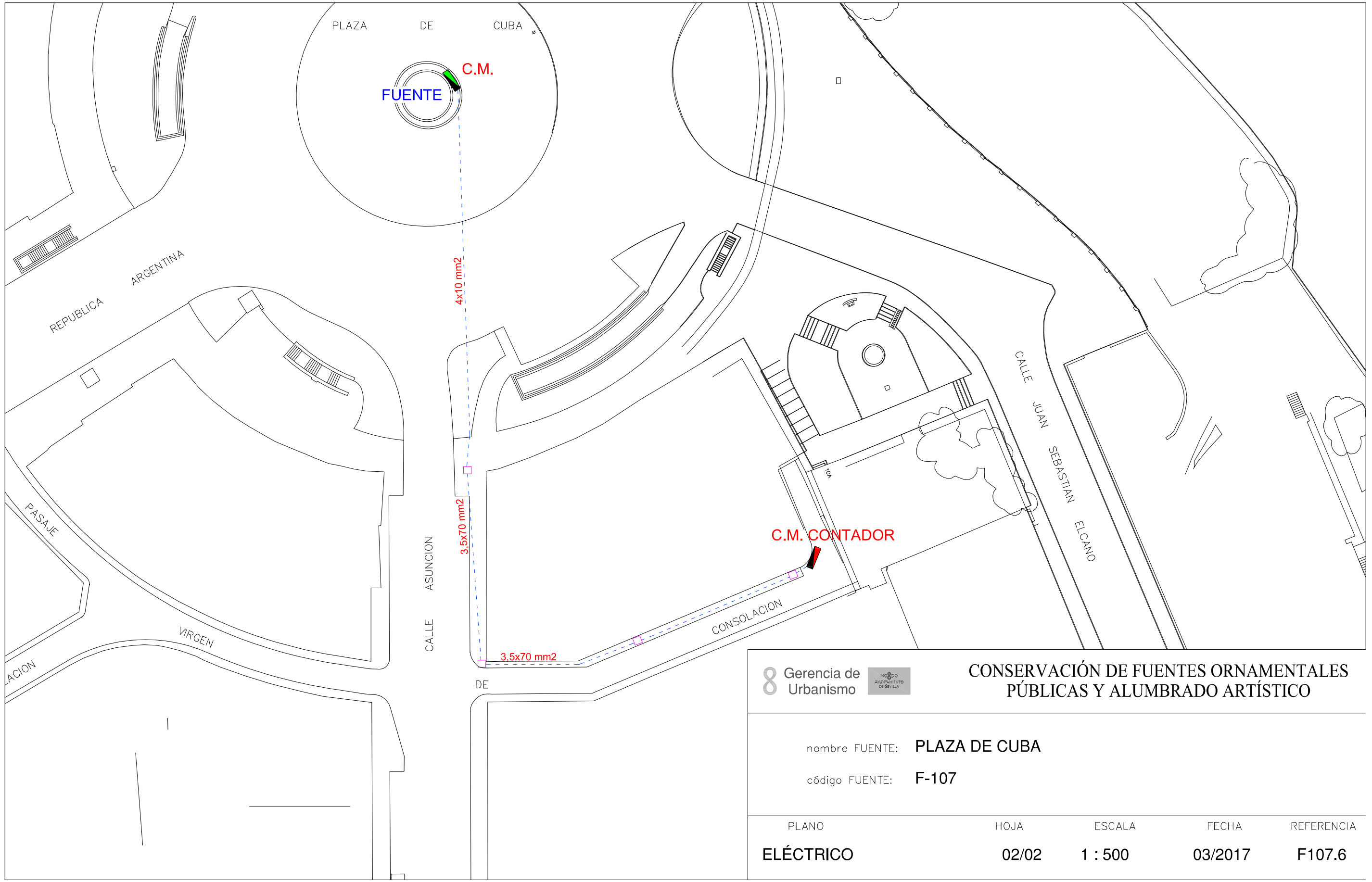

Gerencia de Urbanismo

CONSERVACIÓN DE FUENTES ORNAMENTALES PÚBLICAS Y ALUMBRADO ARTÍSTICO

nombre FUENTE: PLAZA DE CUBA

código FUENTE: F-107

PLANO	HOJA	ESCALA	FECHA	REFERENCIA
ELÉCTRICO	02/02	1 : 500	03/2017	F107.6

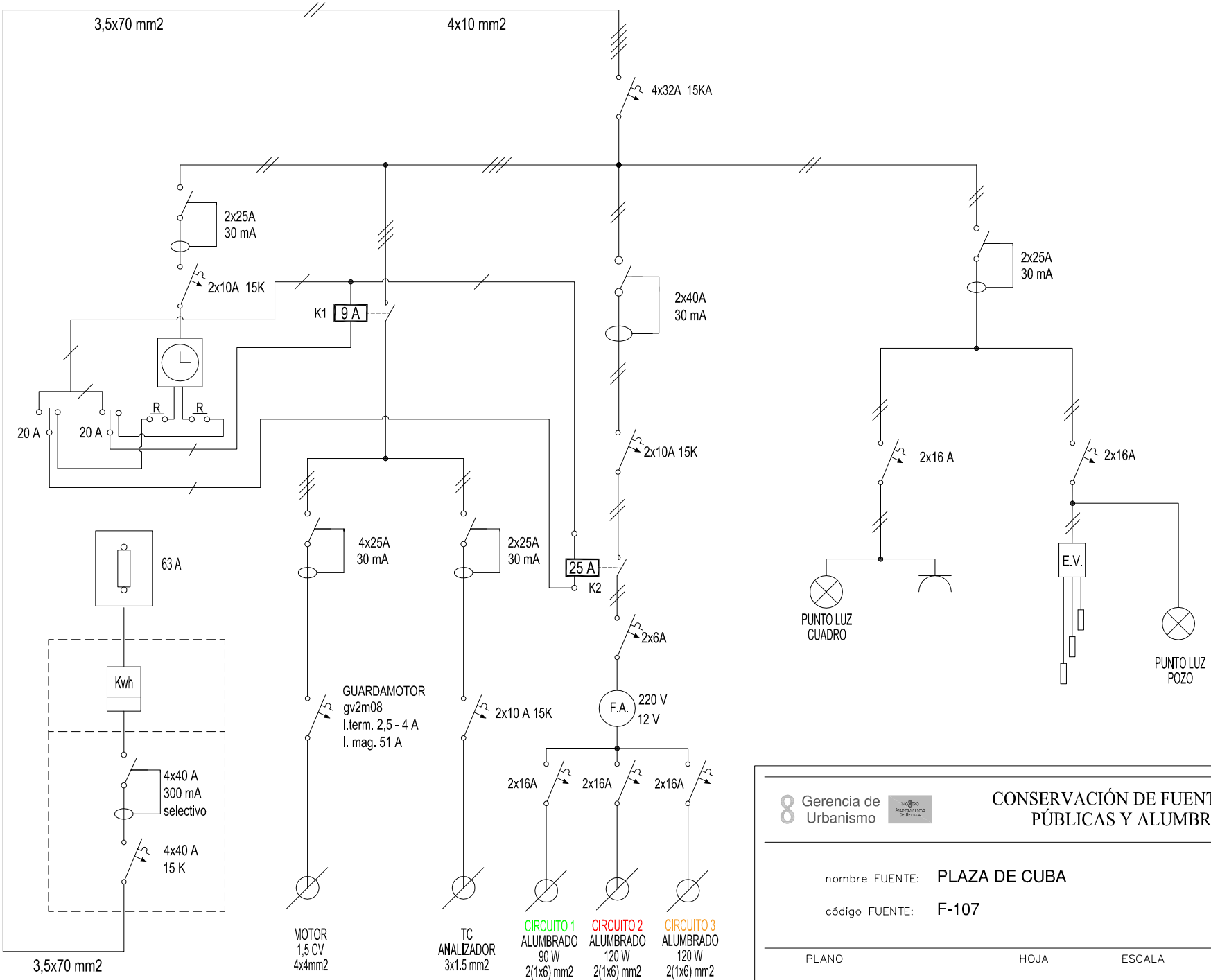

Gerencia de Urbanismo

CONSERVACIÓN DE FUENTES ORNAMENTALES PÚBLICAS Y ALUMBRADO ARTÍSTICO

nombre FUENTE: PLAZA DE CUBA

código FUENTE: F-107

PLANO	HOJA	ESCALA	FECHA	REFERENCIA
ESQUEMA UNIFILAR	01	S/D	03/2017	F107.7

FICHA COMPONENTES FUENTE

Fuente	F107 PLAZA DE CUBA

Alumbrado	Tipo	Potencia	Tensión	Cantidad
Lámpara	LED 15 W AR111	15 W	12 Vcc	22
Proyector	SR LAKE F5200007			22

Motores	Parabólicos
Marca/Modelo	CS-150
Tipo	Horizontal
Potencia	1,5 CV/1 KW
Tensión	III-220/380 V
Intensidad	5,2/3 A
Arranque	Directo
Veloc x anemo	
Compens cosφ	
Caudal	300 l/m
Altura	11,7 mca
Cantidad	1

	Marca/Modelo	Fecha instalación	Depositos quimicos	Volumen
Sistema cloración	Hanna/Controler-10	nov-14	en foso exterior	100 L

Surtidores	Marca / Modelo	Diámetro/conexión	Cantidad	Material
Parabolicos	SAFE-RAIN/F2313865	Ø 6 mm - 3/8" M	48	latón

Control nivel	Sondas nivel	☑
	Válvula flotador	☐
	Sin control	☐
	Sonda motor	☐

Contador de agua	Marca	ELSTER	Volumen de agua
	Número	82364623	13 m³
	Calibre	1"	

	Material	Cantidad
Filtro aspiración	acero galvanizado	1

GERENCIA DE URBANISMO (AYUNTAMIENTO DE SEVILLA)

CONSERVACIÓN DE FUENTES Y MONUMENTOS	GMU	PARTE DE INSPECCIÓN CENTRO DE MANDO Y PROTECCIÓN DE FUERZA	FECHA	HOJA
			17/02/17	1 DE 2

IDENTIFICACIÓN

SITUACIÓN REAL C.M.: PLAZA DE CUBA — COORD.X: 234576.4 — COORD. Y: 4141251.81

CENTRO DE MANDO Nº: F107 — **SUMINISTRO Nº:**

PLACA DE IDENTIFICACIÓN: F107/71 — **TENSIÓN DE SUMINISTRO CONTRATO:** 230-125 V

POTENCIA INSTALADA: 1 kW — **POTENCIA CONTRATADA:**

TOMA DE VALORES

CONTADOR DE ACTIVA Nº 98533548 — **LECTURA:** 139334 kWh

CONTADOR DE REACTIVA Nº — **LECTURA:** kVARh

	HORA	R-S	S-T	R-T	R-N	S-N	T-N
TENSIÓN DIURNA EN VACÍO (V):		237	236	235	124	149	136
TENSIÓN NOCTURNA EN CARGA 100% (V):		236	235	234	123	149	136

	HORA	R	S	T	N
INTENSIDAD LINEA GENERAL EN CARGA 100% (A):		5,8	5,4	5,7	

	HORA	R	S	T	GENERAL
FACTOR DE POTENCIA:		1,07	1,06	1,02	1,05

CORRIENTE DE FUGA GENERAL(mA):	R	S	T	N
	5.7	5.8	5.5	

CIRCUITOS DE SALIDA	INTENSIDAD POR FASE				PROTECCIONES	CONDUCTORES	AISLAMIENTO MΩ				FACTOR DE POTENCIA				TIPO DE ARRANQUE
NUMERO Y DESIGNACIÓN	R	S	T	N	TIPO/CALIBRE	SECCIÓN mm²	R	S	T	N	R	S	T	MEDIA	
BOMBA	5,6	5,5	5,5		G.M. 2.5-4 A	4x4	∞	∞	∞		1.07	1.09	1.01	1.04	DIRECTO

CARACTERÍSTICAS DEL C.M.

CAJA ACOMETIDA: TIPO: CRADY — FUSIBLES: 63 A — **DERIVACIÓN INDIVIDUAL:** TIPO: 0.6 / 1 KV — SECCIÓN: 4x10 mm2

ARMARIO: TIPO: PVC — SISTEMA DE FIJACIÓN: PARED — DIMENSIONES: 64x84x30 cm

EQ. MED. DIRECTA: SI — **EQ. MED. INDIRECTA: Rel. de transformación;**

PROTECCIÓN GENERAL: TIPO: TERMICO — MARCA: SCHNEIDER — CALIBRE: 4x32 A 15K

TOMA DE CORRIENTE: SI — **PUNTO DE LUZ:** SI — **INT. TOMA CORR. Y PL:**

RELOJ: MARCA Y MODELO: ORBIS ASTRO NOVA CITY — Nº SERIE: — VERSIÓN: 11-01-1/02

CONMUTADORES MANIOBRA: INT. NOMIN: 20 A

PROTECCION CIR. MANIOBRA: DIFERENCIAL: 2x25 A 30mA — TÉRMICO: 2x10 A 15 K

CONMUTADORES FUERZA: TIPO: — Nº: — INT. NOMINAL: — MARCA:

CONTACTORES ARRANQUE DIRECTO: TIPO: LC1D09 — Nº: 1 — INT. NOMINAL: 9 A — MARCA: TELEMECANIQUE — PROTECCIÓN TERMICA REARMABLE:

CONTACTORES ARRANCADOR E-Δ: TIPO: — Nº: — INT. NOMINAL: — MARCA: — PROTECCIÓN TERMICA REARMABLE:

CONTACTORES VARIADOR FRECUENCIA: TIPO: — Nº: — INT. NOMINAL: — MARCA: — PROTECCIÓN TERMICA REARMABLE:

CONTACTORES BATERIA CONDENSADORES: TIPO: — Nº: — INT. NOMINAL: — MARCA: — PROTECCIÓN TERMICA REARMABLE:

INT. DIFERENCIALES: Nº 1 / 2 — POLO: 4 / 2 — SENSIBIL.: 30 mA — INT. NOMINAL: 25 A — MARCA: SCHNEIDER

SISTEMA DE TELEGESTIÓN: TIPO: — MARCA ROUTER: — Nº TARJETA: — PIN:

ANALIZADOR DE RED: MARCA: — MODELO: — **VOLTÍMETRO/AMPERÍMETRO:**

PROTECCIÓN CONTRA SOBRETENSIONES: MARCA: — TIPO:

VARIADORES DE FRECUENCIA: MARCA: — TIPO: — POTENCIA:

ANEMÓMETRO: MARCA: — TIPO:

TOMA DE TIERRA: SECCIÓN: 16 mm2 — RESISTENCIA: 19.83 Ω — LATIGUILLOS PUERTAS:

BATERIA CONDENSADORES: Nº — INT. NOMINAL: — MARCA: — PROTECCION: — POTENCIA:

GENERAL

REVISIÓN ELÉCTRICA: CABLEADOS: — BORNAS Y CONEXIONES: BIEN — CONTACTORES: BIEN

LIMPIEZA GENERAL: EXTERIOR ARMARIO: BIEN — INTERIOR: BIEN — ELEMENTOS EXTRAÑOS: — CABLEADO: BIEN

CONTACTORES: BIEN — OTROS COMPONENTES: — PRODUCTO LIMPIADOR: — AIRE COMPRIMIDO: HECHO — HIDRÓFUGO:

ENGRASE: CANDADOS: — BISAGRAS: — CONTACTORES: BIEN — OTROS:

REPASO CHAPA Y PINTURA: ABOLLADURAS: — ÓXIDO: — AJUSTES DE PUERTAS: — PINTURA:

ESTANQUEIDAD: NO — ORIFICIOS DE TUBOS ENTRADA Y SALIDA: BIEN — OTRAS ABERTURAS EN LA CHAPA:

O.C.A.: FAVORABLE: SI — CONDICIONADA: — DENEGADA: — PRÓXIMA REVISIÓN: 27/03/22 — GRUPO:

OBSERVACIONES

GERENCIA DE URBANISMO (AYUNTAMIENTO DE SEVILLA)

CONSERVACIÓN DE FUENTES Y MONUMENTOS	GMU	PARTE DE INSPECCIÓN CENTRO DE MANDO Y PROTECCIÓN DE ALUMBRADO	FECHA	HOJA
			07/04/17	2 DE 2

IDENTIFICACIÓN

SITUACIÓN REAL C.M.: PLAZA DE CUBA — COORD.X: 234576.4 — COORD. Y: 4141251.81

CENTRO DE MANDO Nº: F107 — **SUMINISTRO Nº:**

PLACA DE IDENTIFICACIÓN: F107/71 — **TENSIÓN DE SUMINISTRO CONTRATO:** 230-125 V

POTENCIA INSTALADA: 330 W — **POTENCIA CONTRATADA:**

TOMA DE VALORES

CONTADOR DE ACTIVA Nº 98533548 — **LECTURA:** 139334 kWh

CONTADOR DE REACTIVA Nº — **LECTURA:** kVARh

	HORA	R-S	S-T	R-T	R-N	S-N	T-N
TENSIÓN DIURNA EN VACÍO (V):		234	233	232			
TENSIÓN NOCTURNA EN CARGA 100% (V):		232	231	230			

	HORA	R	S	T	N
INTENSIDAD LINEA GENERAL EN CARGA 100% (A):		0.1	2	1.88	

	HORA	R	S	T	GENERAL
FACTOR DE POTENCIA:		0.99	0.99	0.99	0.99

CORRIENTE DE FUGA GENERAL(mA):	R	S	T	N
	0.9			

CIRCUITOS DE SALIDA	INTENSIDAD POR FASE				PROTECCIONES	CONDUCTORES	AISLAMIENTO MΩ				FACTOR DE POTENCIA				TIPO DE ARRANQUE
NUMERO Y DESIGNACIÓN	R	S	T	N	TIPO/CALIBRE	SECCIÓN mm²	R	S	T	N	R	S	T	MEDIA	
C1		1.8	1.7		2x16 A	2 (1x6)		30	30						
C2					2x16 A	2 (1x6)		10.5	10.5						
C3					2x16 A	2 (1x6)		2.5	2.5						

CARACTERÍSTICAS DEL C.M.

CAJA ACOMETIDA: TIPO: CRADY — FUSIBLES: 63 A — **DERIVACIÓN INDIVIDUAL:** TIPO: 0.6 / 1 KV — SECCIÓN: 4x10 mm2

ARMARIO: TIPO: PVC — SISTEMA DE FIJACIÓN: PARED — DIMENSIONES: 64x84x30 cm

EQ. MED. DIRECTA: SI — **EQ. MED. INDIRECTA: Rel. de transformación:**

PROTECCIÓN GENERAL: TIPO: TERMICO — MARCA: SCHNEIDER — CALIBRE: 4x32 A 15 K

TOMA DE CORRIENTE: SI — **PUNTO DE LUZ:** SI — **INT. TOMA CORR. Y PL.:**

RELOJ: MARCA Y MODELO: ORBIS ASTRO NOVA CITY — Nº SERIE: — VERSIÓN: 11-01-1 / 02

CONMUTADORES MANIOBRA: INT. NOMIN: 20 A

PROTECCION CIR. MANIOBRA: DIFERENCIAL: 2x25 A 30mA — TÉRMICO: 2x10 A 15 K

CONMUTADORES FUERZA: TIPO: — Nº: — INT. NOMINAL: — MARCA:

CONTACTORES ALUMBRADO: TIPO: LC1D25 — Nº: 1 — INT. NOMINAL: 25 A — MARCA: TELEMECANIQUE — PROTECCIÓN TERMICA REARMABLE:

CONTROLADOR DE COLOR: NO

FUENTE ALIMENTACION: Nº 1 — POTENCIA: 500 W — TENSION: 220 / 12 Vcc

INT. DIFERENCIALES: Nº 1 — POLO: 2 — SENSIBIL.: 30 mA — INT. NOMINAL: 40 A — MARCA: SCHNEIDER

SISTEMA DE TELEGESTIÓN: TIPO: — MARCA ROUTER: — Nº TARJETA: — PIN:

ANALIZADOR DE RED: MARCA: — MODELO: — **VOLTÍMETRO/AMPERÍMETRO:**

PROTECCIÓN CONTRA SOBRETENSIONES: MARCA: — TIPO:

TOMA DE TIERRA: SECCIÓN: 16 mm2 — RESISTENCIA: 19.83 Ω — LATIGUILLOS PUERTAS:

GENERAL

REVISIÓN ELÉCTRICA: CABLEADOS: — BORNAS Y CONEXIONES: BIEN — CONTACTORES: BIEN

LIMPIEZA GENERAL: EXTERIOR ARMARIO: BIEN — INTERIOR: BIEN — ELEMENTOS EXTRAÑOS: — CABLEADO: BIEN

CONTACTORES: BIEN — OTROS COMPONENTES: — PRODUCTO LIMPIADOR: — AIRE COMPRIMIDO: HECHO — HIDRÓFUGO:

ENGRASE: CANDADOS: — BISAGRAS: — CONTACTORES: BIEN — OTROS:

REPASO CHAPA Y PINTURA: ABOLLADURAS: — ÓXIDO: — AJUSTES DE PUERTAS: — PINTURA:

ESTANQUEIDAD: NO — ORIFICIOS DE TUBOS ENTRADA Y SALIDA: BIEN — OTRAS ABERTURAS EN LA CHAPA:

O.C.A.: FAVORABLE: SI — CONDICIONADA: — DENEGADA: — PRÓXIMA REVISIÓN: 27/03/22 — GRUPO:

OBSERVACIONES

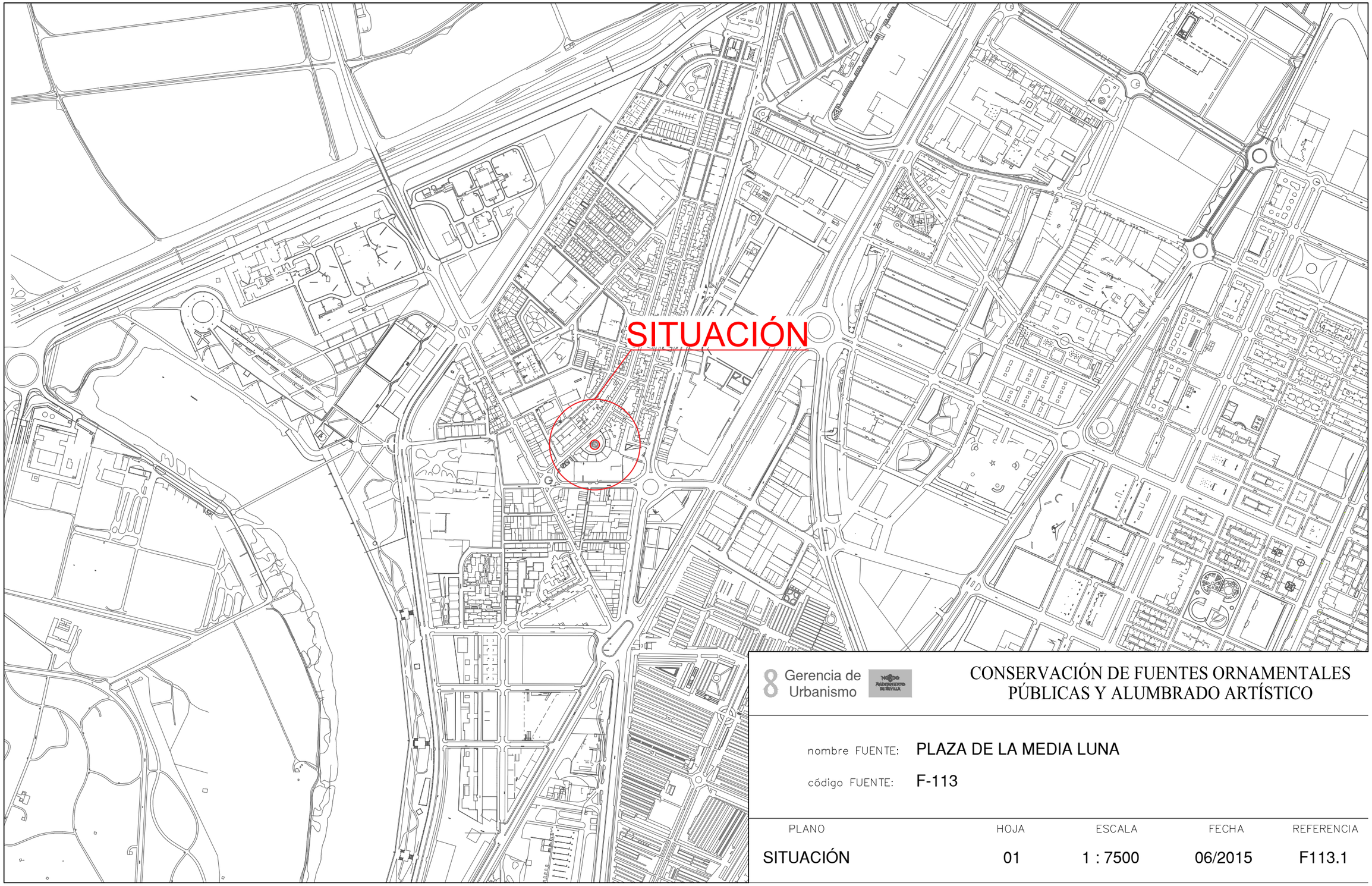

8 Gerencia de Urbanismo

CONSERVACIÓN DE FUENTES ORNAMENTALES PÚBLICAS Y ALUMBRADO ARTÍSTICO

nombre FUENTE: PLAZA DE LA MEDIA LUNA

código FUENTE: F-113

PLANO	HOJA	ESCALA	FECHA	REFERENCIA
SITUACIÓN	01	1 : 7500	06/2015	F113.1

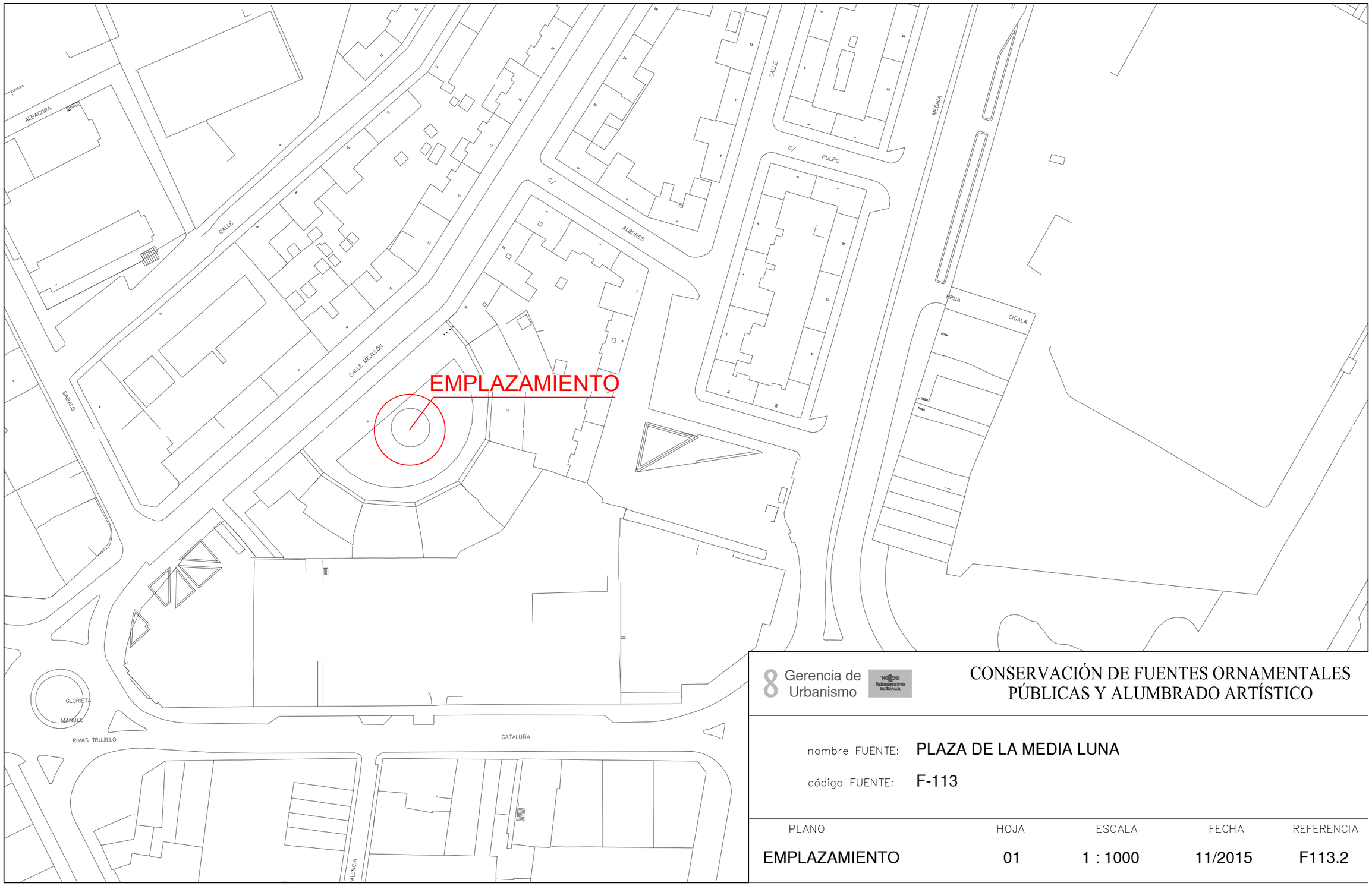

Gerencia de Urbanismo

CONSERVACIÓN DE FUENTES ORNAMENTALES PÚBLICAS Y ALUMBRADO ARTÍSTICO

nombre FUENTE: PLAZA DE LA MEDIA LUNA

código FUENTE: F-113

PLANO	HOJA	ESCALA	FECHA	REFERENCIA
EMPLAZAMIENTO	01	1 : 1000	11/2015	F113.2

PLANTA GENERAL

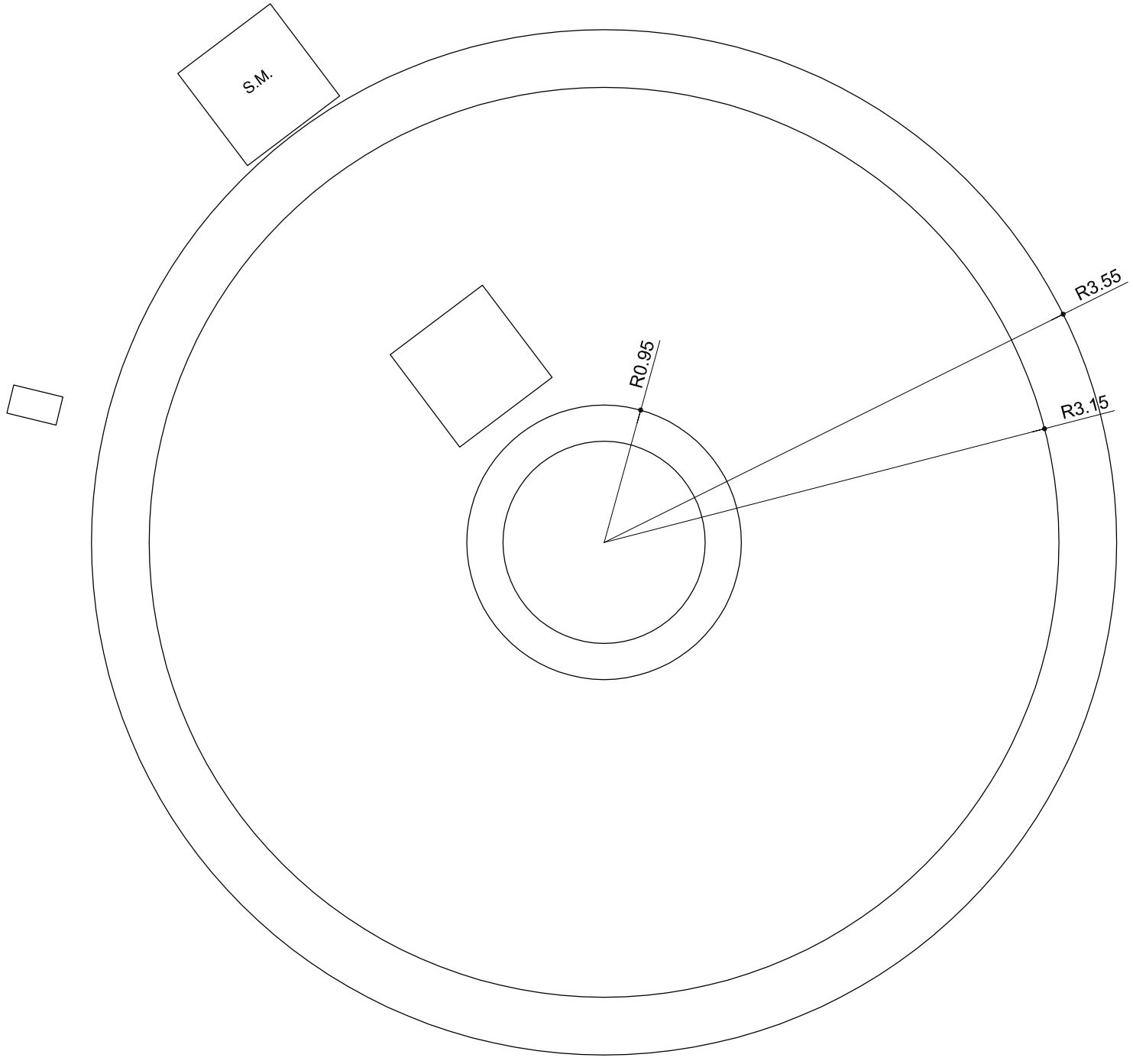

F.C.M.	FOSO COLECTOR MOTOR	A.A.A.	ARQUETA AGUA APORTE
A.D.	ARQUETA DESAGÜE	S.M.	SALA MAQUINA

Gerencia de Urbanismo

NOBO AYUNTAMIENTO DE SEVILLA

CONSERVACIÓN DE FUENTES ORNAMENTALES PÚBLICAS Y ALUMBRADO ARTÍSTICO

nombre FUENTE: FUENTE DE LA MEDIA LUNA

código FUENTE: F-113

PLANO	HOJA	ESCALA	FECHA	REFERENCIA
PLANTA	01	1:40	11/2015	F113.3

ALZADO

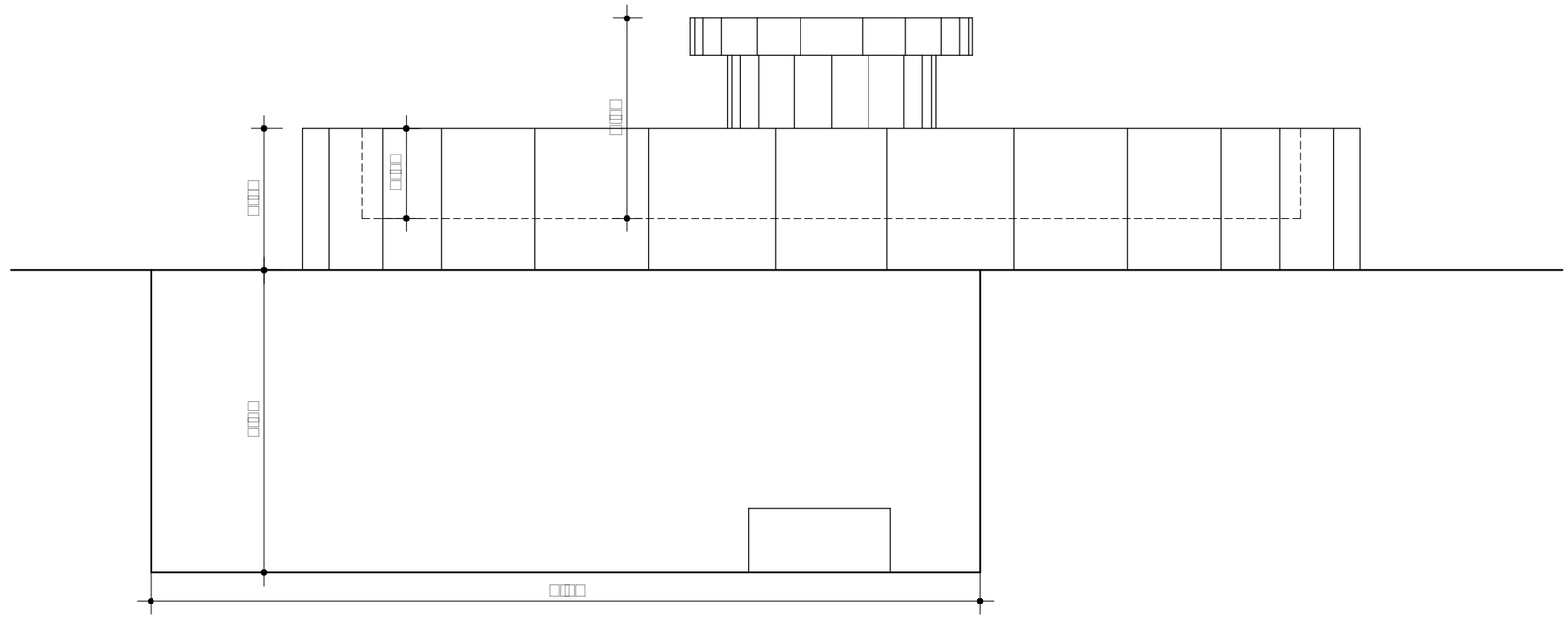

Gerencia de Urbanismo

CONSERVACIÓN DE FUENTES ORNAMENTALES PÚBLICAS Y ALUMBRADO ARTÍSTICO

nombre FUENTE: FUENTE DE LA MEDIA LUNA

código FUENTE: F-113

PLANO	HOJA	ESCALA	FECHA	REFERENCIA
ALZADO	01	1:40	11/2015	F113.4

PLANTA HIDRÁULICA

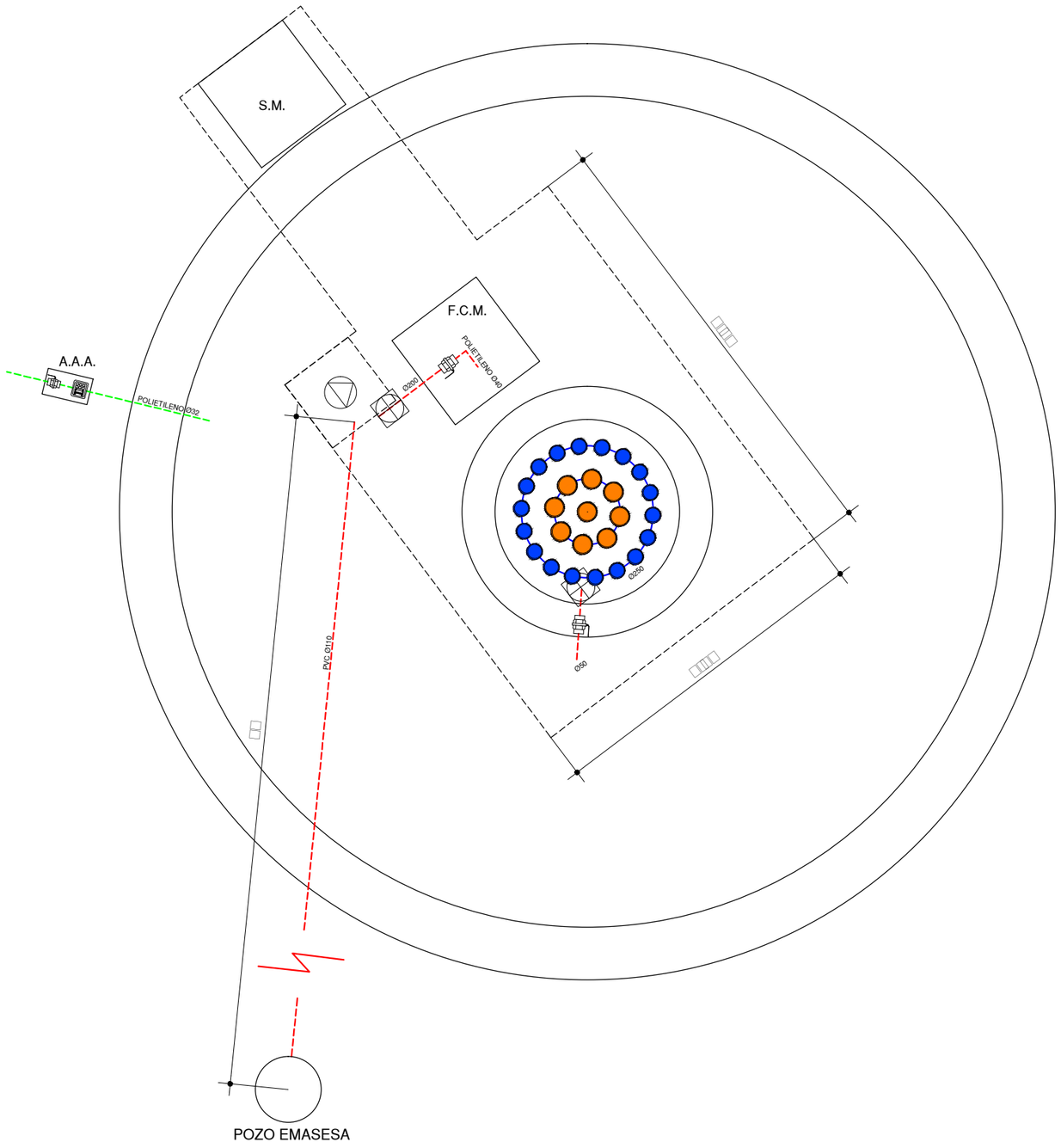

LEYENDA

- TUBERÍA DE APORTE
- TUBERÍA DE RECIRCULACIÓN
- TUBERÍA DE DESAGÜE
- CONTADOR
- ELECTROVALVULA
- LLAVE DE BOLA
- LLAVE COMPUERTA
- SURTIDOR PARABÓLICO
- BOMBA DE ACHIQUE
- SURTIDOR PULVERIZADOR
- SURTIDOR VERTICAL
- GRIFO
- LLAVE SELECTORA
- BRIDA UNIÓN
- VÁLVULA REGULADORA DE PRESIÓN
- MANOMETRO
- BOMBA RECIRCULACIÓN
- DEPÓSITO CL / PH

F.C.M. FOSO COLECTOR MOTOR
A.D. ARQUETA DESAGÜE
A.A.A. ARQUETA AGUA APORTE
S.M. SALA MAQUINA

Gerencia de Urbanismo

CONSERVACIÓN DE FUENTES ORNAMENTALES PÚBLICAS Y ALUMBRADO ARTÍSTICO

nombre FUENTE: FUENTE DE LA MEDIA LUNA

código FUENTE: F-113

PLANO	HOJA	ESCALA	FECHA	REFERENCIA
HIDRÁULICO	01/02	1:40	11/2015	F113.5

ALZADO HIDRÁULICO

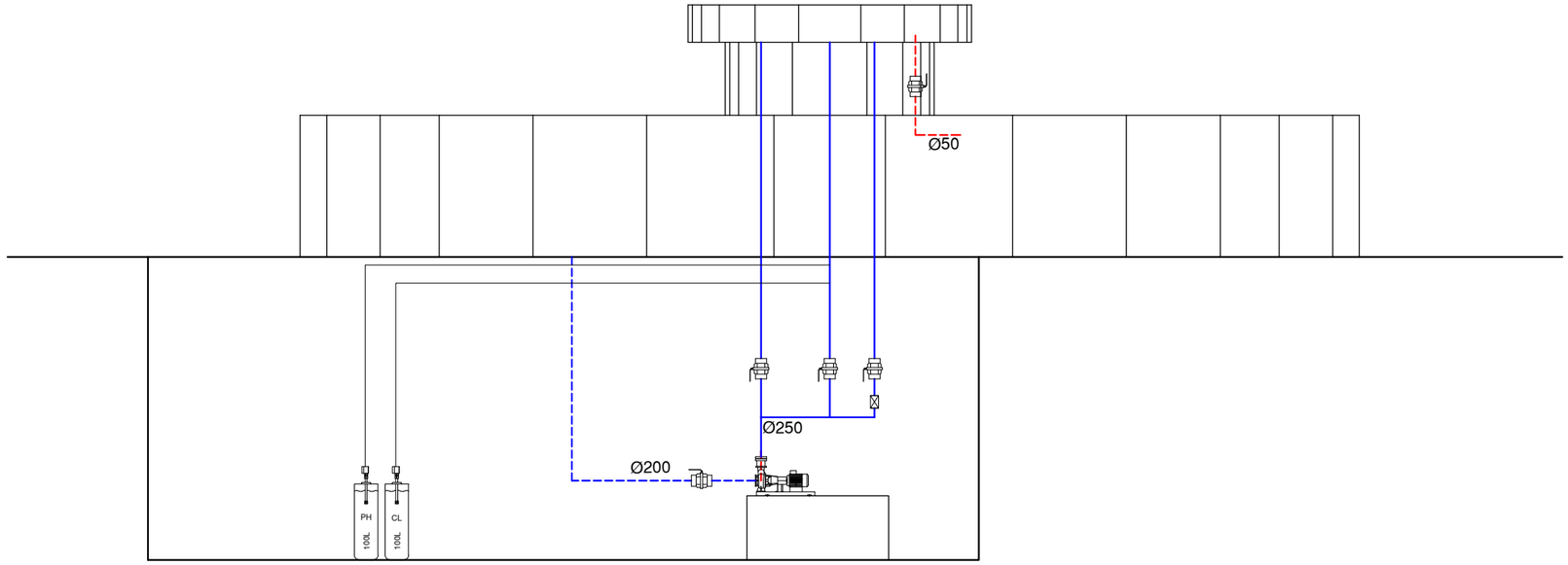

LEYENDA

- TUBERÍA DE APORTE
- TUBERÍA DE RECIRCULACIÓN
- TUBERÍA DE DESAGÜE
- CONTADOR
- ELECTROVALVULA
- LLAVE DE BOLA
- LLAVE COMPUERTA
- SURTIDOR PARABÓLICO
- BOMBA DE ACHIQUE
- SURTIDOR PULVERIZADOR
- SURTIDOR VERTICAL
- GRIFO
- LLAVE SELECTORA
- BRIDA UNIÓN
- VÁLVULA REGULADORA DE PRESIÓN
- MANOMETRO
- BOMBA RECIRCULACIÓN
- DEPÓSITO CL / PH

F.C.M.	FOSO COLECTOR MOTOR	A.A.A.	ARQUETA AGUA APORTE
A.D.	ARQUETA DESAGÜE	S.M.	SALA MAQUINA

Gerencia de Urbanismo

CONSERVACIÓN DE FUENTES ORNAMENTALES PÚBLICAS Y ALUMBRADO ARTÍSTICO

nombre FUENTE: FUENTE DE LA MEDIA LUNA

código FUENTE: F-113

PLANO	HOJA	ESCALA	FECHA	REFERENCIA
HIDRÁULICO	02/02	1:40	11/2015	F113.5

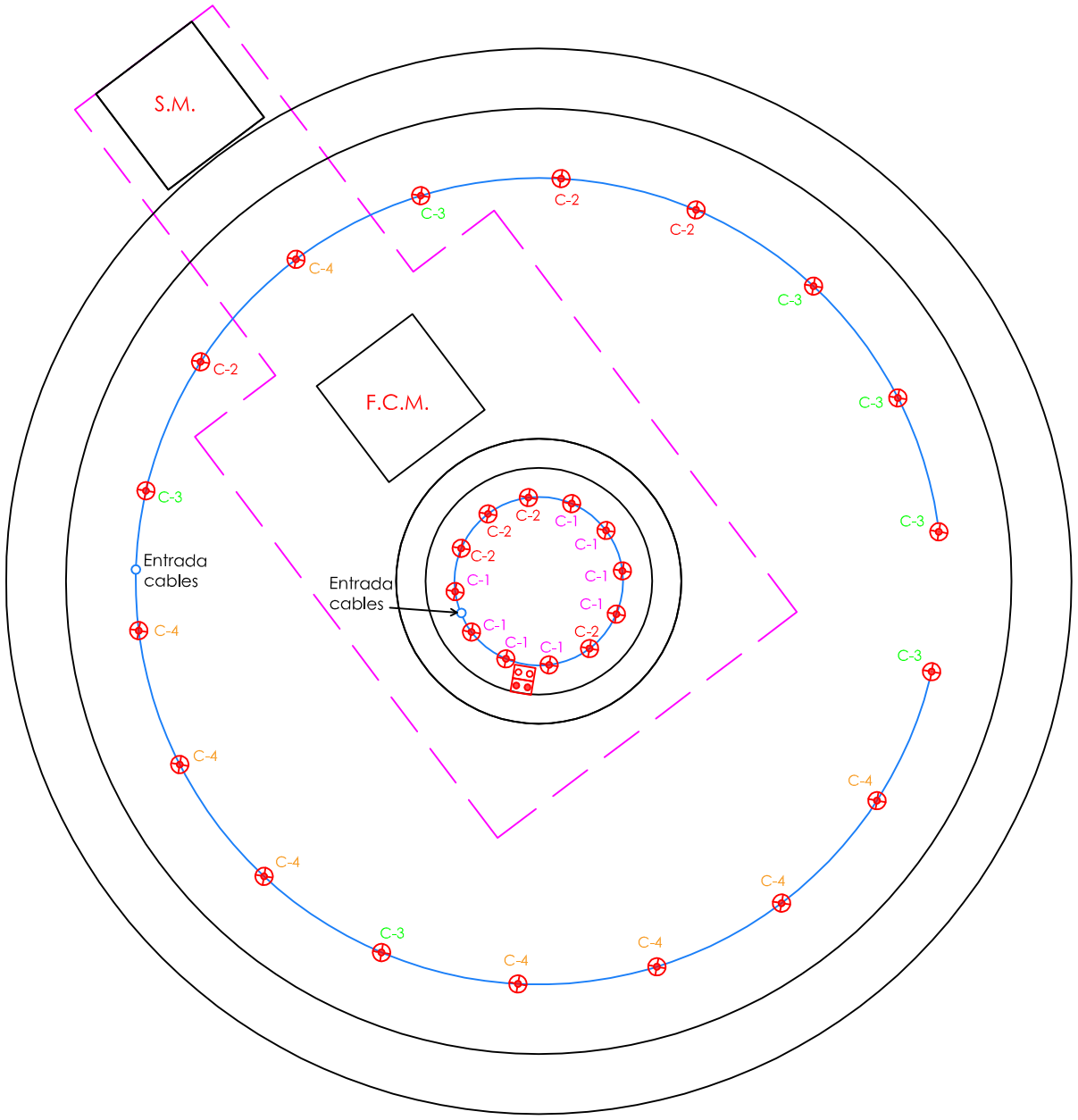

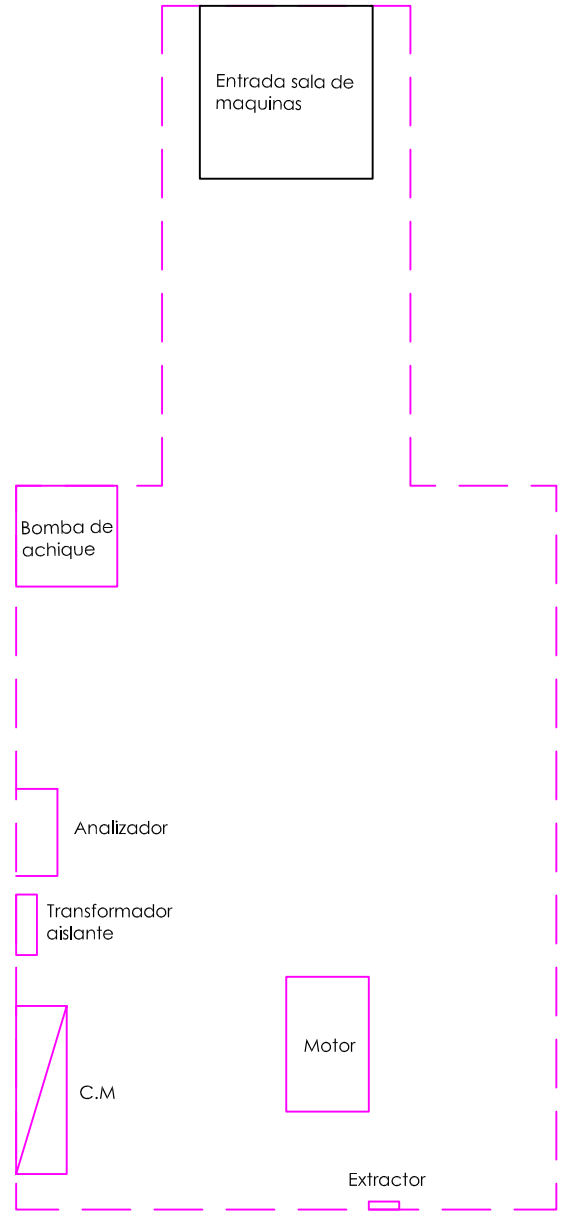

DETALLE SALA DE MÁQUINAS
ESCALA 1:35

LEYENDA
LED AR 111 15W - 12V
SONDA NIVEL
SONDA MOTOR
AISLAMIENTO 0'6 / 1kV
AISLAMIENTO 750 V
F.C.M. FOSO COLECTOR MOTOR
A.D. ARQUETA DESAGÜE
A.A.A. ARQUETA AGUA APORTE
S.M. SALA MAQUINA

NOTA:

Cada proyector esta alimentado por un cable de aislamiento 0'6 / 1kV y sección 2x2,5 mm2.

Gerencia de Urbanismo

CONSERVACIÓN DE FUENTES ORNAMENTALES PÚBLICAS Y ALUMBRADO ARTÍSTICO

nombre FUENTE: PLAZA DE LA MEDIA LUNA

código FUENTE: F-113

PLANO	HOJA	ESCALA	FECHA	REFERENCIA
ELÉCTRICO	01/02	1:45	04/2015	F113.6

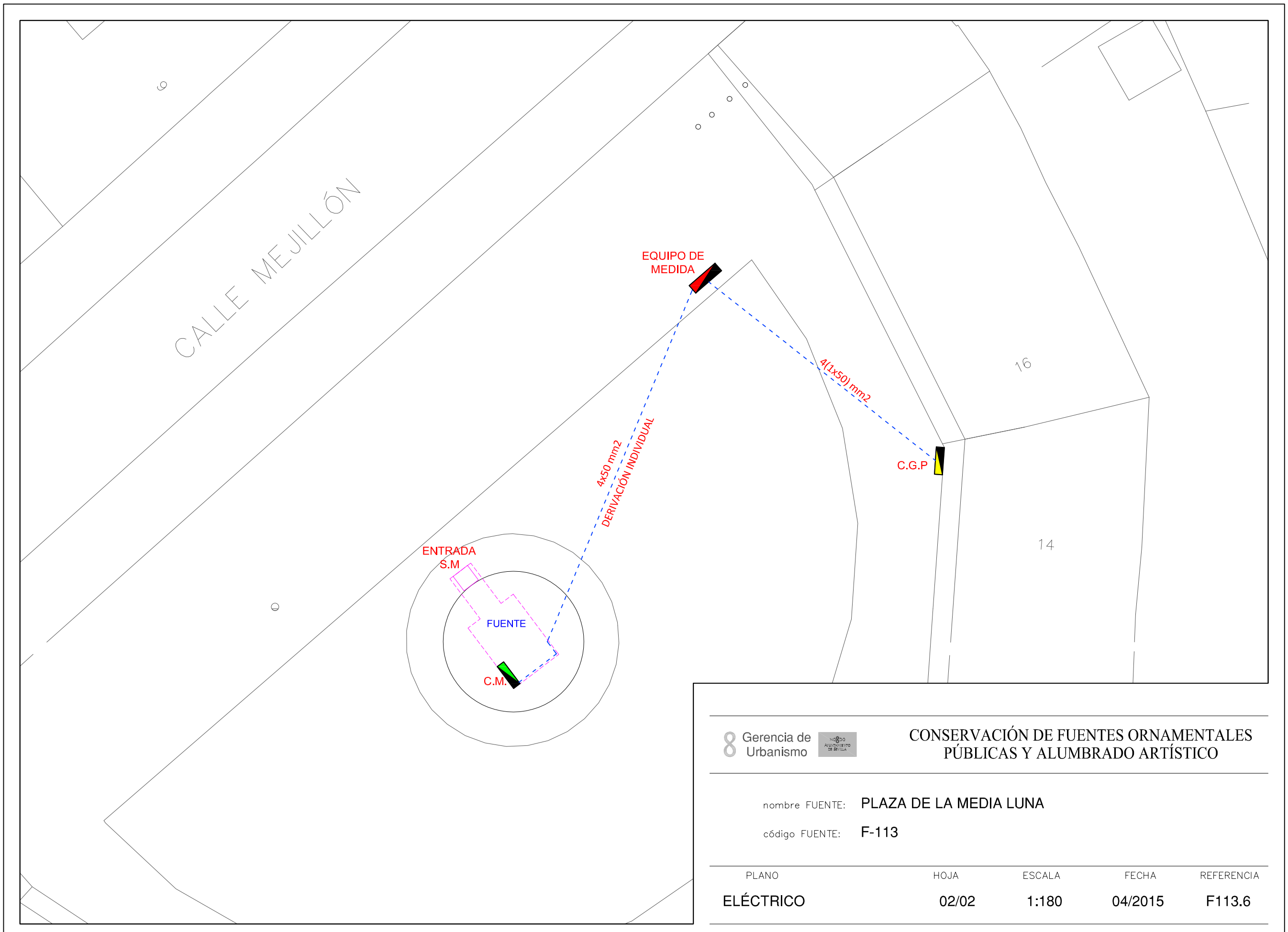

Gerencia de Urbanismo

CONSERVACIÓN DE FUENTES ORNAMENTALES PÚBLICAS Y ALUMBRADO ARTÍSTICO

nombre FUENTE: PLAZA DE LA MEDIA LUNA

código FUENTE: F-113

PLANO	HOJA	ESCALA	FECHA	REFERENCIA
ELÉCTRICO	02/02	1:180	04/2015	F113.6

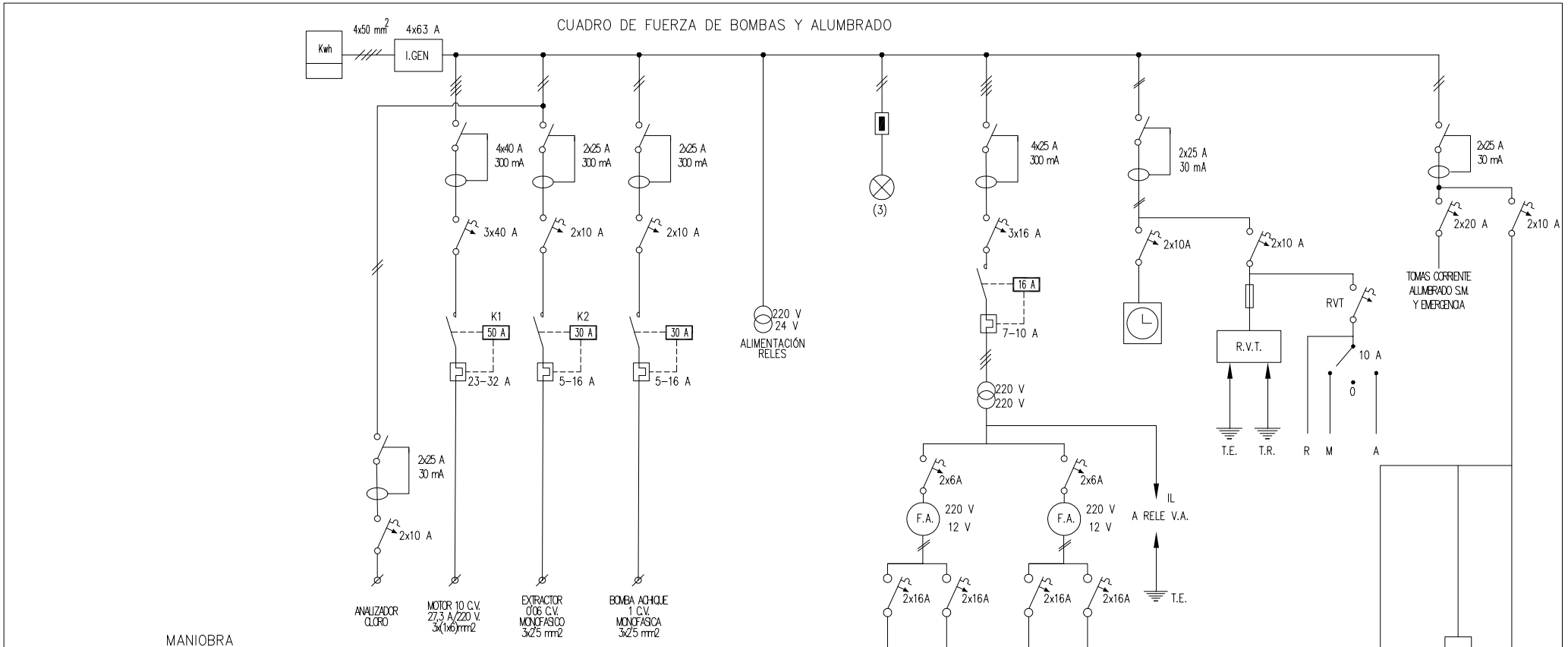

Gerencia de Urbanismo

CONSERVACIÓN DE FUENTES ORNAMENTALES PÚBLICAS Y ALUMBRADO ARTÍSTICO

nombre FUENTE: PLAZA DE LA MEDIA LUNA

código FUENTE: F-113

PLANO	HOJA	ESCALA	FECHA	REFERENCIA
ESQUEMA UNIFILAR	01	S/D	12/2015	F113.7

FICHA COMPONENTES FUENTE

Fuente	F113 PLAZA DE LA MEDIA LUNA

Alumbrado	Tipo	Potencia	Tensión	Cantidad
Lámpara	LED 15 W AR111	15 W	12 Vcc	30
Proyector	SR LAKE F5200007			30

Motores	Parabólicos-Pulverización	Bomba achique	Extractor de aire
Marca/Modelo	SIEMENS	ESPA/DRAINEX 100MA	S&P / HXM-250
Tipo	Horizontal	Sumergible	Helicoidal mural
Potencia	10 CV/7,5 Kw	1,2 CV/0,84 KW	0,079 CV/0,058 KW
Tensión	lll-220/380 v	I-230 V	I-230 V
Intensidad	27,4/15,8 A	3,77 A	0,4 A
Arranque	Directo	Directo	Directo
Veloc x anemo			
Compens cosφ		Condensador individual	Condensador individual
Caudal		50÷250 l/m	780 m³/h
Altura		6,7÷1,8 mca	
Cantidad	1	1	1

	Marca/Modelo	Fecha instalación	Depositos quimicos	Volumen
Sistema cloración	Hanna/PCA 320	feb-14	en sala maquinas	100 L

Surtidores	Marca / Modelo	Diámetro/conexión	Cantidad	Material
parabólico	s/ marca	Ø 26 mm - DN50	18	
pulveriz. Normal	s/ marca	Ø 16 mm - 2" H	9	

Control nivel	Sondas nivel	☑
	Válvula flotador	☐
	Sin control	☐
	Sonda motor	☑

Contador de agua	Marca	ELSTER	Volumen agua vaso	
	Número	82192922	15 m³	
	Calibre	3/4''		

	Material	Cantidad	Volumen	Fecha renovacion
Filtro aspiración	acero inoxidable	1		
Filtro de arena				

Observaciones:

GERENCIA DE URBANISMO (AYUNTAMIENTO DE SEVILLA)

CONSERVACIÓN DE FUENTES Y MONUMENTOS	GMU	PARTE DE INSPECCIÓN CENTRO DE MANDO Y PROTECCIÓN DE FUERZA	FECHA	HOJA
			11/12/17	1 DE 2

IDENTIFICACIÓN

SITUACIÓN REAL C.M.: PLAZA DE MEDIA LUNA — COORD.X: 235989.52 — COORD. Y: 4146223.29

CENTRO DE MANDO Nº: F113 — **SUMINISTRO Nº:**

PLACA DE IDENTIFICACIÓN: F113 / 19 — **TENSIÓN DE SUMINISTRO CONTRATO:** 230-125 V

POTENCIA INSTALADA: 8.398 kW — **POTENCIA CONTRATADA:**

TOMA DE VALORES

CONTADOR DE ACTIVA Nº 99524409 — **LECTURA:** 493679 kWh

CONTADOR DE REACTIVA Nº — **LECTURA:** kVARh

	HORA	R-S	S-T	R-T	R-N	S-N	T-N
TENSIÓN DIURNA EN VACÍO (V):	13:00	226	227	223			
TENSIÓN NOCTURNA EN CARGA 100% (V):	13:10	221	224	220			

	HORA	R	S	T	N
INTENSIDAD LINEA GENERAL EN CARGA 100% (A):	13:20	22.8	27.8	25.6	

	HORA	R	S	T	GENERAL
FACTOR DE POTENCIA:	13:25	0.63	0.81	0.71	0.70

CORRIENTE DE FUGA GENERAL(mA):	R	S	T	N
	22.8	24	27.2	

CIRCUITOS DE SALIDA	INTENSIDAD POR FASE				PROTECCIONES	CONDUCTORES	AISLAMIENTO MΩ				FACTOR DE POTENCIA				TIPO DE ARRANQUE
NUMERO Y DESIGNACIÓN	R	S	T	N	TIPO/CALIBRE	SECCIÓN mm²	R	S	T	N	R	S	T	MEDIA	
MOTOR FUENTE	20.7	24.3	22.0		3x40 A	3 (1x6)	∞	∞	∞		0.63	0.80	0.80	0.72	E-Δ
EXTRACTOR	0.07	0.09			2x10 A	3x2.5	∞	∞			1	1			DIRECTO
BOMBA ACHIQUE	3.10	3.11			2x10 A	3x2.5	95	91			0.50	0.50			DIRECTO

CARACTERÍSTICAS DEL C.M.

CAJA ACOMETIDA: TIPO: — FUSIBLES: — **DERIVACIÓN INDIVIDUAL:** TIPO: UNIPOLAR — SECCIÓN: 4x50 mm2

ARMARIO: TIPO: POLIESTER — SISTEMA DE FIJACIÓN: PARED — DIMENSIONES: 125x100x30 cm

EQ. MED. DIRECTA: — **EQ. MED. INDIRECTA: Rel. de transformación;**

PROTECCIÓN GENERAL: TIPO: TERMICO DIFERENCIAL — MARCA: RECORD — CALIBRE: 4x63 A

TOMA DE CORRIENTE: — **PUNTO DE LUZ:** — **INT. TOMA CORR. Y PL:**

RELOJ: MARCA Y MODELO: ORBIS ASTRO SAT — Nº SERIE: — VERSIÓN:

CONMUTADORES MANIOBRA: INT. NOMIN: 10 A

PROTECCION CIR. MANIOBRA: DIFERENCIAL: 2x25 A 30mA — TÉRMICO: 2x10 A

CONMUTADORES FUERZA: TIPO: — Nº: — INT. NOMINAL: — MARCA:

CONTACTORES ARRANQUE DIRECTO: TIPO: LC1D30 / LC1D910 — Nº: 1 / 2 — INT. NOMINAL: 50 A / 30 A — MARCA: SCHNEIDER — PROTECCIÓN TERMICA REARMABLE: 23 - 32 A / 5 - 16 A

CONTACTORES ARRANCADOR E-Δ: TIPO: — Nº: — INT. NOMINAL: — MARCA: — PROTECCIÓN TERMICA REARMABLE:

CONTACTORES VARIADOR FRECUENCIA: TIPO: — Nº: — INT. NOMINAL: — MARCA: — PROTECCIÓN TERMICA REARMABLE:

CONTACTORES BATERIA CONDENSADORES: TIPO: — Nº: — INT. NOMINAL: 40 A — MARCA: — PROTECCIÓN TERMICA REARMABLE:

INT. DIFERENCIALES: Nº 7 — POLO: 4 / 3 — SENSIBIL.: 300mA / 30mA — INT. NOMINAL: 1-40 A / 6-25 A — MARCA: SIMON

SISTEMA DE TELEGESTIÓN: TIPO: — MARCA ROUTER: — Nº TARJETA: — PIN:

ANALIZADOR DE RED: MARCA: — MODELO: — **VOLTÍMETRO/AMPERÍMETRO:**

PROTECCIÓN CONTRA SOBRETENSIONES: MARCA: — TIPO:

VARIADORES DE FRECUENCIA: MARCA: — TIPO: — POTENCIA:

ANEMÓMETRO: MARCA: — TIPO:

TOMA DE TIERRA: SI — SECCIÓN: 35 mm2 — RESISTENCIA: 16 Ω — LATIGUILLOS PUERTAS: NO

BATERIA CONDENSADORES: Nº — INT. NOMINAL: — MARCA: — PROTECCION: — POTENCIA:

GENERAL

REVISIÓN ELÉCTRICA: CABLEADOS: — BORNAS Y CONEXIONES: BIEN — CONTACTORES: BIEN

LIMPIEZA GENERAL: EXTERIOR ARMARIO: BIEN — INTERIOR: BIEN — ELEMENTOS EXTRAÑOS: — CABLEADO: BIEN

CONTACTORES: OK — OTROS COMPONENTES: — PRODUCTO LIMPIADOR: — AIRE COMPRIMIDO: — HIDRÓFUGO:

ENGRASE: CANDADOS: — BISAGRAS: BIEN — CONTACTORES: BIEN — OTROS:

REPASO CHAPA Y PINTURA: ABOLLADURAS: — ÓXIDO: — AJUSTES DE PUERTAS: — PINTURA:

ESTANQUEIDAD: NO — ORIFICIOS DE TUBOS ENTRADA Y SALIDA: FALTAN RACORES — OTRAS ABERTURAS EN LA CHAPA:

O.C.A.: FAVORABLE: SI — CONDICIONADA: — DENEGADA: — PRÓXIMA REVISIÓN: 11/02/21 — GRUPO:

OBSERVACIONES

-TRANSFORMADOR: TIPO TD 38/33 MOD E009314 KVA 3 V1:220 V2:220 I1:7.87 I2:7.87. CONTADOR Y FUSIBLES DE ALIMENTACION (3 BASES DE CARRIL 125A - 22x58) EN CUADRO HORMAZABAL.

GERENCIA DE URBANISMO (AYUNTAMIENTO DE SEVILLA)

CONSERVACIÓN DE FUENTES Y MONUMENTOS	GMU	PARTE DE INSPECCIÓN CENTRO DE MANDO Y PROTECCIÓN DE ALUMBRADO	FECHA	HOJA
			11/12/17	2 DE 2

IDENTIFICACIÓN

SITUACIÓN REAL C.M.: PLAZA DE MEDIA LUNA — COORD.X: 235989.52 — COORD. Y: 4146223.29

CENTRO DE MANDO Nº: F113 — **SUMINISTRO Nº:**

PLACA DE IDENTIFICACIÓN: F113 / 19 — **TENSIÓN DE SUMINISTRO CONTRATO:** 230-125 V

POTENCIA INSTALADA: 530 W — **POTENCIA CONTRATADA:**

TOMA DE VALORES

CONTADOR DE ACTIVA Nº 99524409 — **LECTURA:** 493679 kWh

CONTADOR DE REACTIVA Nº — **LECTURA:** kVARh

	HORA	R-S	S-T	R-T	R-N	S-N	T-N
TENSIÓN DIURNA EN VACÍO (V):	13:00	226	227	223			
TENSIÓN NOCTURNA EN CARGA 100% (V):	13:10	221	224	220			

	HORA	R	S	T	N
INTENSIDAD LINEA GENERAL EN CARGA 100% (A):	13:20	22.8	27.8	25.6	

FACTOR DE POTENCIA:	HORA	R	S	T	GENERAL
	14:00	1	1	1	1

CORRIENTE DE FUGA GENERAL(mA):	R	S	T	N
	22.8	24	27.2	

CIRCUITOS DE SALIDA	INTENSIDAD POR FASE				PROTECCIONES	CONDUCTORES	AISLAMIENTO MΩ				FACTOR DE POTENCIA				TIPO DE ARRANQUE
NUMERO Y DESIGNACIÓN	R	S	T	N	TIPO/CALIBRE	SECCIÓN mm²	R	S	T	N	R	S	T	MEDIA	
C1		0.02	0.02		2x16 A	2x2.5 mm2		5.9	5.9						
C2		0.01	0.01		2x16 A	2x2.5 mm2		3.6	3.6						
C3	0.02	0.02			2x16 A	2x2.5 mm2	3.9	3.9							
C4	0.01	0.01			2x16 A	2x2.5 mm2	0.8	0.8							

CARACTERÍSTICAS DEL C.M.

CAJA ACOMETIDA: TIPO: — FUSIBLES: — **DERIVACIÓN INDIVIDUAL:** TIPO: UNIPOLAR — SECCIÓN: 4x50 mm2

ARMARIO: TIPO: POLIESTER — SISTEMA DE FIJACIÓN: PARED — DIMENSIONES: 125x100x30 cm

EQ. MED. DIRECTA: — **EQ. MED. INDIRECTA: Rel. de transformación:**

PROTECCIÓN GENERAL: TIPO: TERMICO DIFERENCIAL — MARCA: RECORD — CALIBRE: 4x63 A

TOMA DE CORRIENTE: — **PUNTO DE LUZ:** — **INT. TOMA CORR. Y PL:**

RELOJ: MARCA Y MODELO: ORBIS ASTRO SAT — Nº SERIE: — VERSIÓN:

CONMUTADORES MANIOBRA: INT. NOMIN: 10 A

PROTECCION CIR. MANIOBRA: DIFERENCIAL: 2x25 A 30mA — TÉRMICO: 2x10 A

CONMUTADORES FUERZA: TIPO: — Nº: — INT. NOMINAL: — MARCA:

CONTACTORES: TIPO: LC1D12 — Nº: 1 — INT. NOMINAL: 16 A — MARCA: TELEMECANIQUE — PROTECCIÓN TERMICA REARMABLE: 7 - 10 A

CONTACTORES: TIPO: — Nº: — INT. NOMINAL: — MARCA: — PROTECCIÓN TERMICA REARMABLE:

CONTACTORES: TIPO: — Nº: — INT. NOMINAL: — MARCA: — PROTECCIÓN TERMICA REARMABLE:

CONTACTORES: TIPO: — Nº: — INT. NOMINAL: — MARCA: — PROTECCIÓN TERMICA REARMABLE:

CONTROLADOR DE COLOR: NO

FUENTE ALIMENTACION: Nº 2 — POTENCIA: 500 W — TENSION: 220 / 12 Vcc

INT. DIFERENCIALES: Nº 7 — POLO: 4 / 3 — SENSIBIL.: 300mA / 30mA — INT. NOMINAL: 40 A / 25 A — MARCA: SIMON

SISTEMA DE TELEGESTIÓN: TIPO: — MARCA ROUTER: — Nº TARJETA: — PIN:

ANALIZADOR DE RED: MARCA: — MODELO: — **VOLTÍMETRO/AMPERÍMETRO:**

PROTECCIÓN CONTRA SOBRETENSIONES: MARCA: — TIPO:

TOMA DE TIERRA: SECCIÓN: 35 mm2 — RESISTENCIA: 16 Ω — LATIGUILLOS PUERTAS: NO

GENERAL

REVISIÓN ELÉCTRICA: CABLEADOS: — BORNAS Y CONEXIONES: BIEN — CONTACTORES: BIEN

LIMPIEZA GENERAL: EXTERIOR ARMARIO: BIEN — INTERIOR: BIEN — ELEMENTOS EXTRAÑOS: — CABLEADO: BIEN

CONTACTORES: OK — OTROS COMPONENTES: — PRODUCTO LIMPIADOR: — AIRE COMPRIMIDO: — HIDRÓFUGO:

ENGRASE: CANDADOS: — BISAGRAS: BIEN — CONTACTORES: BIEN — OTROS:

REPASO CHAPA Y PINTURA: ABOLLADURAS: — ÓXIDO: — AJUSTES DE PUERTAS: — PINTURA:

ESTANQUEIDAD: NO — ORIFICIOS DE TUBOS ENTRADA Y SALIDA: FALTAN RACORES — OTRAS ABERTURAS EN LA CHAPA:

O.C.A.: FAVORABLE: SI — CONDICIONADA: — DENEGADA: — PRÓXIMA REVISIÓN: 11/02/21 — GRUPO:

OBSERVACIONES

-TRANSFORMADOR: TIPO TD 38/33 MOD E009314 KVA 3 V1:220 V2:220 I1:7.87 I2:7.87. CONTADOR Y FUSIBLES DE ALIMENTACION (3 BASES DE CARRIL 125A - 22x58) EN CUADRO HORMAZABAL.

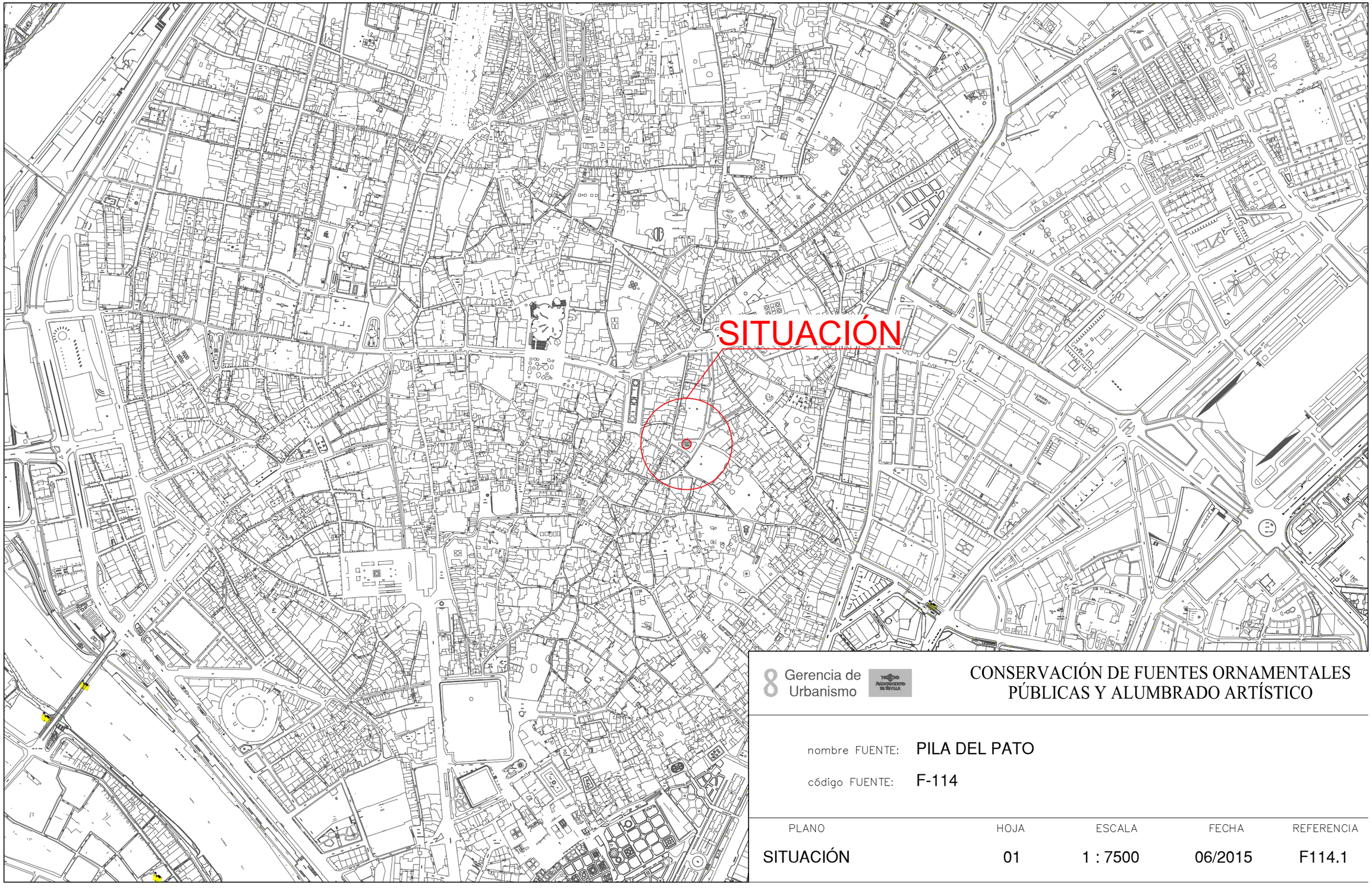

8 Gerencia de Urbanismo

CONSERVACIÓN DE FUENTES ORNAMENTALES PÚBLICAS Y ALUMBRADO ARTÍSTICO

nombre FUENTE: PILA DEL PATO

código FUENTE: F-114

PLANO	HOJA	ESCALA	FECHA	REFERENCIA
SITUACIÓN	01	1 : 7500	06/2015	F114.1

EMPLAZAMIENTO

Gerencia de Urbanismo

NOBLE AYUNTAMIENTO DE SEVILLA

CONSERVACIÓN DE FUENTES ORNAMENTALES PÚBLICAS Y ALUMBRADO ARTÍSTICO

nombre FUENTE: **PILA DEL PATO**

código FUENTE: **F-114**

PLANO	HOJA	ESCALA	FECHA	REFERENCIA
EMPLAZAMIENTO	01	1 : 1000	11/2015	F114.2

PLANTA GENERAL

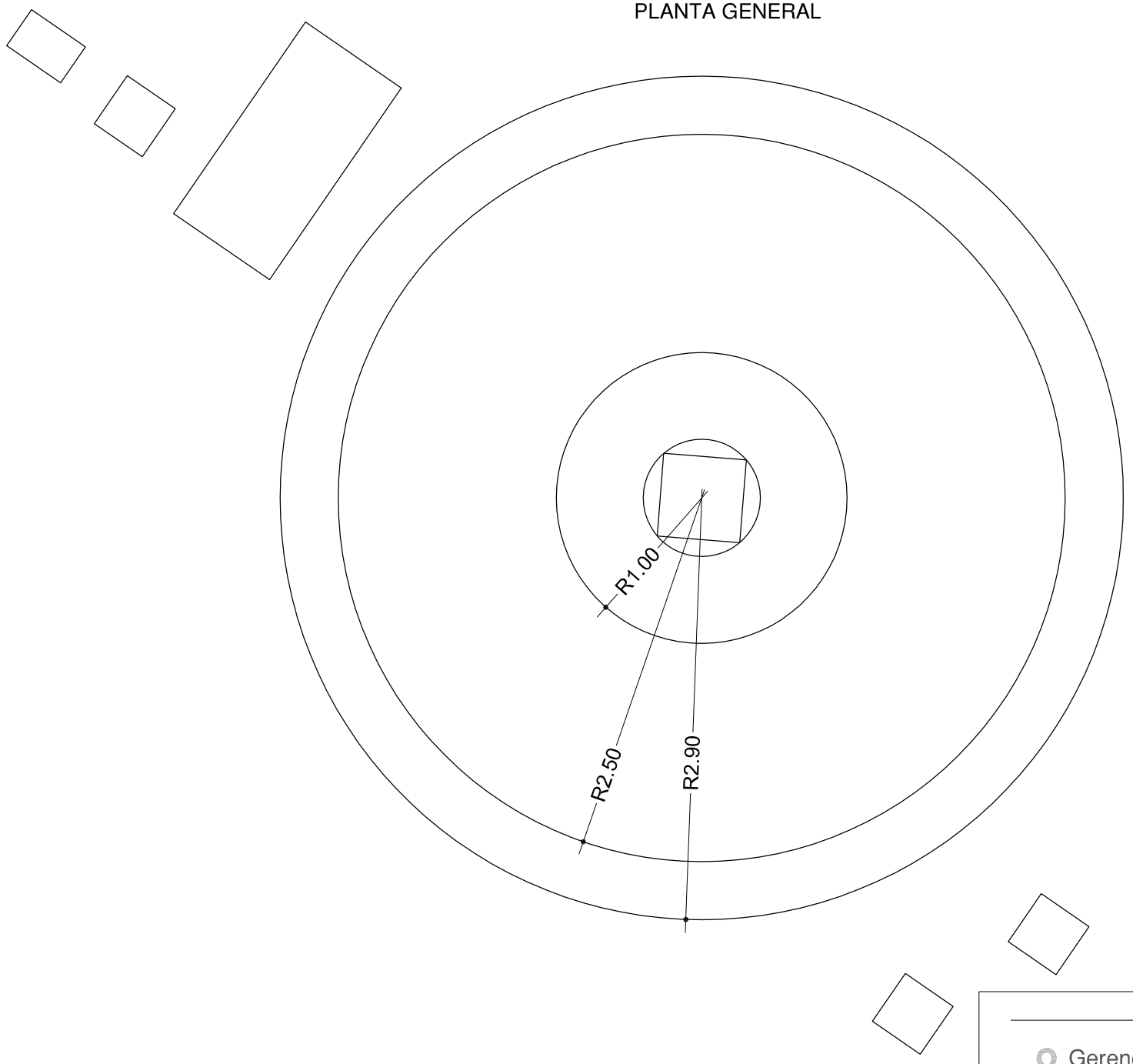

Gerencia de Urbanismo

CONSERVACIÓN DE FUENTES ORNAMENTALES PÚBLICAS Y ALUMBRADO ARTÍSTICO

nombre FUENTE: **PILA DEL PATO**

código FUENTE: **F-114**

PLANO	HOJA	ESCALA	FECHA	REFERENCIA
PLANTA	01	1:40	12/2015	F114.3

ALZADO

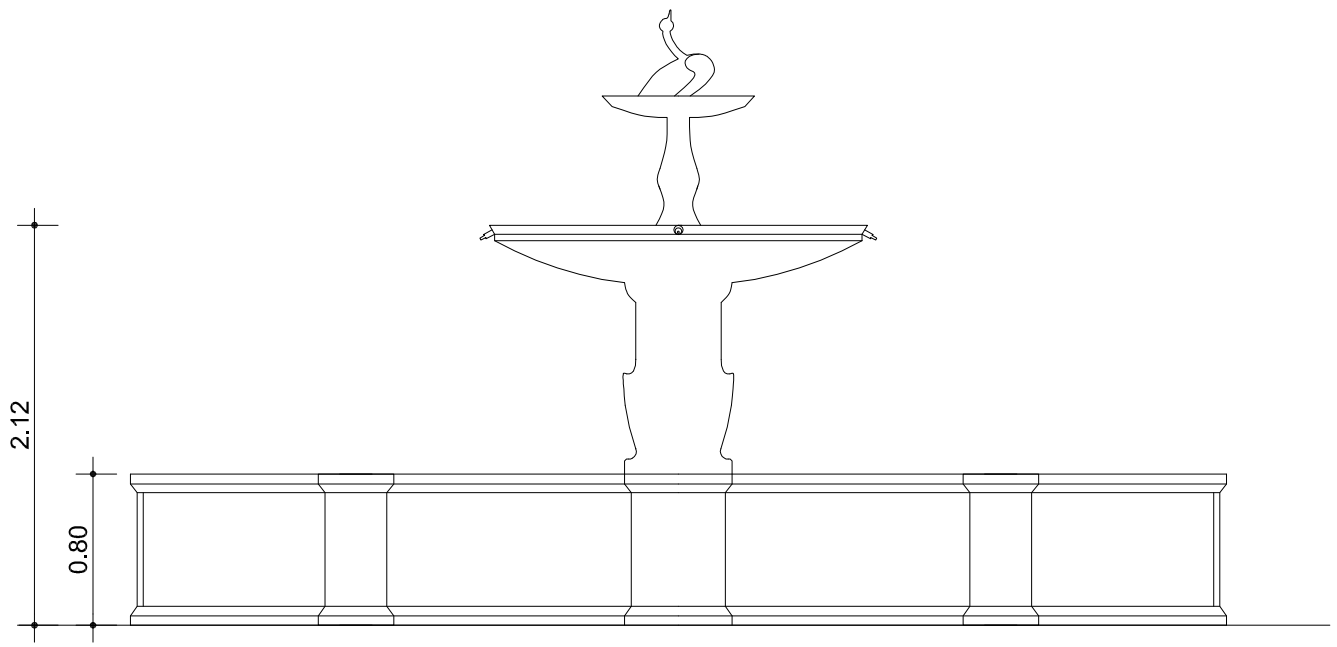

Gerencia de Urbanismo

CONSERVACIÓN DE FUENTES ORNAMENTALES
PÚBLICAS Y ALUMBRADO ARTÍSTICO

nombre FUENTE: PILA DEL PATO

código FUENTE: F-114

PLANO	HOJA	ESCALA	FECHA	REFERENCIA
ALZADO	01	1:40	12/2015	F114.4

PLANTA HIDRÁULICA

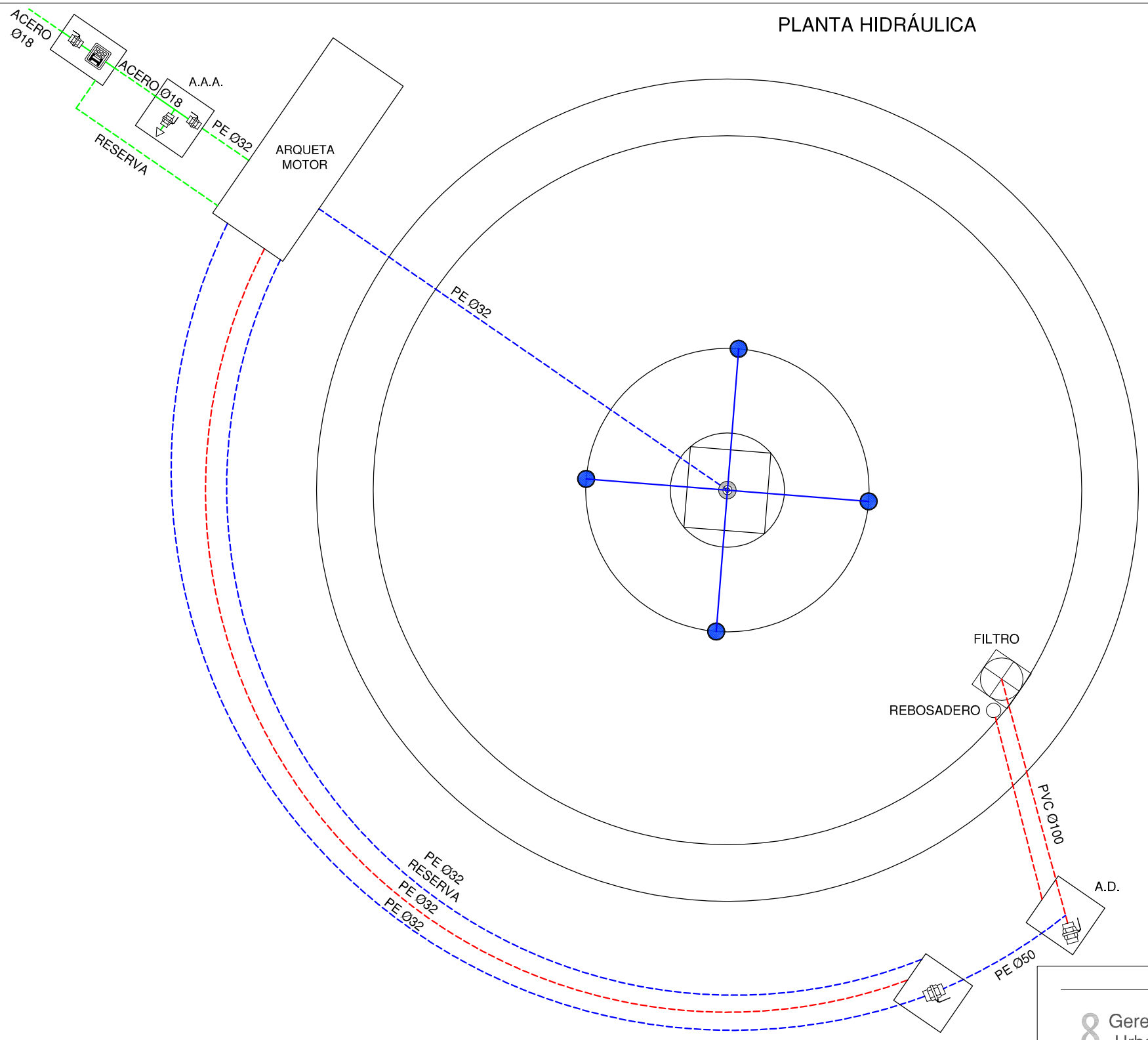

DETALLE ARQUETA MOTOR:

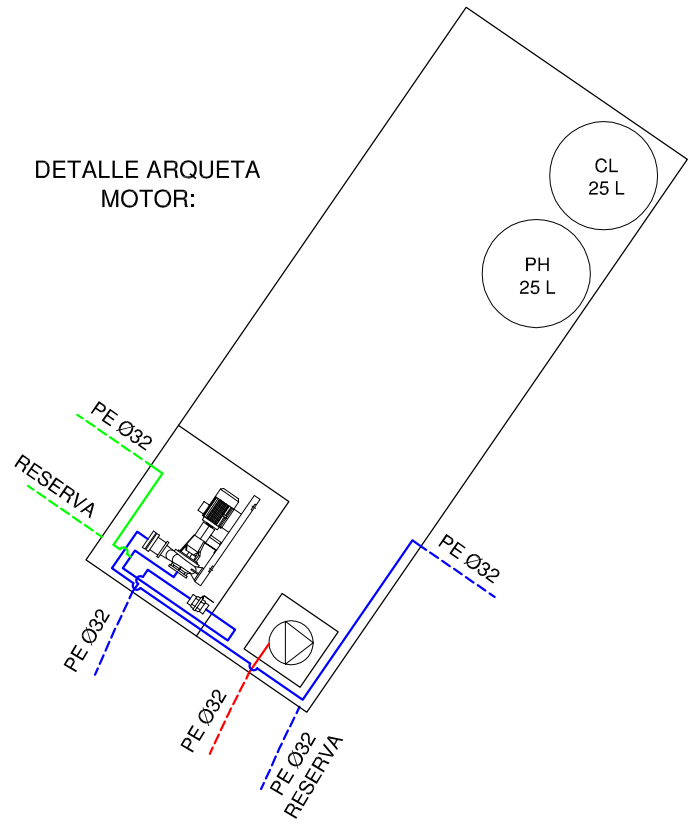

LEYENDA

- TUBERÍA DE APORTE
- TUBERÍA DE RECIRCULACIÓN
- TUBERÍA DE DESAGÜE
- CONTADOR
- ELECTROVALVULA
- LLAVE DE BOLA
- LLAVE COMPUERTA
- SURTIDOR PARABÓLICO
- BOMBA DE ACHIQUE
- SURTIDOR PULVERIZADOR
- SURTIDOR VERTICAL
- GRIFO
- LLAVE SELECTORA
- BRIDA UNIÓN
- VÁLVULA REGULADORA DE PRESIÓN
- MANOMETRO
- BOMBA RECIRCULACIÓN
- DEPÓSITO CL / PH

F.C.M.	FOSO COLECTOR MOTOR	A.A.A.	ARQUETA AGUA APORTE
A.D.	ARQUETA DESAGÜE	S.M.	SALA MAQUINA

8 Gerencia de Urbanismo — NOBLE AYUNTAMIENTO DE SEVILLA

CONSERVACIÓN DE FUENTES ORNAMENTALES PÚBLICAS Y ALUMBRADO ARTÍSTICO

nombre FUENTE: PILA DEL PATO

código FUENTE: F-114

PLANO	HOJA	ESCALA	FECHA	REFERENCIA
HIDRÁULICO	01/02	1:35	01/2016	F114.5

ALZADO A

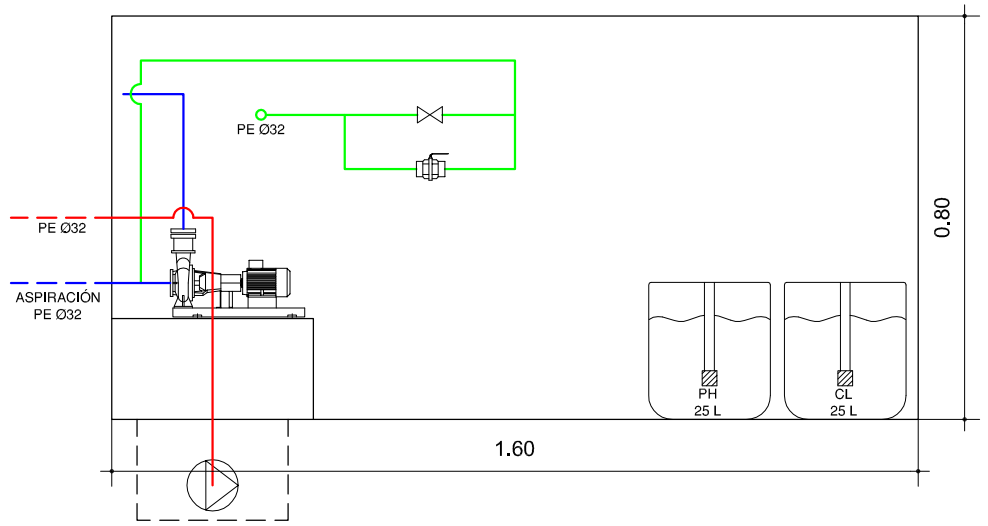

ALZADO B

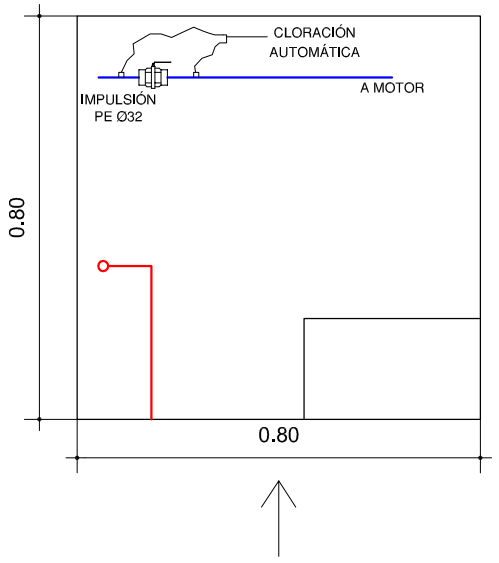

PLANTA

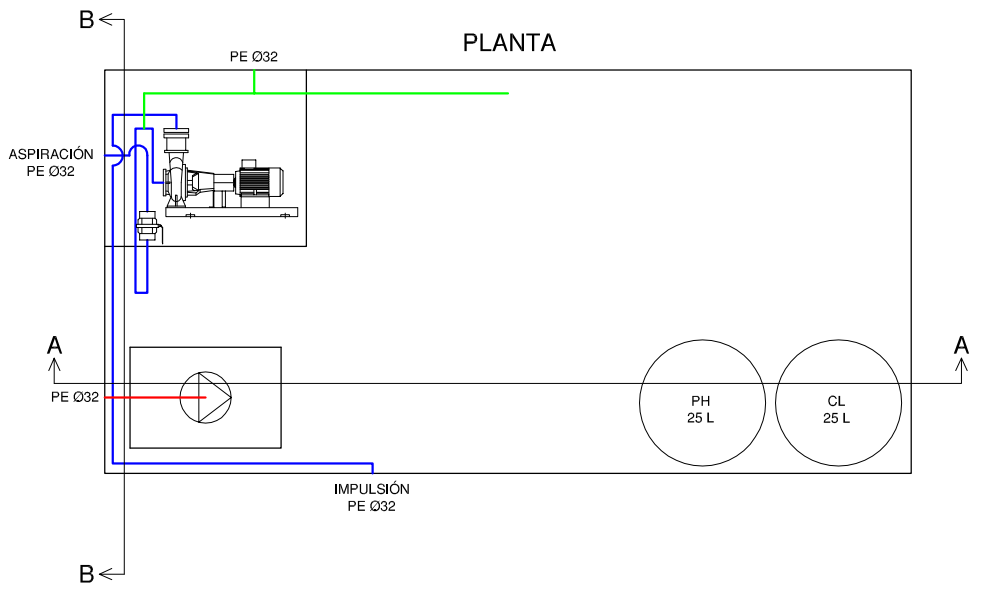

LEYENDA

- TUBERÍA DE APORTE
- TUBERÍA DE RECIRCULACIÓN
- TUBERÍA DE DESAGÜE
- CONTADOR
- ELECTROVALVULA
- LLAVE DE BOLA
- LLAVE COMPUERTA
- SURTIDOR PARABÓLICO
- BOMBA DE ACHIQUE
- SURTIDOR PULVERIZADOR
- SURTIDOR VERTICAL
- GRIFO
- LLAVE SELECTORA
- BRIDA UNIÓN
- VÁLVULA REGULADORA DE PRESIÓN
- MANOMETRO
- BOMBA RECIRCULACIÓN
- DEPÓSITO CL / PH

F.C.M. FOSO COLECTOR MOTOR
A.D. ARQUETA DESAGÜE
A.A.A. ARQUETA AGUA APORTE
S.M. SALA MAQUINA

Gerencia de Urbanismo

CONSERVACIÓN DE FUENTES ORNAMENTALES PÚBLICAS Y ALUMBRADO ARTÍSTICO

nombre FUENTE: PILA DEL PATO

código FUENTE: F-114

PLANO	HOJA	ESCALA	FECHA	REFERENCIA
HIDRÁULICO	02/02	1:15	01/2016	F114.5

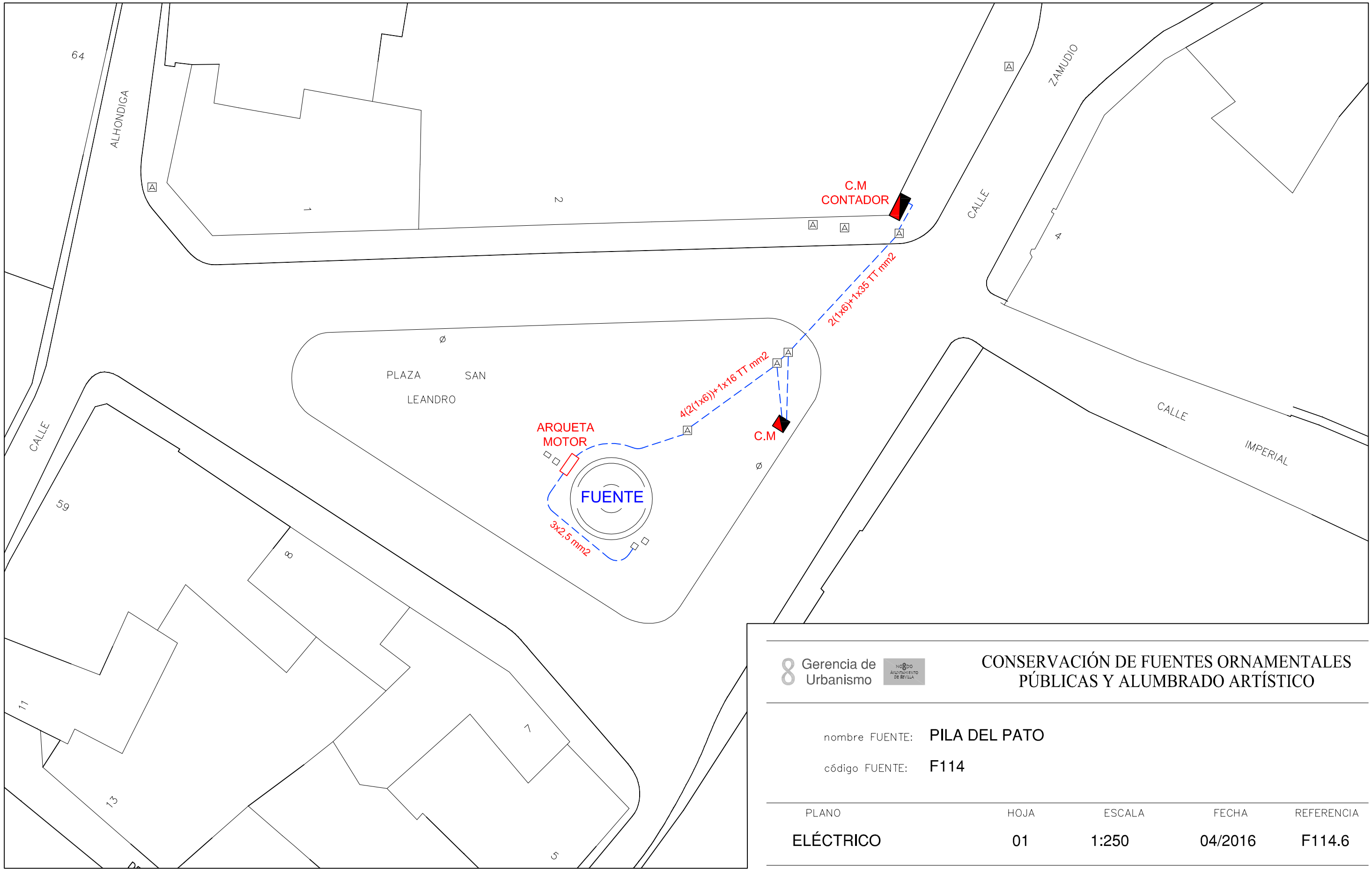

Gerencia de Urbanismo

CONSERVACIÓN DE FUENTES ORNAMENTALES PÚBLICAS Y ALUMBRADO ARTÍSTICO

nombre FUENTE: **PILA DEL PATO**

código FUENTE: **F114**

PLANO	HOJA	ESCALA	FECHA	REFERENCIA
ELÉCTRICO	01	1:250	04/2016	F114.6

-Tensión de alimentación : **3x230 V**
- Intensidad embarrado : **A**
- Intensidad de cortocircuito :

□E□I□NA□ION	□E□□ION	□OLO□	□O□NA
- Potencia	Según Intensidad	Según fase	Según sección
- Maniobra alterna (AC)	1,5 mm²	□□□□	M□□□□
- Maniobra continua (DC)	1,5 mm²	A□□□	M□□□□
- Libre de Tension	1,5 mm²	N□r□□□□	M□□□□
- Antes de Int. General	1,5 mm²	N□r□□□□	M□□□□

L1:□N□□r□□□L2:□N□□r□□□L3:□N□□r□□□N:□A□□□□□PE:□A□ □r□□□□□□rd□

□A□LE□LI□□E□□E□□ALO□ENO□

Gerencia de Urbanismo

CONSERVACIÓN DE FUENTES ORNAMENTALES
PÚBLICAS Y ALUMBRADO ARTÍSTICO

nombre FUENTE: PILA DEL PATO

código FUENTE: F-114

PLANO	HOJA	ESCALA	FECHA	REFERENCIA
ESQUEMA UNIFILAR	01/08	S/D	05/2016	F114.7

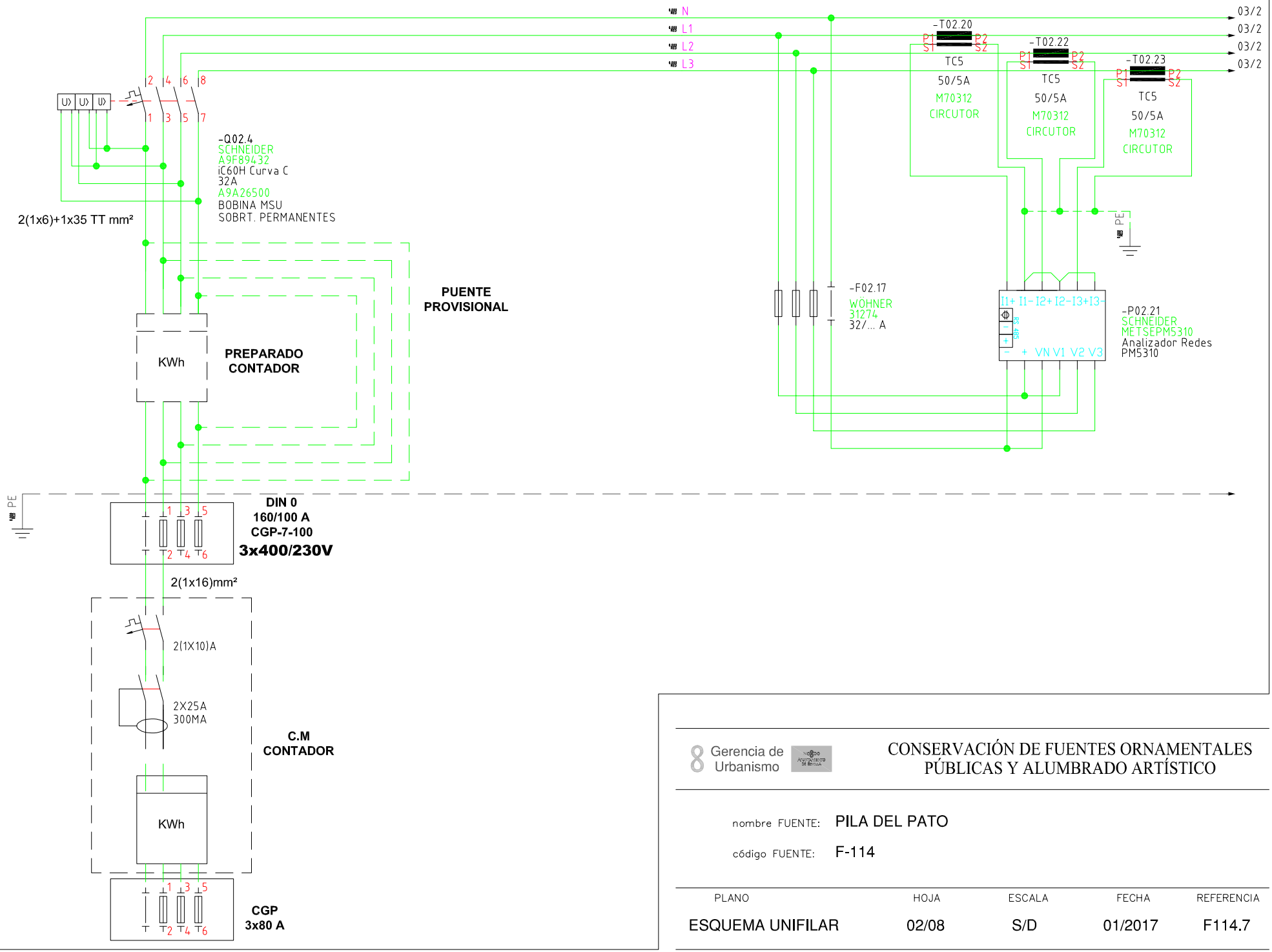

Gerencia de Urbanismo

CONSERVACIÓN DE FUENTES ORNAMENTALES PÚBLICAS Y ALUMBRADO ARTÍSTICO

nombre FUENTE: PILA DEL PATO

código FUENTE: F-114

PLANO	HOJA	ESCALA	FECHA	REFERENCIA
ESQUEMA UNIFILAR	02/08	S/D	01/2017	F114.7

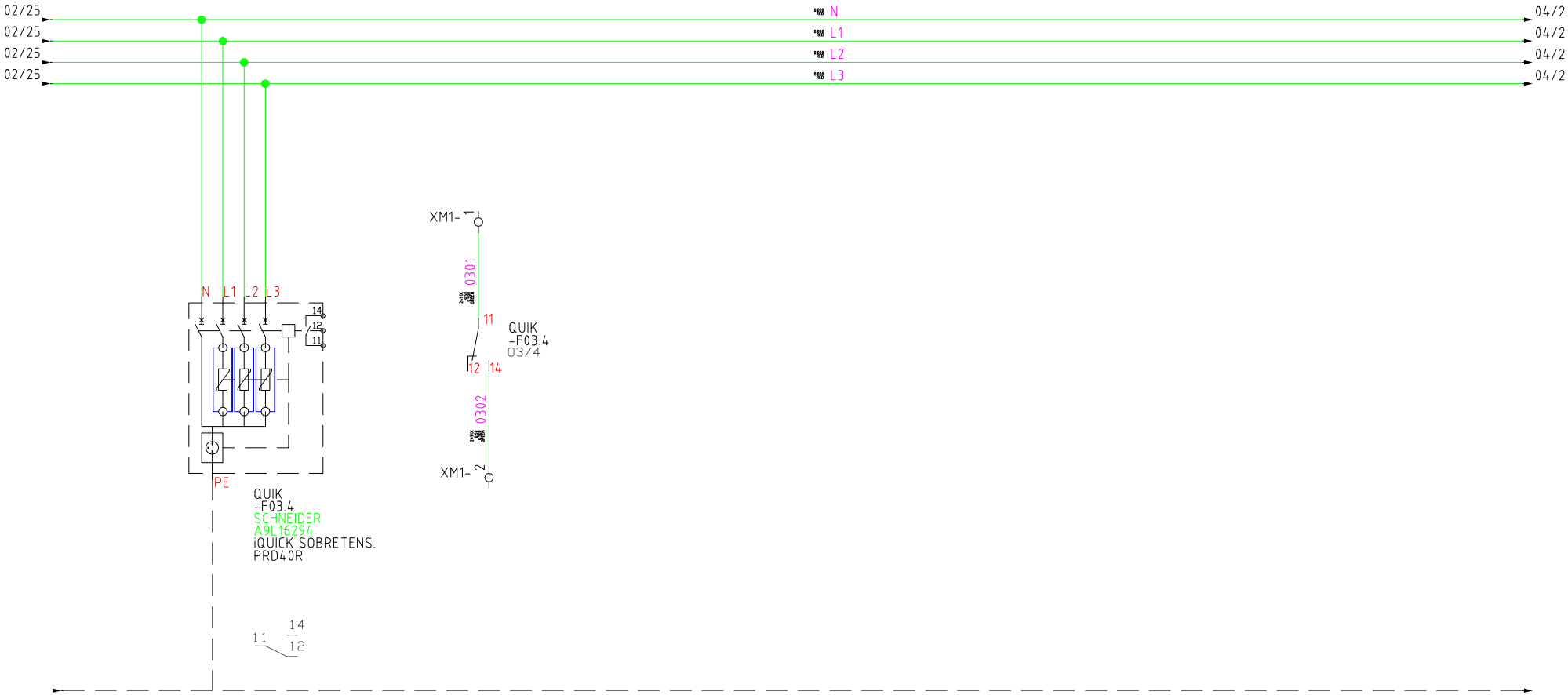

Gerencia de Urbanismo

CONSERVACIÓN DE FUENTES ORNAMENTALES PÚBLICAS Y ALUMBRADO ARTÍSTICO

nombre FUENTE: PILA DEL PATO

código FUENTE: F-114

PLANO	HOJA	ESCALA	FECHA	REFERENCIA
ESQUEMA UNIFILAR	03/08	S/D	05/2016	F114.7

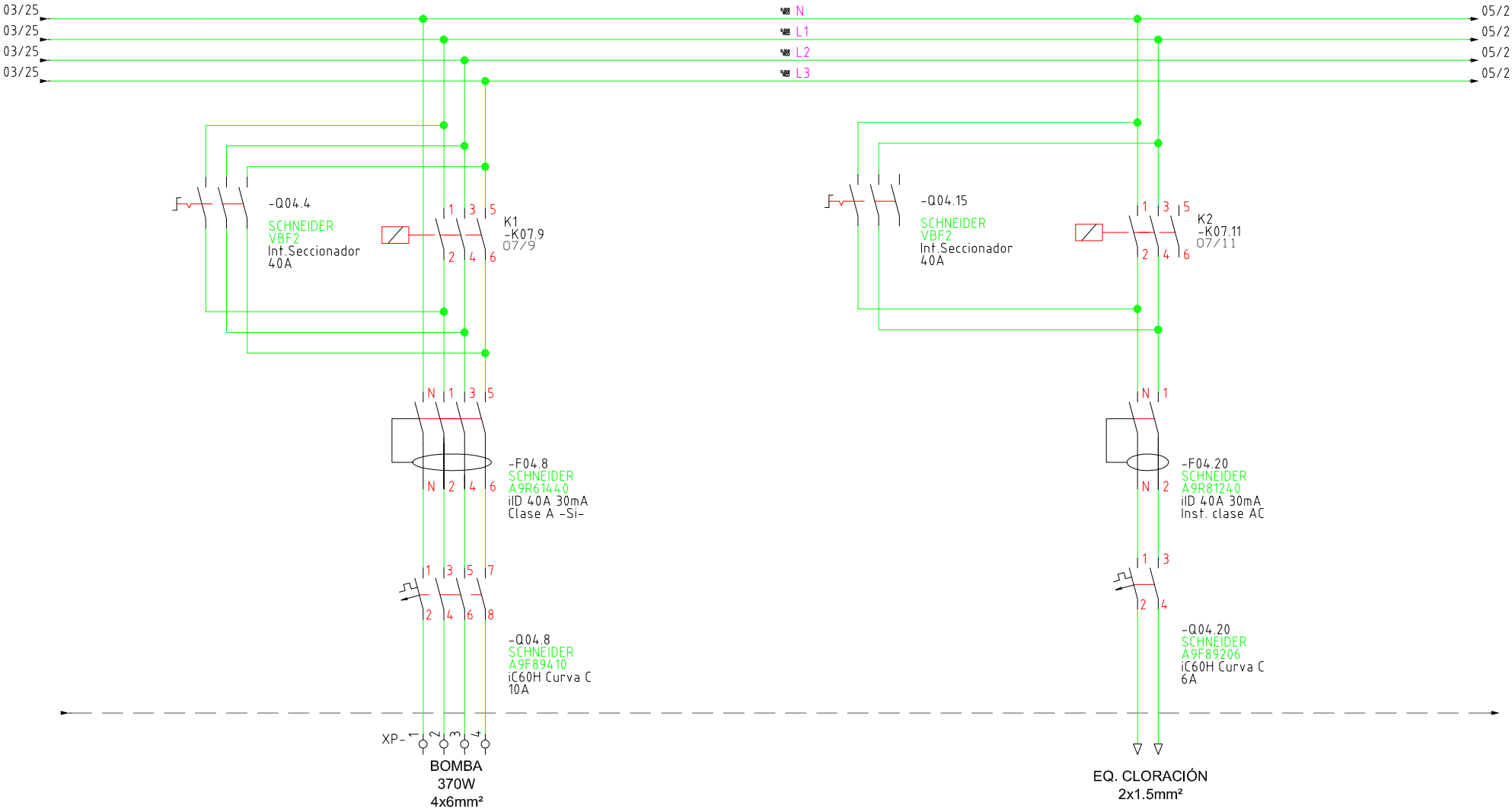

Gerencia de Urbanismo

CONSERVACIÓN DE FUENTES ORNAMENTALES PÚBLICAS Y ALUMBRADO ARTÍSTICO

nombre FUENTE: PILA DEL PATO

código FUENTE: F-114

PLANO	HOJA	ESCALA	FECHA	REFERENCIA
ESQUEMA UNIFILAR	04/08	S/D	05/2016	F114.7

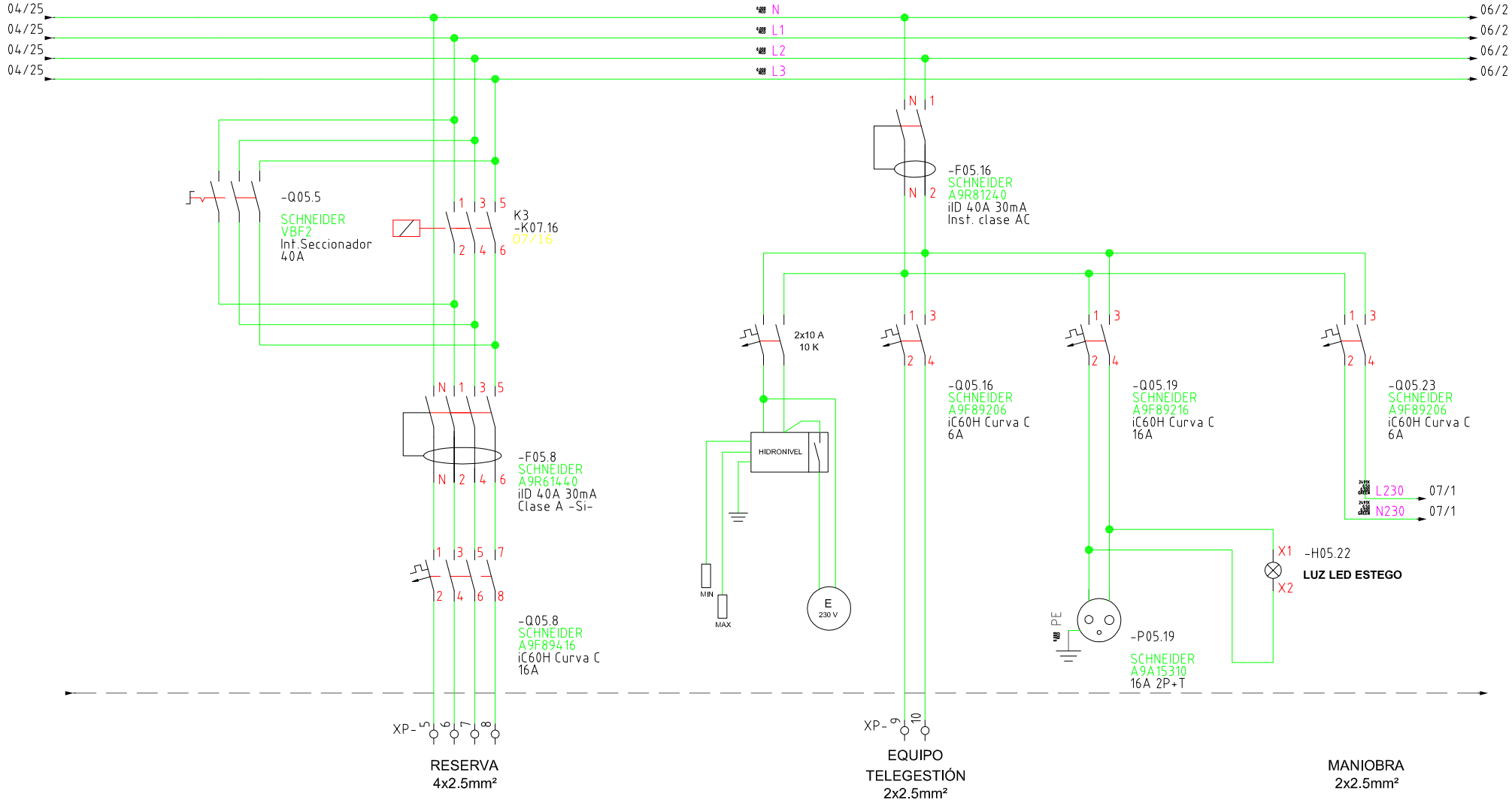

Gerencia de Urbanismo

CONSERVACIÓN DE FUENTES ORNAMENTALES PÚBLICAS Y ALUMBRADO ARTÍSTICO

nombre FUENTE: PILA DEL PATO

código FUENTE: F-114

PLANO	HOJA	ESCALA	FECHA	REFERENCIA
ESQUEMA UNIFILAR	05/08	S/D	03/2017	F114.7

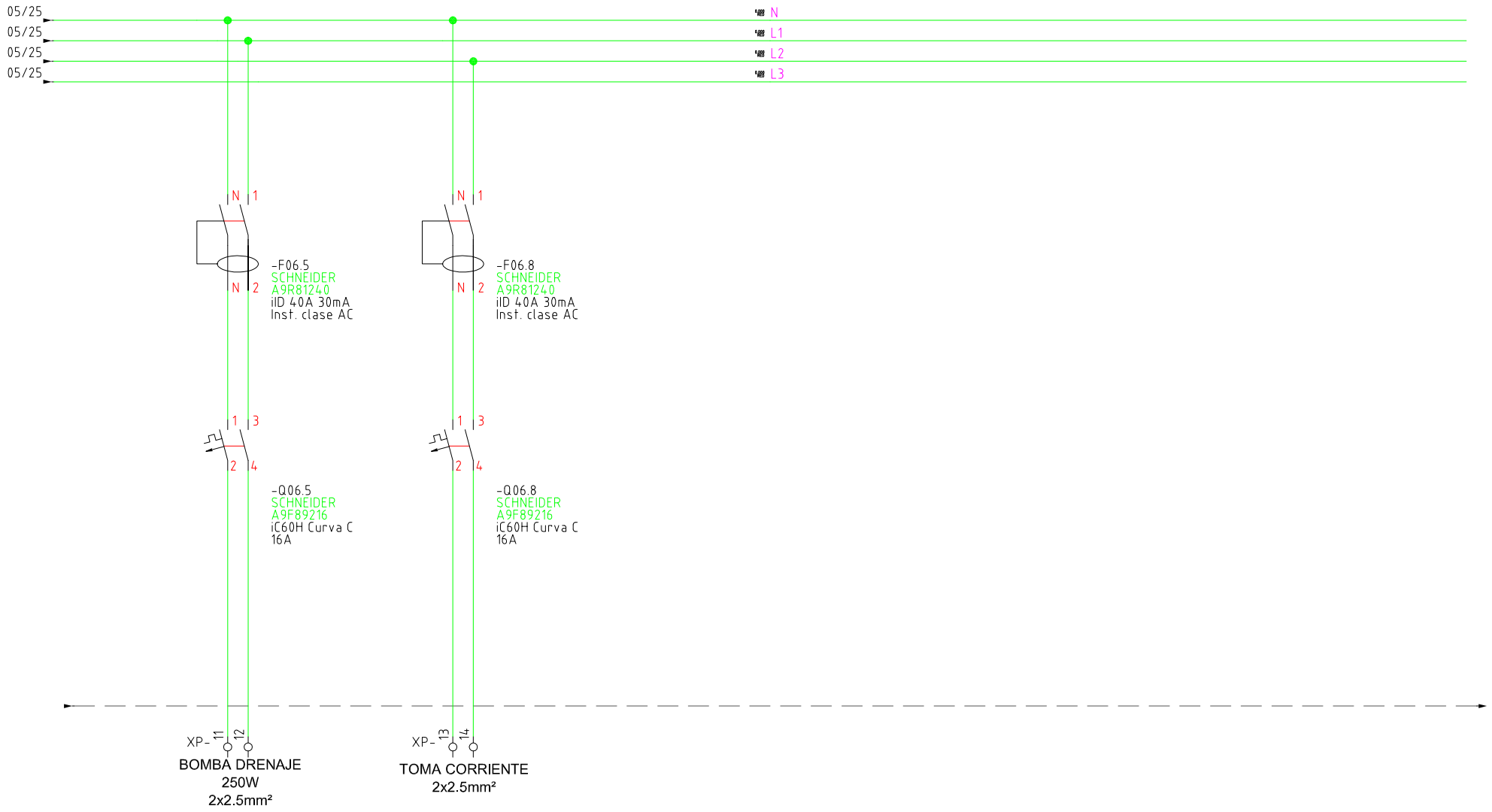

Gerencia de Urbanismo

CONSERVACIÓN DE FUENTES ORNAMENTALES PÚBLICAS Y ALUMBRADO ARTÍSTICO

nombre FUENTE: PILA DEL PATO

código FUENTE: F-114

PLANO	HOJA	ESCALA	FECHA	REFERENCIA
ESQUEMA UNIFILAR	06/08	S/D	05/2016	F114.7

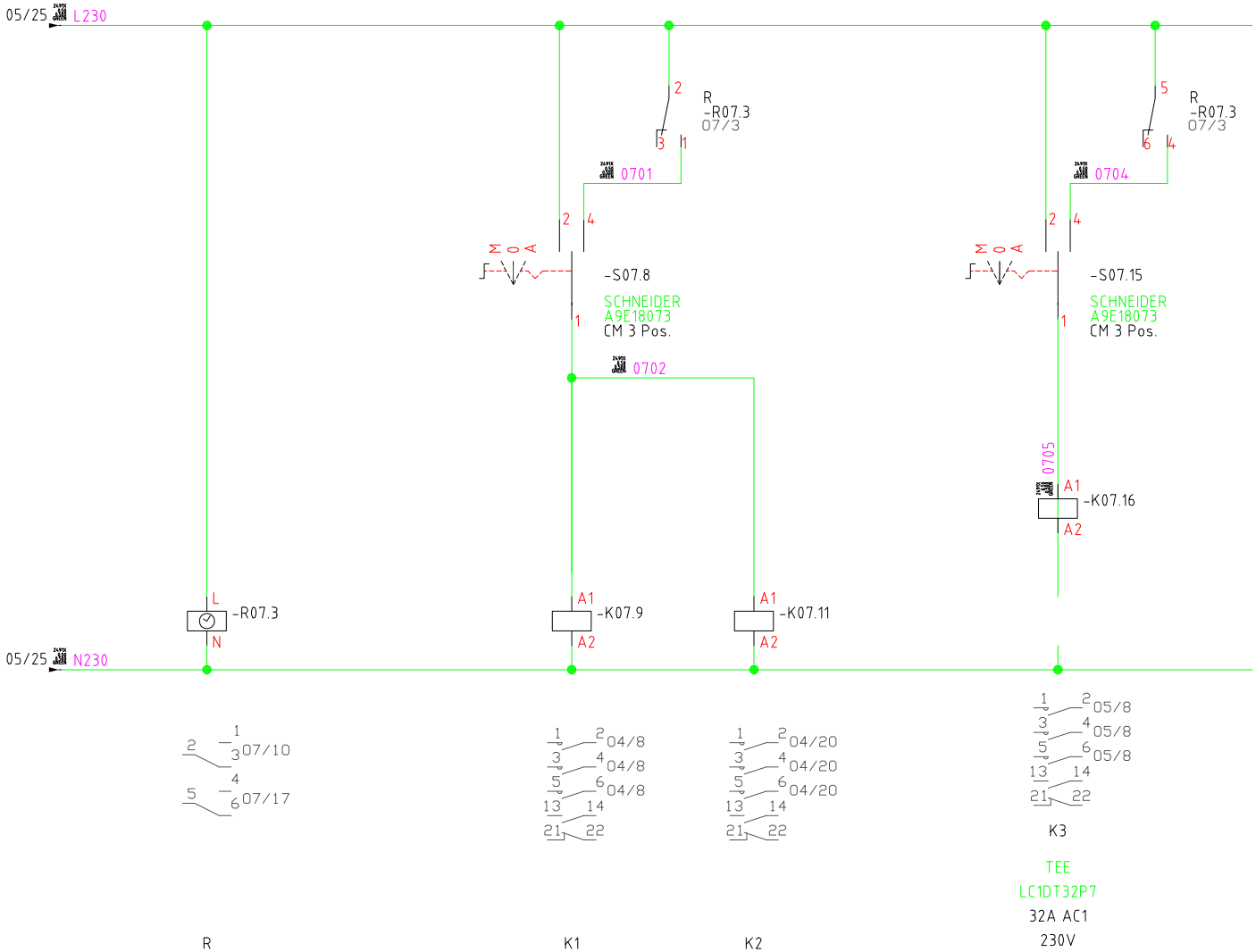

Gerencia de Urbanismo

CONSERVACIÓN DE FUENTES ORNAMENTALES PÚBLICAS Y ALUMBRADO ARTÍSTICO

nombre FUENTE: PILA DEL PATO

código FUENTE: F-114

PLANO	HOJA	ESCALA	FECHA	REFERENCIA
ESQUEMA UNIFILAR	07/08	S/D	05/2016	F114.7

ARMARIO DE ACERO INOX. AISI-304 PINTADO RAL-7021

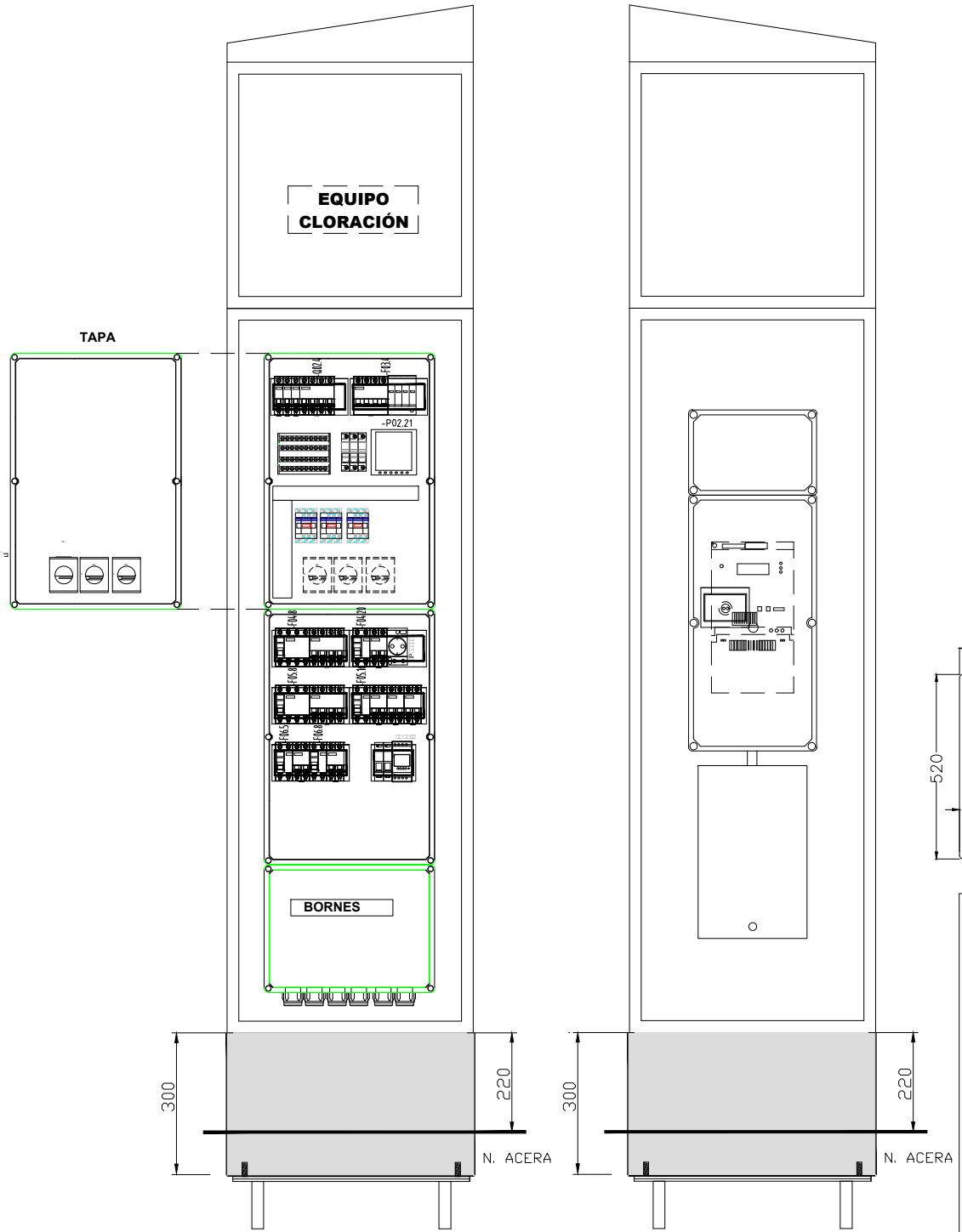

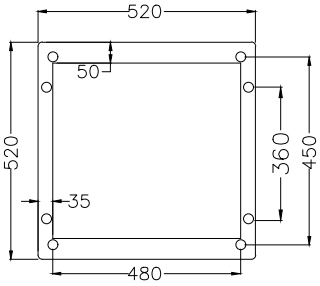

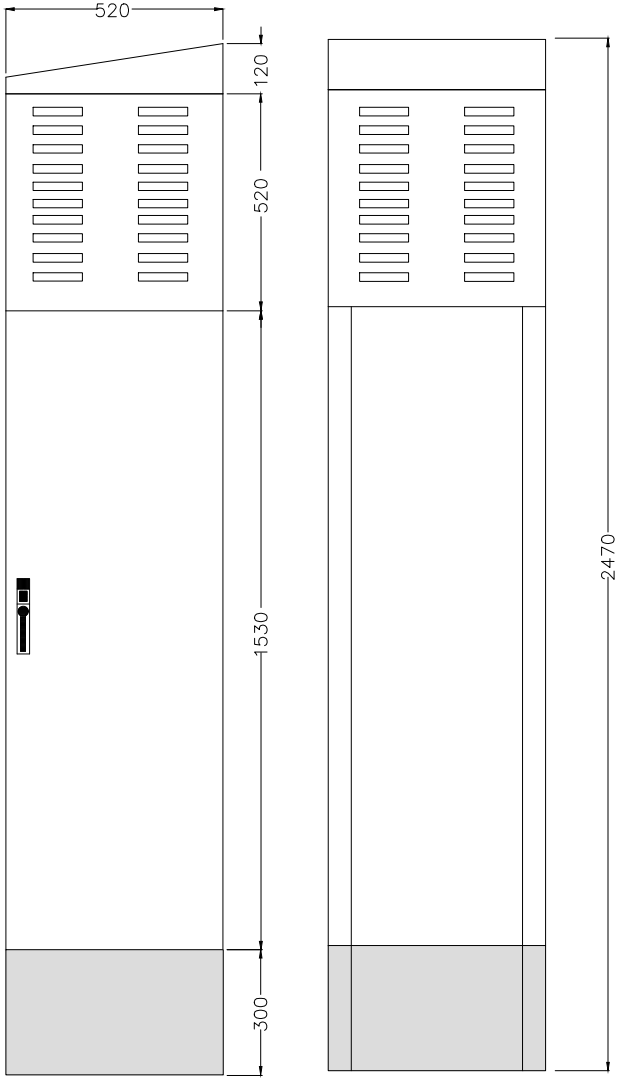

Gerencia de Urbanismo

CONSERVACIÓN DE FUENTES ORNAMENTALES PÚBLICAS Y ALUMBRADO ARTÍSTICO

nombre FUENTE: PILA DEL PATO

código FUENTE: F-114

PLANO	HOJA	ESCALA	FECHA	REFERENCIA
ESQUEMA UNIFILAR	08/08	S/D	05/2016	F114.7

FICHA COMPONENTES FUENTE

Fuente	F114 PILA DEL PATO

Alumbrado	Tipo	Potencia	Tensión	Cantidad
Lámpara				
Proyector				

Motores	Vertical-Parabólico	Bomba de achique
Marca/Modelo	BLOCH-Ideal/CPA 40M	Evara Optima MS
Tipo	Horizontal	Sumergible
Potencia	0,5 CV/0,37 Kw	0,33 CV/0,25 Kw
Tensión	I-230 v	I-230 V
Intensidad	2,3 A	1,9 A
Arranque	Directo	Directo
Veloc x anemo		
Compens cosφ	Condensador individual	Condensador individual
Caudal	5÷30 l/m	20÷150 l/m
Altura	35÷5 mca	7÷1,5 mca
Cantidad	1	1

	Marca/Modelo	Fecha instalación	Depositos quimicos	Volumen
Sist cloración	Controler 10	jun-16	en arqueta	25 L

Surtidores	Marca / Modelo	Diámetro/conexión	Cantidad	Material
vertical	tubo Cu Pato	Ø 10 mm	1	
parabólico	s/ marca	Ø 18 mm	4	

Control nivel	Sondas nivel	☑
	Válvula flotador	☐
	Sin control	☐
	Sonda motor	☐

Contador de agua	Marca	CONTARAZA	Volumen agua vaso
	Número	2322507	12 m³
	Calibre	1/2''	

	Material	Cantidad	Volumen	Fecha renovacion
Filtro aspiración	acero galvanizado	1		
Filtro de arena				

Observaciones:

GERENCIA DE URBANISMO (AYUNTAMIENTO DE SEVILLA)

CONSERVACIÓN DE FUENTES Y MONUMENTOS	GMU	PARTE DE INSPECCIÓN CENTRO DE MANDO Y PROTECCIÓN DE FUERZA	FECHA	HOJA
			25/01/17	1 DE 2

IDENTIFICACIÓN

SITUACIÓN REAL C.M.: PILA DEL PATO (C.M CONTADOR) COORD.X: 235458.42 COORD. Y: 4142473.08

CENTRO DE MANDO Nº: F114 **SUMINISTRO Nº:**

PLACA DE IDENTIFICACIÓN: F114/59 **TENSIÓN DE SUMINISTRO CONTRATO:** **380-220 V**

POTENCIA INSTALADA: 0.62 Kw **POTENCIA CONTRATADA:**

TOMA DE VALORES

CONTADOR DE ACTIVA Nº 11524939 **LECTURA:** 30936.3 kWh

CONTADOR DE REACTIVA Nº **LECTURA:** kVARh

	HORA	R-S	S-T	R-T	R-N	S-N	T-N
TENSIÓN DIURNA EN VACÍO (V):	14:00				238		
TENSIÓN NOCTURNA EN CARGA 100% (V):	14:00				238		

	HORA	R	S	T	N
INTENSIDAD LINEA GENERAL EN CARGA 100% (A):	14:00	2.1			2.1

	HORA	R	S	T	GENERAL
FACTOR DE POTENCIA:	14:00	0.61			0.61

CORRIENTE DE FUGA GENERAL(mA):	R	S	T	N
	2.0			2.0

CIRCUITOS DE SALIDA	INTENSIDAD POR FASE				PROTECCIONES	CONDUCTORES	AISLAMIENTO MΩ				FACTOR DE POTENCIA				TIPO DE ARRANQUE
NUMERO Y DESIGNACIÓN	R	S	T	N	TIPO/CALIBRE	SECCIÓN mm²	R	S	T	N	R	S	T	MEDIA	
SALIDA A C.M NUEVO	2.1			2.1	2 (1x10) A	2 (1x6)	13.6			14.5	0.61			0.61	

CARACTERÍSTICAS DEL C.M.

CAJA ACOMETIDA: TIPO: CAHORS FUSIBLES: 32 A **DERIVACIÓN INDIVIDUAL:** TIPO: SECCIÓN:

ARMARIO: TIPO: METALICO SISTEMA DE FIJACIÓN: SUELO DIMENSIONES: 90x68x21 cm

EQ. MED. DIRECTA: SI **EQ. MED. INDIRECTA: Rel. de transformación:**

PROTECCIÓN GENERAL: TIPO: DIFERENCIAL MARCA: ABB CALIBRE: 2x25 A 300mA

TOMA DE CORRIENTE: **PUNTO DE LUZ:** **INT. TOMA CORR. Y PL:**

RELOJ: MARCA Y MODELO: Nº SERIE: VERSIÓN:

CONMUTADORES MANIOBRA: INT. NOMIN:

PROTECCION CIR. MANIOBRA: DIFERENCIAL: TÉRMICO:

CONMUTADORES FUERZA: TIPO: Nº: INT. NOMINAL: MARCA:

CONTACTORES ARRANQUE DIRECTO: TIPO: Nº: INT. NOMINAL: MARCA: PROTECCIÓN TERMICA REARMABLE:

CONTACTORES ARRANCADOR Y-Δ: TIPO: Nº: INT. NOMINAL: MARCA: PROTECCIÓN TERMICA REARMABLE:

CONTACTORES VARIADOR FRECUENCIA: TIPO: Nº: INT. NOMINAL: MARCA: PROTECCIÓN TERMICA REARMABLE:

CONTACTORES BATERIA CONDENSADORES: TIPO: Nº: INT. NOMINAL: MARCA: PROTECCIÓN TERMICA REARMABLE:

INT. DIFERENCIALES: Nº POLO: SENSIBIL.: INT. NOMINAL: MARCA:

SISTEMA DE TELEGESTIÓN: TIPO: MARCA ROUTER: Nº TARJETA: PIN:

ANALIZADOR DE RED: MARCA: MODELO: **VOLTÍMETRO/AMPERÍMETRO:**

PROTECCIÓN CONTRA SOBRETENSIONES: MARCA: TIPO:

VARIADORES DE FRECUENCIA: MARCA: TIPO: POTENCIA:

ANEMÓMETRO: MARCA: TIPO:

TOMA DE TIERRA: SECCIÓN: RESISTENCIA: Ω LATIGUILLOS PUERTAS:

BATERIA CONDENSADORES: Nº INT. NOMINAL: MARCA: PROTECCION: POTENCIA:

GENERAL

REVISIÓN ELÉCTRICA: CABLEADOS: BORNAS Y CONEXIONES: CONTACTORES:

LIMPIEZA GENERAL: EXTERIOR ARMARIO: INTERIOR: ELEMENTOS EXTRAÑOS: CABLEADO:

CONTACTORES: OTROS COMPONENTES: PRODUCTO LIMPIADOR: AIRE COMPRIMIDO: HIDRÓFUGO:

ENGRASE: CANDADOS: BISAGRAS: CONTACTORES: OTROS:

REPASO CHAPA Y PINTURA: ABOLLADURAS: ÓXIDO: AJUSTES DE PUERTAS: PINTURA:

ESTANQUEIDAD: ORIFICIOS DE TUBOS ENTRADA Y SALIDA: OTRAS ABERTURAS EN LA CHAPA:

O.C.A.: FAVORABLE: SI CONDICIONADA: DENEGADA: PRÓXIMA REVISIÓN: 24/06/21 GRUPO:

OBSERVACIONES

CONSERVACIÓN DE FUENTES Y MONUMENTOS	GMU	PARTE DE INSPECCIÓN CENTRO DE MANDO Y PROTECCIÓN DE FUERZA	FECHA	HOJA
			08/03/17	2 DE 2

IDENTIFICACIÓN

SITUACIÓN REAL C.M.: PILA DEL PATO — COORD.X: 235450.78 — COORD. Y: 4142458.36

CENTRO DE MANDO Nº: F114 — **SUMINISTRO Nº:**

PLACA DE IDENTIFICACIÓN: F114/59 — **TENSIÓN DE SUMINISTRO CONTRATO:** 380-220 V

POTENCIA INSTALADA: 0.62 Kw — **POTENCIA CONTRATADA:**

TOMA DE VALORES

CONTADOR DE ACTIVA Nº — **LECTURA:** kWh

CONTADOR DE REACTIVA Nº — **LECTURA:** kVARh

	HORA	R-S	S-T	R-T	R-N	S-N	T-N
TENSIÓN DIURNA EN VACÍO (V):	14:00				237		
TENSIÓN NOCTURNA EN CARGA 100% (V):	14:00				236		

	HORA	R	S	T	N
INTENSIDAD LINEA GENERAL EN CARGA 100% (A):	14:10	1.8			1.77

	HORA	R	S	T	GENERAL
FACTOR DE POTENCIA:	14:20	0.78			0.78

CORRIENTE DE FUGA GENERAL(mA):	R	S	T	N
	33			32

CIRCUITOS DE SALIDA	INTENSIDAD POR FASE				PROTECCIONES	CONDUCTORES	AISLAMIENTO MΩ				FACTOR DE POTENCIA				TIPO DE ARRANQUE
NUMERO Y DESIGNACIÓN	R	S	T	N	TIPO/CALIBRE	SECCIÓN mm²	R	S	T	N	R	S	T	MEDIA	
MOTOR	1.8	0	0	1.8	4x10 A	4x6	∞			∞	0.8	0.69		0.8	DIRECTO
RESERVA	0	0	0	0	4x16 A	4x2.5	∞	∞	∞	∞					
BOMBA DE ACHIQUE	2	0	0	2	2x16 A	2x2.5	∞			∞	0.9			0.9	DIRECTO
ELECTROVALVULA	0.2	0	0	0.2	2x10 A	2x1.5	∞			∞	1			1	DIRECTO
ANALIZADOR	0.1	0	0	0.1	2x6 A	2x1.5	∞			∞	1			1	DIRECTO

CARACTERÍSTICAS DEL C.M.

CAJA ACOMETIDA: TIPO: SCHNEIDER — FUSIBLES: 3x80 A — **DERIVACIÓN INDIVIDUAL:** TIPO: 0.6 / 1Kv — SECCIÓN: 2 (1x6) + 1x35 TT mm2

ARMARIO: TIPO: METALICO — SISTEMA DE FIJACIÓN: SUELO — DIMENSIONES: 220x52x50 cm

EQ. MED. DIRECTA: SI — **EQ. MED. INDIRECTA: Rel. de transformación:**

PROTECCIÓN GENERAL: TIPO: TERMICO — MARCA: SCHNEIDER — CALIBRE: 4x32 A 10K

TOMA DE CORRIENTE: SI — **PUNTO DE LUZ:** SI — **INT. TOMA CORR. Y PL:** 1x16 A

RELOJ: MARCA Y MODELO: ORBIS ASTRO SAT — Nº SERIE: — VERSIÓN:

CONMUTADORES MANIOBRA: INT. NOMIN: 20 A

PROTECCION CIR. MANIOBRA: DIFERENCIAL: 2x40 A 30mA — TÉRMICO: 2x6 A

CONMUTADORES FUERZA: TIPO: ROTATIVO — Nº: 3 — INT. NOMINAL: 40 A — MARCA: SCHNEIDER

CONTACTORES ARRANQUE DIRECTO: TIPO: LC1D12 / LC1D09 / LC1DT32 — Nº: 1 / 1 / 1 — INT. NOMINAL: 25 / 25 / 32 A — MARCA: SCHNEIDER — PROTECCIÓN TERMICA REARMABLE:

CONTACTORES ARRANCADOR E-Δ: TIPO: — Nº: — INT. NOMINAL: — MARCA: — PROTECCIÓN TERMICA REARMABLE:

CONTACTORES VARIADOR FRECUENCIA: TIPO: — Nº: — INT. NOMINAL: — MARCA: — PROTECCIÓN TERMICA REARMABLE:

CONTACTORES BATERIA CONDENSADORES: TIPO: — Nº: — INT. NOMINAL: — MARCA: — PROTECCIÓN TERMICA REARMABLE:

INT. DIFERENCIALES: Nº 4 / 2 — POLO: 2 / 4 — SENSIBIL.: 30mA — INT. NOMINAL: 40 A — MARCA: SCHNEIDER

SISTEMA DE TELEGESTIÓN: TIPO: ADEVICE — MARCA ROUTER: ADEVICE — Nº TARJETA: — PIN:

ANALIZADOR DE RED: MARCA: SCHNEIDER — MODELO: PM 5300 — **VOLTÍMETRO/AMPERÍMETRO:** SI

PROTECCIÓN CONTRA SOBRETENSIONES: MARCA: SCHNEIDER — TIPO: PRD 40R 20K

VARIADORES DE FRECUENCIA: MARCA: — TIPO: — POTENCIA:

ANEMÓMETRO: MARCA: — TIPO:

TOMA DE TIERRA: SECCIÓN: 35 mm2 — RESISTENCIA: 7.6 Ω — LATIGUILLOS PUERTAS: SI

BATERIA CONDENSADORES: Nº — INT. NOMINAL: — MARCA: — PROTECCION: — POTENCIA:

GENERAL

REVISIÓN ELÉCTRICA: CABLEADOS: — BORNAS Y CONEXIONES: — CONTACTORES:

LIMPIEZA GENERAL: EXTERIOR ARMARIO: — INTERIOR: — ELEMENTOS EXTRAÑOS: — CABLEADO:

CONTACTORES: — OTROS COMPONENTES: — PRODUCTO LIMPIADOR: — AIRE COMPRIMIDO: — HIDRÓFUGO:

ENGRASE: CANDADOS: — BISAGRAS: — CONTACTORES: — OTROS:

REPASO CHAPA Y PINTURA: ABOLLADURAS: — ÓXIDO: — AJUSTES DE PUERTAS: — PINTURA:

ESTANQUEIDAD: ORIFICIOS DE TUBOS ENTRADA Y SALIDA: — OTRAS ABERTURAS EN LA CHAPA:

O.C.A.: FAVORABLE: SI — CONDICIONADA: — DENEGADA: — PRÓXIMA REVISIÓN: 24/06/21 — GRUPO:

OBSERVACIONES

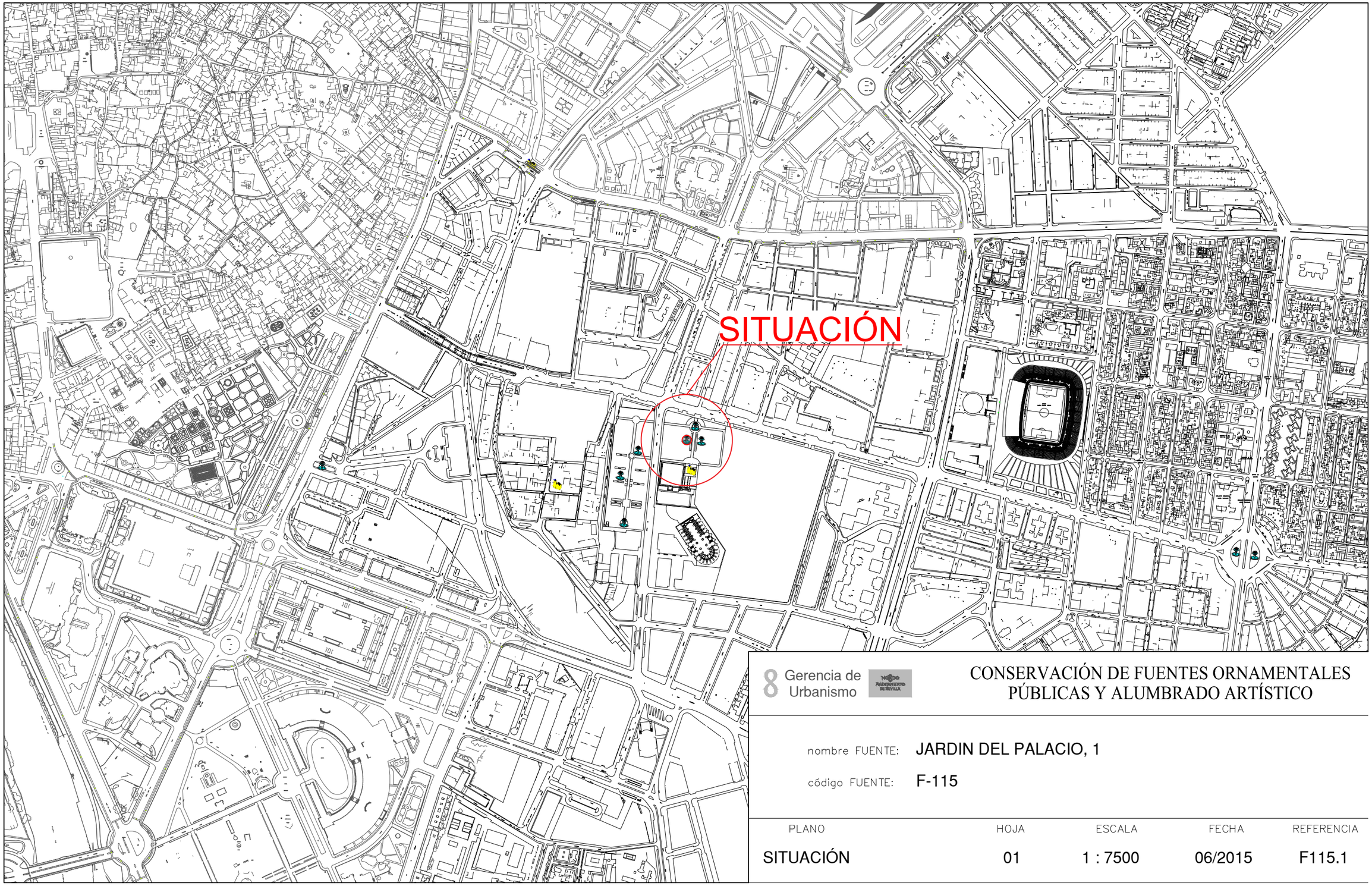

8 Gerencia de Urbanismo

CONSERVACIÓN DE FUENTES ORNAMENTALES PÚBLICAS Y ALUMBRADO ARTÍSTICO

nombre FUENTE: JARDIN DEL PALACIO, 1

código FUENTE: F-115

PLANO	HOJA	ESCALA	FECHA	REFERENCIA
SITUACIÓN	01	1 : 7500	06/2015	F115.1

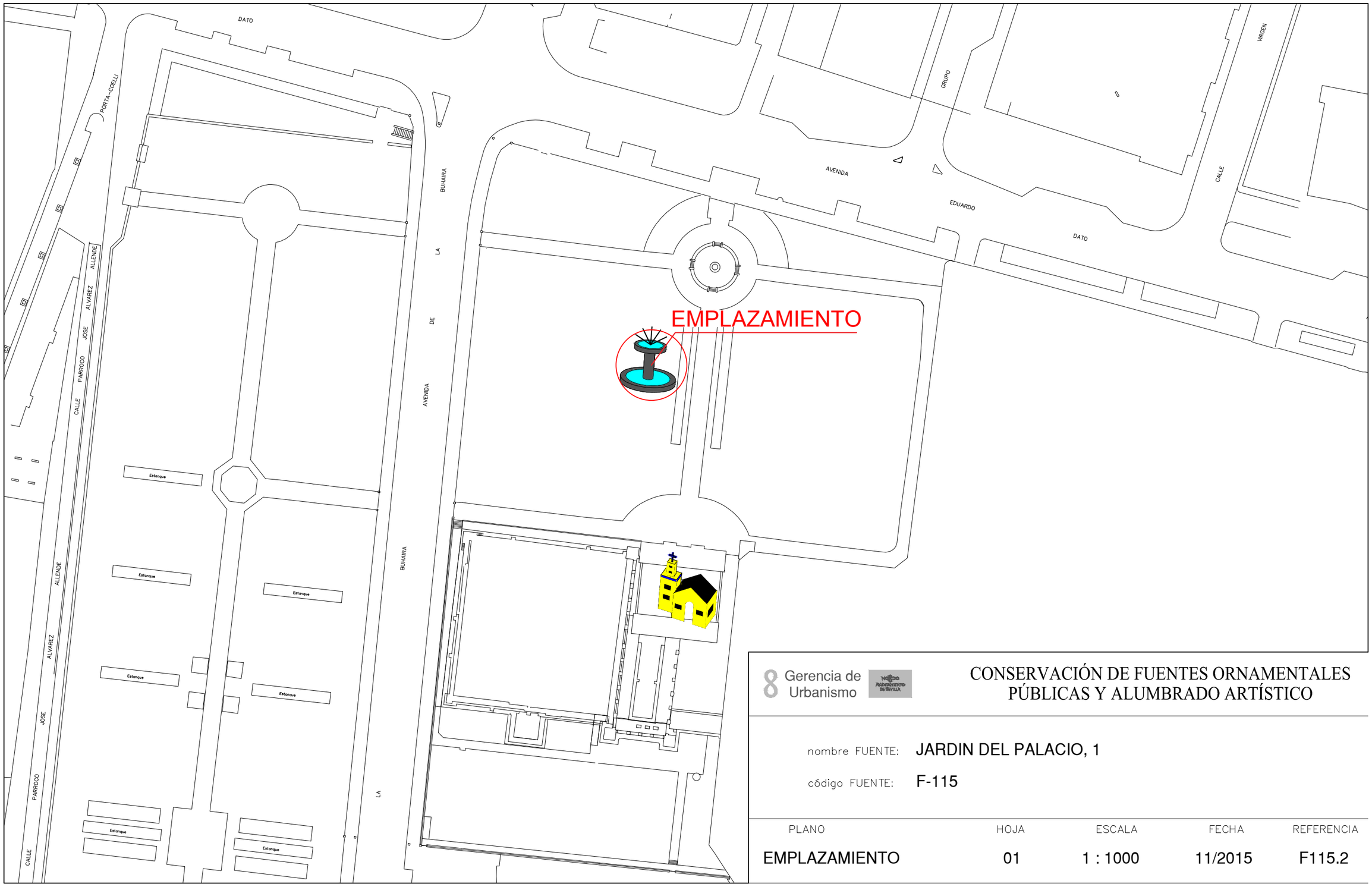

8 Gerencia de Urbanismo

CONSERVACIÓN DE FUENTES ORNAMENTALES PÚBLICAS Y ALUMBRADO ARTÍSTICO

nombre FUENTE: JARDIN DEL PALACIO, 1

código FUENTE: F-115

PLANO	HOJA	ESCALA	FECHA	REFERENCIA
EMPLAZAMIENTO	01	1 : 1000	11/2015	F115.2

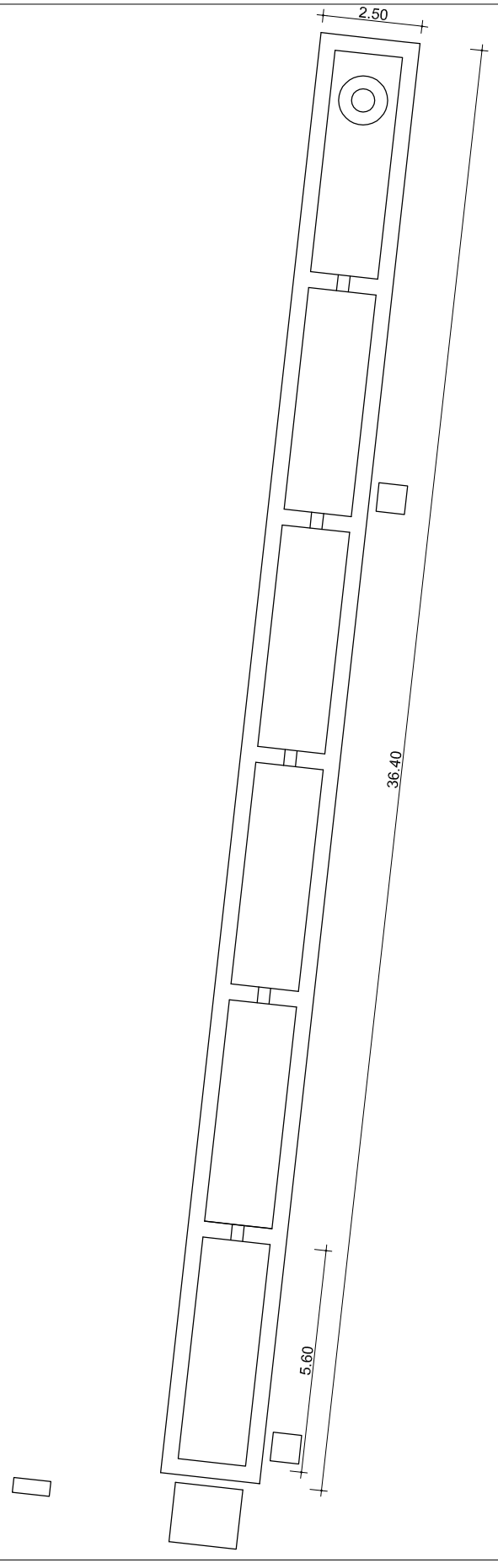

PLANTA GENERAL

Gerencia de Urbanismo

CONSERVACIÓN DE FUENTES ORNAMENTALES PÚBLICAS Y ALUMBRADO ARTÍSTICO

nombre FUENTE: JARDÍN DEL PALACIO 1

código FUENTE: F-115

PLANO	HOJA	ESCALA	FECHA	REFERENCIA
PLANTA	01	1:160	12/2015	F115.3

ALZADO

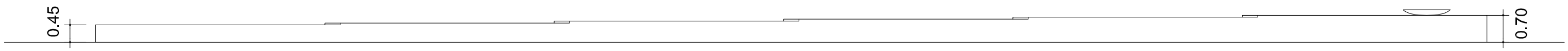

Gerencia de Urbanismo

NOBLE AYUNTAMIENTO DE SEVILLA

CONSERVACIÓN DE FUENTES ORNAMENTALES
PÚBLICAS Y ALUMBRADO ARTÍSTICO

nombre FUENTE: JARDÍN DEL PALACIO 1

código FUENTE: F-115

PLANO	HOJA	ESCALA	FECHA	REFERENCIA
ALZADO	01	1:110	12/2015	F115.4

PLANTA HIDRÁULICA

LEYENDA

TUBERÍA DE APORTE	SURTIDOR PULVERIZADOR
TUBERÍA DE RECIRCULACIÓN	SURTIDOR VERTICAL
TUBERÍA DE DESAGÜE	GRIFO
CONTADOR	LLAVE SELECTORA
	BRIDA UNIÓN
ELECTROVALVULA	VÁLVULA REGULADORA DE PRESIÓN
LLAVE DE BOLA	MANOMETRO
LLAVE COMPUERTA	BOMBA RECIRCULACIÓN
SURTIDOR PARABÓLICO	DEPÓSITO CL / PH
BOMBA DE ACHIQUE	BOYA

F.C.M. FOSO COLECTOR MOTOR
A.D. ARQUETA DESAGÜE
A.A.A. ARQUETA AGUA APORTE
S.M. SALA MAQUINA

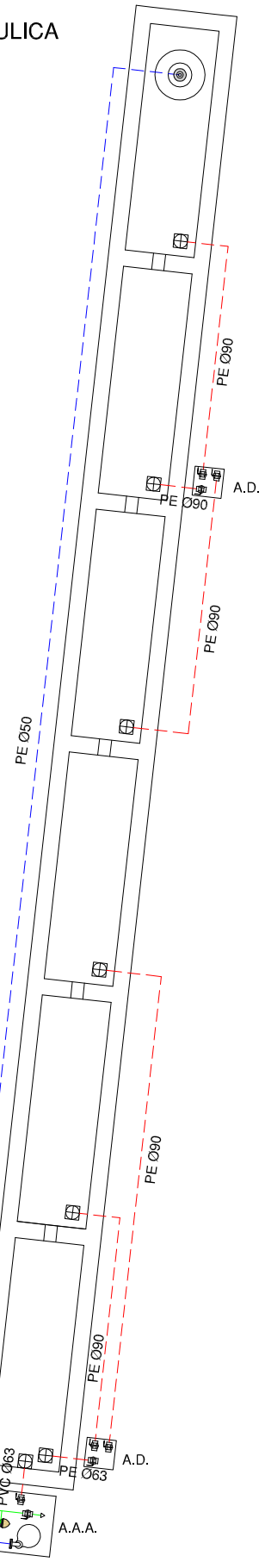

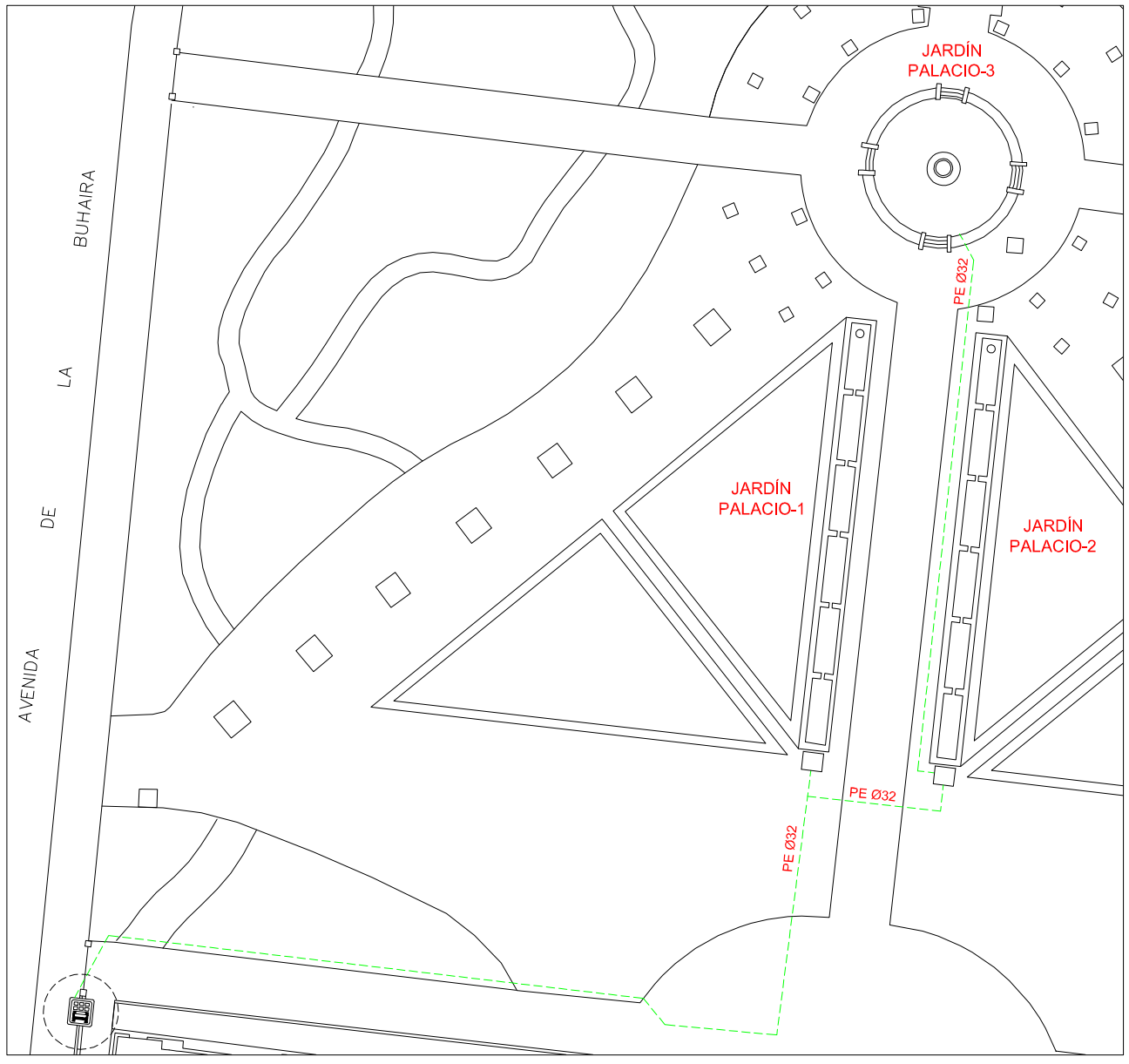

UBICACIÓN CONTADOR. ESCALA = 1:550

Gerencia de Urbanismo

CONSERVACIÓN DE FUENTES ORNAMENTALES PÚBLICAS Y ALUMBRADO ARTÍSTICO

nombre FUENTE: JARDÍN DEL PALACIO 1

código FUENTE: F-115

PLANO	HOJA	ESCALA	FECHA	REFERENCIA
HIDRÁULICO	01	1:160	12/2015	F115.5

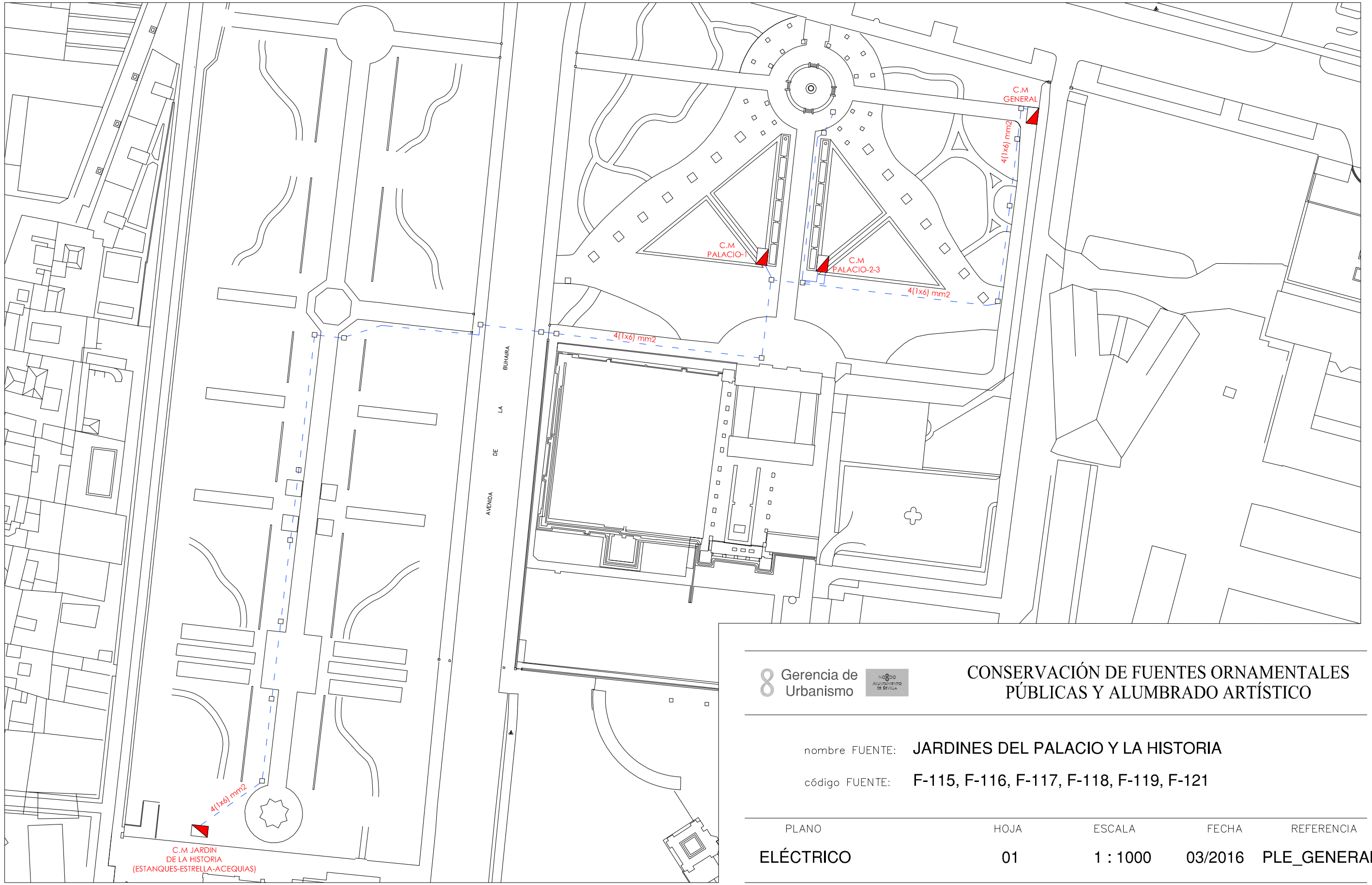

Gerencia de Urbanismo

CONSERVACIÓN DE FUENTES ORNAMENTALES PÚBLICAS Y ALUMBRADO ARTÍSTICO

nombre FUENTE: JARDINES DEL PALACIO Y LA HISTORIA

código FUENTE: F-115, F-116, F-117, F-118, F-119, F-121

PLANO	HOJA	ESCALA	FECHA	REFERENCIA
ELÉCTRICO	01	1 : 1000	03/2016	PLE_GENERAL

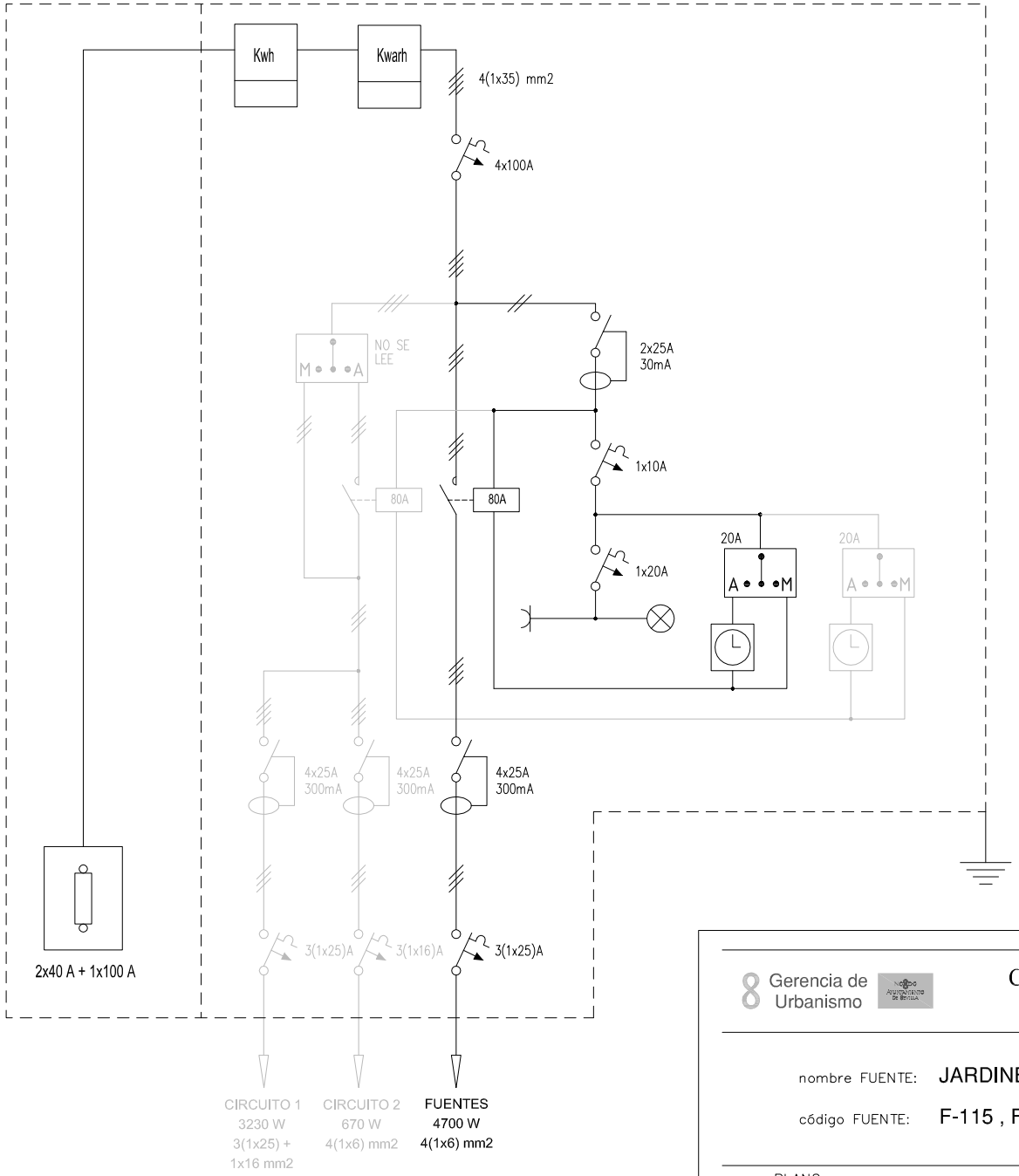

Gerencia de Urbanismo

CONSERVACIÓN DE FUENTES ORNAMENTALES PÚBLICAS Y ALUMBRADO ARTÍSTICO

nombre FUENTE: JARDINES DEL PALACIO - HISTORIA

código FUENTE: F-115 , F-116 , F-117 , F-118 , F-119 , F-121

PLANO	HOJA	ESCALA	FECHA	REFERENCIA
ESQUEMA UNIFILAR	01	S/D	12/2015	EU(GENERAL)

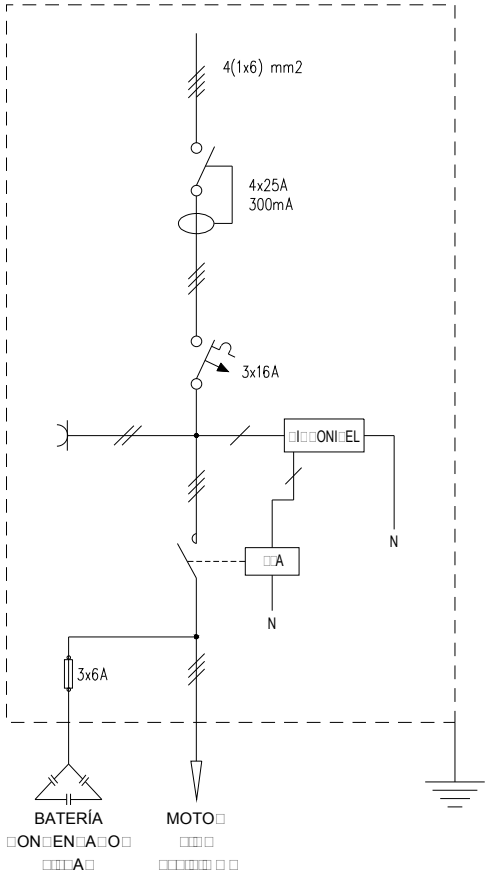

Gerencia de Urbanismo

CONSERVACIÓN DE FUENTES ORNAMENTALES PÚBLICAS Y ALUMBRADO ARTÍSTICO

nombre FUENTE: JARDIN DEL PALACIO - 1

código FUENTE: F-115

PLANO	HOJA	ESCALA	FECHA	REFERENCIA
ESQUEMA UNIFILAR	01	S/D	03/2016	F115.7

FICHA COMPONENTES FUENTE

Fuente	F115 JARDIN DEL PALACIO 1

Alumbrado	Tipo	Potencia	Tensión	Cantidad
Lámpara				
Proyector				

Motores	Sumergible
Marca/Modelo	PRINZE/B 10T
Tipo	Sumergible
Potencia	1 CV/0,75 Kw
Tensión	III-400 v
Intensidad	2,6 A
Arranque	Directo
Veloc x anemo	
Compens cosφ	Condensador individual
Caudal	50÷250 l/m
Altura	9,5÷2 mca
Cantidad	1

	Marca/Modelo	Fecha instalación	Depositos quimicos	Volumen
Sist cloración				

Surtidores	Marca / Modelo	Diámetro/conexión	Cantidad	Material
vertical	tubo PVC	Ø 36 mm	1	

Control nivel	Sondas nivel	☐
	Válvula flotador	☑
	Sin control	☐
	Sonda motor	☐

Contador de agua	Marca	ELSTER	Volumen agua vaso
	Número	82484935 (compartido con Centro Civico)	28 m³
	Calibre		

	Material	Cantidad	Volumen	Fecha renovacion
Filtro aspiración	acero galvanizado	1		
Filtro de arena				

Observaciones:

GERENCIA DE URBANISMO (AYUNTAMIENTO DE SEVILLA)

CONSERVACIÓN DE FUENTES Y MONUMENTOS	GMU	PARTE DE INSPECCIÓN CENTRO DE MANDO Y PROTECCIÓN DE FUERZA	FECHA	HOJA
			23/02/2016	1 DE 1

IDENTIFICACIÓN

SITUACIÓN REAL C.M.: JARDIN DEL PALACIO - 1 COORD.X: 236262.48 COORD. Y: 4141543.91

CENTRO DE MANDO Nº: F115 **SUMINISTRO Nº:**

PLACA DE IDENTIFICACIÓN: F115/73 **TENSIÓN DE SUMINISTRO CONTRATO:** 380-220 V

POTENCIA INSTALADA: 0.75 kW **POTENCIA CONTRATADA:**

TOMA DE VALORES

CONTADOR DE ACTIVA Nº **LECTURA:** kWh

CONTADOR DE REACTIVA Nº **LECTURA:** kVARh

	HORA	R-S	S-T	R-T	R-N	S-N	T-N
TENSIÓN DIURNA EN VACÍO (V):		399	400	401	230	228	232
TENSIÓN NOCTURNA EN CARGA 100% (V):		396	397	397	229	226	229

	HORA	R	S	T	N
INTENSIDAD LINEA GENERAL EN CARGA 100% (A):		1.5	1.2	1.6	0

	HORA	R	S	T	GENERAL
FACTOR DE POTENCIA:		0.99	0.98	0.99	0.99

CORRIENTE DE FUGA GENERAL(mA):	R	S	T	N
	1.4	1.4	1.7	0.4

CIRCUITOS DE SALIDA	INTENSIDAD POR FASE				PROTECCIONES	CONDUCTORES	AISLAMIENTO MΩ				FACTOR DE POTENCIA				TIPO DE ARRANQUE
NUMERO Y DESIGNACIÓN	R	S	T	N	TIPO/CALIBRE	SECCIÓN mm²	R	S	T	N	R	S	T	MEDIA	
C1	1.5	1.2	1.6	0	3x16 A	4x2.5	∞	∞	∞	∞	0.99	0.98	0.99	0.99	DIRECTO

CARACTERÍSTICAS DEL C.M.

CAJA ACOMETIDA: TIPO: FUSIBLES: **DERIVACIÓN INDIVIDUAL:** TIPO: UNIPOLAR SECCIÓN: 4 (1x6) mm2

ARMARIO: TIPO: HIMEL SISTEMA DE FIJACIÓN: SUELO DIMENSIONES: 43x33x19.5 cm

EQ. MED. DIRECTA: **EQ. MED. INDIRECTA: Rel. de transformación;**

PROTECCIÓN GENERAL: TIPO: DIFERENCIAL MARCA: MERLIN GERIN CALIBRE: 4x25 A 300mA

TOMA DE CORRIENTE: **PUNTO DE LUZ:** **INT. TOMA CORR. Y PL:**

RELOJ: MARCA Y MODELO: Nº SERIE: VERSIÓN:

CONMUTADORES MANIOBRA: INT. NOMIN:

PROTECCION CIR. MANIOBRA: DIFERENCIAL: TÉRMICO:

CONMUTADORES FUERZA: TIPO: Nº: INT. NOMINAL: MARCA:

CONTACTORES ARRANQUE DIRECTO: TIPO: LC1D0910 Nº: 1 INT. NOMINAL: 25 A MARCA: TELEMECANIQUE PROTECCIÓN TERMICA REARMABLE:

CONTACTORES ARRANCADOR E-Δ: TIPO: Nº: INT. NOMINAL: MARCA: PROTECCIÓN TERMICA REARMABLE:

CONTACTORES VARIADOR FRECUENCIA: TIPO: Nº: INT. NOMINAL: MARCA: PROTECCIÓN TERMICA REARMABLE:

CONTACTORES BATERIA CONDENSADORES: TIPO: Nº: INT. NOMINAL: MARCA: PROTECCIÓN TERMICA REARMABLE:

INT. DIFERENCIALES: Nº 1 POLO: 4 SENSIBIL.: 300mA INT. NOMINAL: 25 A MARCA: MERLIN GERIN

SISTEMA DE TELEGESTIÓN: TIPO: MARCA ROUTER: Nº TARJETA: PIN:

ANALIZADOR DE RED: MARCA: MODELO: **VOLTÍMETRO/AMPERÍMETRO:**

PROTECCIÓN CONTRA SOBRETENSIONES: MARCA: TIPO:

VARIADORES DE FRECUENCIA: MARCA: TIPO: POTENCIA:

ANEMÓMETRO: MARCA: TIPO:

TOMA DE TIERRA: SECCIÓN: 25 mm2 RESISTENCIA: 20.1 Ω LATIGUILLOS PUERTAS:

BATERIA CONDENSADORES: Nº 1 INT. NOMINAL: 1.26 A MARCA: RTR energía PROTECCION: FISIBLE 3x6 A POTENCIA: 1 KVAr

GENERAL

REVISIÓN ELÉCTRICA: CABLEADOS: BORNAS Y CONEXIONES: CONTACTORES:

LIMPIEZA GENERAL: EXTERIOR ARMARIO: INTERIOR: ELEMENTOS EXTRAÑOS: CABLEADO:

CONTACTORES: OTROS COMPONENTES: PRODUCTO LIMPIADOR: AIRE COMPRIMIDO: HIDRÓFUGO:

ENGRASE: CANDADOS: BISAGRAS: CONTACTORES: OTROS:

REPASO CHAPA Y PINTURA: ABOLLADURAS: ÓXIDO: AJUSTES DE PUERTAS: PINTURA:

ESTANQUEIDAD: ORIFICIOS DE TUBOS ENTRADA Y SALIDA: OTRAS ABERTURAS EN LA CHAPA:

O.C.A.: FAVORABLE: CONDICIONADA: DENEGADA: PRÓXIMA REVISIÓN: GRUPO:

OBSERVACIONES

GERENCIA DE URBANISMO (AYUNTAMIENTO DE SEVILLA)

CONSERVACIÓN DE FUENTES Y MONUMENTOS	GMU	PARTE DE INSPECCIÓN CENTRO DE MANDO Y PROTECCIÓN DE FUERZA	FECHA	HOJA
			23/08/19	1 DE 1

IDENTIFICACIÓN

SITUACIÓN REAL C.M.: JARDIN DEL PALACIO - HISTORIA (GENERAL) COORD.X: 236337.11 COORD. Y: 4141581.29

CENTRO DE MANDO Nº: F115 - F116 - F117 - F118 - F119 - F121 **SUMINISTRO Nº:**

PLACA DE IDENTIFICACIÓN: F115/73 - F116/73 - F117/73 - F118/72 - F119/72 - F121/72 **TENSIÓN DE SUMINISTRO CONTRATO:** 380-230 V

POTENCIA INSTALADA: 4.7 kW **POTENCIA CONTRATADA:**

TOMA DE VALORES

CONTADOR DE ACTIVA Nº 200037811 **LECTURA:** 234 kWh

CONTADOR DE REACTIVA Nº **LECTURA:** 149 kVARh

	HORA	R-S	S-T	R-T	R-N	S-N	T-N
TENSIÓN DIURNA EN VACÍO (V):	16:00	400	400	402	231	228	232
TENSIÓN NOCTURNA EN CARGA 100% (V):	16:10	398	397	401	230	228	230

	HORA	R	S	T	N
INTENSIDAD LINEA GENERAL EN CARGA 100% (A):	16:15	8.35	8.45	8.55	1.67

	HORA	R	S	T	GENERAL
FACTOR DE POTENCIA:	16:20	0.88	0.98	0.81	0.91

CORRIENTE DE FUGA GENERAL(mA):	R	S	T	N
	7.9	8.1	8.2	1.6

CIRCUITOS DE SALIDA	INTENSIDAD POR FASE				PROTECCIONES	CONDUCTORES	AISLAMIENTO MΩ				FACTOR DE POTENCIA				TIPO DE ARRANQUE
NUMERO Y DESIGNACIÓN	R	S	T	N	TIPO/CALIBRE	SECCIÓN mm²	R	S	T	N	R	S	T	MEDIA	
FUENTES	8.35	8.45	8.55	1.67	3 (1x25) A	4 (1x6)	50.1	49.7	31.7	90.1	0.88	0.98	0.81	0.91	DIRECTO

CARACTERÍSTICAS DEL C.M.

CAJA ACOMETIDA: TIPO: CAHORS CGP-7-100 FUSIBLES: 2x40A + 1x100A **DERIVACIÓN INDIVIDUAL:** TIPO: UNIPOLAR SECCIÓN: 4 (1X35) mm2

ARMARIO: TIPO: ORMAZABAL SISTEMA DE FIJACIÓN: SUELO DIMENSIONES: 128x120x36 cm

EQ. MED. DIRECTA: SI **EQ. MED. INDIRECTA: Rel. de transformación;**

PROTECCIÓN GENERAL: TIPO: TERMICO DIFERENCIAL MARCA: ABB CALIBRE: 4x100 A

TOMA DE CORRIENTE: SI **PUNTO DE LUZ:** SI **INT. TOMA CORR. Y PL:**

RELOJ: MARCA Y MODELO: ORBIS UNO Nº SERIE: VERSIÓN:

CONMUTADORES MANIOBRA: INT. NOMIN: 20 A

PROTECCION CIR. MANIOBRA: DIFERENCIAL: 2x25 A 30mA TÉRMICO: 1x10 A

CONMUTADORES FUERZA: TIPO: ROTATIVO Nº: 1 INT. NOMINAL: NO SE LEE MARCA: TELERGON

CONTACTORES ARRANQUE DIRECTO: TIPO: LC1D6511 1 INT. NOMINAL: 80 A MARCA: TELEMECANIQUE PROTECCIÓN TERMICA REARMABLE:

CONTACTORES ARRANCADOR E-Δ: TIPO: Nº: INT. NOMINAL: MARCA: PROTECCIÓN TERMICA REARMABLE:

CONTACTORES VARIADOR FRECUENCIA: TIPO: Nº: INT. NOMINAL: MARCA: PROTECCIÓN TERMICA REARMABLE:

CONTACTORES BATERIA CONDENSADORES: TIPO: Nº: INT. NOMINAL: MARCA: PROTECCIÓN TERMICA REARMABLE:

INT. DIFERENCIALES: Nº 1 POLO: 4 SENSIBIL.: 300mA INT. NOMINAL: 25 A MARCA: MEDEX

SISTEMA DE TELEGESTIÓN: TIPO: MARCA ROUTER: Nº TARJETA: PIN:

ANALIZADOR DE RED: MARCA: MODELO: **VOLTÍMETRO/AMPERÍMETRO:**

PROTECCIÓN CONTRA SOBRETENSIONES: MARCA: TIPO:

VARIADORES DE FRECUENCIA: MARCA: TIPO: POTENCIA:

ANEMÓMETRO: MARCA: TIPO:

TOMA DE TIERRA: SECCIÓN: 35 mm2 RESISTENCIA: 52.3 Ω LATIGUILLOS PUERTAS: SI

BATERIA CONDENSADORES: Nº INT. NOMINAL: MARCA: PROTECCION: POTENCIA:

GENERAL

REVISIÓN ELÉCTRICA:	CABLEADOS:	OK	BORNAS Y CONEXIONES:	OK	CONTACTORES:	OK			
LIMPIEZA GENERAL:	EXTERIOR ARMARIO:	OK	INTERIOR:	OK	ELEMENTOS EXTRAÑOS:	NO	CABLEADO:	OK	
CONTACTORES:	OTROS COMPONENTES:	OK	PRODUCTO LIMPIADOR:	OK	AIRE COMPRIMIDO:	OK	HIDRÓFUGO:		
ENGRASE:	CANDADOS:	OK	BISAGRAS:	OK	CONTACTORES:	OK	OTROS:		
REPASO CHAPA Y PINTURA:	ABOLLADURAS:	OK	ÓXIDO:	OK	AJUSTES DE PUERTAS:	OK	PINTURA:	OK	
ESTANQUEIDAD:	ORIFICIOS DE TUBOS ENTRADA Y SALIDA:				OTRAS ABERTURAS EN LA CHAPA:				
O.C.A.:	FAVORABLE:		CONDICIONADA:		DENEGADA:		PRÓXIMA REVISIÓN:	GRUPO:	

OBSERVACIONES

-C.M COMUN CON EL MONUMENTO M-109 PALACIO Y JARDINES DE LA BUHAIRA

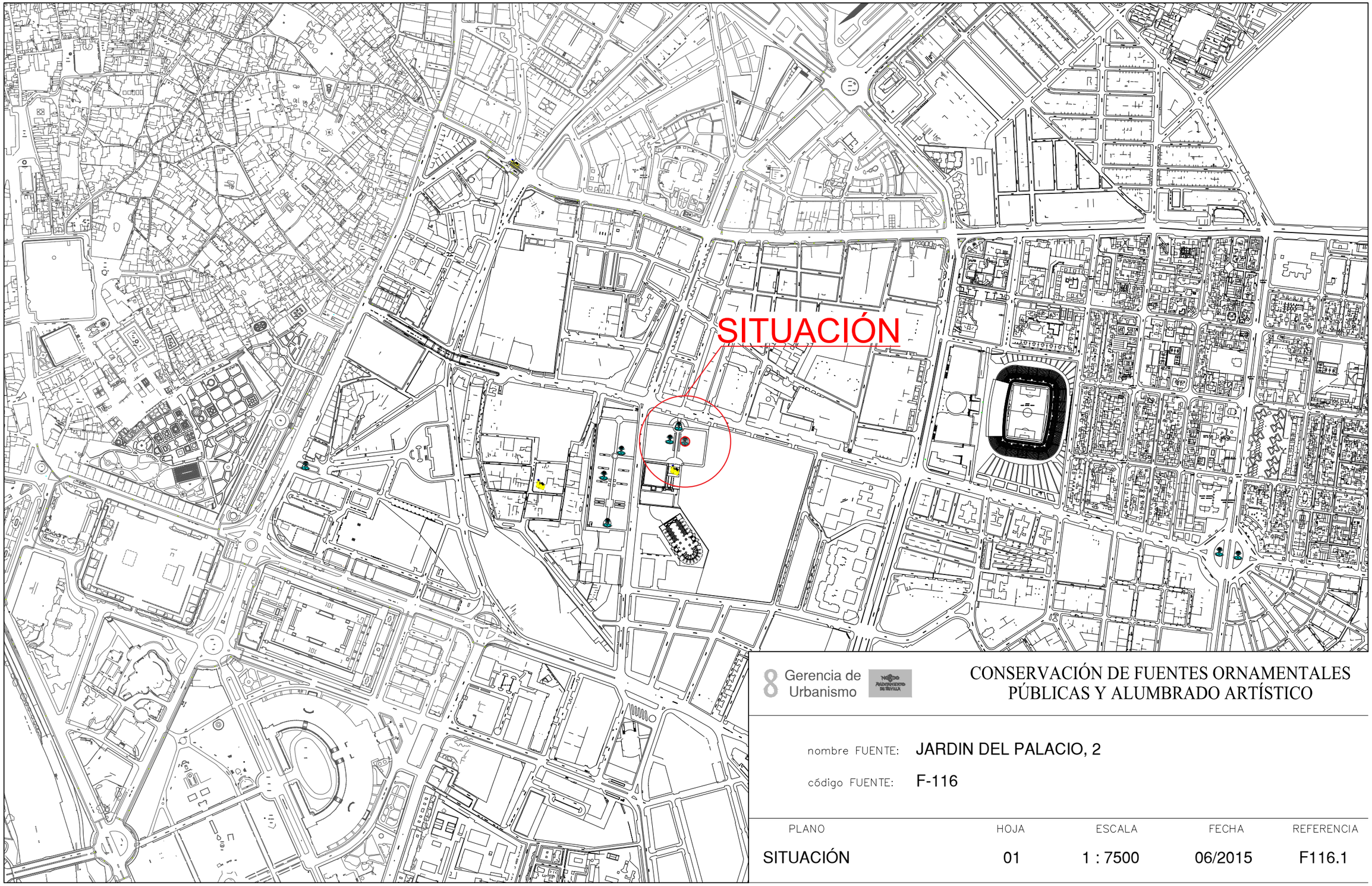

Gerencia de Urbanismo

CONSERVACIÓN DE FUENTES ORNAMENTALES PÚBLICAS Y ALUMBRADO ARTÍSTICO

nombre FUENTE: JARDIN DEL PALACIO, 2

código FUENTE: F-116

PLANO	HOJA	ESCALA	FECHA	REFERENCIA
SITUACIÓN	01	1 : 7500	06/2015	F116.1

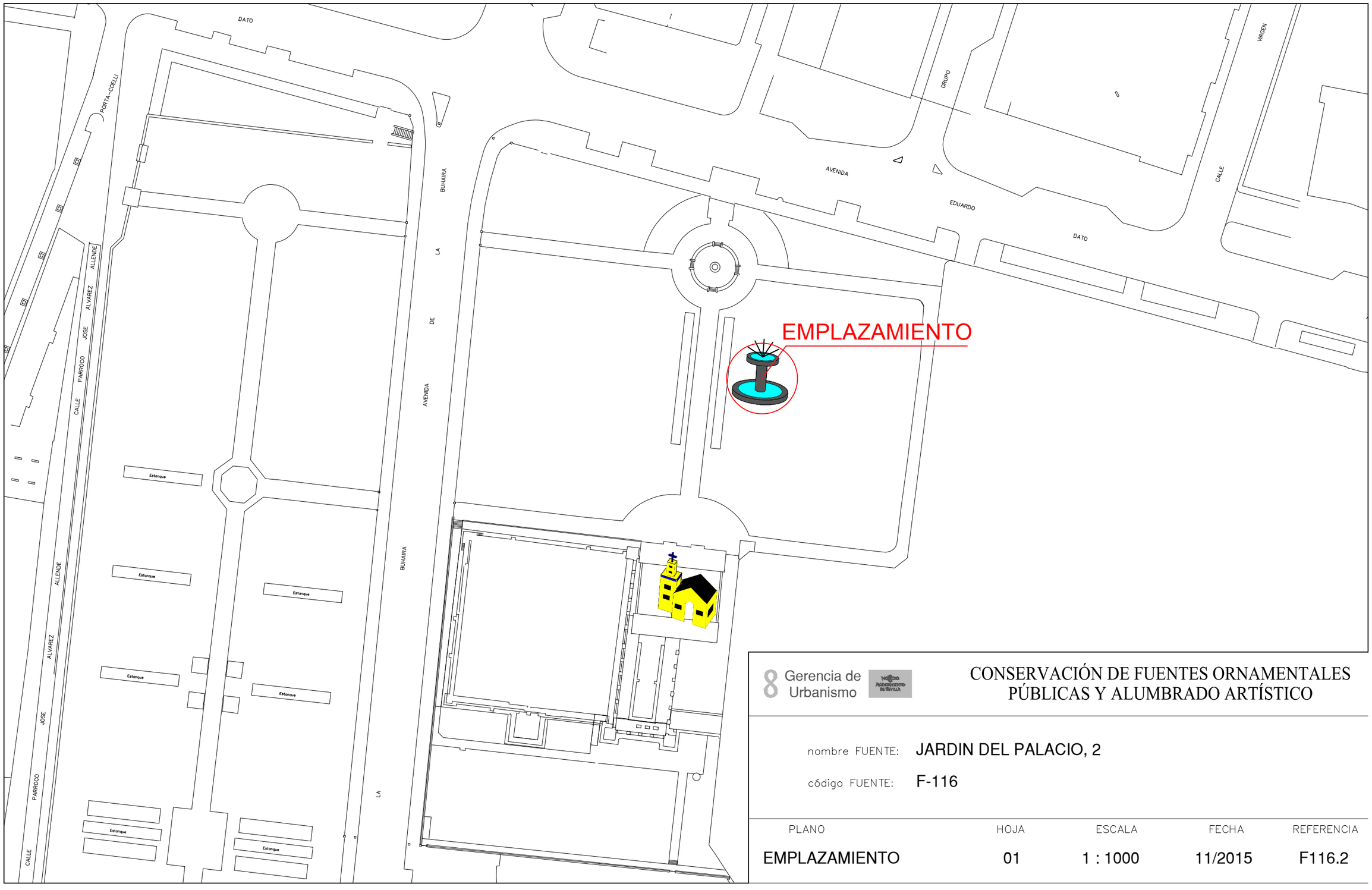

8 Gerencia de Urbanismo

CONSERVACIÓN DE FUENTES ORNAMENTALES PÚBLICAS Y ALUMBRADO ARTÍSTICO

nombre FUENTE: JARDIN DEL PALACIO, 2

código FUENTE: F-116

PLANO	HOJA	ESCALA	FECHA	REFERENCIA
EMPLAZAMIENTO	01	1 : 1000	11/2015	F116.2

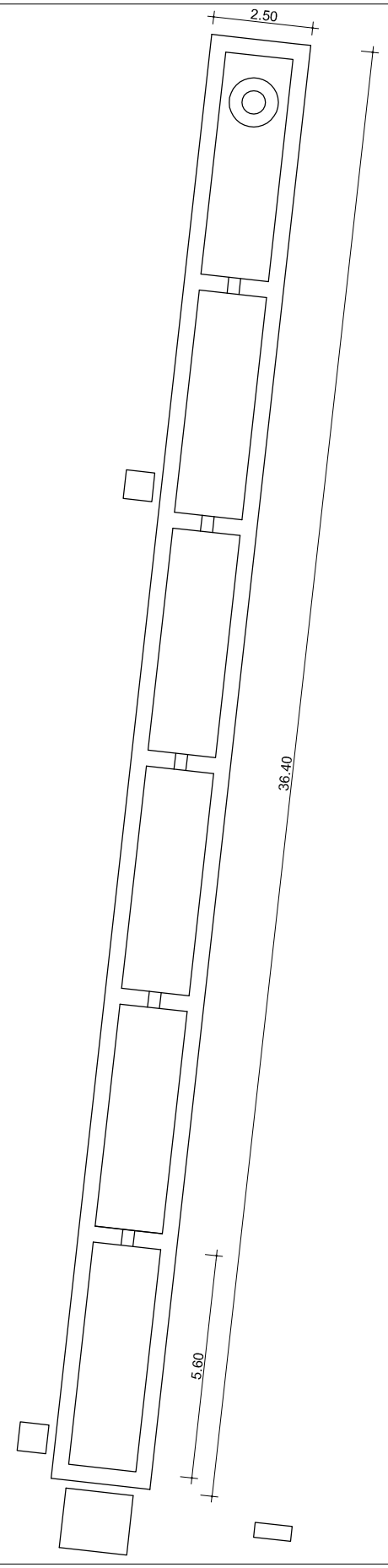

PLANTA GENERAL

Gerencia de Urbanismo

NOBLE AYUNTAMIENTO DE SEVILLA

CONSERVACIÓN DE FUENTES ORNAMENTALES PÚBLICAS Y ALUMBRADO ARTÍSTICO

nombre FUENTE: JARDÍN DEL PALACIO 2

código FUENTE: F-116

PLANO	HOJA	ESCALA	FECHA	REFERENCIA
PLANTA	01	1:160	12/2015	F116.3

ALZADO

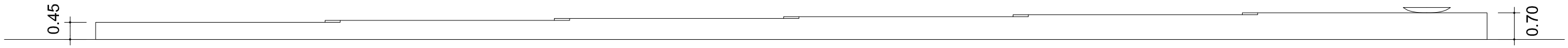

Gerencia de Urbanismo

NOBLE AYUNTAMIENTO DE SEVILLA

CONSERVACIÓN DE FUENTES ORNAMENTALES
PÚBLICAS Y ALUMBRADO ARTÍSTICO

nombre FUENTE: JARDÍN DEL PALACIO 2

código FUENTE: F-116

PLANO	HOJA	ESCALA	FECHA	REFERENCIA
ALZADO	01	1:140	12/2015	F116.4

PLANTA HIDRÁULICA

LEYENDA

- TUBERÍA DE APORTE
- TUBERÍA DE RECIRCULACIÓN
- TUBERÍA DE DESAGÜE
- CONTADOR
- ELECTROVALVULA
- LLAVE DE BOLA
- LLAVE COMPUERTA
- SURTIDOR PARABÓLICO
- BOMBA DE ACHIQUE
- SURTIDOR PULVERIZADOR
- SURTIDOR VERTICAL
- GRIFO
- LLAVE SELECTORA
- BRIDA UNIÓN
- VÁLVULA REGULADORA DE PRESIÓN
- MANOMETRO
- BOMBA RECIRCULACIÓN
- DEPÓSITO CL / PH
- BOYA

F.C.M. FOSO COLECTOR MOTOR
A.D. ARQUETA DESAGÜE
A.A.A. ARQUETA AGUA APORTE
S.M. SALA MAQUINA

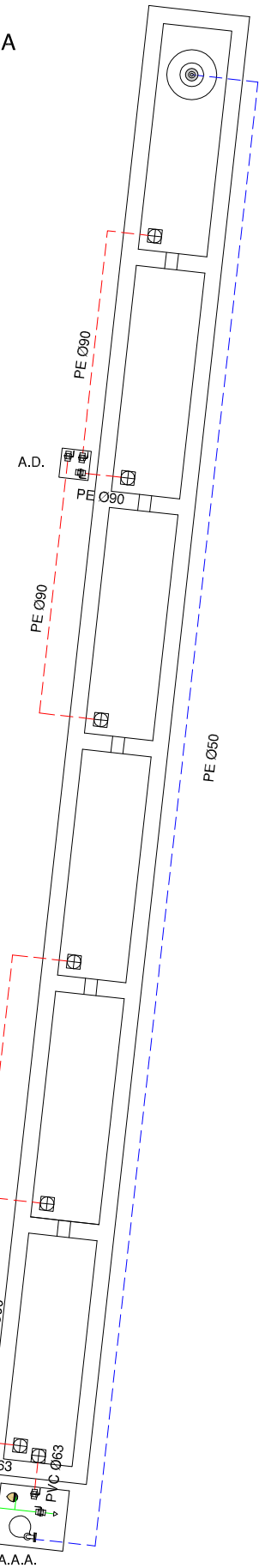

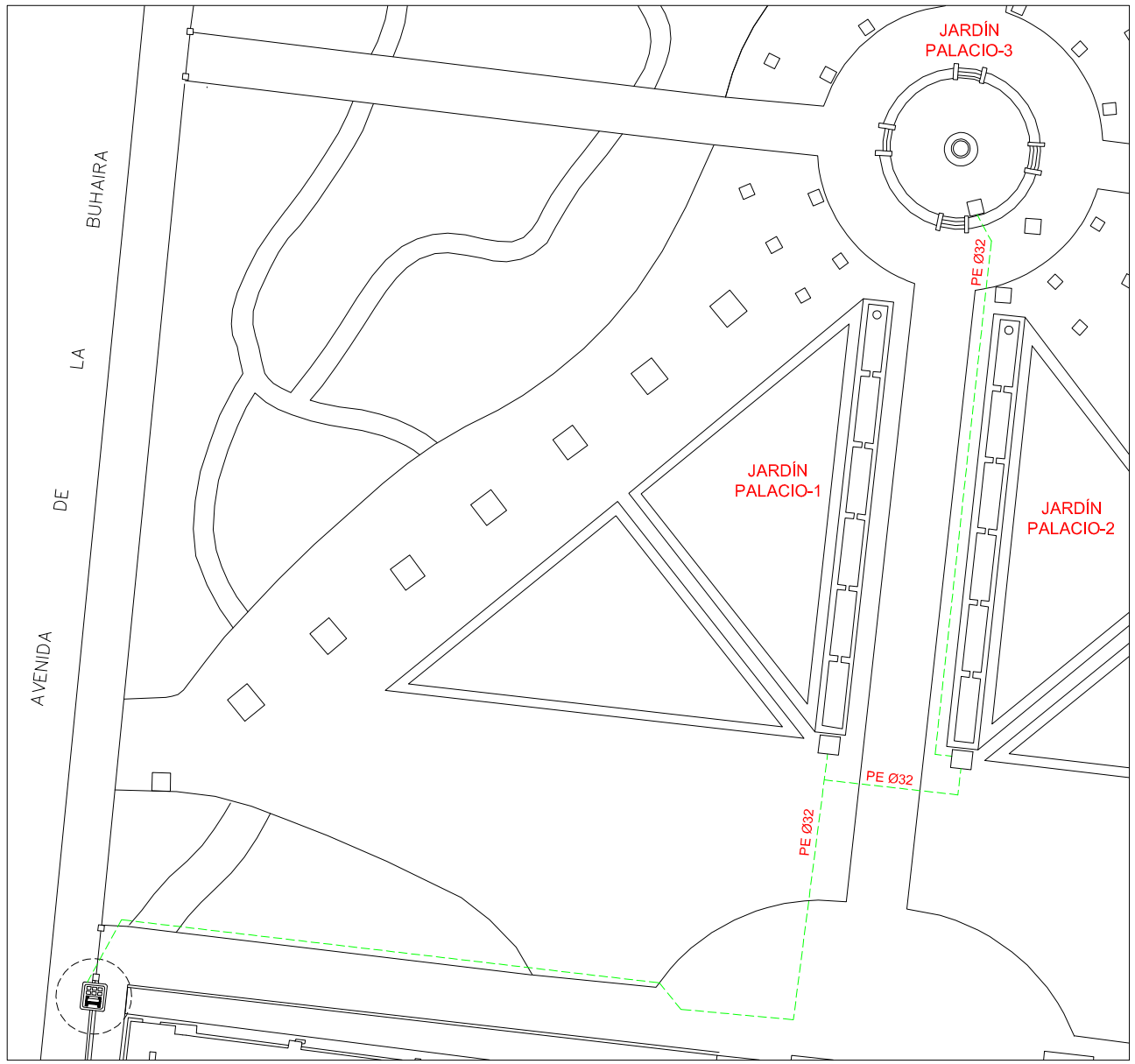

UBICACIÓN CONTADOR. ESCALA = 1:550

Gerencia de Urbanismo

CONSERVACIÓN DE FUENTES ORNAMENTALES PÚBLICAS Y ALUMBRADO ARTÍSTICO

nombre FUENTE: JARDÍN DEL PALACIO 2

código FUENTE: F-116

PLANO	HOJA	ESCALA	FECHA	REFERENCIA
HIDRÁULICO	01	1:160	12/2015	F116.5

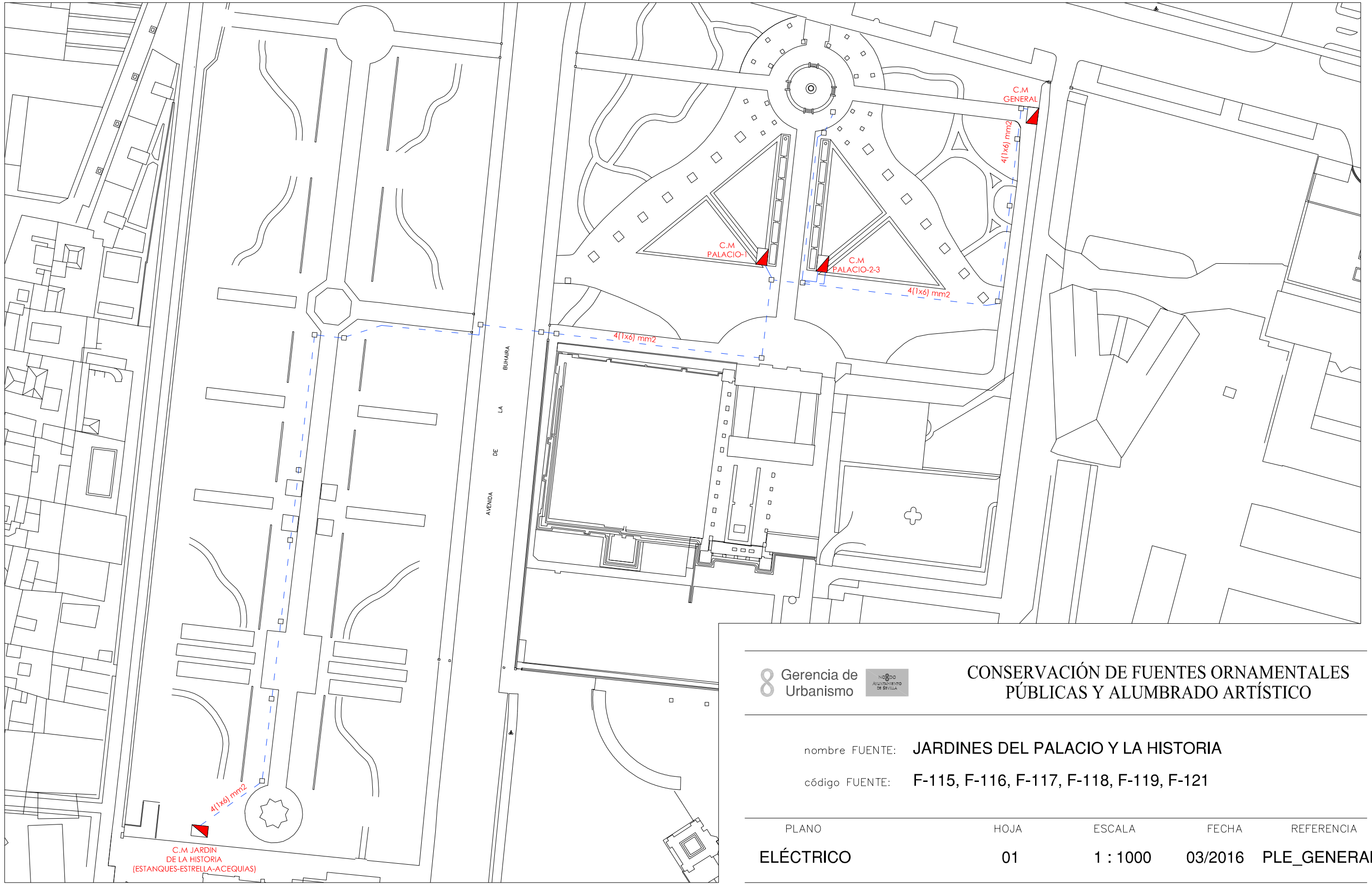

Gerencia de Urbanismo

CONSERVACIÓN DE FUENTES ORNAMENTALES PÚBLICAS Y ALUMBRADO ARTÍSTICO

nombre FUENTE: JARDINES DEL PALACIO Y LA HISTORIA

código FUENTE: F-115, F-116, F-117, F-118, F-119, F-121

PLANO	HOJA	ESCALA	FECHA	REFERENCIA
ELÉCTRICO	01	1 : 1000	03/2016	PLE_GENERAL

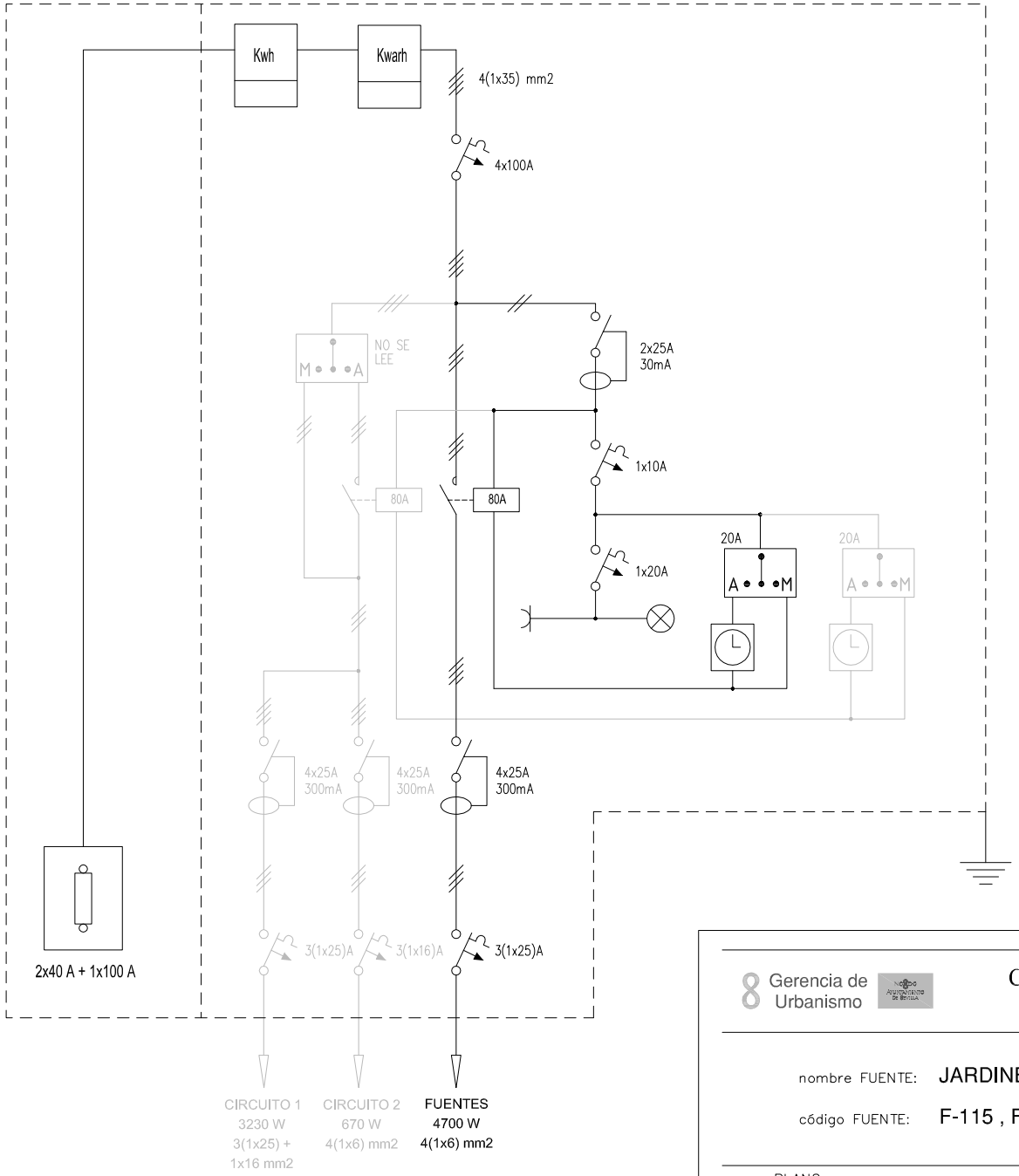

Gerencia de Urbanismo

CONSERVACIÓN DE FUENTES ORNAMENTALES PÚBLICAS Y ALUMBRADO ARTÍSTICO

nombre FUENTE: JARDINES DEL PALACIO - HISTORIA

código FUENTE: F-115 , F-116 , F-117 , F-118 , F-119 , F-121

PLANO	HOJA	ESCALA	FECHA	REFERENCIA
ESQUEMA UNIFILAR	01	S/D	12/2015	EU(GENERAL)

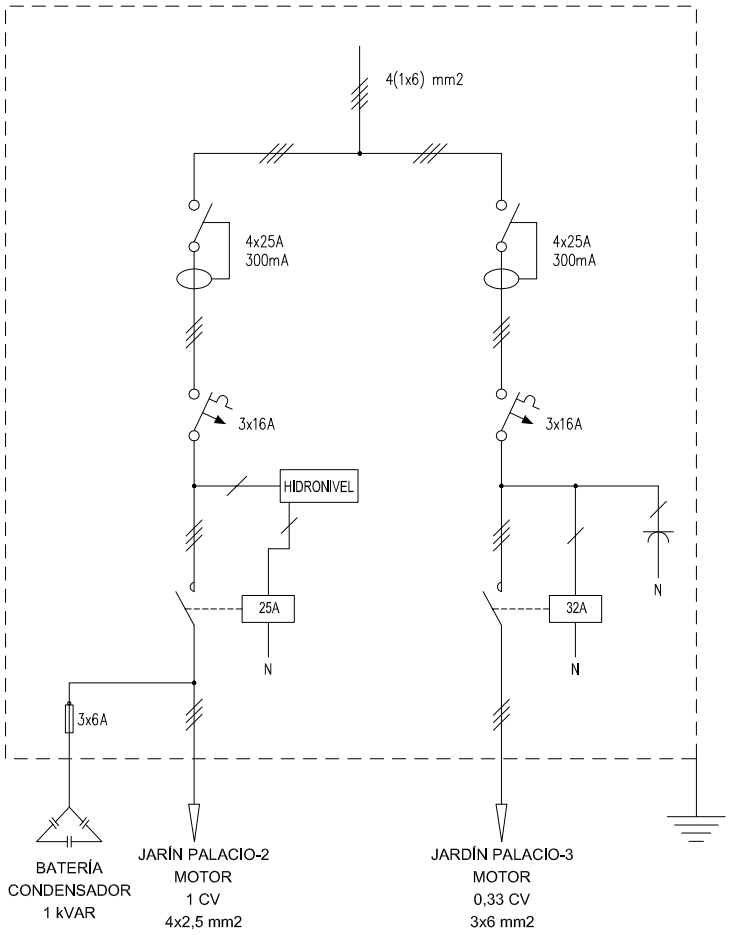

Gerencia de Urbanismo

CONSERVACIÓN DE FUENTES ORNAMENTALES PÚBLICAS Y ALUMBRADO ARTÍSTICO

nombre FUENTE: JARDIN DEL PALACIO - 2 - 3

código FUENTE: F-116, F-117

PLANO	HOJA	ESCALA	FECHA	REFERENCIA
ESQUEMA UNIFILAR	01	S/D	03/2016	F116.7 - F-117.7

FICHA COMPONENTES FUENTE

Fuente	F116 JARDIN DEL PALACIO 2

Alumbrado	Tipo	Potencia	Tensión	Cantidad
Lámpara				
Proyector				

Motores	Sumergible
Marca/Modelo	PRINZE/B 10T
Tipo	Sumergible
Potencia	1 CV/0,75 Kw
Tensión	III-400 v
Intensidad	2,6 A
Arranque	Directo
Veloc x anemo	
Compens cosφ	Condensador individual
Caudal	50÷250 l/m
Altura	9,5÷2 mca
Cantidad	1

	Marca/Modelo	Fecha instalación	Depositos quimicos	Volumen
Sist cloración				

Surtidores	Marca / Modelo	Diámetro/conexión	Cantidad	Material
vertical	tubo PVC	Ø 36 mm	1	

Control nivel	Sondas nivel	☐
	Válvula flotador	☑
	Sin control	☐
	Sonda motor	☐

Contador de agua	Marca	ELSTER	Volumen agua vaso
	Número	82484935 (compartido con Centro Civico)	28 m³
	Calibre	-	

	Material	Cantidad	Volumen	Fecha renovacion
Filtro aspiración	acero galvanizado	1		
Filtro de arena				

Observaciones:

GERENCIA DE URBANISMO (AYUNTAMIENTO DE SEVILLA)

CONSERVACIÓN DE FUENTES Y MONUMENTOS	GMU	PARTE DE INSPECCIÓN CENTRO DE MANDO Y PROTECCIÓN DE FUERZA	FECHA	HOJA
			23/02/2016	1 DE 1

IDENTIFICACIÓN

SITUACIÓN REAL C.M.: JARDIN DEL PALACIO - 2 - 3 COORD.X: 236227.01 COORD. Y: 4141542.41

CENTRO DE MANDO Nº: F116 - F117 **SUMINISTRO Nº:**

PLACA DE IDENTIFICACIÓN: F116/73 - F117/73 **TENSIÓN DE SUMINISTRO CONTRATO:** 380-220 V

POTENCIA INSTALADA: 1 Kw **POTENCIA CONTRATADA:**

TOMA DE VALORES

CONTADOR DE ACTIVA Nº **LECTURA:** kWh

CONTADOR DE REACTIVA Nº **LECTURA:** kVARh

	HORA	R-S	S-T	R-T	R-N	S-N	T-N
TENSIÓN DIURNA EN VACÍO (V):		397	400	398	230	229	231
TENSIÓN NOCTURNA EN CARGA 100% (V):		396	398	397	229	227	229

	HORA	R	S	T	N
INTENSIDAD LINEA GENERAL EN CARGA 100% (A):		1.5	1.3	1.5	1.4

	HORA	R	S	T	GENERAL
FACTOR DE POTENCIA:		0.98	0.98	0.99	0.99

CORRIENTE DE FUGA GENERAL(mA):	R	S	T	N
	3.1	1.5	1.5	1.5

CIRCUITOS DE SALIDA	INTENSIDAD POR FASE				PROTECCIONES	CONDUCTORES	AISLAMIENTO MΩ				FACTOR DE POTENCIA				TIPO DE ARRANQUE
NUMERO Y DESIGNACIÓN	R	S	T	N	TIPO/CALIBRE	SECCIÓN mm²	R	S	T	N	R	S	T	MEDIA	
JARDIN DEL PALACIO - 2 (MOTOR)	1.3	1.3	1.2	0.1	3x16 A	4x2.5	90.1	51.3	52.3	41	0.98	0.99	0.99		DIRECTO
JARDIN DEL PALACIO - 3 (MOTOR)	1.3	0		1.2	3x16 A	3x6	82	79.1	67.2	36.2	0.85	0.83	0.81		DIRECTO

CARACTERÍSTICAS DEL C.M.

CAJA ACOMETIDA: TIPO: FUSIBLES: **DERIVACIÓN INDIVIDUAL:** TIPO: UNIPOLAR SECCIÓN: 4 (1x6) mm2

ARMARIO: TIPO: HIMEL SISTEMA DE FIJACIÓN: SUELO DIMENSIONES: 43x33x19.5 cm

EQ. MED. DIRECTA: **EQ. MED. INDIRECTA: Rel. de transformación;**

PROTECCIÓN GENERAL: TIPO: MARCA: CALIBRE:

TOMA DE CORRIENTE: SI **PUNTO DE LUZ:** **INT. TOMA CORR. Y PL:** 3x16 A

RELOJ: MARCA Y MODELO: Nº SERIE: VERSIÓN:

CONMUTADORES MANIOBRA: INT. NOMIN:

PROTECCION CIR. MANIOBRA: DIFERENCIAL: TÉRMICO:

CONMUTADORES FUERZA: TIPO: Nº: INT. NOMINAL: MARCA:

CONTACTORES ARRANQUE DIRECTO: TIPO: LC1D0910 / LCD1D2510 Nº: 2 INT. NOMINAL: 25 / 32 A MARCA: TELEMECANIQUE PROTECCIÓN TERMICA REARMABLE:

CONTACTORES ARRANCADOR E-Δ: TIPO: Nº: INT. NOMINAL: MARCA: PROTECCIÓN TERMICA REARMABLE:

CONTACTORES VARIADOR FRECUENCIA: TIPO: Nº: INT. NOMINAL: MARCA: PROTECCIÓN TERMICA REARMABLE:

CONTACTORES BATERIA CONDENSADORES: TIPO: Nº: INT. NOMINAL: MARCA: PROTECCIÓN TERMICA REARMABLE:

INT. DIFERENCIALES: Nº 2 POLO: 4 SENSIBIL.: 300mA INT. NOMINAL: 25 A MARCA: MERLIN GERIN

SISTEMA DE TELEGESTIÓN: TIPO: MARCA ROUTER: Nº TARJETA: PIN:

ANALIZADOR DE RED: MARCA: MODELO: **VOLTÍMETRO/AMPERÍMETRO:**

PROTECCIÓN CONTRA SOBRETENSIONES: MARCA: TIPO:

VARIADORES DE FRECUENCIA: MARCA: TIPO: POTENCIA:

ANEMÓMETRO: MARCA: TIPO:

TOMA DE TIERRA: SECCIÓN: 25 mm2 RESISTENCIA: 19.3 Ω LATIGUILLOS PUERTAS:

BATERIA CONDENSADORES: Nº 1 INT. NOMINAL: 1.26 A MARCA: RTR energía PROTECCION: FUSIBLE 3x6 A POTENCIA: 1 KVAr

GENERAL

REVISIÓN ELÉCTRICA: CABLEADOS: BORNAS Y CONEXIONES: CONTACTORES:

LIMPIEZA GENERAL: EXTERIOR ARMARIO: INTERIOR: ELEMENTOS EXTRAÑOS: CABLEADO:

CONTACTORES: OTROS COMPONENTES: PRODUCTO LIMPIADOR: AIRE COMPRIMIDO: HIDRÓFUGO:

ENGRASE: CANDADOS: BISAGRAS: CONTACTORES: OTROS:

REPASO CHAPA Y PINTURA: ABOLLADURAS: ÓXIDO: AJUSTES DE PUERTAS: PINTURA:

ESTANQUEIDAD: ORIFICIOS DE TUBOS ENTRADA Y SALIDA: OTRAS ABERTURAS EN LA CHAPA:

O.C.A.: FAVORABLE: CONDICIONADA: DENEGADA: PRÓXIMA REVISIÓN: GRUPO:

OBSERVACIONES

-C.M COMUN PARA FUENTES F116 Y F117

GERENCIA DE URBANISMO (AYUNTAMIENTO DE SEVILLA)

CONSERVACIÓN DE FUENTES Y MONUMENTOS	GMU	PARTE DE INSPECCIÓN CENTRO DE MANDO Y PROTECCIÓN DE FUERZA	FECHA	HOJA
			23/08/19	1 DE 1

IDENTIFICACIÓN

SITUACIÓN REAL C.M.: JARDIN DEL PALACIO - HISTORIA (GENERAL) COORD.X: 236337.11 COORD. Y: 4141581.29

CENTRO DE MANDO Nº: F115 - F116 - F117 - F118 - F119 - F121 **SUMINISTRO Nº:**

PLACA DE IDENTIFICACIÓN: F115/73 - F116/73 - F117/73 - F118/72 - F119/72 - F121/72 **TENSIÓN DE SUMINISTRO CONTRATO:** 380-230 V

POTENCIA INSTALADA: 4.7 kW **POTENCIA CONTRATADA:**

TOMA DE VALORES

CONTADOR DE ACTIVA Nº 200037811 **LECTURA:** 234 kWh

CONTADOR DE REACTIVA Nº **LECTURA:** 149 kVARh

	HORA	R-S	S-T	R-T	R-N	S-N	T-N
TENSIÓN DIURNA EN VACÍO (V):	16:00	400	400	402	231	228	232
TENSIÓN NOCTURNA EN CARGA 100% (V):	16:10	398	397	401	230	228	230

	HORA	R	S	T	N
INTENSIDAD LINEA GENERAL EN CARGA 100% (A):	16:15	8.35	8.45	8.55	1.67

	HORA	R	S	T	GENERAL
FACTOR DE POTENCIA:	16:20	0.88	0.98	0.81	0.91

CORRIENTE DE FUGA GENERAL(mA):	R	S	T	N
	7.9	8.1	8.2	1.6

CIRCUITOS DE SALIDA	INTENSIDAD POR FASE				PROTECCIONES	CONDUCTORES	AISLAMIENTO MΩ				FACTOR DE POTENCIA				TIPO DE ARRANQUE
NUMERO Y DESIGNACIÓN	R	S	T	N	TIPO/CALIBRE	SECCIÓN mm²	R	S	T	N	R	S	T	MEDIA	
FUENTES	8.35	8.45	8.55	1.67	3 (1x25) A	4 (1x6)	50.1	49.7	31.7	90.1	0.88	0.98	0.81	0.91	DIRECTO

CARACTERÍSTICAS DEL C.M.

CAJA ACOMETIDA: TIPO: CAHORS CGP-7-100 FUSIBLES: 2x40A + 1x100A **DERIVACIÓN INDIVIDUAL:** TIPO: UNIPOLAR SECCIÓN: 4 (1X35) mm2

ARMARIO: TIPO: ORMAZABAL SISTEMA DE FIJACIÓN: SUELO DIMENSIONES: 128x120x36 cm

EQ. MED. DIRECTA: SI **EQ. MED. INDIRECTA: Rel. de transformación;**

PROTECCIÓN GENERAL: TIPO: TERMICO DIFERENCIAL MARCA: ABB CALIBRE: 4x100 A

TOMA DE CORRIENTE: SI **PUNTO DE LUZ:** SI **INT. TOMA CORR. Y PL:**

RELOJ: MARCA Y MODELO: ORBIS UNO Nº SERIE: VERSIÓN:

CONMUTADORES MANIOBRA: INT. NOMIN: 20 A

PROTECCION CIR. MANIOBRA: DIFERENCIAL: 2x25 A 30mA TÉRMICO: 1x10 A

CONMUTADORES FUERZA: TIPO: ROTATIVO Nº: 1 INT. NOMINAL: NO SE LEE MARCA: TELERGON

CONTACTORES ARRANQUE DIRECTO: TIPO: LC1D6511 1 INT. NOMINAL: 80 A MARCA: TELEMECANIQUE PROTECCIÓN TERMICA REARMABLE:

CONTACTORES ARRANCADOR E-Δ: TIPO: Nº: INT. NOMINAL: MARCA: PROTECCIÓN TERMICA REARMABLE:

CONTACTORES VARIADOR FRECUENCIA: TIPO: Nº: INT. NOMINAL: MARCA: PROTECCIÓN TERMICA REARMABLE:

CONTACTORES BATERIA CONDENSADORES: TIPO: Nº: INT. NOMINAL: MARCA: PROTECCIÓN TERMICA REARMABLE:

INT. DIFERENCIALES: Nº 1 POLO: 4 SENSIBIL.: 300mA INT. NOMINAL: 25 A MARCA: MEDEX

SISTEMA DE TELEGESTIÓN: TIPO: MARCA ROUTER: Nº TARJETA: PIN:

ANALIZADOR DE RED: MARCA: MODELO: **VOLTÍMETRO/AMPERÍMETRO:**

PROTECCIÓN CONTRA SOBRETENSIONES: MARCA: TIPO:

VARIADORES DE FRECUENCIA: MARCA: TIPO: POTENCIA:

ANEMÓMETRO: MARCA: TIPO:

TOMA DE TIERRA: SECCIÓN: 35 mm2 RESISTENCIA: 52.3 Ω LATIGUILLOS PUERTAS: SI

BATERIA CONDENSADORES: Nº INT. NOMINAL: MARCA: PROTECCION: POTENCIA:

GENERAL

REVISIÓN ELÉCTRICA:	CABLEADOS:	OK	BORNAS Y CONEXIONES:	OK	CONTACTORES:	OK			
LIMPIEZA GENERAL:	EXTERIOR ARMARIO:	OK	INTERIOR:	OK	ELEMENTOS EXTRAÑOS:	NO	CABLEADO:	OK	
CONTACTORES:	OTROS COMPONENTES:	OK	PRODUCTO LIMPIADOR:	OK	AIRE COMPRIMIDO:	OK	HIDRÓFUGO:		
ENGRASE:	CANDADOS:	OK	BISAGRAS:	OK	CONTACTORES:	OK	OTROS:		
REPASO CHAPA Y PINTURA:	ABOLLADURAS:	OK	ÓXIDO:	OK	AJUSTES DE PUERTAS:	OK	PINTURA:	OK	
ESTANQUEIDAD:	ORIFICIOS DE TUBOS ENTRADA Y SALIDA:				OTRAS ABERTURAS EN LA CHAPA:				
O.C.A.:	FAVORABLE:		CONDICIONADA:		DENEGADA:		PRÓXIMA REVISIÓN:	GRUPO:	

OBSERVACIONES

-C.M COMUN CON EL MONUMENTO M-109 PALACIO Y JARDINES DE LA BUHAIRA

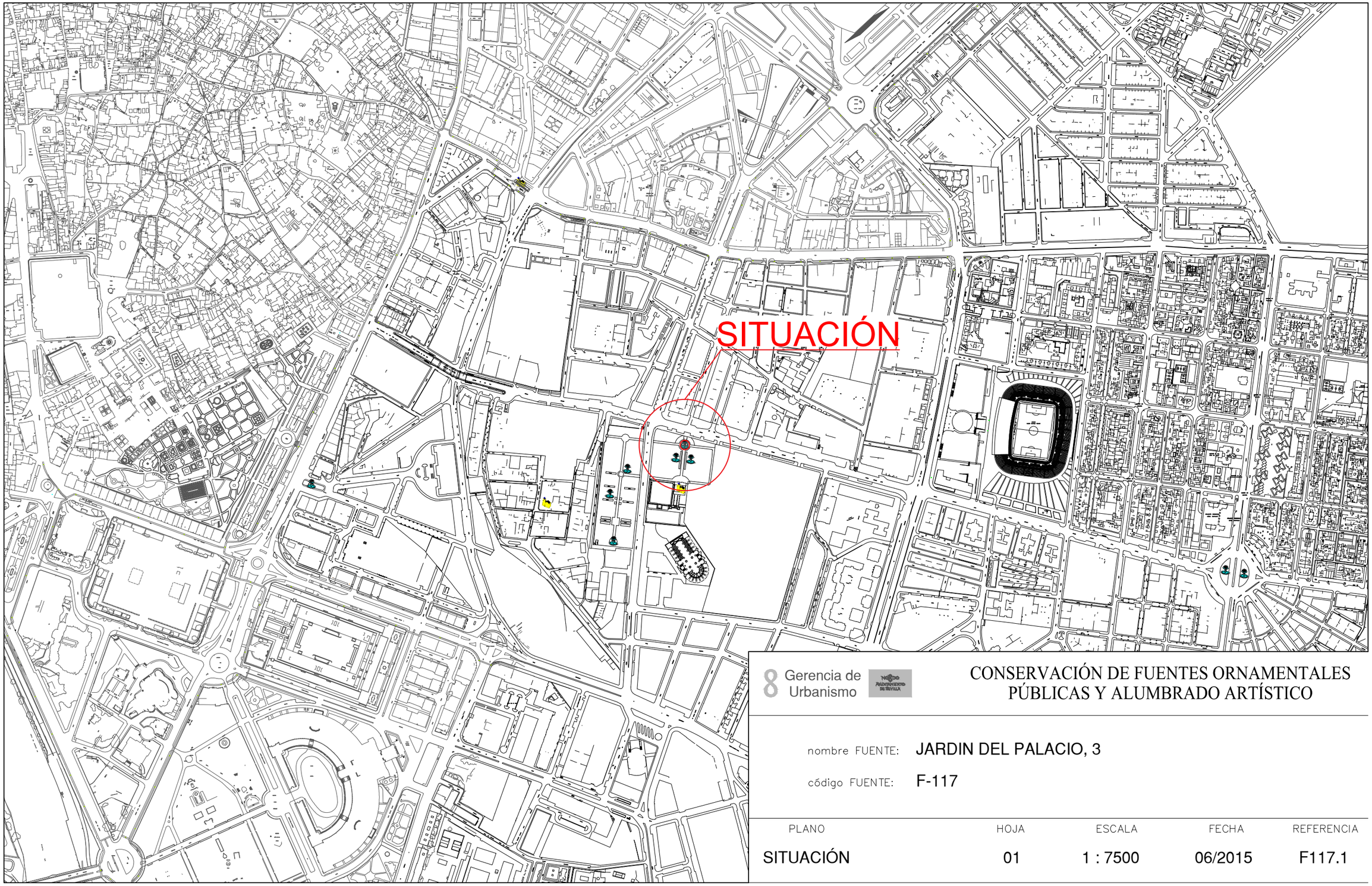

8 Gerencia de Urbanismo

CONSERVACIÓN DE FUENTES ORNAMENTALES PÚBLICAS Y ALUMBRADO ARTÍSTICO

nombre FUENTE: JARDIN DEL PALACIO, 3

código FUENTE: F-117

PLANO	HOJA	ESCALA	FECHA	REFERENCIA
SITUACIÓN	01	1 : 7500	06/2015	F117.1

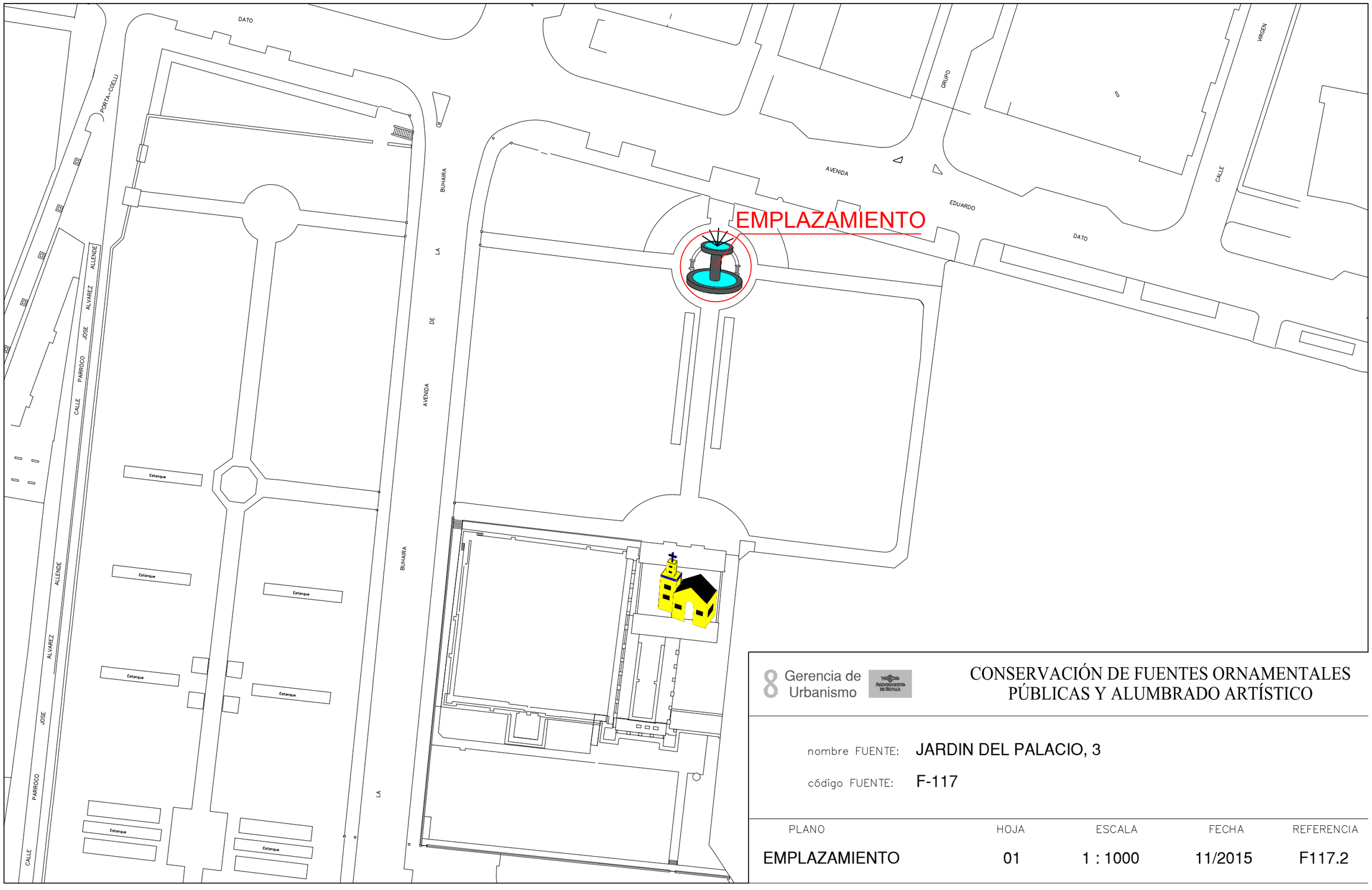

8 Gerencia de Urbanismo

CONSERVACIÓN DE FUENTES ORNAMENTALES PÚBLICAS Y ALUMBRADO ARTÍSTICO

nombre FUENTE: JARDIN DEL PALACIO, 3

código FUENTE: F-117

PLANO	HOJA	ESCALA	FECHA	REFERENCIA
EMPLAZAMIENTO	01	1 : 1000	11/2015	F117.2

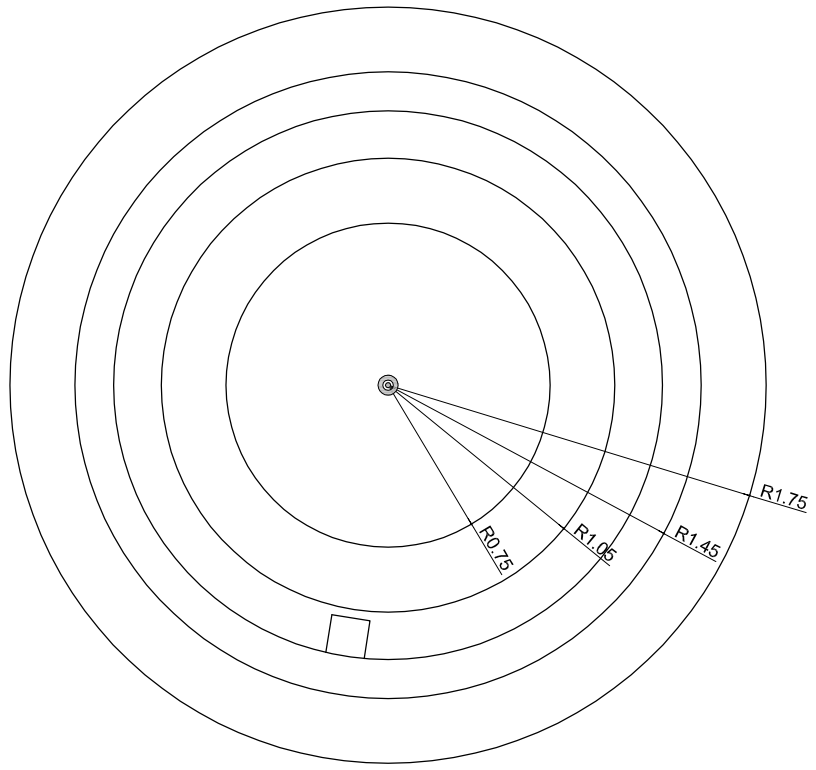

PLANTA GENERAL

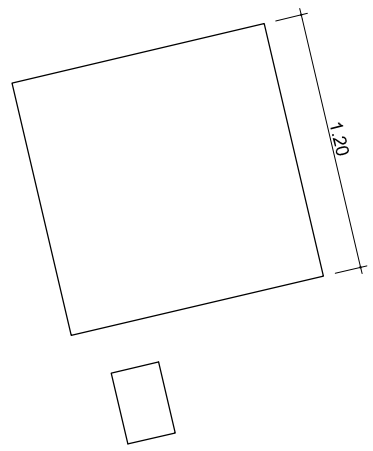

Gerencia de Urbanismo

CONSERVACIÓN DE FUENTES ORNAMENTALES PÚBLICAS Y ALUMBRADO ARTÍSTICO

nombre FUENTE: JARDÍN DEL PALACIO 3

código FUENTE: F-117

PLANO	HOJA	ESCALA	FECHA	REFERENCIA
PLANTA	01	1:35	12/2015	F117.3

ALZADO

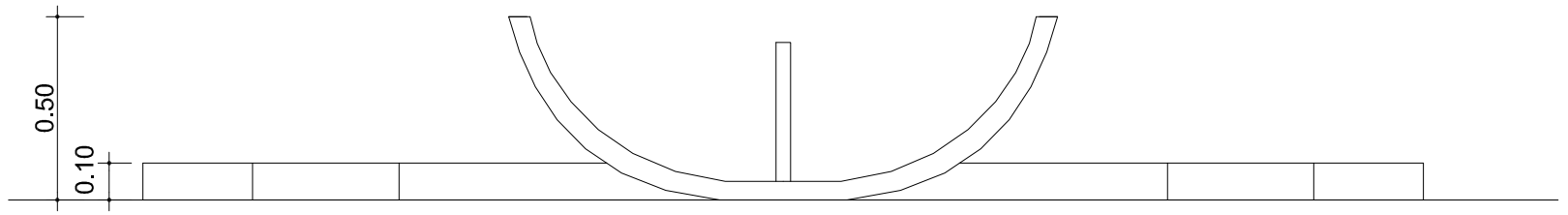

Gerencia de Urbanismo

NOBLE AYUNTAMIENTO DE SEVILLA

CONSERVACIÓN DE FUENTES ORNAMENTALES PÚBLICAS Y ALUMBRADO ARTÍSTICO

nombre FUENTE: JARDÍN DEL PALACIO 3

código FUENTE: F-117

PLANO	HOJA	ESCALA	FECHA	REFERENCIA
ALZADO	01	1:20	12/2015	F117.4

PLANTA HIDRÁULICA

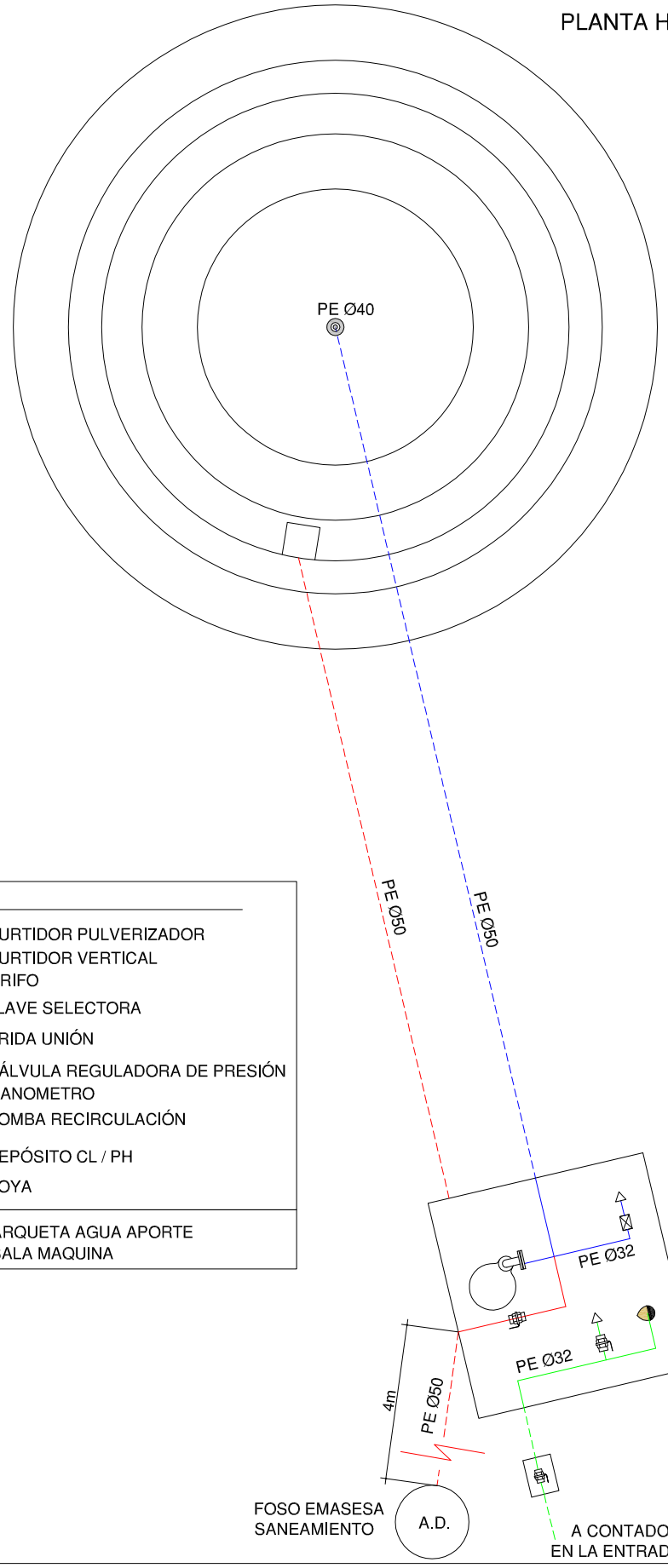

LEYENDA

- TUBERÍA DE APORTE
- TUBERÍA DE RECIRCULACIÓN
- TUBERÍA DE DESAGÜE
- CONTADOR
- ELECTROVALVULA
- LLAVE DE BOLA
- LLAVE COMPUERTA
- SURTIDOR PARABÓLICO
- BOMBA DE ACHIQUE
- SURTIDOR PULVERIZADOR
- SURTIDOR VERTICAL
- GRIFO
- LLAVE SELECTORA
- BRIDA UNIÓN
- VÁLVULA REGULADORA DE PRESIÓN
- MANOMETRO
- BOMBA RECIRCULACIÓN
- DEPÓSITO CL / PH
- BOYA

F.C.M. FOSO COLECTOR MOTOR
A.D. ARQUETA DESAGÜE
A.A.A. ARQUETA AGUA APORTE
S.M. SALA MAQUINA

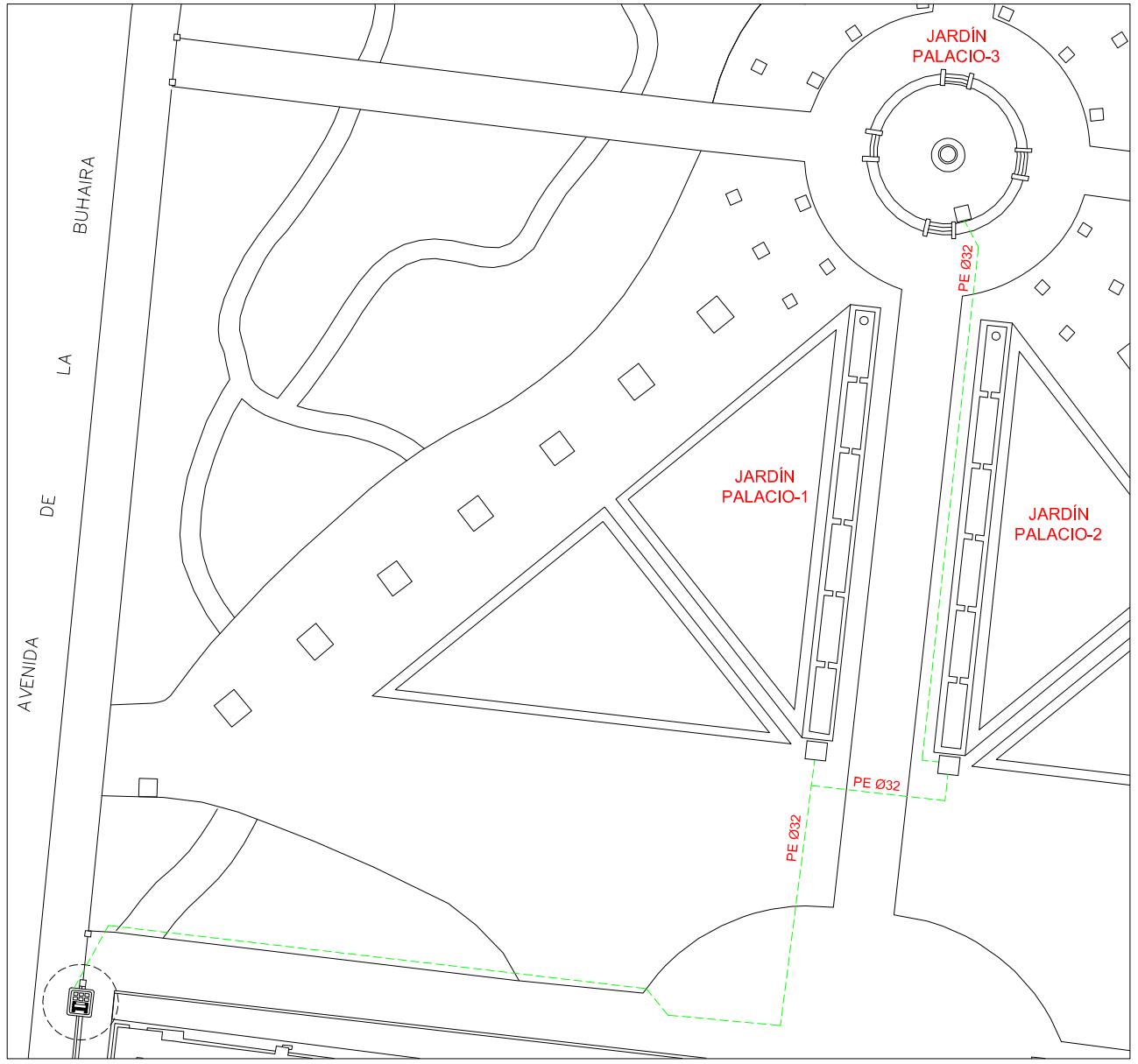

UBICACIÓN CONTADOR. ESCALA = 1:550

Gerencia de Urbanismo

CONSERVACIÓN DE FUENTES ORNAMENTALES PÚBLICAS Y ALUMBRADO ARTÍSTICO

nombre FUENTE: JARDÍN DEL PALACIO 3

código FUENTE: F-117

PLANO	HOJA	ESCALA	FECHA	REFERENCIA
HIDRÁULICO	01	1:35	12/2015	F117.5

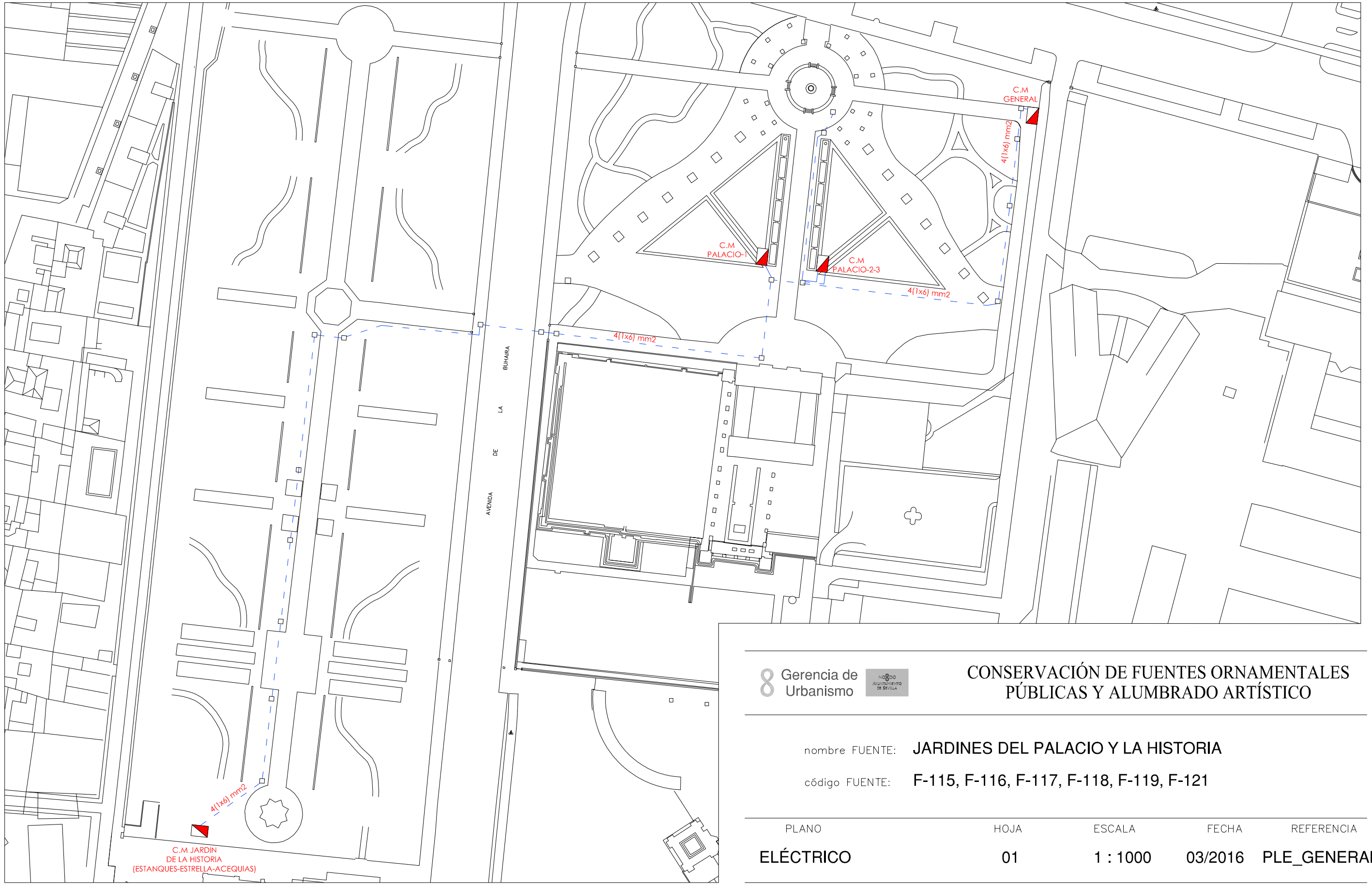

Gerencia de Urbanismo

CONSERVACIÓN DE FUENTES ORNAMENTALES PÚBLICAS Y ALUMBRADO ARTÍSTICO

nombre FUENTE: JARDINES DEL PALACIO Y LA HISTORIA

código FUENTE: F-115, F-116, F-117, F-118, F-119, F-121

PLANO	HOJA	ESCALA	FECHA	REFERENCIA
ELÉCTRICO	01	1 : 1000	03/2016	PLE_GENERAL

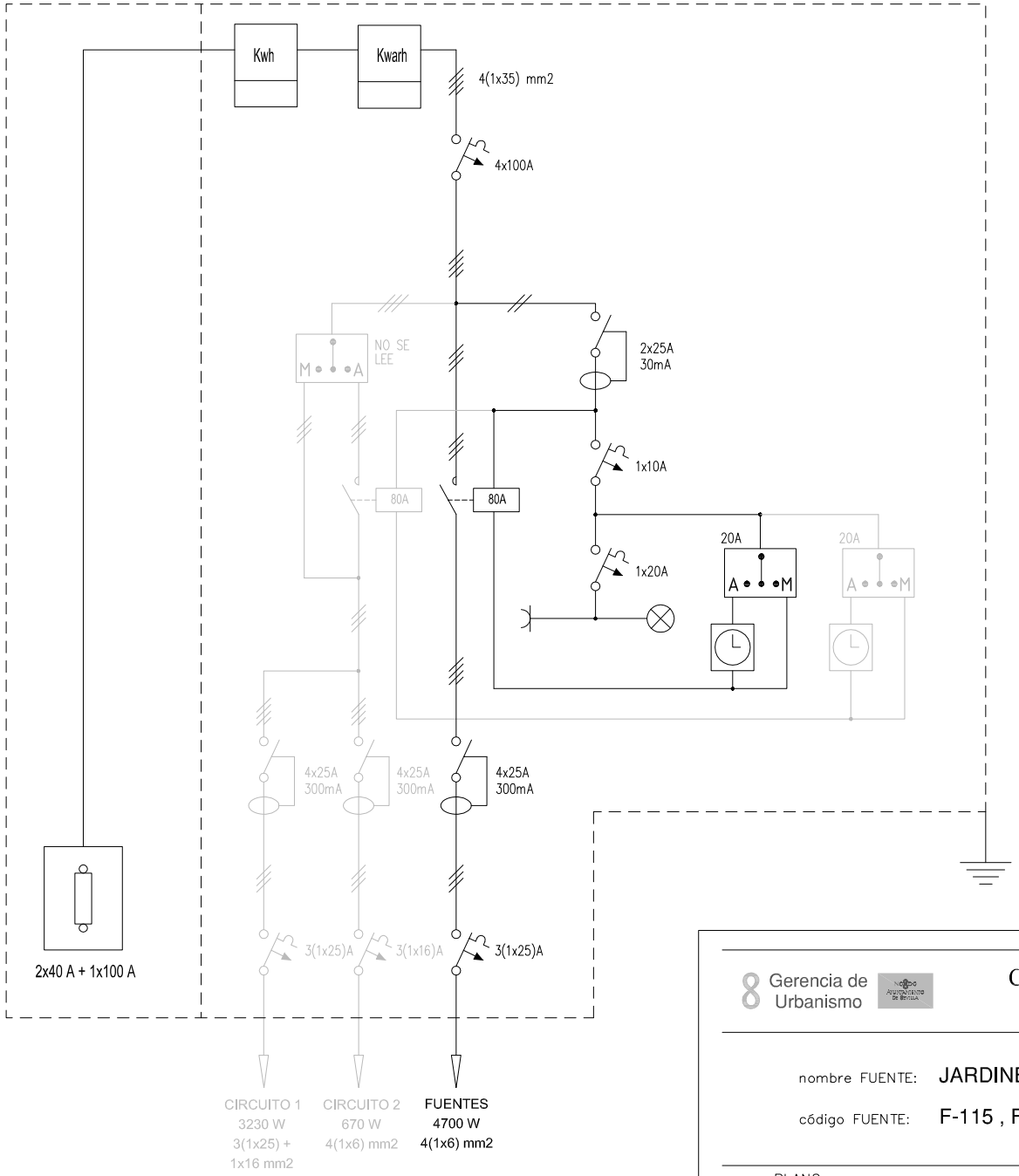

Gerencia de Urbanismo

CONSERVACIÓN DE FUENTES ORNAMENTALES PÚBLICAS Y ALUMBRADO ARTÍSTICO

nombre FUENTE: JARDINES DEL PALACIO - HISTORIA

código FUENTE: F-115 , F-116 , F-117 , F-118 , F-119 , F-121

PLANO	HOJA	ESCALA	FECHA	REFERENCIA
ESQUEMA UNIFILAR	01	S/D	12/2015	EU(GENERAL)

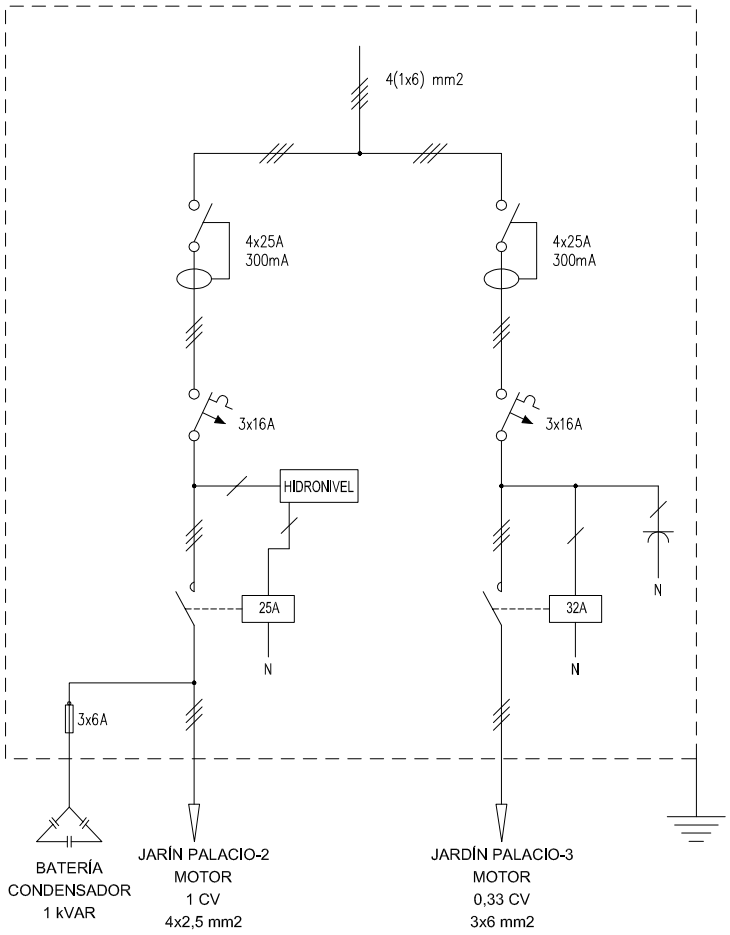

Gerencia de Urbanismo

CONSERVACIÓN DE FUENTES ORNAMENTALES PÚBLICAS Y ALUMBRADO ARTÍSTICO

nombre FUENTE: JARDIN DEL PALACIO - 2 - 3

código FUENTE: F-116, F-117

PLANO	HOJA	ESCALA	FECHA	REFERENCIA
ESQUEMA UNIFILAR	01	S/D	03/2016	F116.7 - F-117.7

FICHA COMPONENTES FUENTE

Fuente	F117 JARDIN DEL PALACIO 3

Alumbrado	Tipo	Potencia	Tensión	Cantidad
Lámpara				
Proyector				

Motores	Sumergible
Marca/Modelo	EBARA/OPTIMA MS
Tipo	Sumergible
Potencia	0,33 CV/0,25 Kw
Tensión	I-230 v
Intensidad	1,9 A
Arranque	Directo
Veloc x anemo	
Compens cosφ	Condensador individual
Caudal	20÷150 l/m
Altura	7÷1,5 mca
Cantidad	1

	Marca/Modelo	Fecha instalación	Depositos quimicos	Volumen
Sist cloración				

Surtidores	Marca / Modelo	Diámetro/conexión	Cantidad	Material
vertical	Oase/Aguanieve 35-10E	Ø 32 mm - 1" M	1	

Control nivel	Sondas nivel	☐
	Válvula flotador	☑
	Sin control	☐
	Sonda motor	☐

Contador de agua	Marca	ELSTER	Volumen agua vaso
	Número	82484935 (compartido con Centro Civico)	1 m³
	Calibre	-	

	Material	Cantidad	Volumen	Fecha renovacion
Filtro aspiración	acero galvanizado	1		
Filtro de arena				

Observaciones:

GERENCIA DE URBANISMO (AYUNTAMIENTO DE SEVILLA)

CONSERVACIÓN DE FUENTES Y MONUMENTOS	GMU	PARTE DE INSPECCIÓN CENTRO DE MANDO Y PROTECCIÓN DE FUERZA	FECHA	HOJA
			23/02/2016	1 DE 1

IDENTIFICACIÓN

SITUACIÓN REAL C.M.: JARDIN DEL PALACIO - 2 - 3 COORD.X: 236227.01 COORD. Y: 4141542.41

CENTRO DE MANDO Nº: F116 - F117 **SUMINISTRO Nº:**

PLACA DE IDENTIFICACIÓN: F116/73 - F117/73 **TENSIÓN DE SUMINISTRO CONTRATO:** 380-220 V

POTENCIA INSTALADA: 1 Kw **POTENCIA CONTRATADA:**

TOMA DE VALORES

CONTADOR DE ACTIVA Nº **LECTURA:** kWh

CONTADOR DE REACTIVA Nº **LECTURA:** kVARh

	HORA	R-S	S-T	R-T	R-N	S-N	T-N
TENSIÓN DIURNA EN VACÍO (V):		397	400	398	230	229	231
TENSIÓN NOCTURNA EN CARGA 100% (V):		396	398	397	229	227	229

	HORA	R	S	T	N
INTENSIDAD LINEA GENERAL EN CARGA 100% (A):		1.5	1.3	1.5	1.4

	HORA	R	S	T	GENERAL
FACTOR DE POTENCIA:		0.98	0.98	0.99	0.99

CORRIENTE DE FUGA GENERAL(mA):	R	S	T	N
	3.1	1.5	1.5	1.5

CIRCUITOS DE SALIDA	INTENSIDAD POR FASE				PROTECCIONES	CONDUCTORES	AISLAMIENTO MΩ				FACTOR DE POTENCIA				TIPO DE ARRANQUE
NUMERO Y DESIGNACIÓN	R	S	T	N	TIPO/CALIBRE	SECCIÓN mm²	R	S	T	N	R	S	T	MEDIA	
JARDIN DEL PALACIO - 2 (MOTOR)	1.3	1.3	1.2	0.1	3x16 A	4x2.5	90.1	51.3	52.3	41	0.98	0.99	0.99		DIRECTO
JARDIN DEL PALACIO - 3 (MOTOR)	1.3	0		1.2	3x16 A	3x6	82	79.1	67.2	36.2	0.85	0.83	0.81		DIRECTO

CARACTERÍSTICAS DEL C.M.

CAJA ACOMETIDA: TIPO: FUSIBLES: **DERIVACIÓN INDIVIDUAL:** TIPO: UNIPOLAR SECCIÓN: 4 (1x6) mm2

ARMARIO: TIPO: HIMEL SISTEMA DE FIJACIÓN: SUELO DIMENSIONES: 43x33x19.5 cm

EQ. MED. DIRECTA: **EQ. MED. INDIRECTA: Rel. de transformación;**

PROTECCIÓN GENERAL: TIPO: MARCA: CALIBRE:

TOMA DE CORRIENTE: SI **PUNTO DE LUZ:** **INT. TOMA CORR. Y PL:** 3x16 A

RELOJ: MARCA Y MODELO: Nº SERIE: VERSIÓN:

CONMUTADORES MANIOBRA: INT. NOMIN:

PROTECCION CIR. MANIOBRA: DIFERENCIAL: TÉRMICO:

CONMUTADORES FUERZA: TIPO: Nº: INT. NOMINAL: MARCA:

CONTACTORES ARRANQUE DIRECTO: TIPO: LC1D0910 / LCD1D2510 Nº: 2 INT. NOMINAL: 25 / 32 A MARCA: TELEMECANIQUE PROTECCIÓN TERMICA REARMABLE:

CONTACTORES ARRANCADOR E-Δ: TIPO: Nº: INT. NOMINAL: MARCA: PROTECCIÓN TERMICA REARMABLE:

CONTACTORES VARIADOR FRECUENCIA: TIPO: Nº: INT. NOMINAL: MARCA: PROTECCIÓN TERMICA REARMABLE:

CONTACTORES BATERIA CONDENSADORES: TIPO: Nº: INT. NOMINAL: MARCA: PROTECCIÓN TERMICA REARMABLE:

INT. DIFERENCIALES: Nº 2 POLO: 4 SENSIBIL.: 300mA INT. NOMINAL: 25 A MARCA: MERLIN GERIN

SISTEMA DE TELEGESTIÓN: TIPO: MARCA ROUTER: Nº TARJETA: PIN:

ANALIZADOR DE RED: MARCA: MODELO: **VOLTÍMETRO/AMPERÍMETRO:**

PROTECCIÓN CONTRA SOBRETENSIONES: MARCA: TIPO:

VARIADORES DE FRECUENCIA: MARCA: TIPO: POTENCIA:

ANEMÓMETRO: MARCA: TIPO:

TOMA DE TIERRA: SECCIÓN: 25 mm2 RESISTENCIA: 19.3 Ω LATIGUILLOS PUERTAS:

BATERIA CONDENSADORES: Nº 1 INT. NOMINAL: 1.26 A MARCA: RTR energía PROTECCION: FUSIBLE 3x6 A POTENCIA: 1 KVAr

GENERAL

REVISIÓN ELÉCTRICA: CABLEADOS: BORNAS Y CONEXIONES: CONTACTORES:

LIMPIEZA GENERAL: EXTERIOR ARMARIO: INTERIOR: ELEMENTOS EXTRAÑOS: CABLEADO:

CONTACTORES: OTROS COMPONENTES: PRODUCTO LIMPIADOR: AIRE COMPRIMIDO: HIDRÓFUGO:

ENGRASE: CANDADOS: BISAGRAS: CONTACTORES: OTROS:

REPASO CHAPA Y PINTURA: ABOLLADURAS: ÓXIDO: AJUSTES DE PUERTAS: PINTURA:

ESTANQUEIDAD: ORIFICIOS DE TUBOS ENTRADA Y SALIDA: OTRAS ABERTURAS EN LA CHAPA:

O.C.A.: FAVORABLE: CONDICIONADA: DENEGADA: PRÓXIMA REVISIÓN: GRUPO:

OBSERVACIONES

-C.M COMUN PARA FUENTES F116 Y F117

GERENCIA DE URBANISMO (AYUNTAMIENTO DE SEVILLA)

CONSERVACIÓN DE FUENTES Y MONUMENTOS	GMU	PARTE DE INSPECCIÓN CENTRO DE MANDO Y PROTECCIÓN DE FUERZA	FECHA	HOJA
			23/08/19	1 DE 1

IDENTIFICACIÓN

SITUACIÓN REAL C.M.: JARDIN DEL PALACIO - HISTORIA (GENERAL) COORD.X: 236337.11 COORD. Y: 4141581.29

CENTRO DE MANDO Nº: F115 - F116 - F117 - F118 - F119 - F121 **SUMINISTRO Nº:**

PLACA DE IDENTIFICACIÓN: F115/73 - F116/73 - F117/73 - F118/72 - F119/72 - F121/72 **TENSIÓN DE SUMINISTRO CONTRATO:** 380-230 V

POTENCIA INSTALADA: 4.7 kW **POTENCIA CONTRATADA:**

TOMA DE VALORES

CONTADOR DE ACTIVA Nº 200037811 **LECTURA:** 234 kWh

CONTADOR DE REACTIVA Nº **LECTURA:** 149 kVARh

	HORA	R-S	S-T	R-T	R-N	S-N	T-N
TENSIÓN DIURNA EN VACÍO (V):	16:00	400	400	402	231	228	232
TENSIÓN NOCTURNA EN CARGA 100% (V):	16:10	398	397	401	230	228	230

	HORA	R	S	T	N
INTENSIDAD LINEA GENERAL EN CARGA 100% (A):	16:15	8.35	8.45	8.55	1.67

	HORA	R	S	T	GENERAL
FACTOR DE POTENCIA:	16:20	0.88	0.98	0.81	0.91

CORRIENTE DE FUGA GENERAL(mA):	R	S	T	N
	7.9	8.1	8.2	1.6

CIRCUITOS DE SALIDA	INTENSIDAD POR FASE				PROTECCIONES	CONDUCTORES	AISLAMIENTO MΩ				FACTOR DE POTENCIA				TIPO DE ARRANQUE
NUMERO Y DESIGNACIÓN	R	S	T	N	TIPO/CALIBRE	SECCIÓN mm²	R	S	T	N	R	S	T	MEDIA	
FUENTES	8.35	8.45	8.55	1.67	3 (1x25) A	4 (1x6)	50.1	49.7	31.7	90.1	0.88	0.98	0.81	0.91	DIRECTO

CARACTERÍSTICAS DEL C.M.

CAJA ACOMETIDA: TIPO: CAHORS CGP-7-100 FUSIBLES: 2x40A + 1x100A **DERIVACIÓN INDIVIDUAL:** TIPO: UNIPOLAR SECCIÓN: 4 (1X35) mm2

ARMARIO: TIPO: ORMAZABAL SISTEMA DE FIJACIÓN: SUELO DIMENSIONES: 128x120x36 cm

EQ. MED. DIRECTA: SI **EQ. MED. INDIRECTA: Rel. de transformación;**

PROTECCIÓN GENERAL: TIPO: TERMICO DIFERENCIAL MARCA: ABB CALIBRE: 4x100 A

TOMA DE CORRIENTE: SI **PUNTO DE LUZ:** SI **INT. TOMA CORR. Y PL:**

RELOJ: MARCA Y MODELO: ORBIS UNO Nº SERIE: VERSIÓN:

CONMUTADORES MANIOBRA: INT. NOMIN: 20 A

PROTECCION CIR. MANIOBRA: DIFERENCIAL: 2x25 A 30mA TÉRMICO: 1x10 A

CONMUTADORES FUERZA: TIPO: ROTATIVO Nº: 1 INT. NOMINAL: NO SE LEE MARCA: TELERGON

CONTACTORES ARRANQUE DIRECTO: TIPO: LC1D6511 1 INT. NOMINAL: 80 A MARCA: TELEMECANIQUE PROTECCIÓN TERMICA REARMABLE:

CONTACTORES ARRANCADOR E-Δ: TIPO: Nº: INT. NOMINAL: MARCA: PROTECCIÓN TERMICA REARMABLE:

CONTACTORES VARIADOR FRECUENCIA: TIPO: Nº: INT. NOMINAL: MARCA: PROTECCIÓN TERMICA REARMABLE:

CONTACTORES BATERIA CONDENSADORES: TIPO: Nº: INT. NOMINAL: MARCA: PROTECCIÓN TERMICA REARMABLE:

INT. DIFERENCIALES: Nº 1 POLO: 4 SENSIBIL.: 300mA INT. NOMINAL: 25 A MARCA: MEDEX

SISTEMA DE TELEGESTIÓN: TIPO: MARCA ROUTER: Nº TARJETA: PIN:

ANALIZADOR DE RED: MARCA: MODELO: **VOLTÍMETRO/AMPERÍMETRO:**

PROTECCIÓN CONTRA SOBRETENSIONES: MARCA: TIPO:

VARIADORES DE FRECUENCIA: MARCA: TIPO: POTENCIA:

ANEMÓMETRO: MARCA: TIPO:

TOMA DE TIERRA: SECCIÓN: 35 mm2 RESISTENCIA: 52.3 Ω LATIGUILLOS PUERTAS: SI

BATERIA CONDENSADORES: Nº INT. NOMINAL: MARCA: PROTECCION: POTENCIA:

GENERAL

REVISIÓN ELÉCTRICA:	CABLEADOS:	OK	BORNAS Y CONEXIONES:	OK	CONTACTORES:	OK			
LIMPIEZA GENERAL:	EXTERIOR ARMARIO:	OK	INTERIOR:	OK	ELEMENTOS EXTRAÑOS:	NO	CABLEADO:	OK	
CONTACTORES:	OTROS COMPONENTES:	OK	PRODUCTO LIMPIADOR:	OK	AIRE COMPRIMIDO:	OK	HIDRÓFUGO:		
ENGRASE:	CANDADOS:	OK	BISAGRAS:	OK	CONTACTORES:	OK	OTROS:		
REPASO CHAPA Y PINTURA:	ABOLLADURAS:	OK	ÓXIDO:	OK	AJUSTES DE PUERTAS:	OK	PINTURA:	OK	
ESTANQUEIDAD:	ORIFICIOS DE TUBOS ENTRADA Y SALIDA:				OTRAS ABERTURAS EN LA CHAPA:				
O.C.A.:	FAVORABLE:		CONDICIONADA:		DENEGADA:		PRÓXIMA REVISIÓN:	GRUPO:	

OBSERVACIONES

-C.M COMUN CON EL MONUMENTO M-109 PALACIO Y JARDINES DE LA BUHAIRA

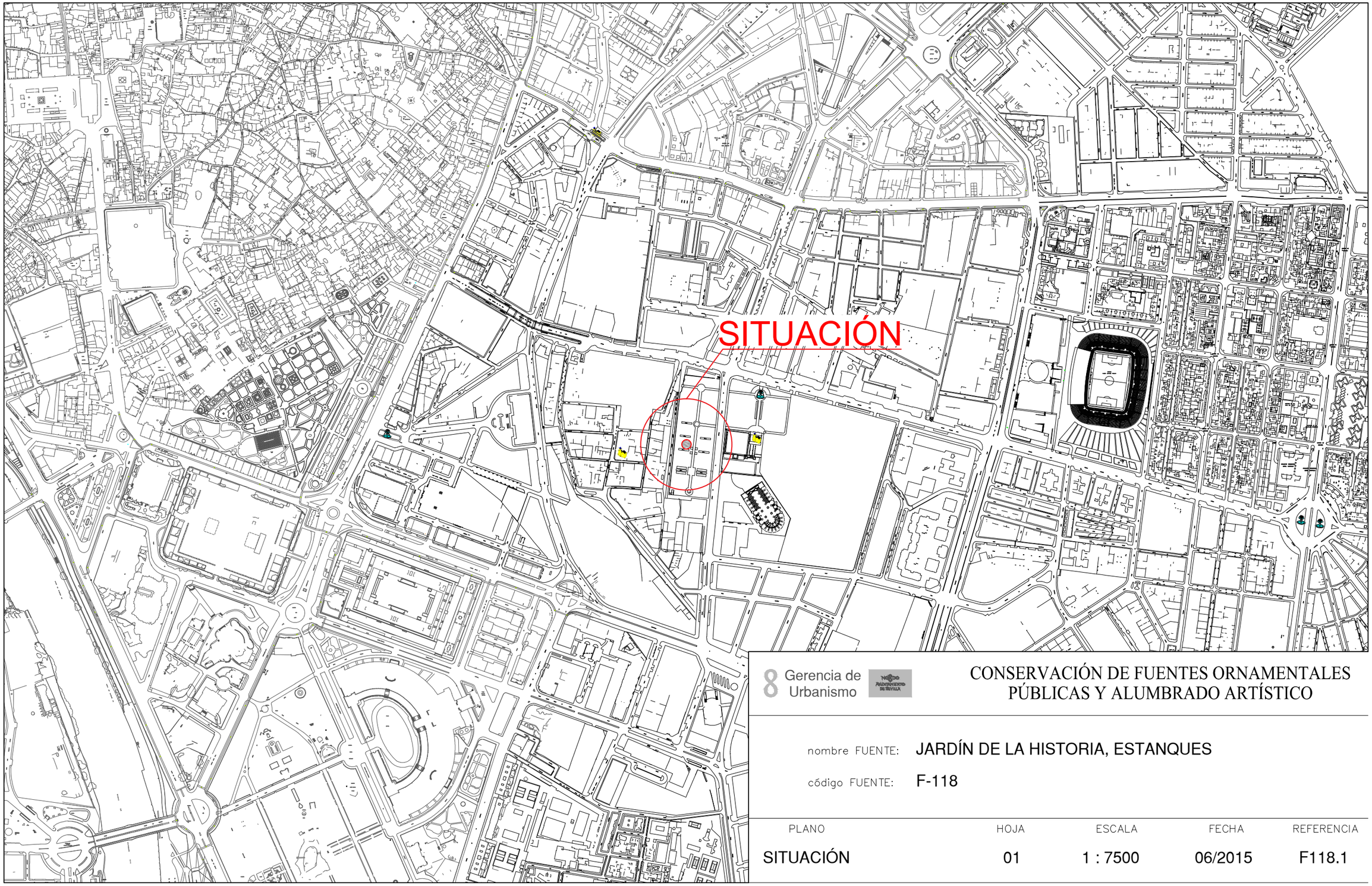

8 Gerencia de Urbanismo

CONSERVACIÓN DE FUENTES ORNAMENTALES PÚBLICAS Y ALUMBRADO ARTÍSTICO

nombre FUENTE: JARDÍN DE LA HISTORIA, ESTANQUES

código FUENTE: F-118

PLANO	HOJA	ESCALA	FECHA	REFERENCIA
SITUACIÓN	01	1 : 7500	06/2015	F118.1

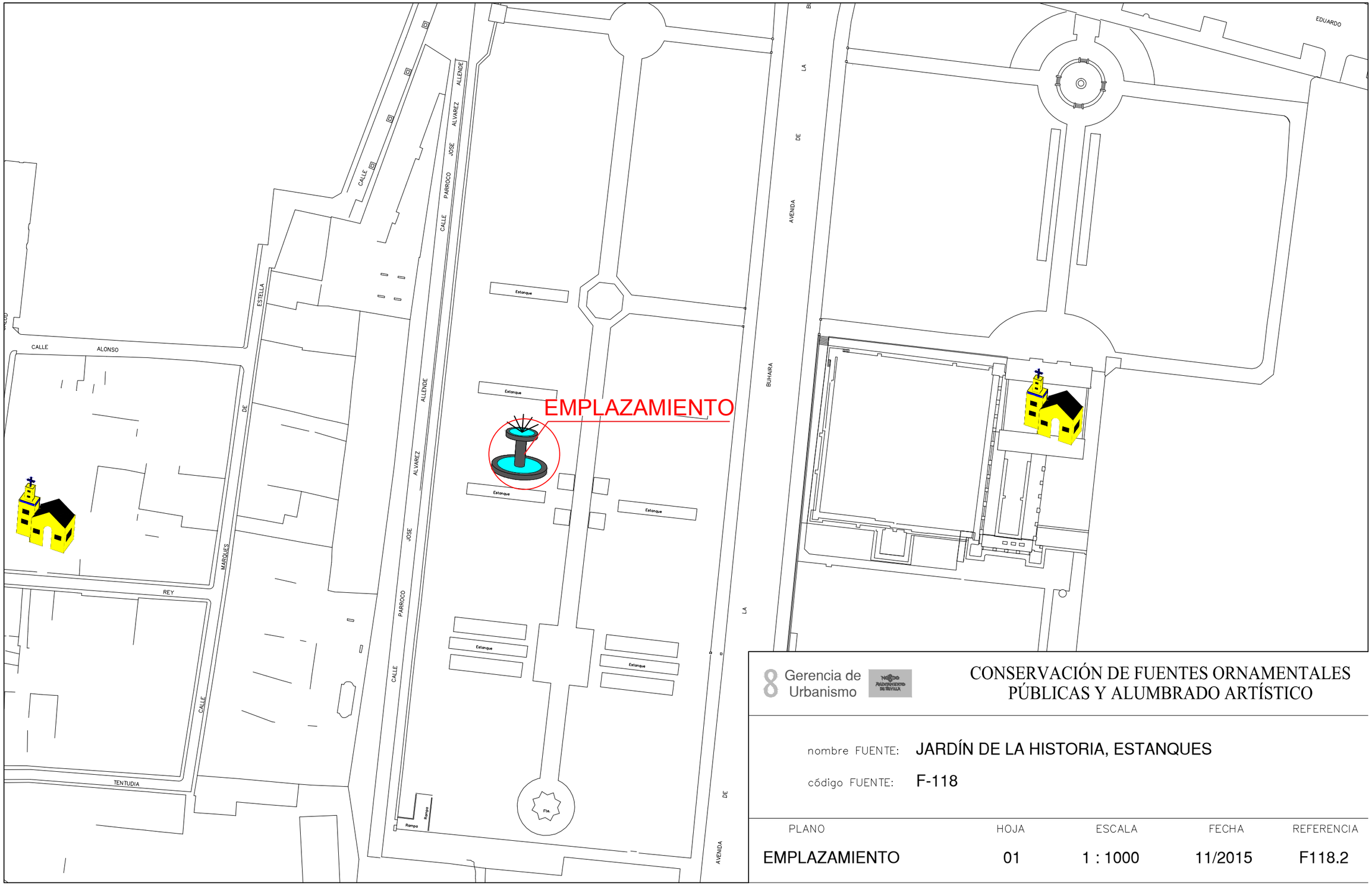

Gerencia de Urbanismo

CONSERVACIÓN DE FUENTES ORNAMENTALES PÚBLICAS Y ALUMBRADO ARTÍSTICO

nombre FUENTE: JARDÍN DE LA HISTORIA, ESTANQUES

código FUENTE: F-118

PLANO	HOJA	ESCALA	FECHA	REFERENCIA
EMPLAZAMIENTO	01	1 : 1000	11/2015	F118.2

PLANTA GENERAL

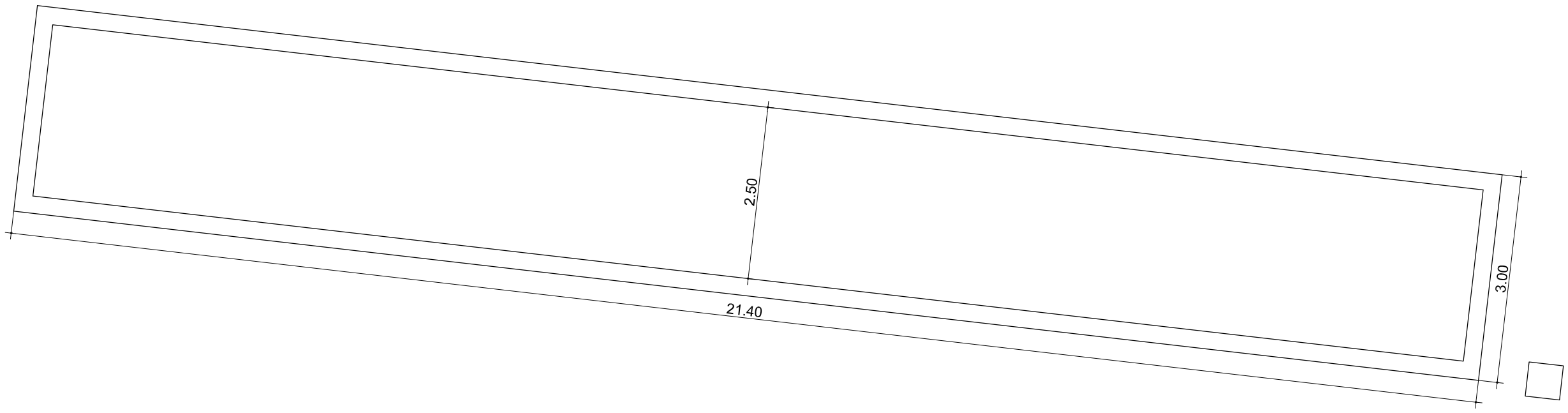

Gerencia de Urbanismo

NOBLE AYUNTAMIENTO DE SEVILLA

CONSERVACIÓN DE FUENTES ORNAMENTALES PÚBLICAS Y ALUMBRADO ARTÍSTICO

nombre FUENTE: JARDÍN DE LA HISTORIA - ESTANQUES

código FUENTE: F-118

PLANO	HOJA	ESCALA	FECHA	REFERENCIA
PLANTA	01	1:70	12/2015	F118.3

ALZADO

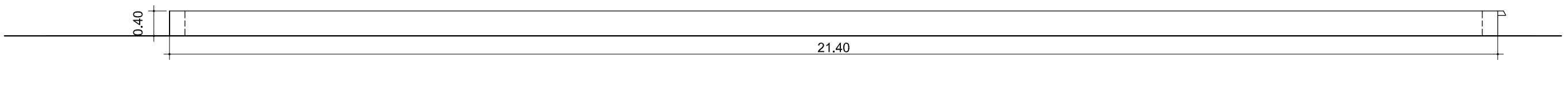

Gerencia de Urbanismo

NOBLE AYUNTAMIENTO DE SEVILLA

CONSERVACIÓN DE FUENTES ORNAMENTALES
PÚBLICAS Y ALUMBRADO ARTÍSTICO

nombre FUENTE: JARDÍN DE LA HISTORIA - ESTANQUES

código FUENTE: F-118

PLANO	HOJA	ESCALA	FECHA	REFERENCIA
ALZADO	01	1:70	12/2015	F118.4

SECCION C'-C

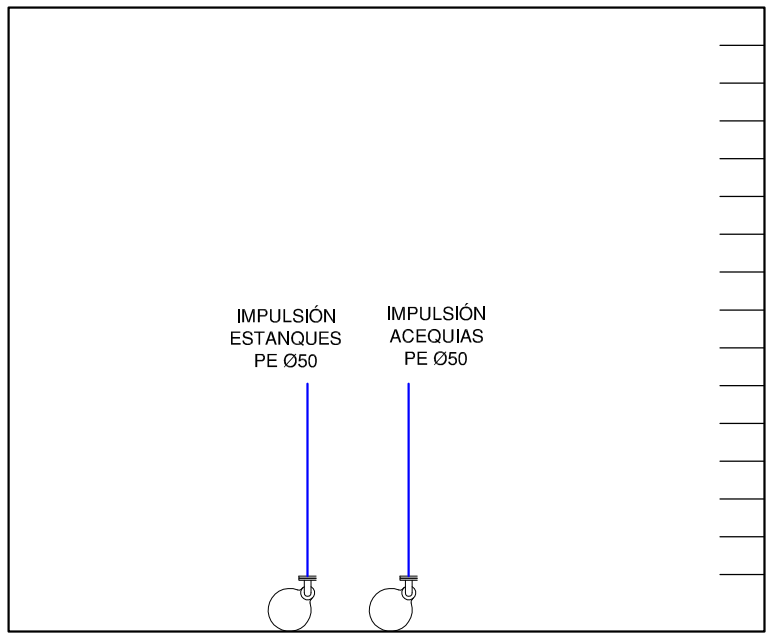

PLANTA S.M

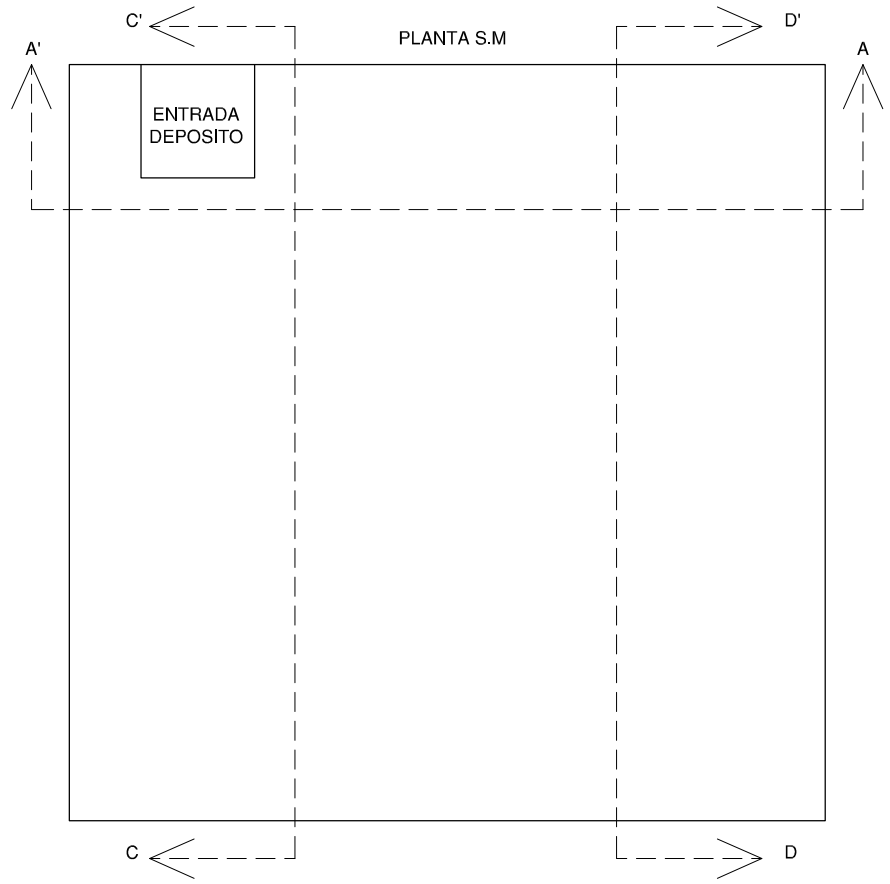

SECCION D-D'

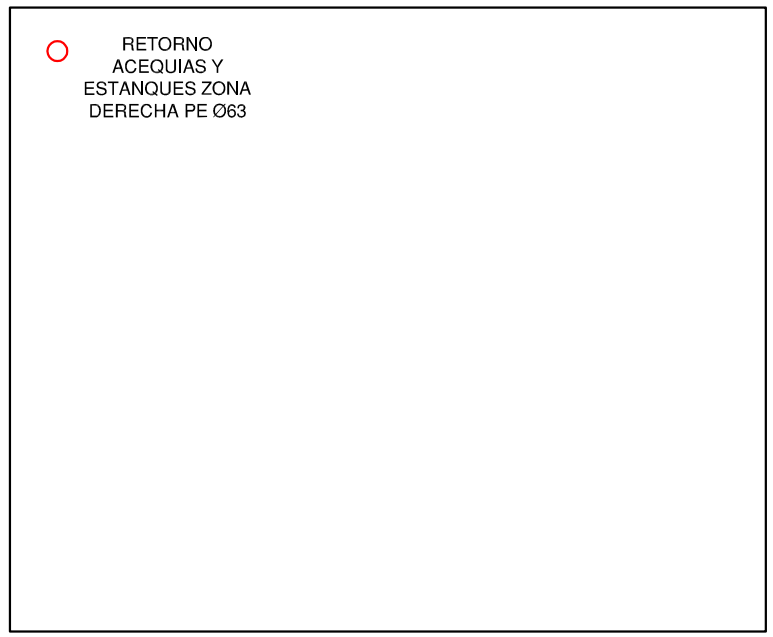

SECCION A'-A

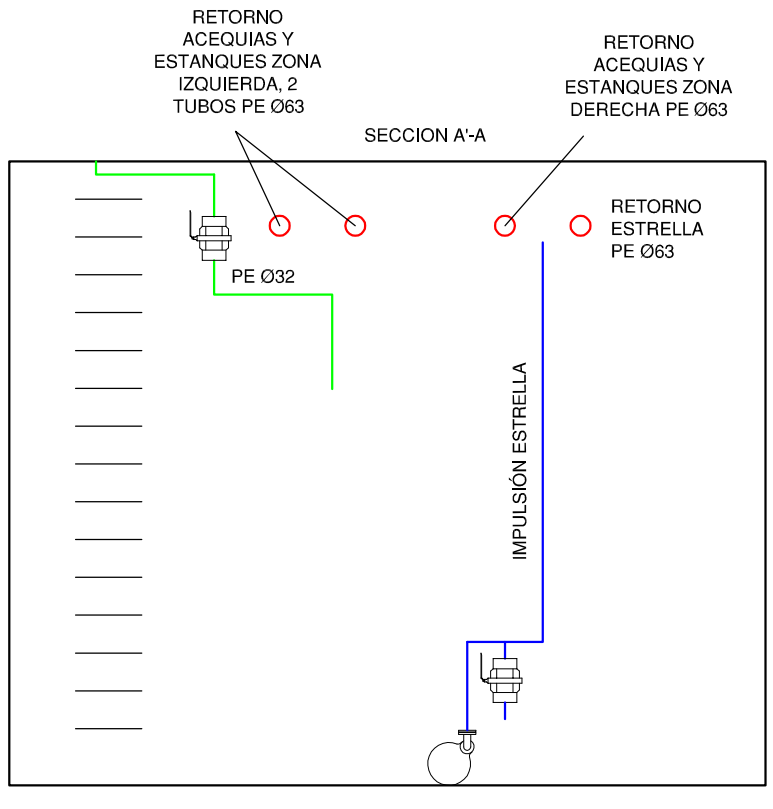

LEYENDA

- TUBERÍA DE APORTE
- TUBERÍA DE RECIRCULACIÓN
- TUBERÍA DE DESAGÜE
- CONTADOR
- ELECTROVALVULA
- LLAVE DE BOLA
- LLAVE COMPUERTA
- SURTIDOR PARABÓLICO
- BOMBA DE ACHIQUE
- SURTIDOR PULVERIZADOR
- SURTIDOR VERTICAL
- GRIFO
- LLAVE SELECTORA
- BRIDA UNIÓN
- VÁLVULA REGULADORA DE PRESIÓN
- MANOMETRO
- BOMBA RECIRCULACIÓN
- DEPÓSITO CL / PH
- BOYA

F.C.M. FOSO COLECTOR MOTOR
A.D. ARQUETA DESAGÜE
A.A.A. ARQUETA AGUA APORTE
S.M. SALA MAQUINA

Gerencia de Urbanismo

CONSERVACIÓN DE FUENTES ORNAMENTALES PÚBLICAS Y ALUMBRADO ARTÍSTICO

nombre FUENTE: JARDÍN DE LA HISTORIA - ESTANQUES, ESTRELLA Y ACEQUIAS

código FUENTE: F-118, F119, F121

PLANO	HOJA	ESCALA	FECHA	REFERENCIA
HIDRÁULICO	03/03	1:40	12/2015	PLH_DETALLE

PLANTA HIDRÁULICA

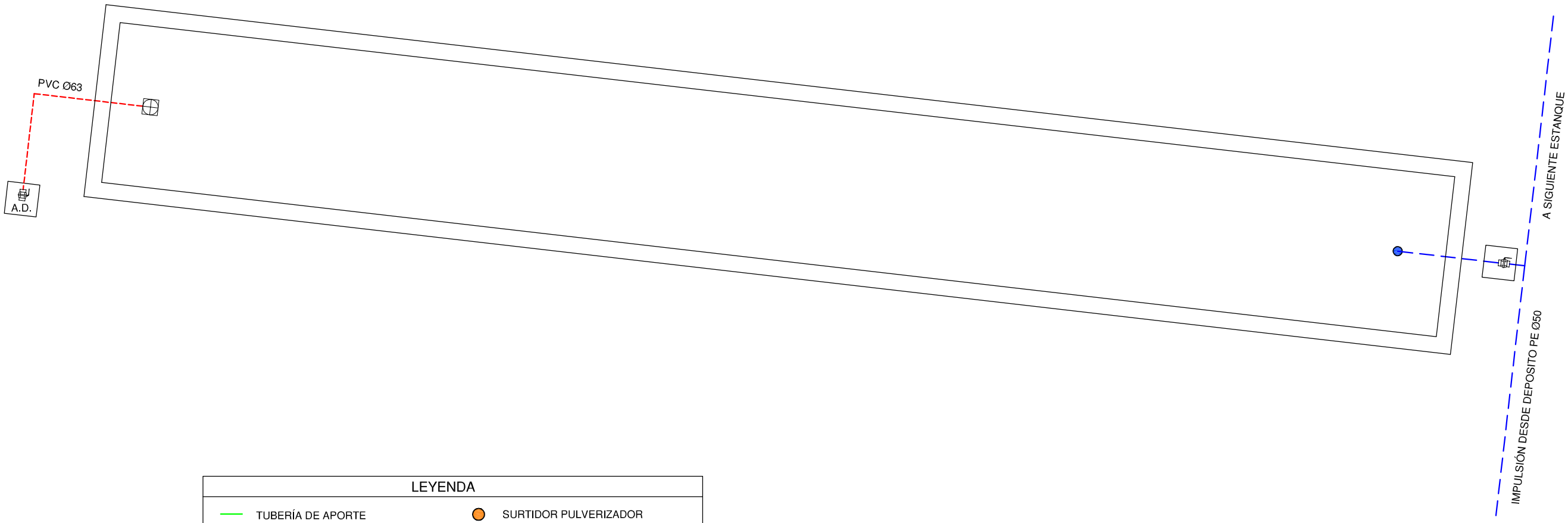

LEYENDA

- TUBERÍA DE APORTE
- TUBERÍA DE RECIRCULACIÓN
- TUBERÍA DE DESAGÜE
- CONTADOR
- ELECTROVALVULA
- LLAVE DE BOLA
- LLAVE COMPUERTA
- SURTIDOR PARABÓLICO
- BOMBA DE ACHIQUE
- SURTIDOR PULVERIZADOR
- SURTIDOR VERTICAL
- GRIFO
- LLAVE SELECTORA
- BRIDA UNIÓN
- VÁLVULA REGULADORA DE PRESIÓN
- MANOMETRO
- BOMBA RECIRCULACIÓN
- DEPÓSITO CL / PH
- BOYA

F.C.M. FOSO COLECTOR MOTOR
A.D. ARQUETA DESAGÜE
A.A.A. ARQUETA AGUA APORTE
S.M. SALA MAQUINA

Gerencia de Urbanismo

CONSERVACIÓN DE FUENTES ORNAMENTALES PÚBLICAS Y ALUMBRADO ARTÍSTICO

nombre FUENTE: JARDÍN DE LA HISTORIA - ESTANQUES ZONA DERECHA

código FUENTE: F-118

PLANO	HOJA	ESCALA	FECHA	REFERENCIA
HIDRÁULICO	02/03	1:70	12/2015	F118.5

PLANTA HIDRÁULICA

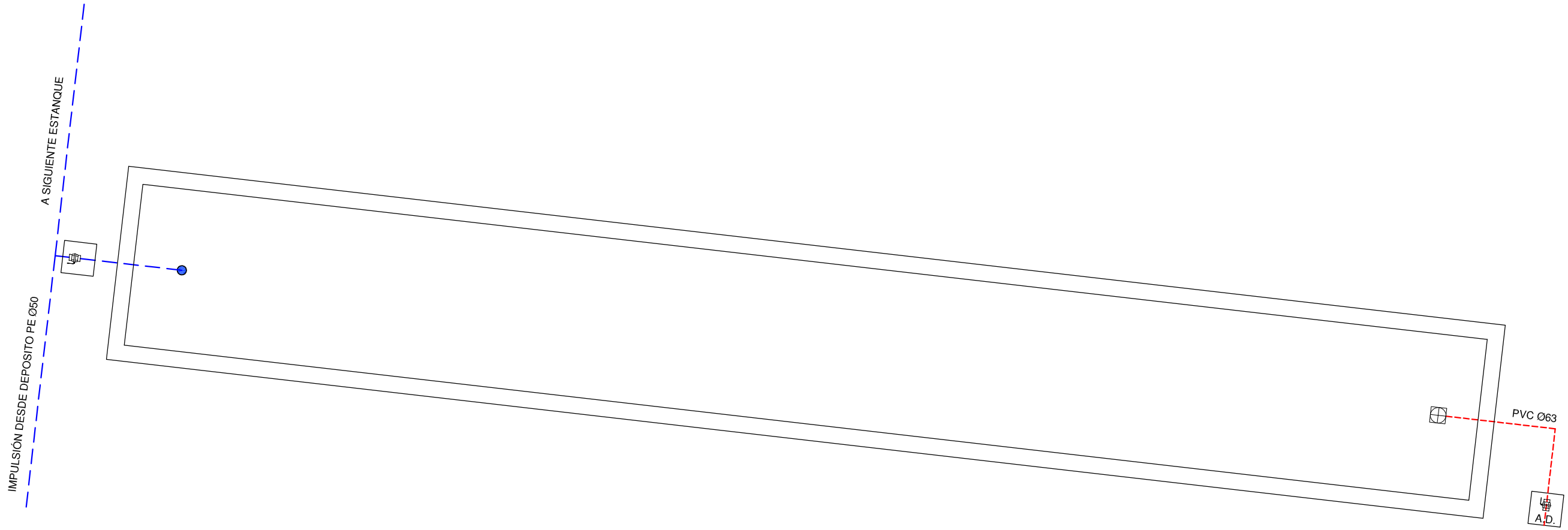

LEYENDA

- TUBERÍA DE APORTE
- TUBERÍA DE RECIRCULACIÓN
- TUBERÍA DE DESAGÜE
- CONTADOR
- ELECTROVALVULA
- LLAVE DE BOLA
- LLAVE COMPUERTA
- SURTIDOR PARABÓLICO
- BOMBA DE ACHIQUE
- SURTIDOR PULVERIZADOR
- SURTIDOR VERTICAL
- GRIFO
- LLAVE SELECTORA
- BRIDA UNIÓN
- VÁLVULA REGULADORA DE PRESIÓN
- MANOMETRO
- BOMBA RECIRCULACIÓN
- DEPÓSITO CL / PH
- BOYA

F.C.M. FOSO COLECTOR MOTOR
A.D. ARQUETA DESAGÜE
A.A.A. ARQUETA AGUA APORTE
S.M. SALA MAQUINA

Gerencia de Urbanismo

CONSERVACIÓN DE FUENTES ORNAMENTALES PÚBLICAS Y ALUMBRADO ARTÍSTICO

nombre FUENTE: JARDÍN DE LA HISTORIA - ESTANQUES ZONA IZQUIERDA

código FUENTE: F-118

PLANO	HOJA	ESCALA	FECHA	REFERENCIA
HIDRÁULICO	01/03	1:70	12/2015	F118.5

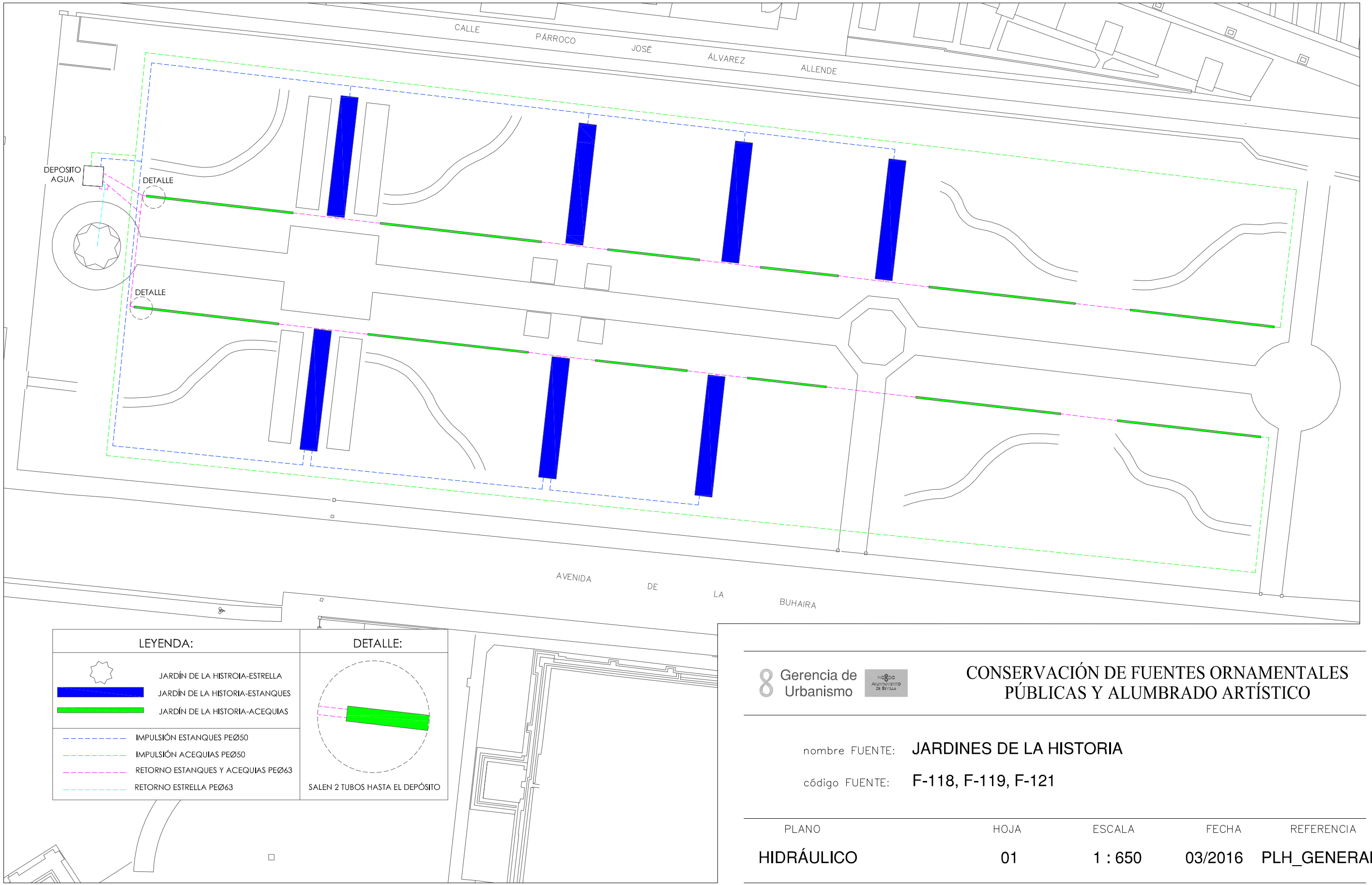

Gerencia de Urbanismo

CONSERVACIÓN DE FUENTES ORNAMENTALES PÚBLICAS Y ALUMBRADO ARTÍSTICO

nombre FUENTE: JARDINES DE LA HISTORIA

código FUENTE: F-118, F-119, F-121

PLANO	HOJA	ESCALA	FECHA	REFERENCIA
HIDRÁULICO	01	1 : 650	03/2016	PLH_GENERAL

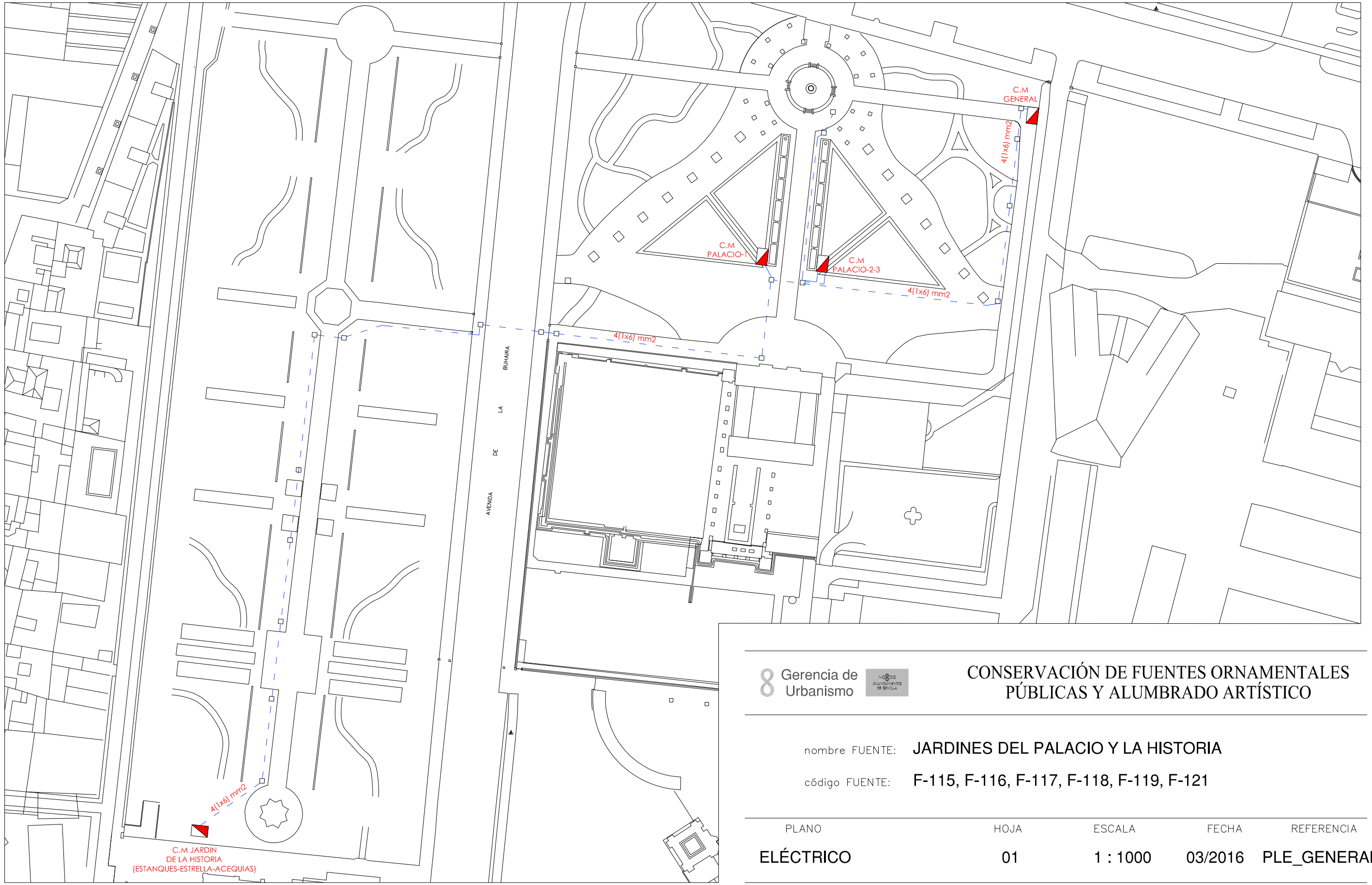

Gerencia de Urbanismo

CONSERVACIÓN DE FUENTES ORNAMENTALES PÚBLICAS Y ALUMBRADO ARTÍSTICO

nombre FUENTE: JARDINES DEL PALACIO Y LA HISTORIA

código FUENTE: F-115, F-116, F-117, F-118, F-119, F-121

PLANO	HOJA	ESCALA	FECHA	REFERENCIA
ELÉCTRICO	01	1 : 1000	03/2016	PLE_GENERAL

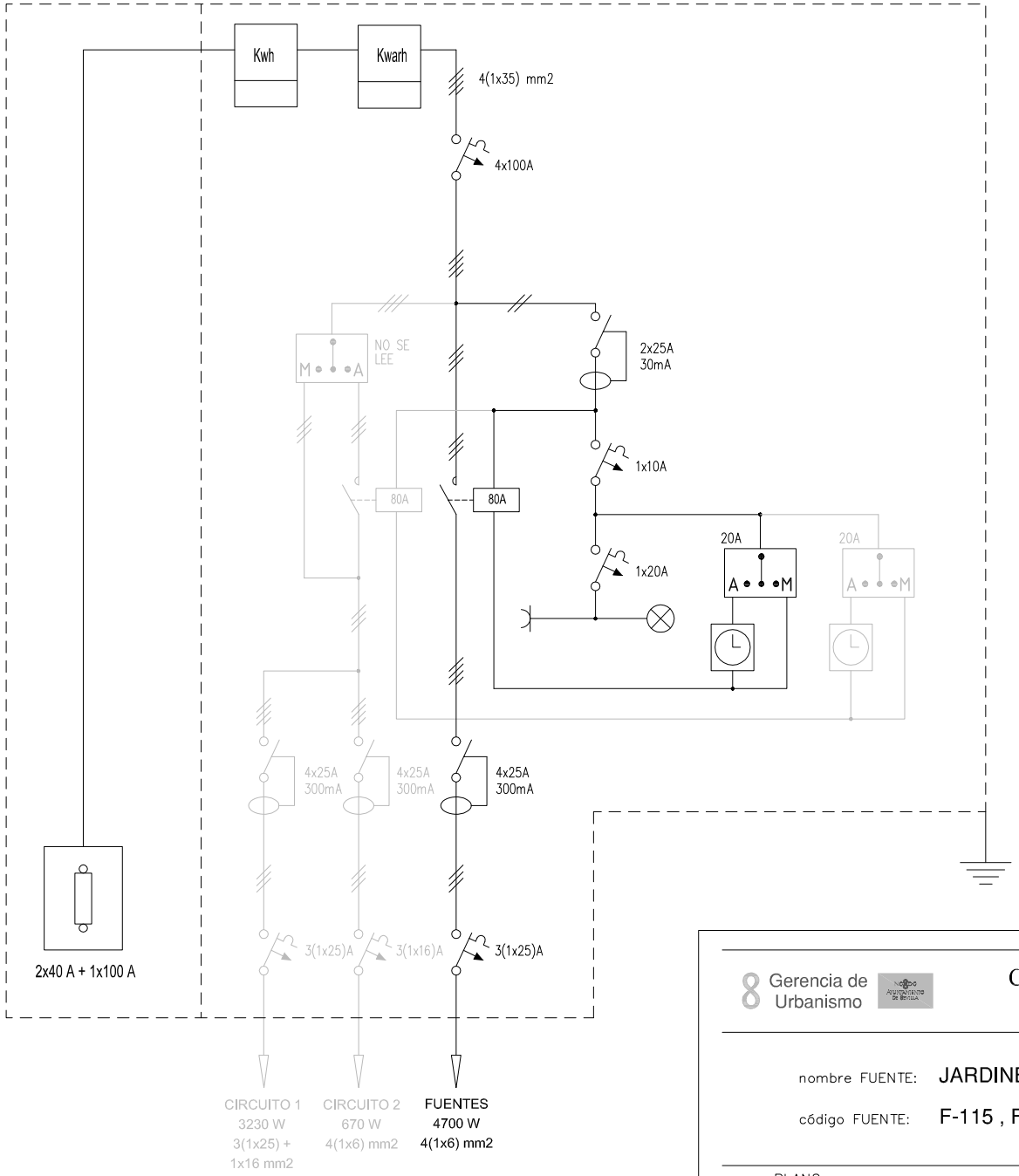

Gerencia de Urbanismo

CONSERVACIÓN DE FUENTES ORNAMENTALES PÚBLICAS Y ALUMBRADO ARTÍSTICO

nombre FUENTE: JARDINES DEL PALACIO - HISTORIA

código FUENTE: F-115 , F-116 , F-117 , F-118 , F-119 , F-121

PLANO	HOJA	ESCALA	FECHA	REFERENCIA
ESQUEMA UNIFILAR	01	S/D	12/2015	EU(GENERAL)

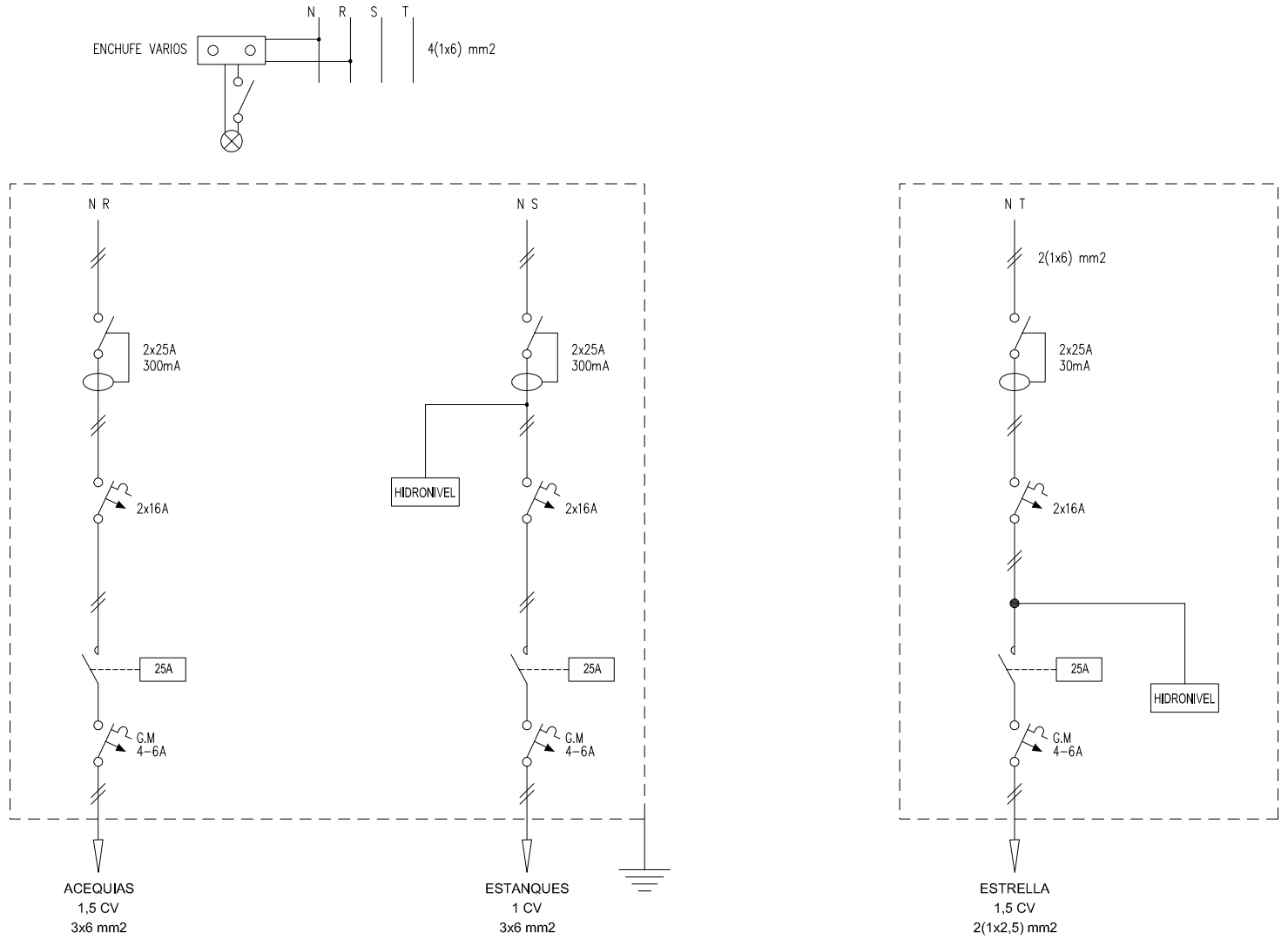

Gerencia de Urbanismo

CONSERVACIÓN DE FUENTES ORNAMENTALES PÚBLICAS Y ALUMBRADO ARTÍSTICO

nombre FUENTE: JARDIN DE LA HISTORIA - ESTANQUES - ESTRELLA - ACEQUIAS

código FUENTE: F-118, F-119, F-121

PLANO	HOJA	ESCALA	FECHA	REFERENCIA
ESQUEMA UNIFILAR	01	S/D	03/2016	F118.7 - F119.7 F121.7

FICHA COMPONENTES FUENTE

Fuente	F118 JARDIN DE LA HISTORIA, ESTANQUES

Alumbrado	Tipo	Potencia	Tensión	Cantidad
Lámpara				
Proyector				

Motores	Sumergible
Marca/Modelo	EBARA/BEST 4M A
Tipo	Sumergible
Potencia	1,5 CV/1,1 Kw
Tensión	I-230 v
Intensidad	7,3 A
Arranque	
Veloc x anemo	
Compens cosφ	
Caudal	20÷330 l/m
Altura	17,4÷4,6 mca
Cantidad	1

	Marca/Modelo	Fecha instalación	Depositos quimicos	Volumen
Sist cloración				

Surtidores	Marca / Modelo	Diámetro/conexión	Cantidad	Material
vertical	tuboPVC	Ø 40 mm	7	

Control nivel	Sondas nivel	☑
	Válvula flotador	☐
	Sin control	☐
	Sonda motor	☐

Contador de agua	Marca	ELSTER	Volumen agua vaso
	Número	823715050	160 m³
	Calibre	3/4''	

	Material	Cantidad	Volumen	Fecha renovacion
Filtro aspiración	acero galvanizado	7		
Filtro de arena				

Observaciones:

GERENCIA DE URBANISMO (AYUNTAMIENTO DE SEVILLA)

CONSERVACIÓN DE FUENTES Y MONUMENTOS	GMU	PARTE DE INSPECCIÓN CENTRO DE MANDO Y PROTECCIÓN DE FUERZA	FECHA	HOJA
			23/02/2016	1 DE 1

IDENTIFICACIÓN

SITUACIÓN REAL C.M.: JARDIN DE LA HISTORIA - ESTANQUES - ESTRELLA - ACEQUIAS — COORD.X: 236113.78 — COORD. Y: 4141388.34

CENTRO DE MANDO Nº: F118 - F119 - F121 — **SUMINISTRO Nº:**

PLACA DE IDENTIFICACIÓN: F118/72 - F119/72 - F121/72 — **TENSIÓN DE SUMINISTRO CONTRATO:** 220-125 V

POTENCIA INSTALADA: 2.95 kW — **POTENCIA CONTRATADA:**

TOMA DE VALORES

CONTADOR DE ACTIVA Nº — **LECTURA:** kWh

CONTADOR DE REACTIVA Nº — **LECTURA:** kVARh

	HORA	R-S	S-T	R-T	R-N	S-N	T-N
TENSIÓN DIURNA EN VACÍO (V):	16:40	398	399	400	229	228	228
TENSIÓN NOCTURNA EN CARGA 100% (V):	16:45	385	388	389	227	226	227

	HORA	R	S	T	N
INTENSIDAD LINEA GENERAL EN CARGA 100% (A):	16:50	3.5	5.0	4.9	1.6

	HORA	R	S	T	GENERAL
FACTOR DE POTENCIA:	16.55	0.92	0.97	0.93	0.95

CORRIENTE DE FUGA GENERAL(mA):	R	S	T	N
	2.9	2.7	4.8	0.9

CIRCUITOS DE SALIDA	INTENSIDAD POR FASE				PROTECCIONES	CONDUCTORES	AISLAMIENTO MΩ				FACTOR DE POTENCIA				TIPO DE ARRANQUE
NUMERO Y DESIGNACIÓN	R	S	T	N	TIPO/CALIBRE	SECCIÓN mm²	R	S	T	N	R	S	T	MEDIA	
C1 - ESTANQUES		5		0	2x16 A	3x6		18.2		5.1		0.97			
C2 - ESTRELLA			4.9	1.6	2x16 A	2 (1x2.5)			20.1	21			0.93		
C3 - ACEQUIA	3.5			0	2x16 A	3x6		32.1		15.1	0.92				

CARACTERÍSTICAS DEL C.M.

CAJA ACOMETIDA: TIPO: — FUSIBLES: — **DERIVACIÓN INDIVIDUAL:** TIPO: 0.6 / 1kV — SECCIÓN: 4 (1x6) mm2

ARMARIO: TIPO: ORMAZABAL — SISTEMA DE FIJACIÓN: SUELO — DIMENSIONES: 128x120x36 cm

EQ. MED. DIRECTA: — **EQ. MED. INDIRECTA: Rel. de transformación;**

PROTECCIÓN GENERAL: TIPO: — MARCA: — CALIBRE:

TOMA DE CORRIENTE: SI — **PUNTO DE LUZ:** — **INT. TOMA CORR. Y PL:**

RELOJ: MARCA Y MODELO: — Nº SERIE: — VERSIÓN:

CONMUTADORES MANIOBRA: INT. NOMIN:

PROTECCION CIR. MANIOBRA: DIFERENCIAL: — TÉRMICO:

CONMUTADORES FUERZA: TIPO: — Nº: — INT. NOMINAL: — MARCA:

CONTACTORES ARRANQUE DIRECTO: TIPO: LC1D09 / LC1D12 — Nº: 2 / 1 — INT. NOMINAL: 25 A — MARCA: TELEMECANIQUE / SCHNEIDER — PROTECCIÓN TERMICA REARMABLE: 4 - 6 A

CONTACTORES ARRANCADOR E-Δ: TIPO: — Nº: — INT. NOMINAL: — MARCA: — PROTECCIÓN TERMICA REARMABLE:

CONTACTORES VARIADOR FRECUENCIA: TIPO: — Nº: — INT. NOMINAL: — MARCA: — PROTECCIÓN TERMICA REARMABLE:

CONTACTORES BATERIA CONDENSADORES: TIPO: — Nº: — INT. NOMINAL: — MARCA: — PROTECCIÓN TERMICA REARMABLE:

INT. DIFERENCIALES: Nº 2 / 1 — POLO: 2 — SENSIBIL.: 300mA / 30mA — INT. NOMINAL: 25 A — MARCA: ABB

SISTEMA DE TELEGESTIÓN: TIPO: — MARCA ROUTER: — Nº TARJETA: — PIN:

ANALIZADOR DE RED: MARCA: — MODELO: — **VOLTÍMETRO/AMPERÍMETRO:**

PROTECCIÓN CONTRA SOBRETENSIONES: MARCA: — TIPO:

VARIADORES DE FRECUENCIA: MARCA: — TIPO: — POTENCIA:

ANEMÓMETRO: MARCA: — TIPO:

TOMA DE TIERRA: SECCIÓN: 35 mm2 — RESISTENCIA: 57 Ω — LATIGUILLOS PUERTAS:

BATERIA CONDENSADORES: Nº — INT. NOMINAL: — MARCA: — PROTECCION: — POTENCIA:

GENERAL

REVISIÓN ELÉCTRICA: CABLEADOS: — BORNAS Y CONEXIONES: — CONTACTORES:

LIMPIEZA GENERAL: EXTERIOR ARMARIO: — INTERIOR: — ELEMENTOS EXTRAÑOS: — CABLEADO:

CONTACTORES: — OTROS COMPONENTES: — PRODUCTO LIMPIADOR: — AIRE COMPRIMIDO: — HIDRÓFUGO:

ENGRASE: CANDADOS: — BISAGRAS: — CONTACTORES: — OTROS:

REPASO CHAPA Y PINTURA: ABOLLADURAS: — ÓXIDO: — AJUSTES DE PUERTAS: — PINTURA:

ESTANQUEIDAD: ORIFICIOS DE TUBOS ENTRADA Y SALIDA: — OTRAS ABERTURAS EN LA CHAPA:

O.C.A.: FAVORABLE: — CONDICIONADA: — DENEGADA: — PRÓXIMA REVISIÓN: — GRUPO:

OBSERVACIONES

-C.M COMUN PARA FUENTES F118 - F119 Y F121

-PROTECCION TERMICA POR GUARDAMOTORES, MARCA: TELEMECANIQUE, TIPO: LR2-D13

GERENCIA DE URBANISMO (AYUNTAMIENTO DE SEVILLA)

CONSERVACIÓN DE FUENTES Y MONUMENTOS	GMU	PARTE DE INSPECCIÓN CENTRO DE MANDO Y PROTECCIÓN DE FUERZA	FECHA	HOJA
			23/08/19	1 DE 1

IDENTIFICACIÓN

SITUACIÓN REAL C.M.: JARDIN DEL PALACIO - HISTORIA (GENERAL) COORD.X: 236337.11 COORD. Y: 4141581.29

CENTRO DE MANDO Nº: F115 - F116 - F117 - F118 - F119 - F121 **SUMINISTRO Nº:**

PLACA DE IDENTIFICACIÓN: F115/73 - F116/73 - F117/73 - F118/72 - F119/72 - F121/72 **TENSIÓN DE SUMINISTRO CONTRATO:** 380-230 V

POTENCIA INSTALADA: 4.7 kW **POTENCIA CONTRATADA:**

TOMA DE VALORES

CONTADOR DE ACTIVA Nº 200037811 **LECTURA:** 234 kWh

CONTADOR DE REACTIVA Nº **LECTURA:** 149 kVARh

	HORA	R-S	S-T	R-T	R-N	S-N	T-N
TENSIÓN DIURNA EN VACÍO (V):	16:00	400	400	402	231	228	232
TENSIÓN NOCTURNA EN CARGA 100% (V):	16:10	398	397	401	230	228	230

	HORA	R	S	T	N
INTENSIDAD LINEA GENERAL EN CARGA 100% (A):	16:15	8.35	8.45	8.55	1.67

	HORA	R	S	T	GENERAL
FACTOR DE POTENCIA:	16:20	0.88	0.98	0.81	0.91

CORRIENTE DE FUGA GENERAL(mA):	R	S	T	N
	7.9	8.1	8.2	1.6

CIRCUITOS DE SALIDA	INTENSIDAD POR FASE				PROTECCIONES	CONDUCTORES	AISLAMIENTO MΩ				FACTOR DE POTENCIA				TIPO DE ARRANQUE
NUMERO Y DESIGNACIÓN	R	S	T	N	TIPO/CALIBRE	SECCIÓN mm²	R	S	T	N	R	S	T	MEDIA	
FUENTES	8.35	8.45	8.55	1.67	3 (1x25) A	4 (1x6)	50.1	49.7	31.7	90.1	0.88	0.98	0.81	0.91	DIRECTO

CARACTERÍSTICAS DEL C.M.

CAJA ACOMETIDA: TIPO: CAHORS CGP-7-100 FUSIBLES: 2x40A + 1x100A **DERIVACIÓN INDIVIDUAL:** TIPO: UNIPOLAR SECCIÓN: 4 (1X35) mm2

ARMARIO: TIPO: ORMAZABAL SISTEMA DE FIJACIÓN: SUELO DIMENSIONES: 128x120x36 cm

EQ. MED. DIRECTA: SI **EQ. MED. INDIRECTA: Rel. de transformación;**

PROTECCIÓN GENERAL: TIPO: TERMICO DIFERENCIAL MARCA: ABB CALIBRE: 4x100 A

TOMA DE CORRIENTE: SI **PUNTO DE LUZ:** SI **INT. TOMA CORR. Y PL:**

RELOJ: MARCA Y MODELO: ORBIS UNO Nº SERIE: VERSIÓN:

CONMUTADORES MANIOBRA: INT. NOMIN: 20 A

PROTECCION CIR. MANIOBRA: DIFERENCIAL: 2x25 A 30mA TÉRMICO: 1x10 A

CONMUTADORES FUERZA: TIPO: ROTATIVO Nº: 1 INT. NOMINAL: NO SE LEE MARCA: TELERGON

CONTACTORES ARRANQUE DIRECTO: TIPO: LC1D6511 1 INT. NOMINAL: 80 A MARCA: TELEMECANIQUE PROTECCIÓN TERMICA REARMABLE:

CONTACTORES ARRANCADOR E-Δ: TIPO: Nº: INT. NOMINAL: MARCA: PROTECCIÓN TERMICA REARMABLE:

CONTACTORES VARIADOR FRECUENCIA: TIPO: Nº: INT. NOMINAL: MARCA: PROTECCIÓN TERMICA REARMABLE:

CONTACTORES BATERIA CONDENSADORES: TIPO: Nº: INT. NOMINAL: MARCA: PROTECCIÓN TERMICA REARMABLE:

INT. DIFERENCIALES: Nº 1 POLO: 4 SENSIBIL.: 300mA INT. NOMINAL: 25 A MARCA: MEDEX

SISTEMA DE TELEGESTIÓN: TIPO: MARCA ROUTER: Nº TARJETA: PIN:

ANALIZADOR DE RED: MARCA: MODELO: **VOLTÍMETRO/AMPERÍMETRO:**

PROTECCIÓN CONTRA SOBRETENSIONES: MARCA: TIPO:

VARIADORES DE FRECUENCIA: MARCA: TIPO: POTENCIA:

ANEMÓMETRO: MARCA: TIPO:

TOMA DE TIERRA: SECCIÓN: 35 mm2 RESISTENCIA: 52.3 Ω LATIGUILLOS PUERTAS: SI

BATERIA CONDENSADORES: Nº INT. NOMINAL: MARCA: PROTECCION: POTENCIA:

GENERAL

REVISIÓN ELÉCTRICA:	CABLEADOS:	OK	BORNAS Y CONEXIONES:	OK	CONTACTORES:	OK			
LIMPIEZA GENERAL:	EXTERIOR ARMARIO:	OK	INTERIOR:	OK	ELEMENTOS EXTRAÑOS:	NO	CABLEADO:	OK	
CONTACTORES:	OTROS COMPONENTES:	OK	PRODUCTO LIMPIADOR:	OK	AIRE COMPRIMIDO:	OK	HIDRÓFUGO:		
ENGRASE:	CANDADOS:	OK	BISAGRAS:	OK	CONTACTORES:	OK	OTROS:		
REPASO CHAPA Y PINTURA:	ABOLLADURAS:	OK	ÓXIDO:	OK	AJUSTES DE PUERTAS:	OK	PINTURA:	OK	
ESTANQUEIDAD:	ORIFICIOS DE TUBOS ENTRADA Y SALIDA:				OTRAS ABERTURAS EN LA CHAPA:				
O.C.A.:	FAVORABLE:		CONDICIONADA:		DENEGADA:		PRÓXIMA REVISIÓN:	GRUPO:	

OBSERVACIONES

-C.M COMUN CON EL MONUMENTO M-109 PALACIO Y JARDINES DE LA BUHAIRA

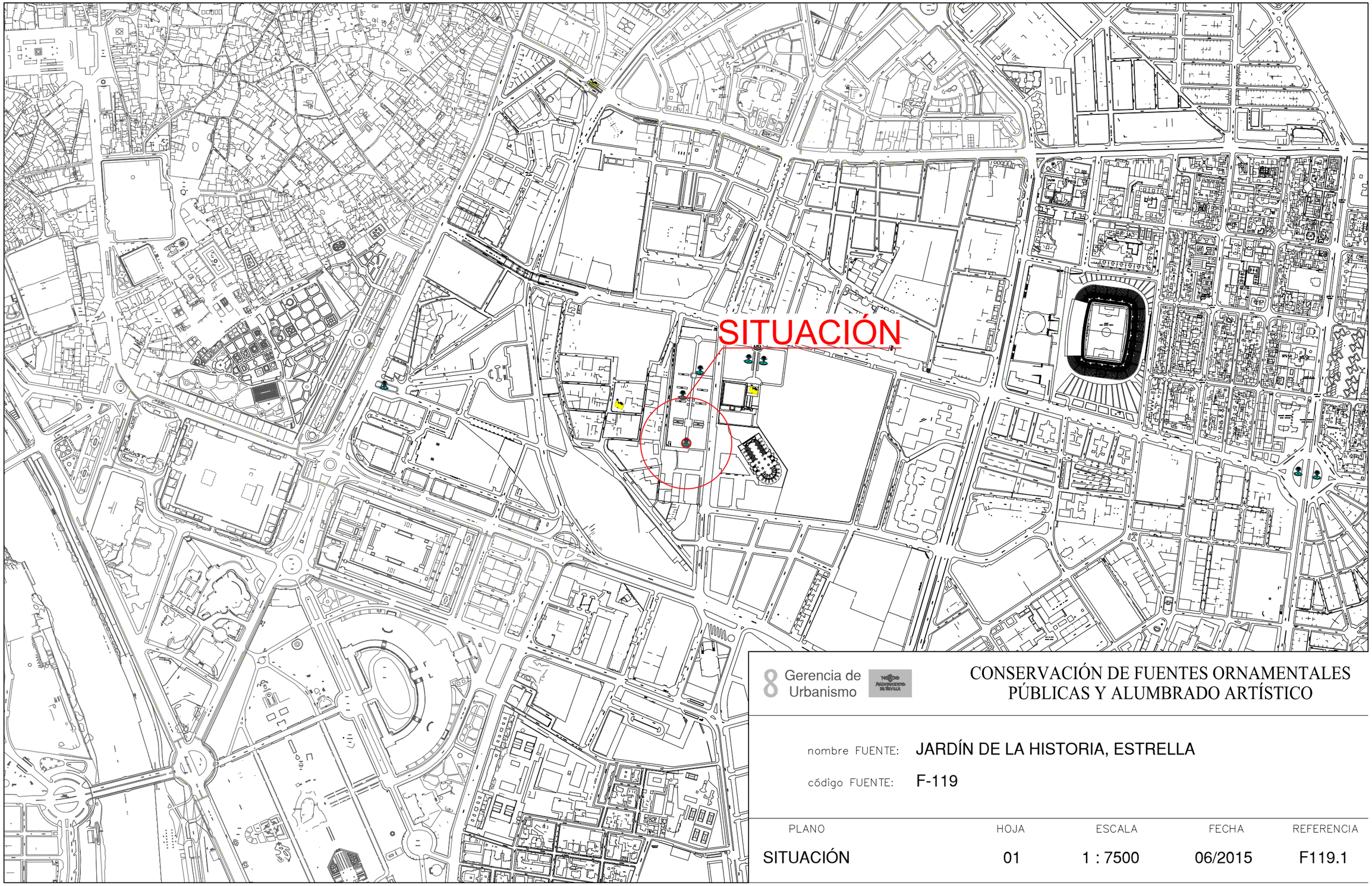

Gerencia de Urbanismo

CONSERVACIÓN DE FUENTES ORNAMENTALES PÚBLICAS Y ALUMBRADO ARTÍSTICO

nombre FUENTE: JARDÍN DE LA HISTORIA, ESTRELLA

código FUENTE: F-119

PLANO	HOJA	ESCALA	FECHA	REFERENCIA
SITUACIÓN	01	1 : 7500	06/2015	F119.1

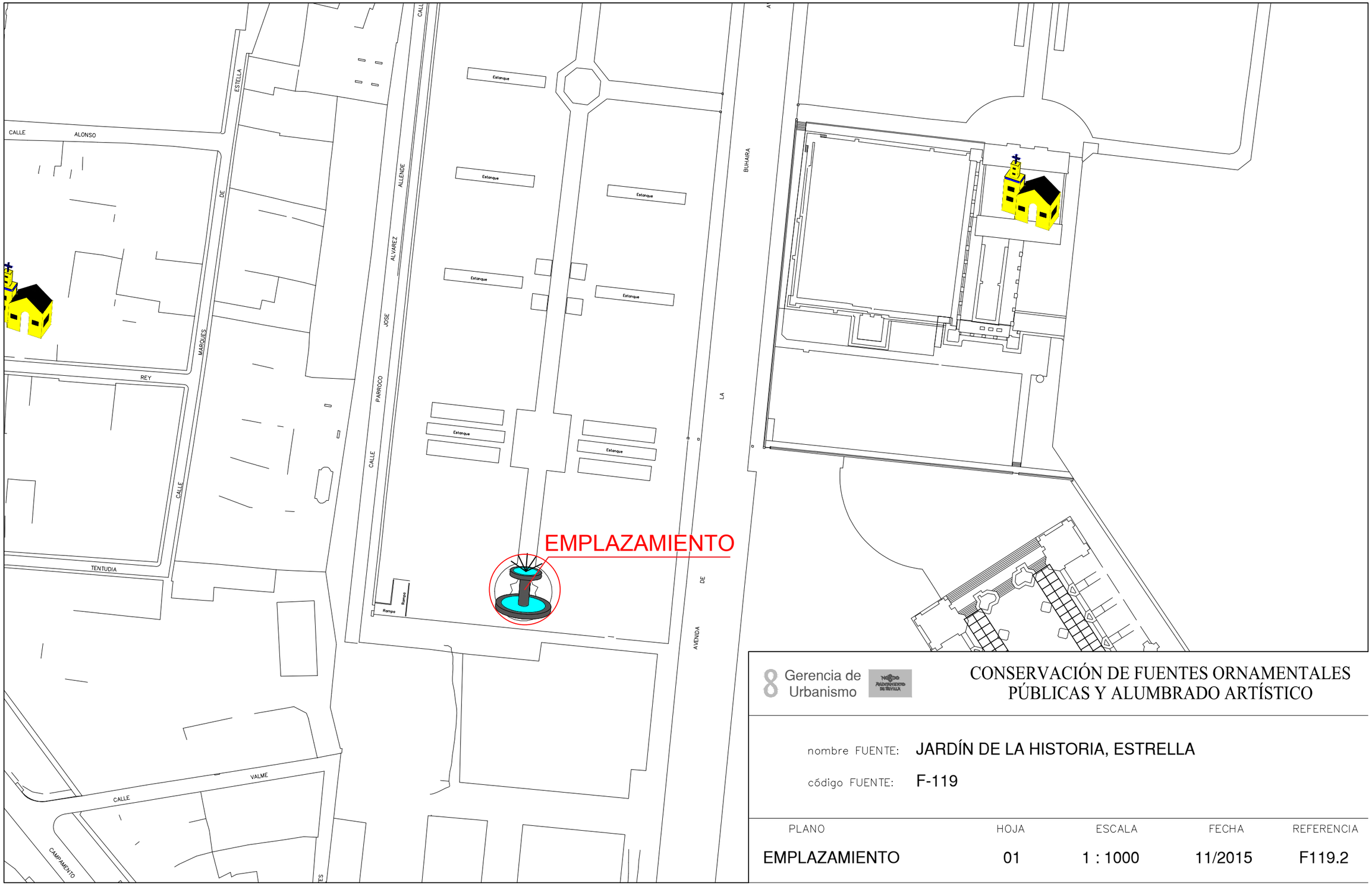

Gerencia de Urbanismo

CONSERVACIÓN DE FUENTES ORNAMENTALES PÚBLICAS Y ALUMBRADO ARTÍSTICO

nombre FUENTE: JARDÍN DE LA HISTORIA, ESTRELLA

código FUENTE: F-119

PLANO	HOJA	ESCALA	FECHA	REFERENCIA
EMPLAZAMIENTO	01	1 : 1000	11/2015	F119.2

PLANTA

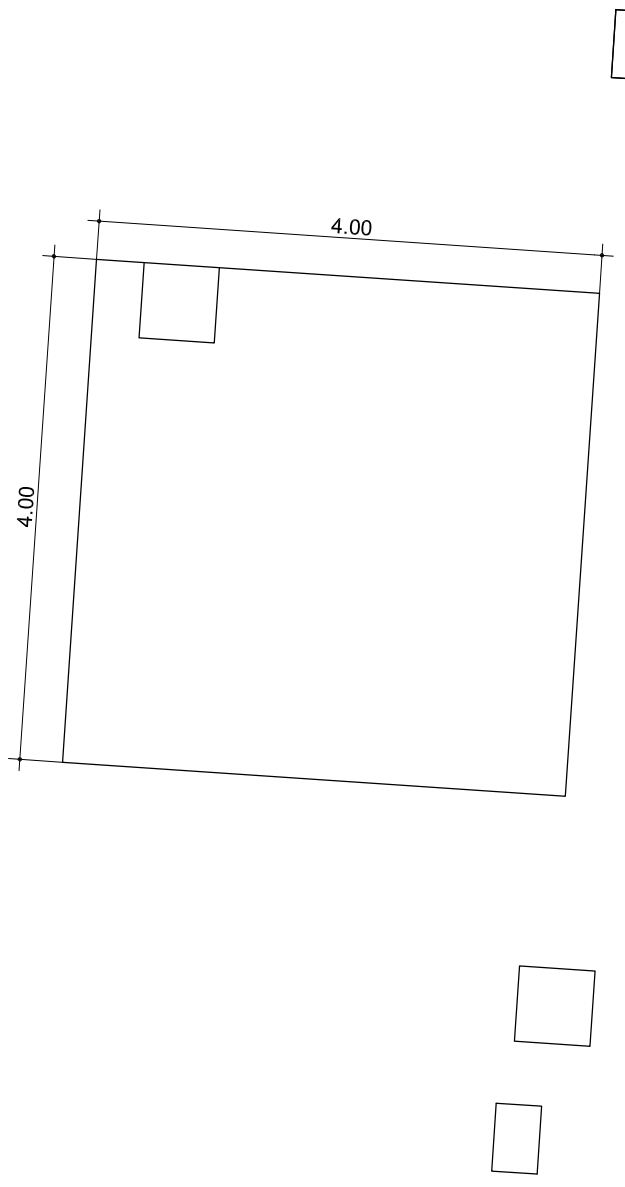

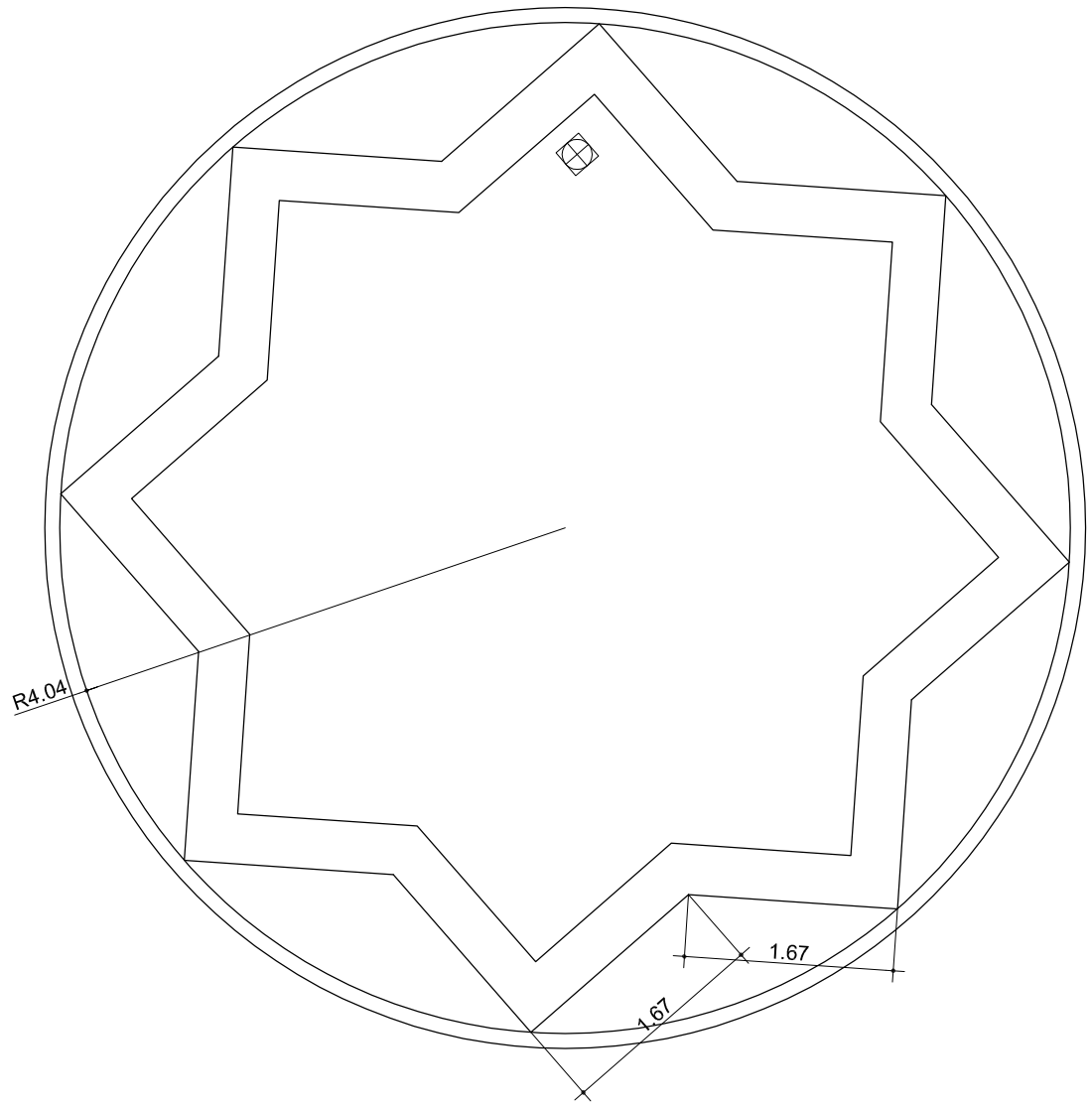

Gerencia de Urbanismo

CONSERVACIÓN DE FUENTES ORNAMENTALES PÚBLICAS Y ALUMBRADO ARTÍSTICO

nombre FUENTE: JARDÍN DE LA HISTORIA - ESTRELLA

código FUENTE: F-119

PLANO	HOJA	ESCALA	FECHA	REFERENCIA
PLANTA	01	1:60	12/2015	F119.3

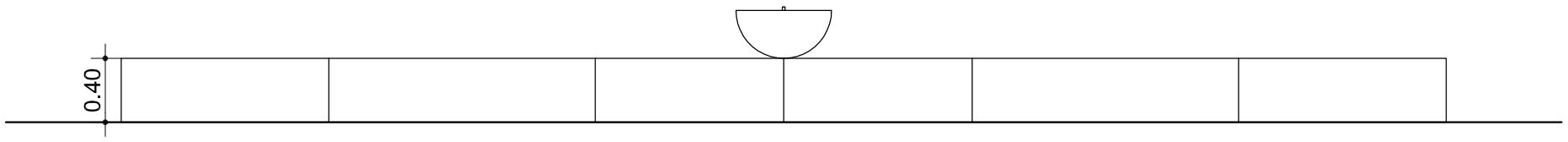

ALZADO

Gerencia de Urbanismo

CONSERVACIÓN DE FUENTES ORNAMENTALES
PÚBLICAS Y ALUMBRADO ARTÍSTICO

nombre FUENTE: JARDÍN DE LA HISTORIA - ESTRELLA

código FUENTE: F-119

PLANO	HOJA	ESCALA	FECHA	REFERENCIA
ALZADO	01	1:40	12/2015	F119.4

PLANTA HIDRÁULICA

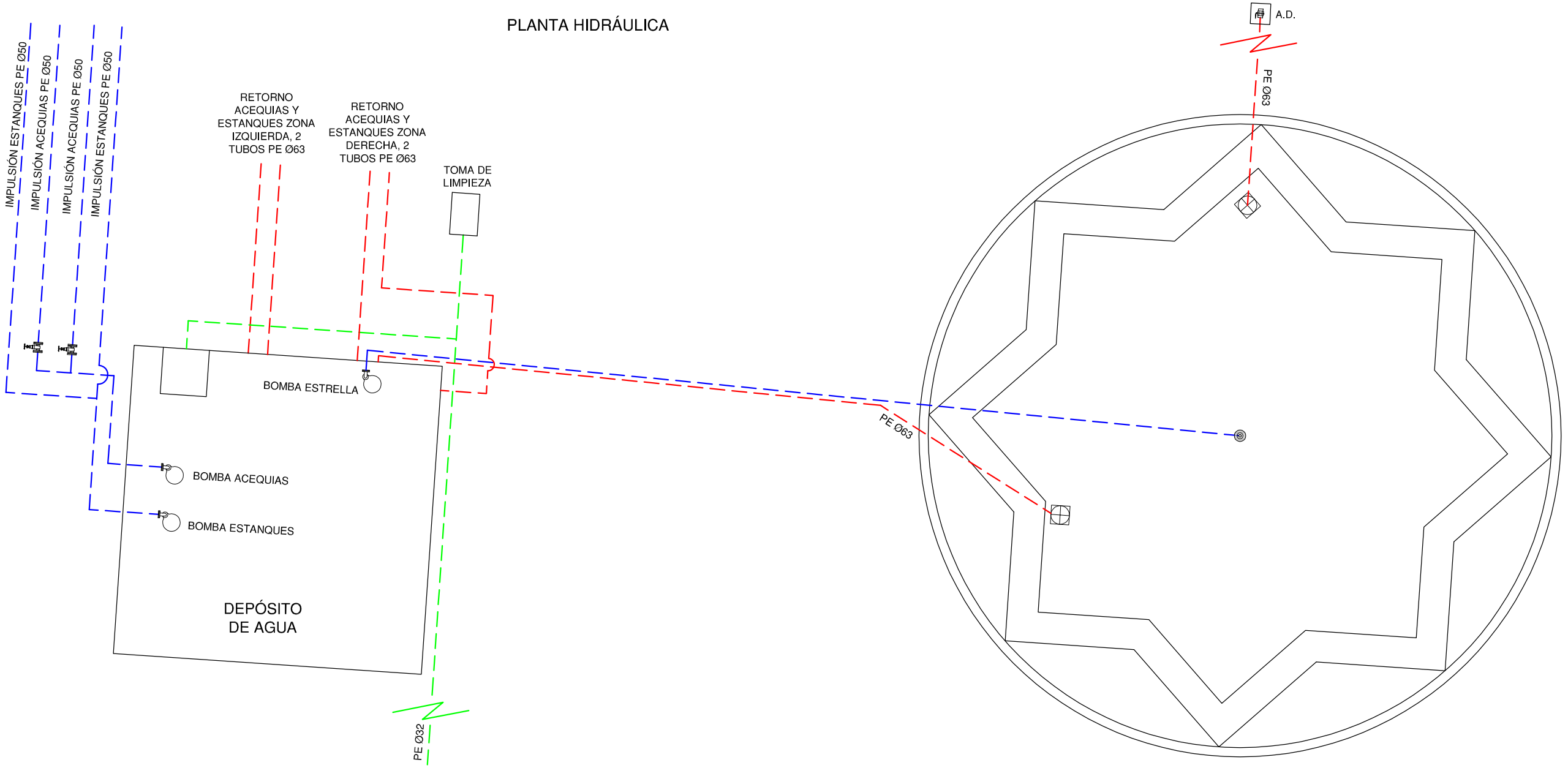

LEYENDA

- TUBERÍA DE APORTE
- TUBERÍA DE RECIRCULACIÓN
- TUBERÍA DE DESAGÜE
- CONTADOR
- ELECTROVALVULA
- LLAVE DE BOLA
- LLAVE COMPUERTA
- SURTIDOR PARABÓLICO
- BOMBA DE ACHIQUE
- SURTIDOR PULVERIZADOR
- SURTIDOR VERTICAL
- GRIFO
- LLAVE SELECTORA
- BRIDA UNIÓN
- VÁLVULA REGULADORA DE PRESIÓN
- MANOMETRO
- BOMBA RECIRCULACIÓN
- DEPÓSITO CL / PH
- BOYA

F.C.M. FOSO COLECTOR MOTOR
A.D. ARQUETA DESAGÜE
A.A.A. ARQUETA AGUA APORTE
S.M. SALA MAQUINA

Gerencia de Urbanismo

CONSERVACIÓN DE FUENTES ORNAMENTALES PÚBLICAS Y ALUMBRADO ARTÍSTICO

nombre FUENTE: JARDÍN DE LA HISTORIA - ESTRELLA

código FUENTE: F-119

PLANO	HOJA	ESCALA	FECHA	REFERENCIA
HIDRÁULICO	01/02	1:60	12/2015	F119.5

SECCION C'-C

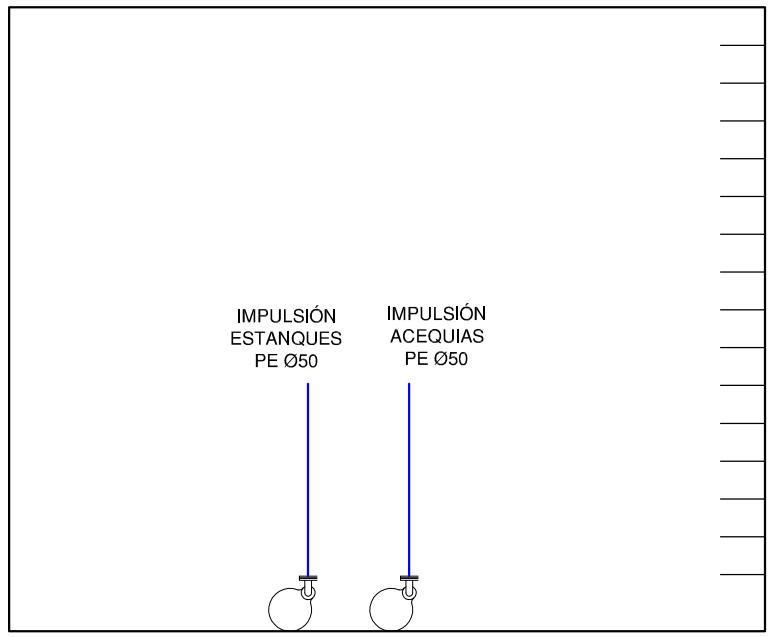

PLANTA S.M

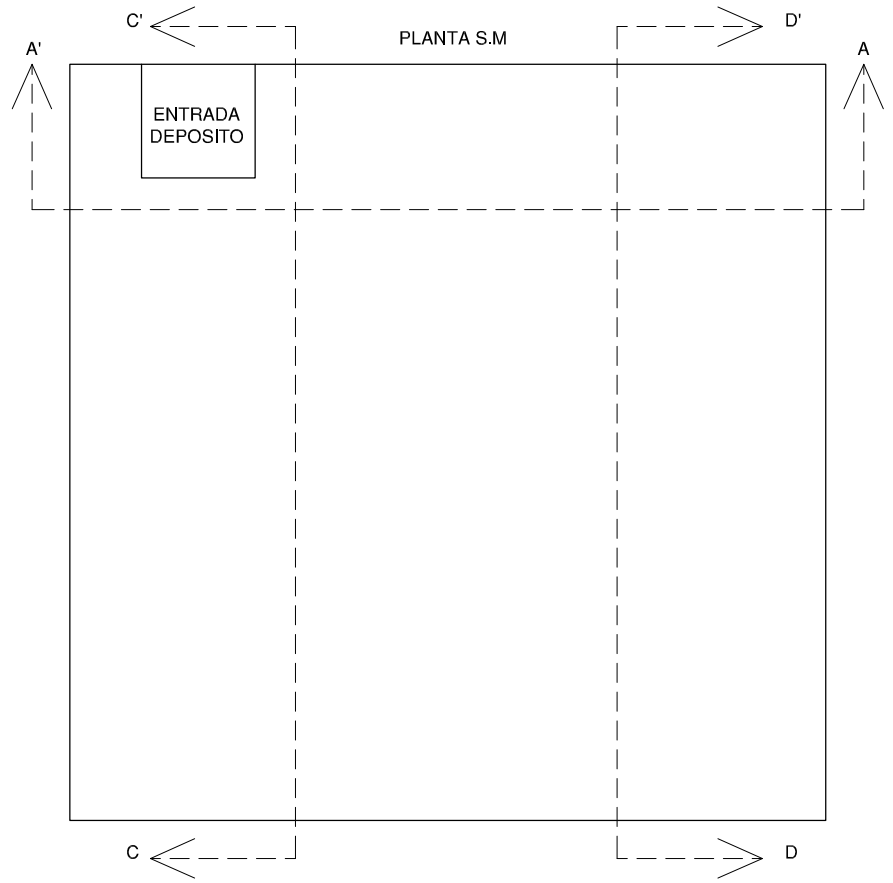

SECCION D-D'

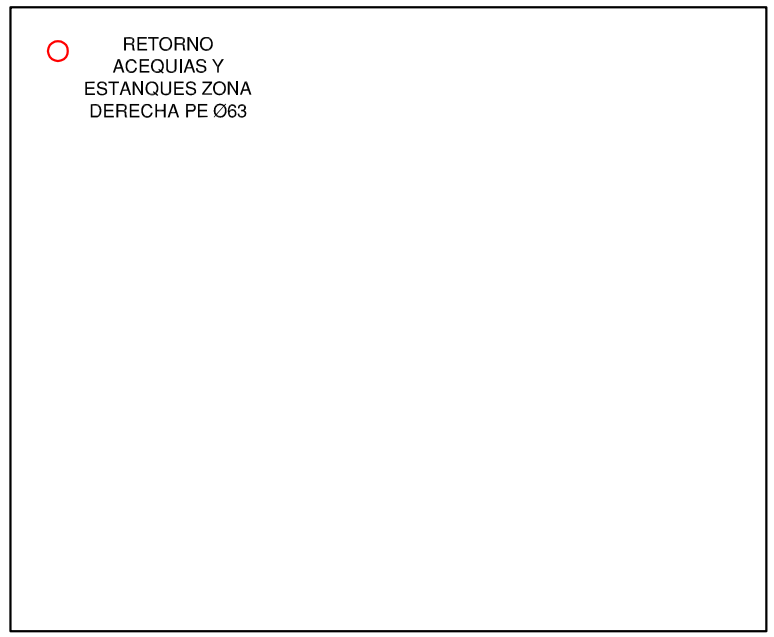

SECCION A'-A

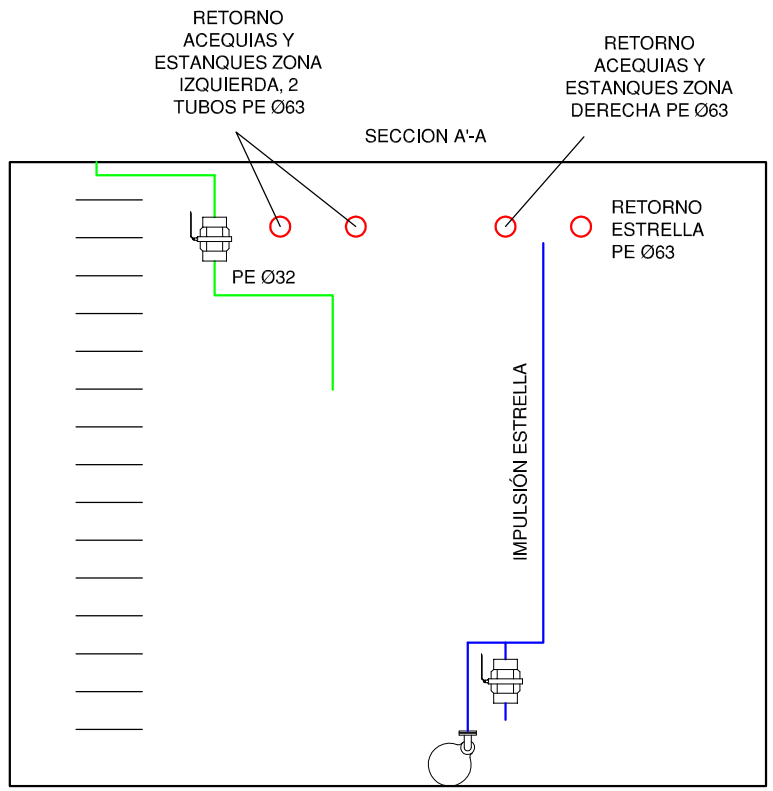

LEYENDA

- TUBERÍA DE APORTE
- TUBERÍA DE RECIRCULACIÓN
- TUBERÍA DE DESAGÜE
- CONTADOR
- ELECTROVALVULA
- LLAVE DE BOLA
- LLAVE COMPUERTA
- SURTIDOR PARABÓLICO
- BOMBA DE ACHIQUE
- SURTIDOR PULVERIZADOR
- SURTIDOR VERTICAL
- GRIFO
- LLAVE SELECTORA
- BRIDA UNIÓN
- VÁLVULA REGULADORA DE PRESIÓN
- MANOMETRO
- BOMBA RECIRCULACIÓN
- DEPÓSITO CL / PH
- BOYA

F.C.M. FOSO COLECTOR MOTOR
A.D. ARQUETA DESAGÜE
A.A.A. ARQUETA AGUA APORTE
S.M. SALA MAQUINA

Gerencia de Urbanismo

Noble Ayuntamiento de Sevilla

CONSERVACIÓN DE FUENTES ORNAMENTALES PÚBLICAS Y ALUMBRADO ARTÍSTICO

nombre FUENTE: JARDÍN DE LA HISTORIA - ESTANQUES, ESTRELLA Y ACEQUIAS

código FUENTE: F-118, F119, F121

PLANO	HOJA	ESCALA	FECHA	REFERENCIA
HIDRÁULICO	02/02	1:40	12/2015	PLH_DETALLE

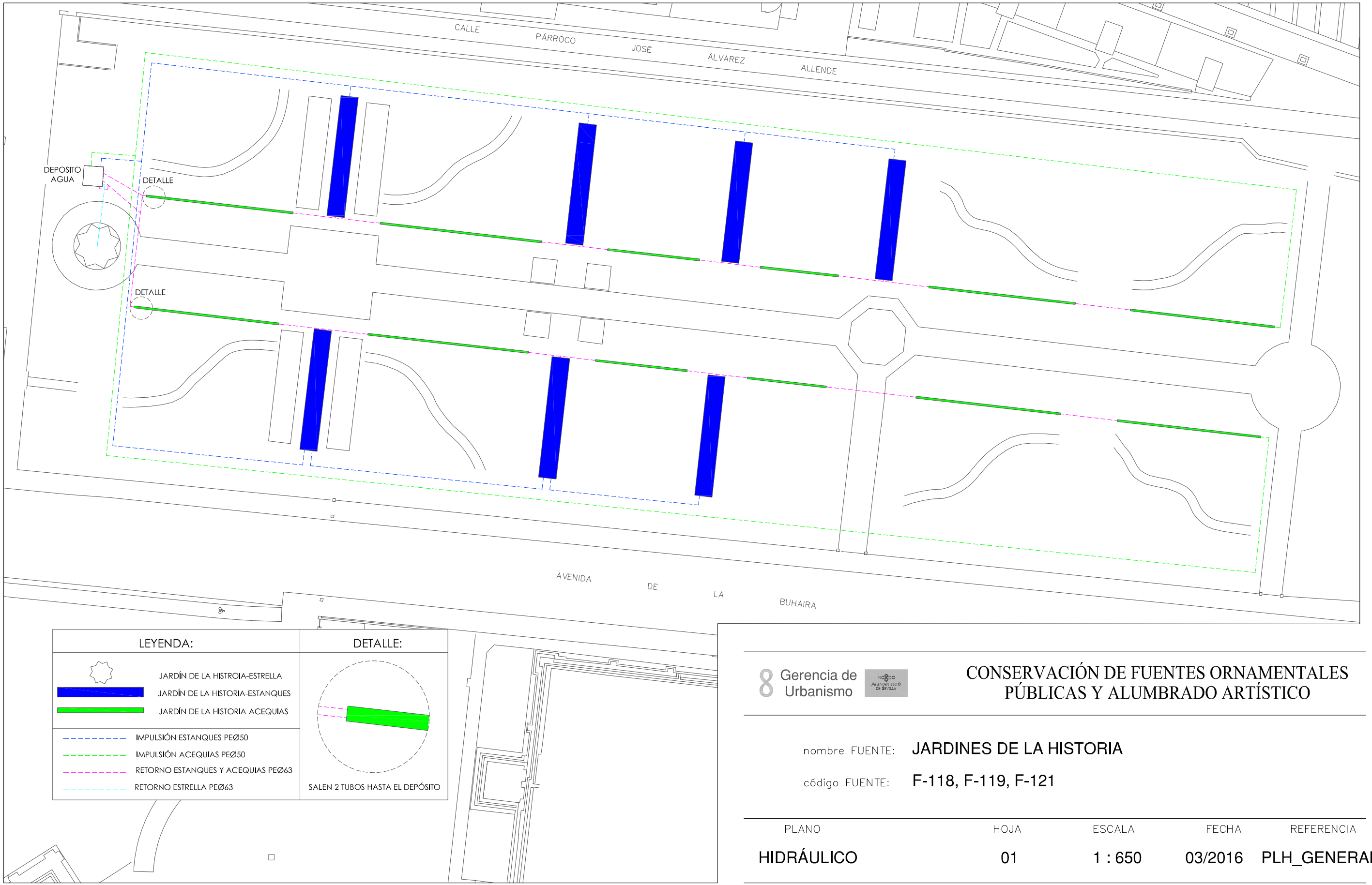

Gerencia de Urbanismo

CONSERVACIÓN DE FUENTES ORNAMENTALES PÚBLICAS Y ALUMBRADO ARTÍSTICO

nombre FUENTE: JARDINES DE LA HISTORIA

código FUENTE: F-118, F-119, F-121

PLANO	HOJA	ESCALA	FECHA	REFERENCIA
HIDRÁULICO	01	1 : 650	03/2016	PLH_GENERAL

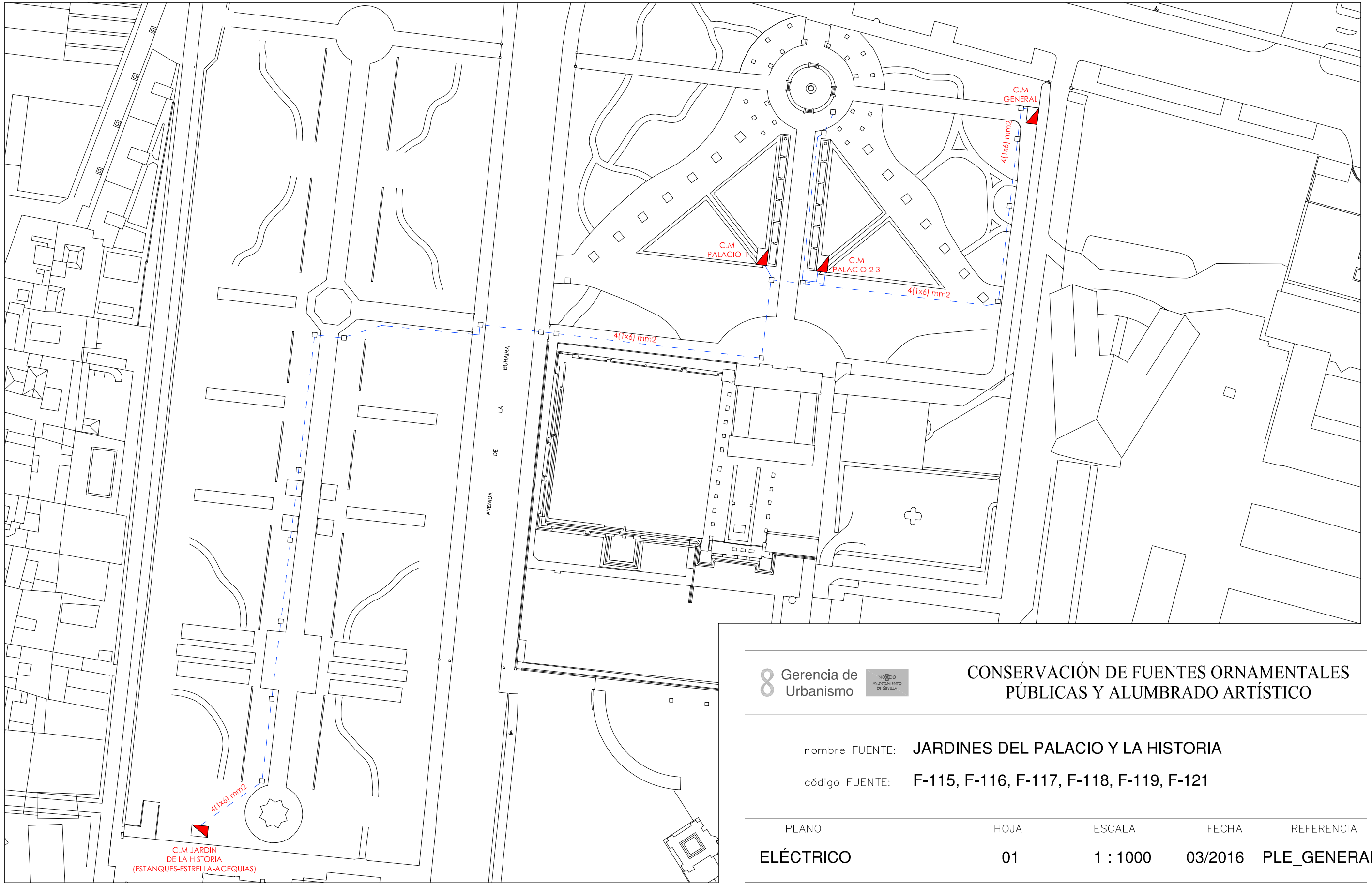

Gerencia de Urbanismo

CONSERVACIÓN DE FUENTES ORNAMENTALES PÚBLICAS Y ALUMBRADO ARTÍSTICO

nombre FUENTE: JARDINES DEL PALACIO Y LA HISTORIA

código FUENTE: F-115, F-116, F-117, F-118, F-119, F-121

PLANO	HOJA	ESCALA	FECHA	REFERENCIA
ELÉCTRICO	01	1 : 1000	03/2016	PLE_GENERAL

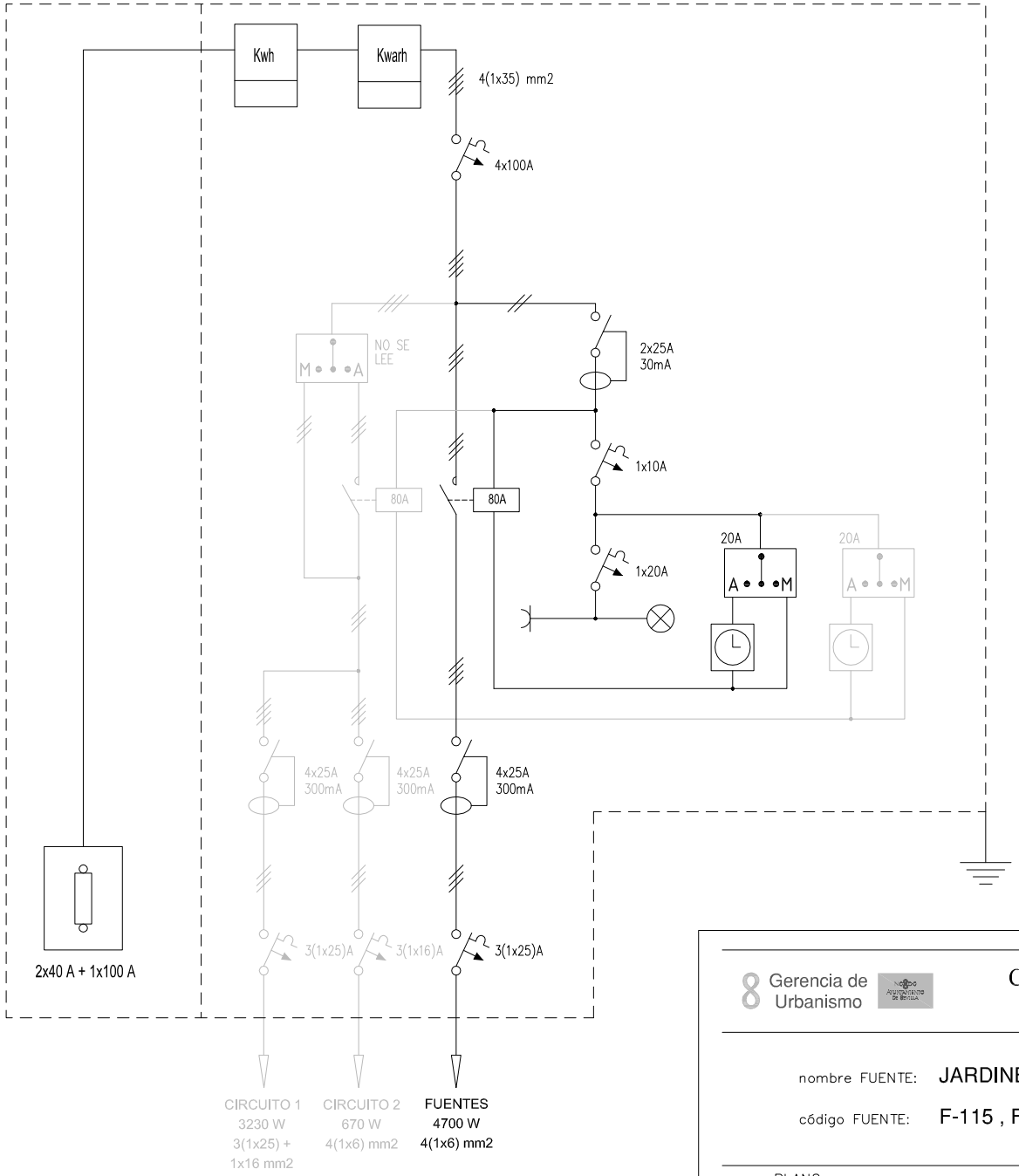

Gerencia de Urbanismo

CONSERVACIÓN DE FUENTES ORNAMENTALES PÚBLICAS Y ALUMBRADO ARTÍSTICO

nombre FUENTE: JARDINES DEL PALACIO - HISTORIA

código FUENTE: F-115 , F-116 , F-117 , F-118 , F-119 , F-121

PLANO	HOJA	ESCALA	FECHA	REFERENCIA
ESQUEMA UNIFILAR	01	S/D	12/2015	EU(GENERAL)

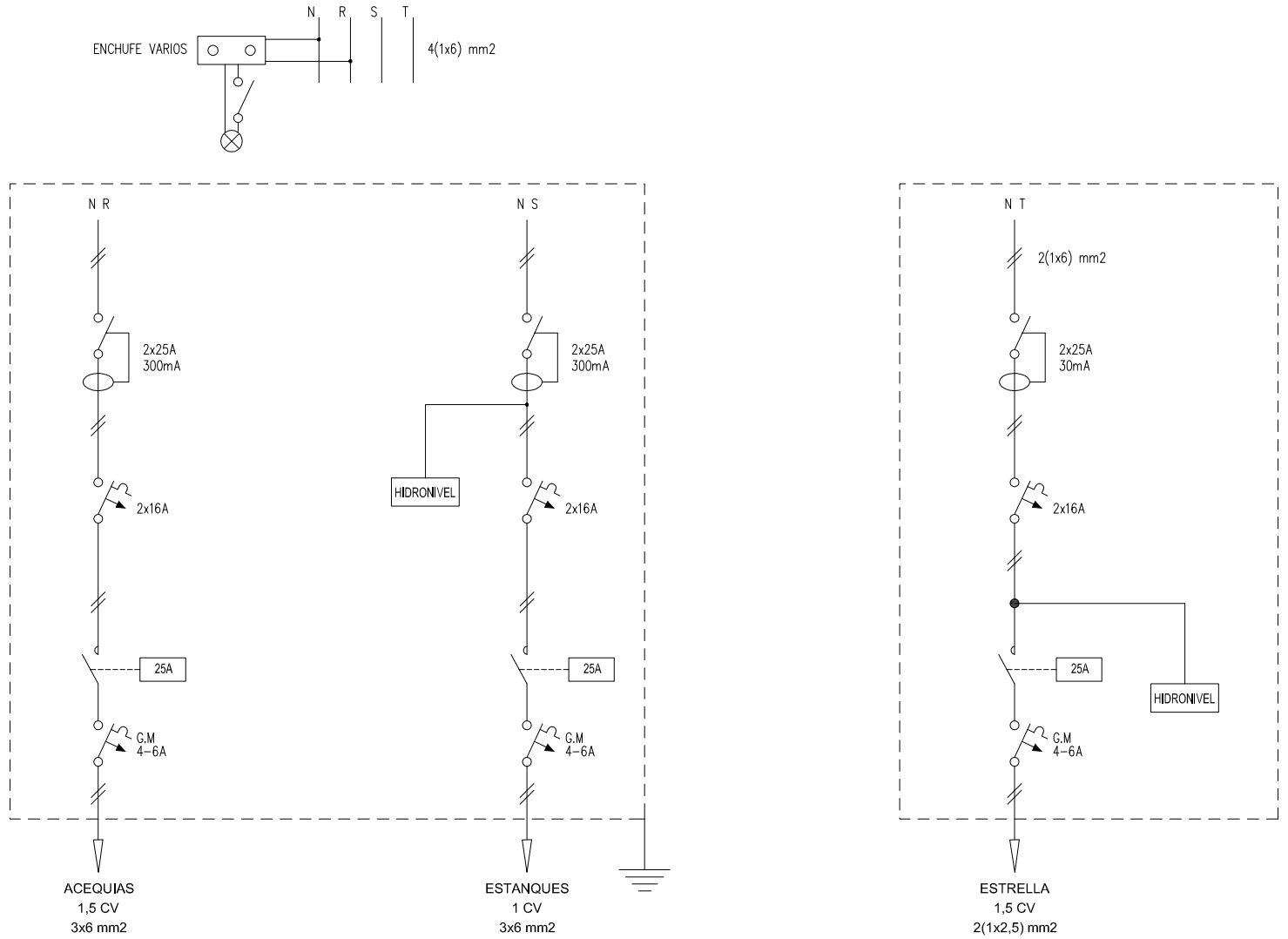

Gerencia de Urbanismo

CONSERVACIÓN DE FUENTES ORNAMENTALES PÚBLICAS Y ALUMBRADO ARTÍSTICO

nombre FUENTE: JARDIN DE LA HISTORIA - ESTANQUES - ESTRELLA - ACEQUIAS

código FUENTE: F-118, F-119, F-121

PLANO	HOJA	ESCALA	FECHA	REFERENCIA
ESQUEMA UNIFILAR	01	S/D	03/2016	F118.7 - F119.7 F121.7

FICHA COMPONENTES FUENTE

Fuente	F119 JARDIN DE LA HISTORIA, ESTRELLA

Alumbrado	Tipo	Potencia	Tensión	Cantidad
Lámpara				
Proyector				

Motores	Sumergible
Marca/Modelo	BLOCH-Ideal/V 100K
Tipo	Sumergible
Potencia	1 CV/0,75 Kw
Tensión	I-230 v
Intensidad	4 A
Arranque	
Veloc x anemo	
Compens cosφ	
Caudal	40÷300 l/m
Altura	10÷2 mca
Cantidad	1

	Marca/Modelo	Fecha instalación	Depositos quimicos	Volumen
Sist cloración				

Surtidores	Marca / Modelo	Diámetro/conexión	Cantidad	Material
vertical		Ø 23 mm - 3/4" H	1	

Control nivel	Sondas nivel	☑
	Válvula flotador	☐
	Sin control	☐
	Sonda motor	☐

Contador de agua	Marca	ELSTER	Volumen agua vaso
	Número	823715050	160 m³
	Calibre	3/4''	

	Material	Cantidad	Volumen	Fecha renovacion
Filtro aspiración	acero galvanizado	1		
Filtro de arena				

Observaciones:

GERENCIA DE URBANISMO (AYUNTAMIENTO DE SEVILLA)

CONSERVACIÓN DE FUENTES Y MONUMENTOS	GMU	PARTE DE INSPECCIÓN CENTRO DE MANDO Y PROTECCIÓN DE FUERZA	FECHA	HOJA
			23/02/2016	1 DE 1

IDENTIFICACIÓN

SITUACIÓN REAL C.M.: JARDIN DE LA HISTORIA - ESTANQUES - ESTRELLA - ACEQUIAS — COORD.X: 236113.78 — COORD. Y: 4141388.34

CENTRO DE MANDO Nº: F118 - F119 - F121 — **SUMINISTRO Nº:**

PLACA DE IDENTIFICACIÓN: F118/72 - F119/72 - F121/72 — **TENSIÓN DE SUMINISTRO CONTRATO:** 220-125 V

POTENCIA INSTALADA: 2.95 kW — **POTENCIA CONTRATADA:**

TOMA DE VALORES

CONTADOR DE ACTIVA Nº — **LECTURA:** kWh

CONTADOR DE REACTIVA Nº — **LECTURA:** kVARh

	HORA	R-S	S-T	R-T	R-N	S-N	T-N
TENSIÓN DIURNA EN VACÍO (V):	16:40	398	399	400	229	228	228
TENSIÓN NOCTURNA EN CARGA 100% (V):	16:45	385	388	389	227	226	227

	HORA	R	S	T	N
INTENSIDAD LINEA GENERAL EN CARGA 100% (A):	16:50	3.5	5.0	4.9	1.6

	HORA	R	S	T	GENERAL
FACTOR DE POTENCIA:	16.55	0.92	0.97	0.93	0.95

CORRIENTE DE FUGA GENERAL(mA):	R	S	T	N
	2.9	2.7	4.8	0.9

CIRCUITOS DE SALIDA	INTENSIDAD POR FASE				PROTECCIONES	CONDUCTORES	AISLAMIENTO MΩ				FACTOR DE POTENCIA				TIPO DE ARRANQUE
NUMERO Y DESIGNACIÓN	R	S	T	N	TIPO/CALIBRE	SECCIÓN mm²	R	S	T	N	R	S	T	MEDIA	
C1 - ESTANQUES		5		0	2x16 A	3x6		18.2		5.1		0.97			
C2 - ESTRELLA			4.9	1.6	2x16 A	2 (1x2.5)			20.1	21			0.93		
C3 - ACEQUIA	3.5			0	2x16 A	3x6		32.1		15.1	0.92				

CARACTERÍSTICAS DEL C.M.

CAJA ACOMETIDA: TIPO: — FUSIBLES: — **DERIVACIÓN INDIVIDUAL:** TIPO: 0.6 / 1kV — SECCIÓN: 4 (1x6) mm2

ARMARIO: TIPO: ORMAZABAL — SISTEMA DE FIJACIÓN: SUELO — DIMENSIONES: 128x120x36 cm

EQ. MED. DIRECTA: — **EQ. MED. INDIRECTA: Rel. de transformación;**

PROTECCIÓN GENERAL: TIPO: — MARCA: — CALIBRE:

TOMA DE CORRIENTE: SI — **PUNTO DE LUZ:** — **INT. TOMA CORR. Y PL:**

RELOJ: MARCA Y MODELO: — Nº SERIE: — VERSIÓN:

CONMUTADORES MANIOBRA: INT. NOMIN:

PROTECCION CIR. MANIOBRA: DIFERENCIAL: — TÉRMICO:

CONMUTADORES FUERZA: TIPO: — Nº: — INT. NOMINAL: — MARCA:

CONTACTORES ARRANQUE DIRECTO: TIPO: LC1D09 / LC1D12 — Nº: 2 / 1 — INT. NOMINAL: 25 A — MARCA: TELEMECANIQUE / SCHNEIDER — PROTECCIÓN TERMICA REARMABLE: 4 - 6 A

CONTACTORES ARRANCADOR E-Δ: TIPO: — Nº: — INT. NOMINAL: — MARCA: — PROTECCIÓN TERMICA REARMABLE:

CONTACTORES VARIADOR FRECUENCIA: TIPO: — Nº: — INT. NOMINAL: — MARCA: — PROTECCIÓN TERMICA REARMABLE:

CONTACTORES BATERIA CONDENSADORES: TIPO: — Nº: — INT. NOMINAL: — MARCA: — PROTECCIÓN TERMICA REARMABLE:

INT. DIFERENCIALES: Nº 2 / 1 — POLO: 2 — SENSIBIL.: 300mA / 30mA — INT. NOMINAL: 25 A — MARCA: ABB

SISTEMA DE TELEGESTIÓN: TIPO: — MARCA ROUTER: — Nº TARJETA: — PIN:

ANALIZADOR DE RED: MARCA: — MODELO: — **VOLTÍMETRO/AMPERÍMETRO:**

PROTECCIÓN CONTRA SOBRETENSIONES: MARCA: — TIPO:

VARIADORES DE FRECUENCIA: MARCA: — TIPO: — POTENCIA:

ANEMÓMETRO: MARCA: — TIPO:

TOMA DE TIERRA: SECCIÓN: 35 mm2 — RESISTENCIA: 57 Ω — LATIGUILLOS PUERTAS:

BATERIA CONDENSADORES: Nº — INT. NOMINAL: — MARCA: — PROTECCION: — POTENCIA:

GENERAL

REVISIÓN ELÉCTRICA: CABLEADOS: — BORNAS Y CONEXIONES: — CONTACTORES:

LIMPIEZA GENERAL: EXTERIOR ARMARIO: — INTERIOR: — ELEMENTOS EXTRAÑOS: — CABLEADO:

CONTACTORES: — OTROS COMPONENTES: — PRODUCTO LIMPIADOR: — AIRE COMPRIMIDO: — HIDRÓFUGO:

ENGRASE: CANDADOS: — BISAGRAS: — CONTACTORES: — OTROS:

REPASO CHAPA Y PINTURA: ABOLLADURAS: — ÓXIDO: — AJUSTES DE PUERTAS: — PINTURA:

ESTANQUEIDAD: ORIFICIOS DE TUBOS ENTRADA Y SALIDA: — OTRAS ABERTURAS EN LA CHAPA:

O.C.A.: FAVORABLE: — CONDICIONADA: — DENEGADA: — PRÓXIMA REVISIÓN: — GRUPO:

OBSERVACIONES

-C.M COMUN PARA FUENTES F118 - F119 Y F121

-PROTECCION TERMICA POR GUARDAMOTORES, MARCA: TELEMECANIQUE, TIPO: LR2-D13

GERENCIA DE URBANISMO (AYUNTAMIENTO DE SEVILLA)

CONSERVACIÓN DE FUENTES Y MONUMENTOS	GMU	PARTE DE INSPECCIÓN CENTRO DE MANDO Y PROTECCIÓN DE FUERZA	FECHA	HOJA
			23/08/19	1 DE 1

IDENTIFICACIÓN

SITUACIÓN REAL C.M.: JARDIN DEL PALACIO - HISTORIA (GENERAL) COORD.X: 236337.11 COORD. Y: 4141581.29

CENTRO DE MANDO Nº: F115 - F116 - F117 - F118 - F119 - F121 **SUMINISTRO Nº:**

PLACA DE IDENTIFICACIÓN: F115/73 - F116/73 - F117/73 - F118/72 - F119/72 - F121/72 **TENSIÓN DE SUMINISTRO CONTRATO:** 380-230 V

POTENCIA INSTALADA: 4.7 kW **POTENCIA CONTRATADA:**

TOMA DE VALORES

CONTADOR DE ACTIVA Nº 200037811 **LECTURA:** 234 kWh

CONTADOR DE REACTIVA Nº **LECTURA:** 149 kVARh

	HORA	R-S	S-T	R-T	R-N	S-N	T-N
TENSIÓN DIURNA EN VACÍO (V):	16:00	400	400	402	231	228	232
TENSIÓN NOCTURNA EN CARGA 100% (V):	16:10	398	397	401	230	228	230

	HORA	R	S	T	N
INTENSIDAD LINEA GENERAL EN CARGA 100% (A):	16:15	8.35	8.45	8.55	1.67

	HORA	R	S	T	GENERAL
FACTOR DE POTENCIA:	16:20	0.88	0.98	0.81	0.91

CORRIENTE DE FUGA GENERAL(mA):	R	S	T	N
	7.9	8.1	8.2	1.6

CIRCUITOS DE SALIDA	INTENSIDAD POR FASE				PROTECCIONES	CONDUCTORES	AISLAMIENTO MΩ				FACTOR DE POTENCIA				TIPO DE ARRANQUE
NUMERO Y DESIGNACIÓN	R	S	T	N	TIPO/CALIBRE	SECCIÓN mm²	R	S	T	N	R	S	T	MEDIA	
FUENTES	8.35	8.45	8.55	1.67	3 (1x25) A	4 (1x6)	50.1	49.7	31.7	90.1	0.88	0.98	0.81	0.91	DIRECTO

CARACTERÍSTICAS DEL C.M.

CAJA ACOMETIDA: TIPO: CAHORS CGP-7-100 FUSIBLES: 2x40A + 1x100A **DERIVACIÓN INDIVIDUAL:** TIPO: UNIPOLAR SECCIÓN: 4 (1X35) mm2

ARMARIO: TIPO: ORMAZABAL SISTEMA DE FIJACIÓN: SUELO DIMENSIONES: 128x120x36 cm

EQ. MED. DIRECTA: SI **EQ. MED. INDIRECTA: Rel. de transformación;**

PROTECCIÓN GENERAL: TIPO: TERMICO DIFERENCIAL MARCA: ABB CALIBRE: 4x100 A

TOMA DE CORRIENTE: SI **PUNTO DE LUZ:** SI **INT. TOMA CORR. Y PL:**

RELOJ: MARCA Y MODELO: ORBIS UNO Nº SERIE: VERSIÓN:

CONMUTADORES MANIOBRA: INT. NOMIN: 20 A

PROTECCION CIR. MANIOBRA: DIFERENCIAL: 2x25 A 30mA TÉRMICO: 1x10 A

CONMUTADORES FUERZA: TIPO: ROTATIVO Nº: 1 INT. NOMINAL: NO SE LEE MARCA: TELERGON

CONTACTORES ARRANQUE DIRECTO: TIPO: LC1D6511 1 INT. NOMINAL: 80 A MARCA: TELEMECANIQUE PROTECCIÓN TERMICA REARMABLE:

CONTACTORES ARRANCADOR E-Δ: TIPO: Nº: INT. NOMINAL: MARCA: PROTECCIÓN TERMICA REARMABLE:

CONTACTORES VARIADOR FRECUENCIA: TIPO: Nº: INT. NOMINAL: MARCA: PROTECCIÓN TERMICA REARMABLE:

CONTACTORES BATERIA CONDENSADORES: TIPO: Nº: INT. NOMINAL: MARCA: PROTECCIÓN TERMICA REARMABLE:

INT. DIFERENCIALES: Nº 1 POLO: 4 SENSIBIL.: 300mA INT. NOMINAL: 25 A MARCA: MEDEX

SISTEMA DE TELEGESTIÓN: TIPO: MARCA ROUTER: Nº TARJETA: PIN:

ANALIZADOR DE RED: MARCA: MODELO: **VOLTÍMETRO/AMPERÍMETRO:**

PROTECCIÓN CONTRA SOBRETENSIONES: MARCA: TIPO:

VARIADORES DE FRECUENCIA: MARCA: TIPO: POTENCIA:

ANEMÓMETRO: MARCA: TIPO:

TOMA DE TIERRA: SECCIÓN: 35 mm2 RESISTENCIA: 52.3 Ω LATIGUILLOS PUERTAS: SI

BATERIA CONDENSADORES: Nº INT. NOMINAL: MARCA: PROTECCION: POTENCIA:

GENERAL

REVISIÓN ELÉCTRICA:	CABLEADOS:	OK	BORNAS Y CONEXIONES:	OK	CONTACTORES:	OK			
LIMPIEZA GENERAL:	EXTERIOR ARMARIO:	OK	INTERIOR:	OK	ELEMENTOS EXTRAÑOS:	NO	CABLEADO:	OK	
CONTACTORES:	OTROS COMPONENTES:	OK	PRODUCTO LIMPIADOR:	OK	AIRE COMPRIMIDO:	OK	HIDRÓFUGO:		
ENGRASE:	CANDADOS:	OK	BISAGRAS:	OK	CONTACTORES:	OK	OTROS:		
REPASO CHAPA Y PINTURA:	ABOLLADURAS:	OK	ÓXIDO:	OK	AJUSTES DE PUERTAS:	OK	PINTURA:	OK	
ESTANQUEIDAD:	ORIFICIOS DE TUBOS ENTRADA Y SALIDA:				OTRAS ABERTURAS EN LA CHAPA:				
O.C.A.:	FAVORABLE:		CONDICIONADA:		DENEGADA:		PRÓXIMA REVISIÓN:	GRUPO:	

OBSERVACIONES

-C.M COMUN CON EL MONUMENTO M-109 PALACIO Y JARDINES DE LA BUHAIRA

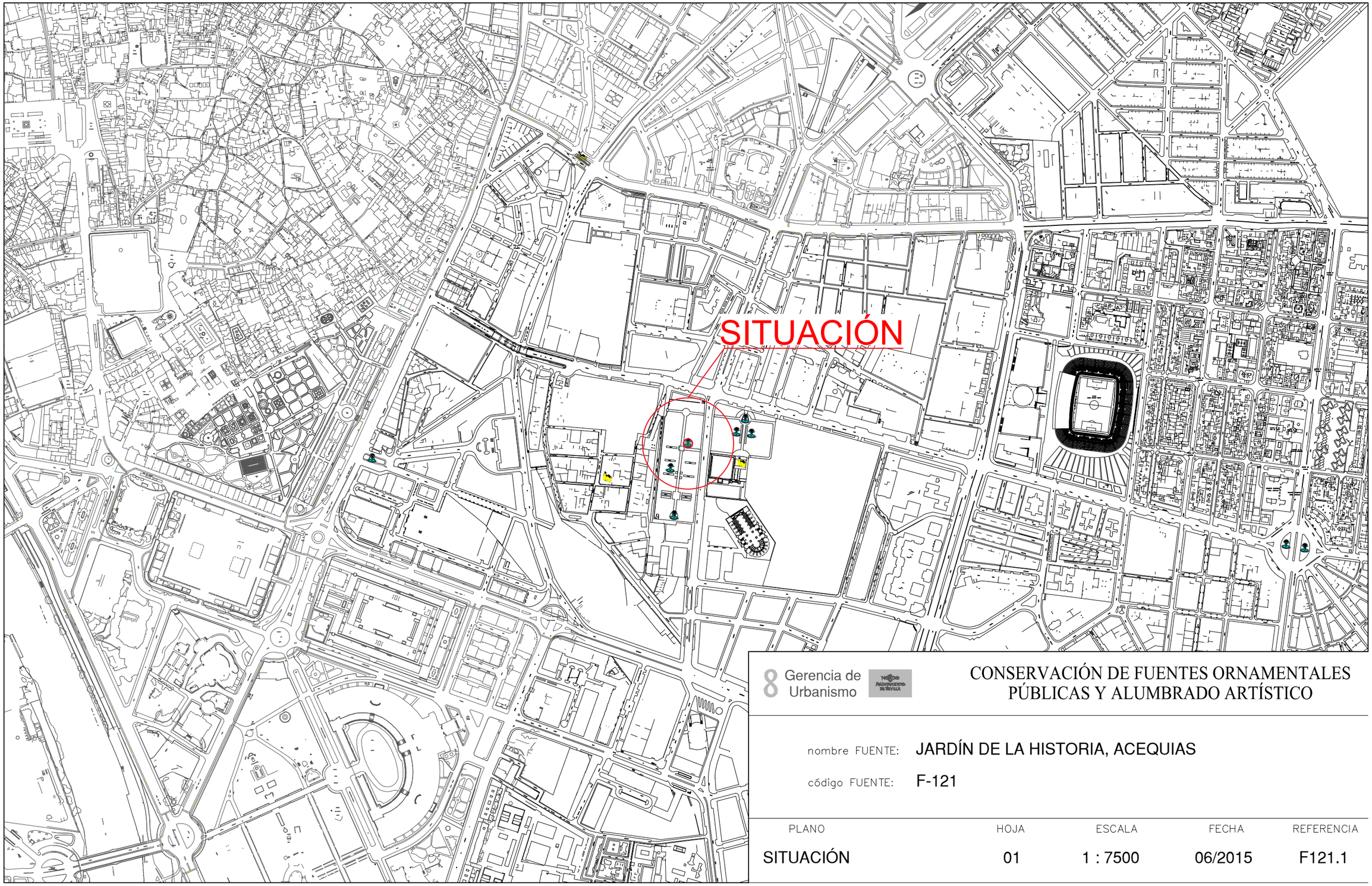

8 Gerencia de Urbanismo

CONSERVACIÓN DE FUENTES ORNAMENTALES PÚBLICAS Y ALUMBRADO ARTÍSTICO

nombre FUENTE: JARDÍN DE LA HISTORIA, ACEQUIAS

código FUENTE: F-121

PLANO	HOJA	ESCALA	FECHA	REFERENCIA
SITUACIÓN	01	1 : 7500	06/2015	F121.1

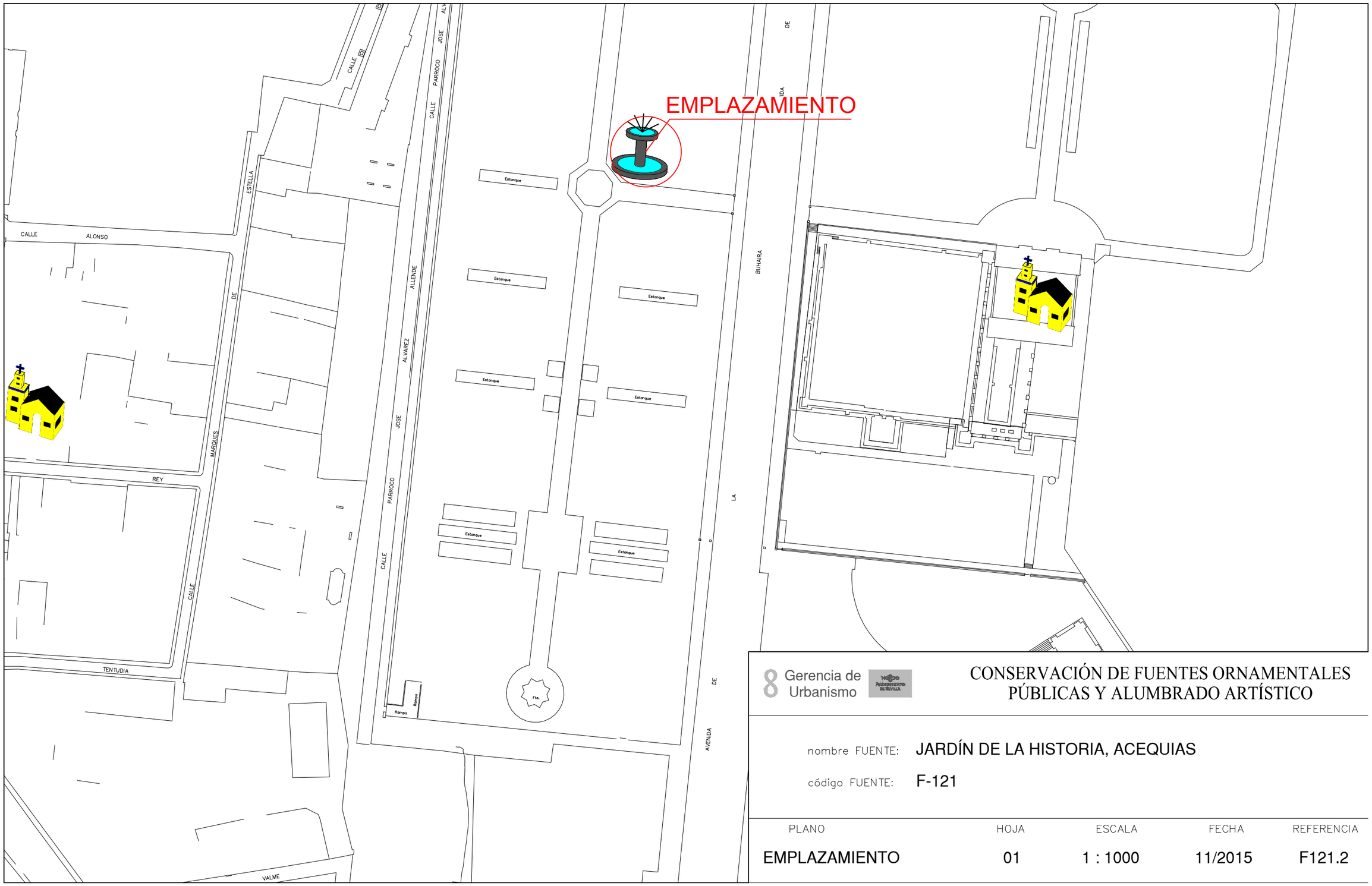

Gerencia de Urbanismo

CONSERVACIÓN DE FUENTES ORNAMENTALES PÚBLICAS Y ALUMBRADO ARTÍSTICO

nombre FUENTE: JARDÍN DE LA HISTORIA, ACEQUIAS

código FUENTE: F-121

PLANO	HOJA	ESCALA	FECHA	REFERENCIA
EMPLAZAMIENTO	01	1 : 1000	11/2015	F121.2

PLANTA GENERAL (ACEQUIA TIPO 1)

LA LONGITUD VARIARA EN LAS DISTINTAS ACEQUIAS(SIENDO DE IGUAL MEDIDA LAS ACEQUIAS PARALELAS).
COMENZANDO DESDE LA FUENTE JARDÍN DE LA HISTORIA-ESTRELLA, LAS LONGITUDES SERIAN:
-26,1 m
-28,8 m
-25,9 m
-25,9 m

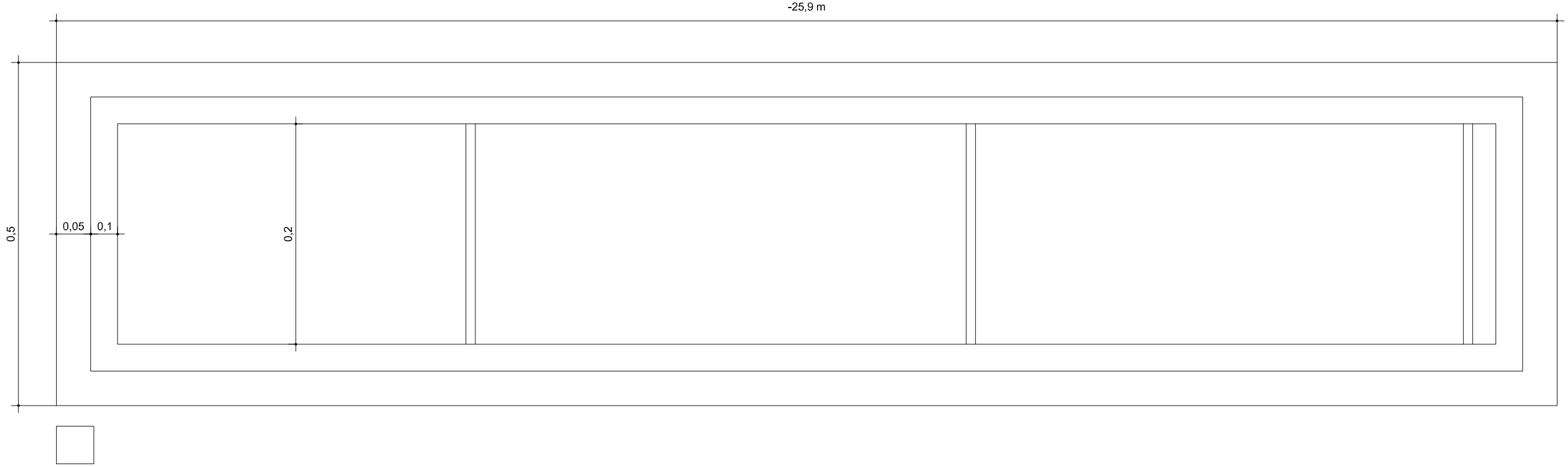

ORIENTACIÓN:

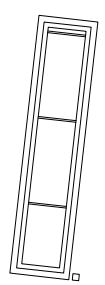

Gerencia de Urbanismo

CONSERVACIÓN DE FUENTES ORNAMENTALES
PÚBLICAS Y ALUMBRADO ARTÍSTICO

nombre FUENTE: JARDÍN DE LA HISTORIA - ACEQUIAS

código FUENTE: F-121

PLANO	HOJA	ESCALA	FECHA	REFERENCIA
PLANTA	01/02	1:70	12/2015	F121.3

PLANTA GENERAL (ACEQUIA TIPO 2)

LA LONGITUD VARIARA EN LAS DISTINTAS ACEQUIAS(SIENDO DE IGUAL MEDIDA LAS ACEQUIAS PARALELAS).
COMENZANDO DESDE LA FUENTE JARDÍN DE LA HISTORIA-ESTRELLA, LAS LONGITUDES SERIAN:
-16,55 m
-14,10 m

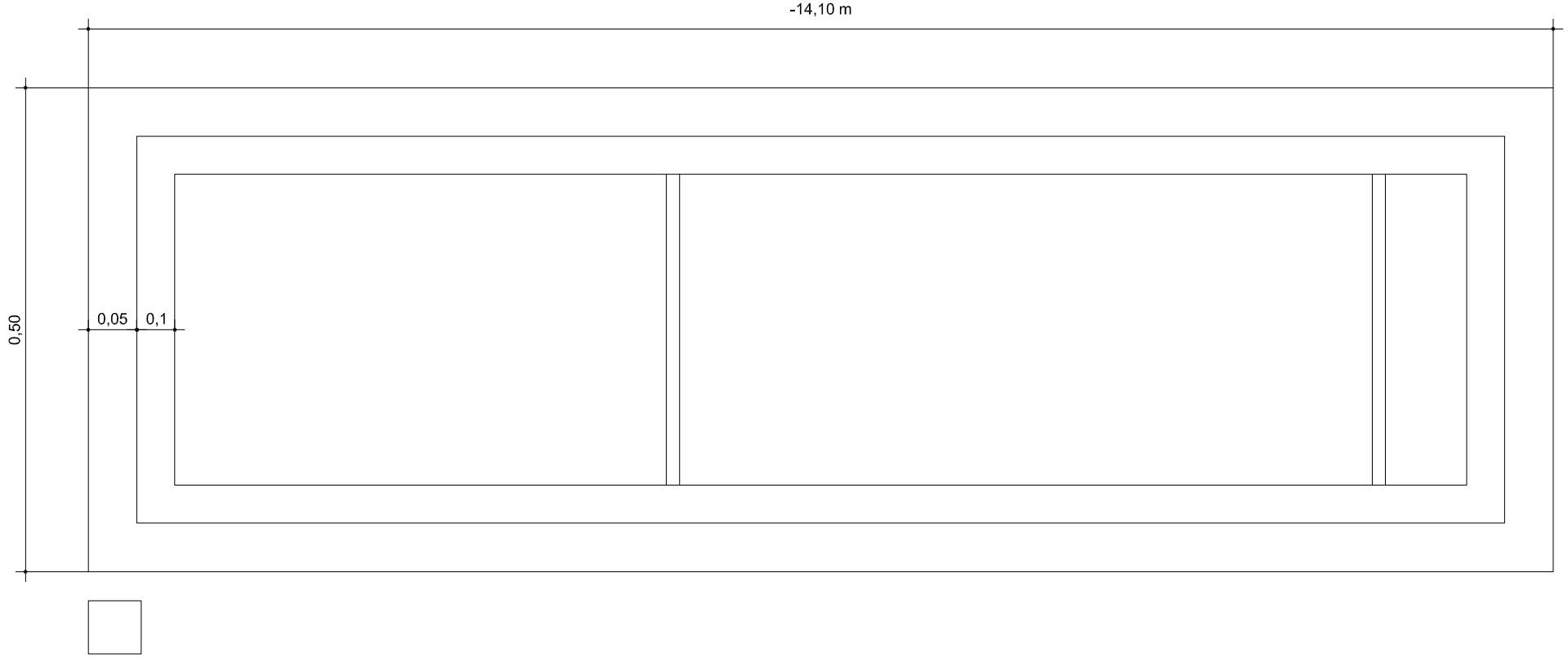

ORIENTACIÓN:

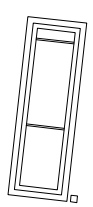

Gerencia de Urbanismo

CONSERVACIÓN DE FUENTES ORNAMENTALES
PÚBLICAS Y ALUMBRADO ARTÍSTICO

nombre FUENTE: JARDÍN DE LA HISTORIA - ACEQUIAS

código FUENTE: F-121

PLANO	HOJA	ESCALA	FECHA	REFERENCIA
PLANTA	02/02	1:70	12/2015	F121.3

ALZADO (ACEQUIA TIPO 1)

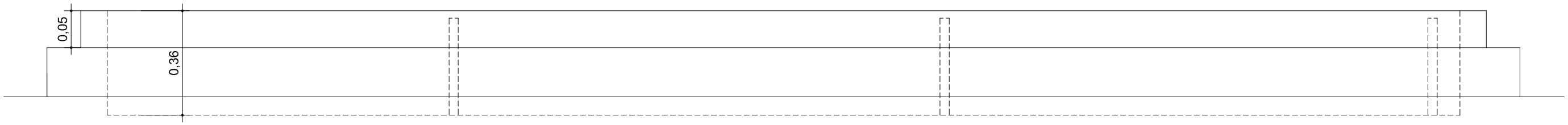

Gerencia de Urbanismo

NOBLE AYUNTAMIENTO DE SEVILLA

CONSERVACIÓN DE FUENTES ORNAMENTALES PÚBLICAS Y ALUMBRADO ARTÍSTICO

nombre FUENTE: JARDÍN DE LA HISTORIA - ACEQUIAS

código FUENTE: F-121

PLANO	HOJA	ESCALA	FECHA	REFERENCIA
ALZADO	01/02	1:70	12/2015	F121.4

ALZADO (ACEQUIA TIPO 2)

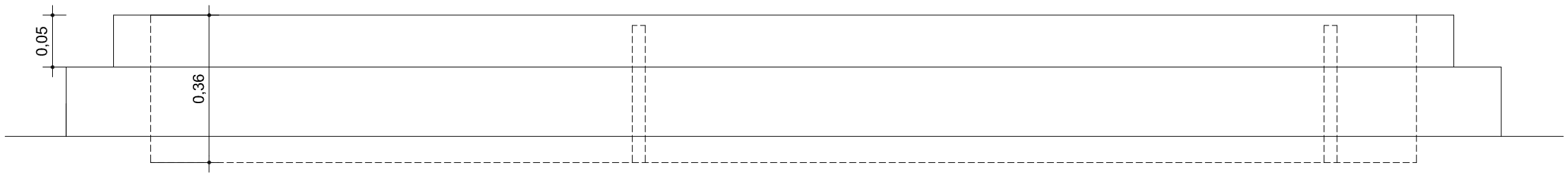

Gerencia de Urbanismo

NOBLE AYUNTAMIENTO DE SEVILLA

CONSERVACIÓN DE FUENTES ORNAMENTALES
PÚBLICAS Y ALUMBRADO ARTÍSTICO

nombre FUENTE: JARDÍN DE LA HISTORIA - ACEQUIAS

código FUENTE: F-121

PLANO	HOJA	ESCALA	FECHA	REFERENCIA
PLANTA	02/02	1:60	12/2015	F121.3

PLANTA HIDRÁULICA
ACEQUIA TIPO 1

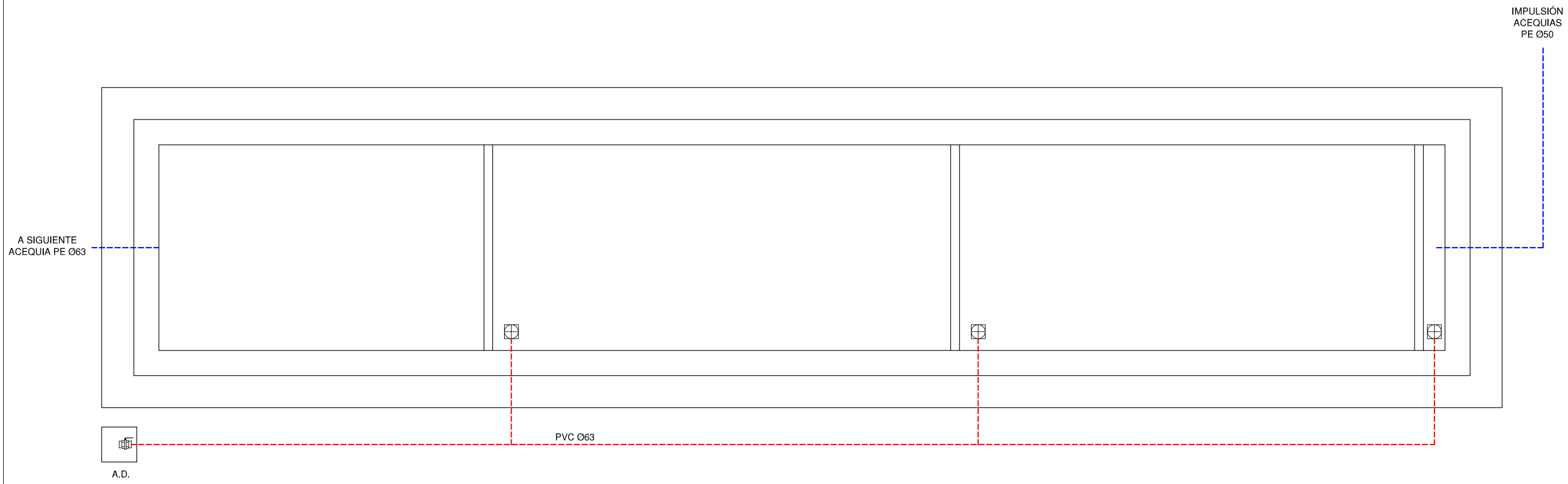

LEYENDA

TUBERÍA DE APORTE	SURTIDOR PULVERIZADOR
TUBERÍA DE RECIRCULACIÓN	SURTIDOR VERTICAL
TUBERÍA DE DESAGÜE	GRIFO
CONTADOR	LLAVE SELECTORA
ELECTROVALVULA	BRIDA UNIÓN
LLAVE DE BOLA	VÁLVULA REGULADORA DE PRESIÓN
LLAVE COMPUERTA	MANOMETRO
SURTIDOR PARABÓLICO	BOMBA RECIRCULACIÓN
BOMBA DE ACHIQUE	DEPÓSITO CL / PH
	BOYA

F.C.M.	FOSO COLECTOR MOTOR	A.A.A.	ARQUETA AGUA APORTE
A.D.	ARQUETA DESAGÜE	S.M.	SALA MAQUINA

ORIENTACIÓN:

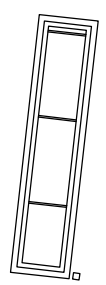

Gerencia de Urbanismo

CONSERVACIÓN DE FUENTES ORNAMENTALES PÚBLICAS Y ALUMBRADO ARTÍSTICO

nombre FUENTE: JARDÍN DE LA HISTORIA - ACEQUIAS

código FUENTE: F-121

PLANO	HOJA	ESCALA	FECHA	REFERENCIA
HIDRÁULICO	01/03	1:70	10/2015	F121.5

PLANTA HIDRÁULICA
ACEQUIA TIPO 2

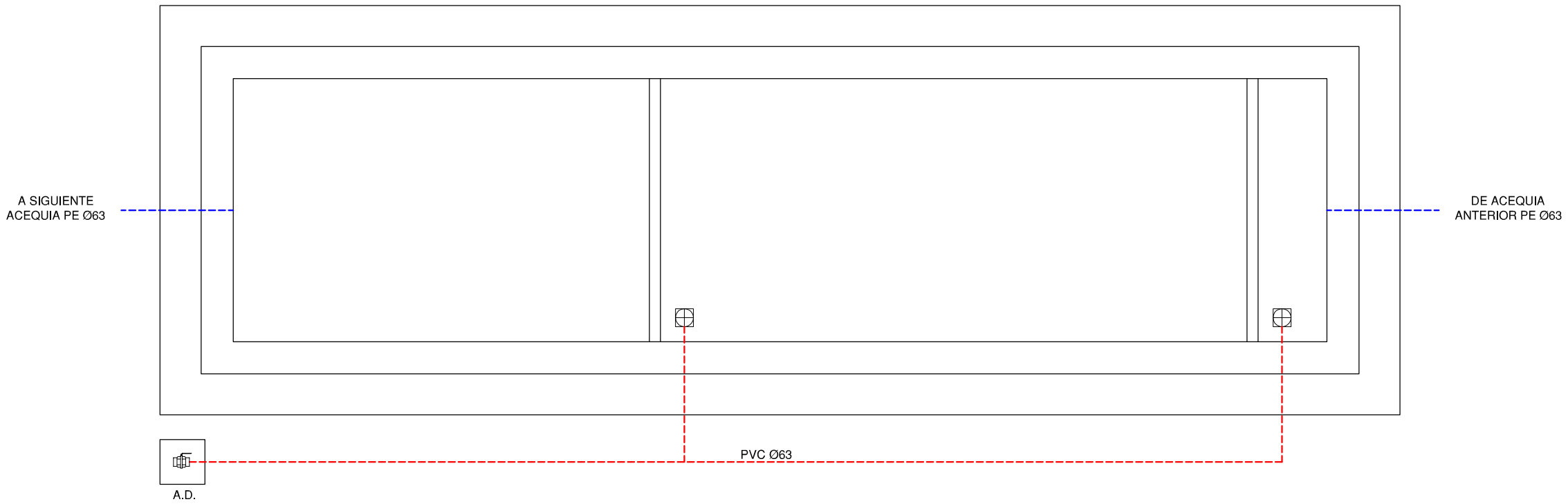

LEYENDA

- TUBERÍA DE APORTE
- TUBERÍA DE RECIRCULACIÓN
- TUBERÍA DE DESAGÜE
- CONTADOR
- ELECTROVALVULA
- LLAVE DE BOLA
- LLAVE COMPUERTA
- SURTIDOR PARABÓLICO
- BOMBA DE ACHIQUE
- SURTIDOR PULVERIZADOR
- SURTIDOR VERTICAL
- GRIFO
- LLAVE SELECTORA
- BRIDA UNIÓN
- VÁLVULA REGULADORA DE PRESIÓN
- MANOMETRO
- BOMBA RECIRCULACIÓN
- DEPÓSITO CL / PH
- BOYA

F.C.M.	FOSO COLECTOR MOTOR	A.A.A.	ARQUETA AGUA APORTE
A.D.	ARQUETA DESAGÜE	S.M.	SALA MAQUINA

ORIENTACIÓN:

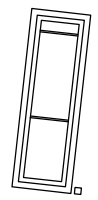

Gerencia de Urbanismo

CONSERVACIÓN DE FUENTES ORNAMENTALES PÚBLICAS Y ALUMBRADO ARTÍSTICO

nombre FUENTE: JARDÍN DE LA HISTORIA - ACEQUIAS

código FUENTE: F-121

PLANO	HOJA	ESCALA	FECHA	REFERENCIA
HIDRÁULICO	02/03	1:70	10/2015	F121.5

SECCION C'-C

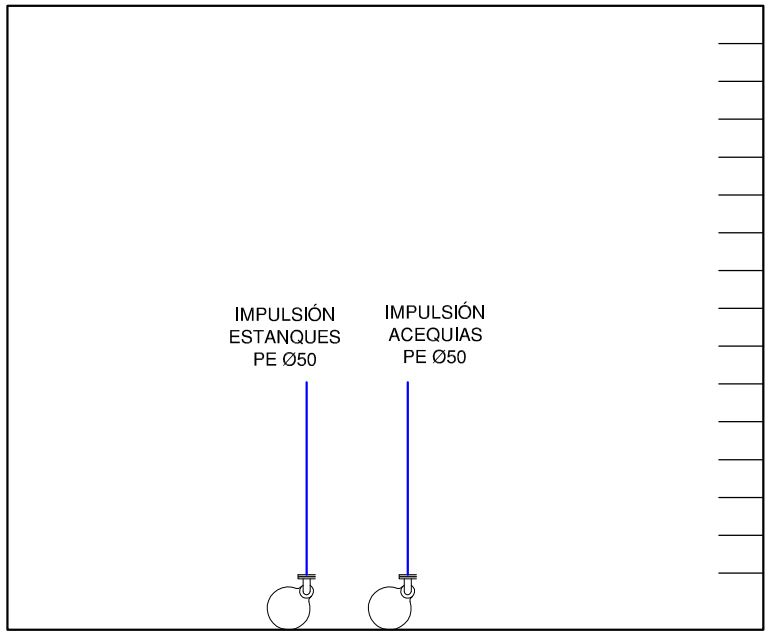

PLANTA S.M

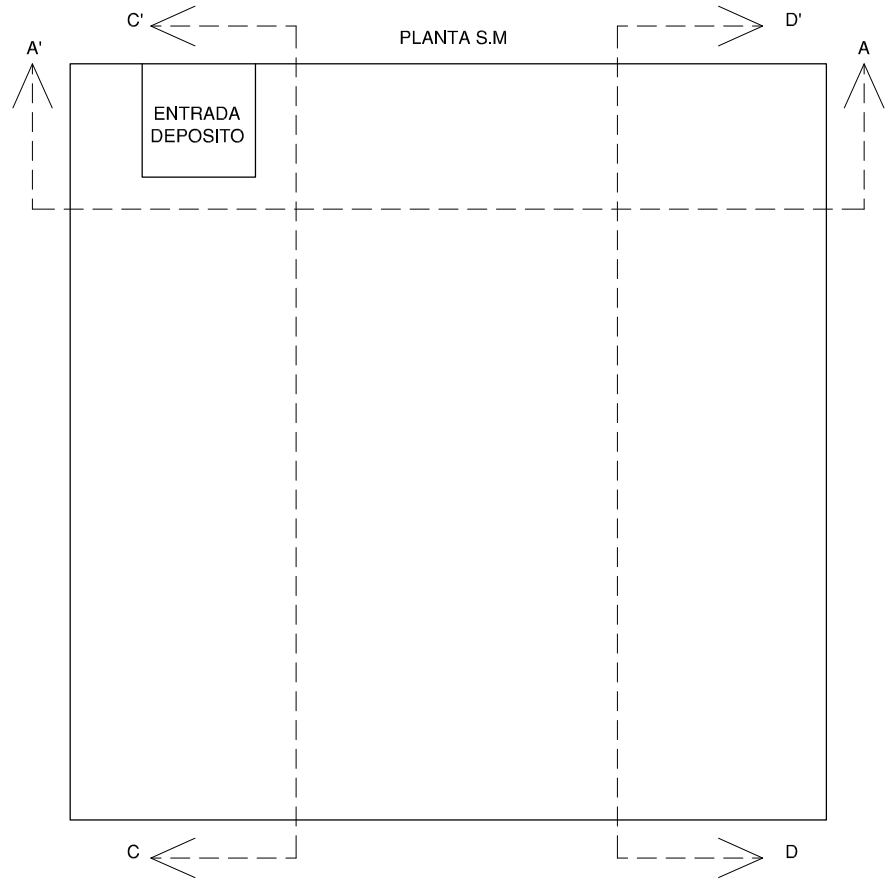

SECCION D-D'

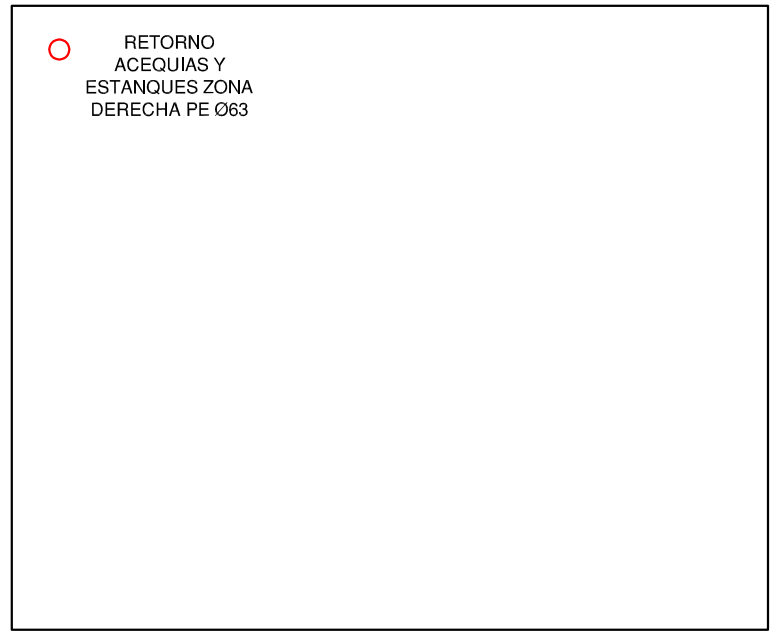

SECCION A'-A

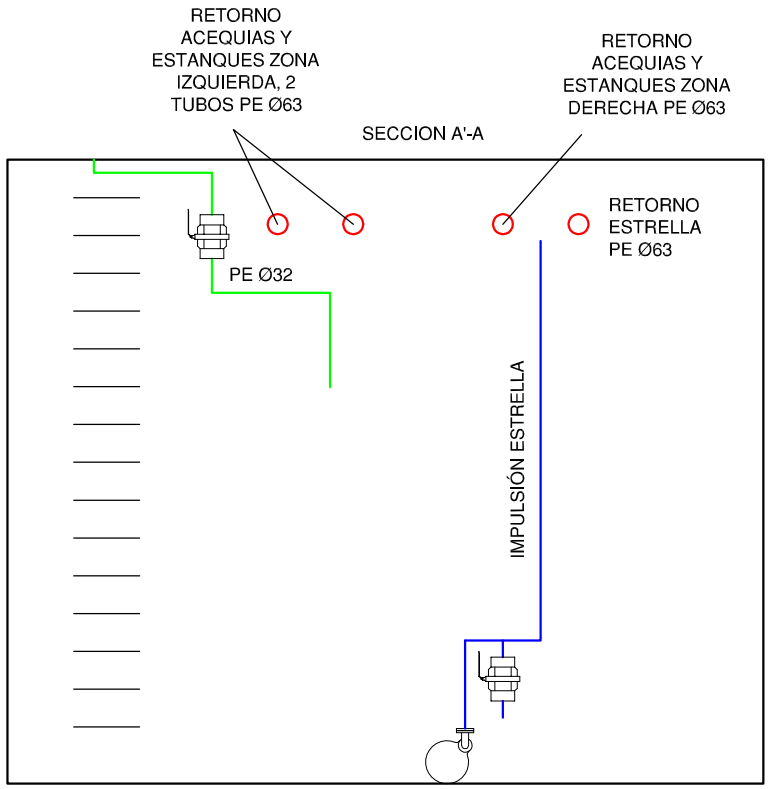

LEYENDA

- TUBERÍA DE APORTE
- TUBERÍA DE RECIRCULACIÓN
- TUBERÍA DE DESAGÜE
- CONTADOR
- ELECTROVALVULA
- LLAVE DE BOLA
- LLAVE COMPUERTA
- SURTIDOR PARABÓLICO
- BOMBA DE ACHIQUE
- SURTIDOR PULVERIZADOR
- SURTIDOR VERTICAL
- GRIFO
- LLAVE SELECTORA
- BRIDA UNIÓN
- VÁLVULA REGULADORA DE PRESIÓN
- MANOMETRO
- BOMBA RECIRCULACIÓN
- DEPÓSITO CL / PH
- BOYA

F.C.M. FOSO COLECTOR MOTOR
A.D. ARQUETA DESAGÜE
A.A.A. ARQUETA AGUA APORTE
S.M. SALA MAQUINA

Gerencia de Urbanismo

CONSERVACIÓN DE FUENTES ORNAMENTALES PÚBLICAS Y ALUMBRADO ARTÍSTICO

nombre FUENTE: JARDÍN DE LA HISTORIA - ESTANQUES, ESTRELLA Y ACEQUIAS

código FUENTE: F-118, F119, F121

PLANO	HOJA	ESCALA	FECHA	REFERENCIA
HIDRÁULICO	03/03	1:40	12/2015	PLH_DETALLE

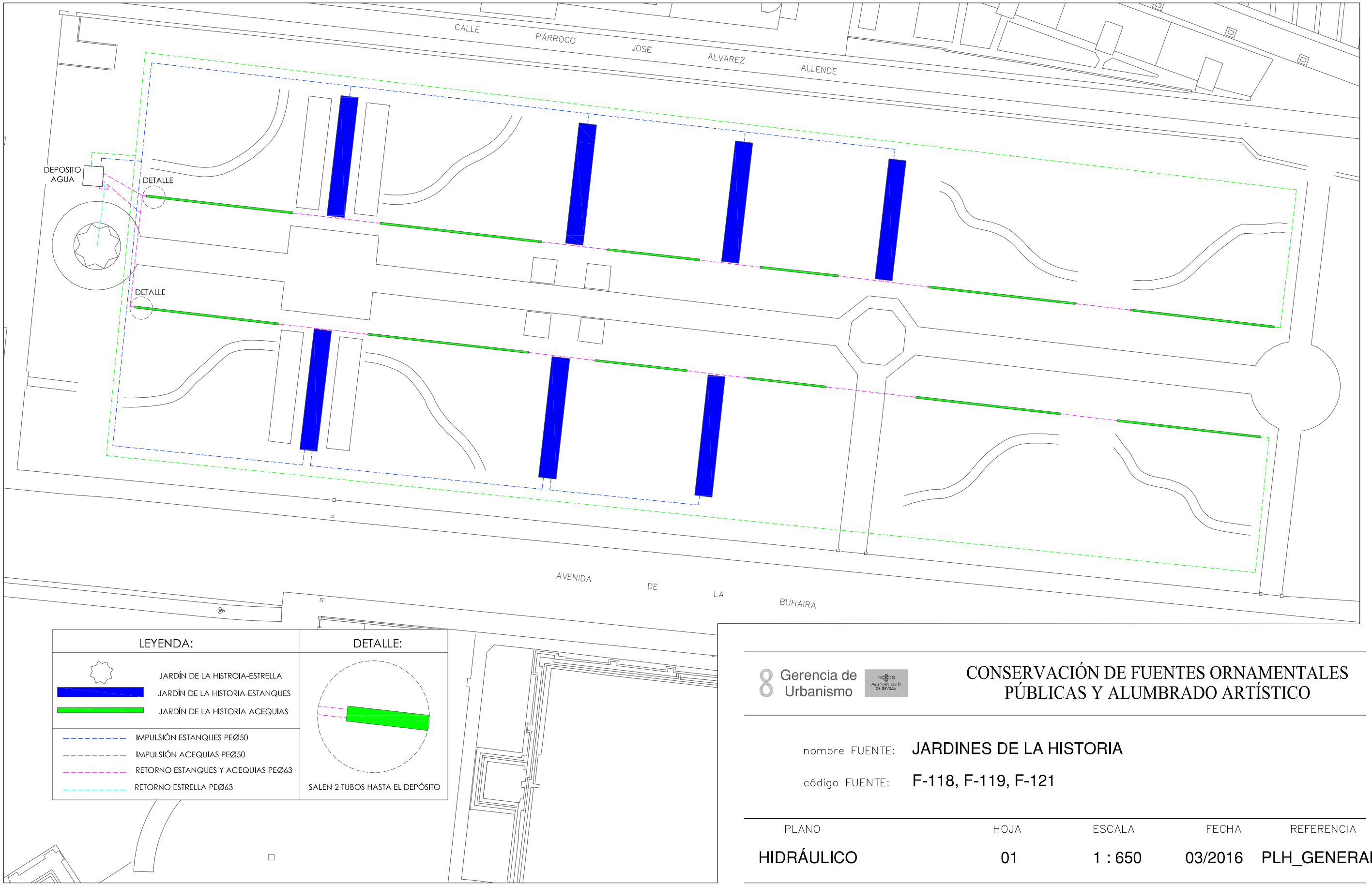

Gerencia de Urbanismo

CONSERVACIÓN DE FUENTES ORNAMENTALES PÚBLICAS Y ALUMBRADO ARTÍSTICO

nombre FUENTE: JARDINES DE LA HISTORIA

código FUENTE: F-118, F-119, F-121

PLANO	HOJA	ESCALA	FECHA	REFERENCIA
HIDRÁULICO	01	1 : 650	03/2016	PLH_GENERAL

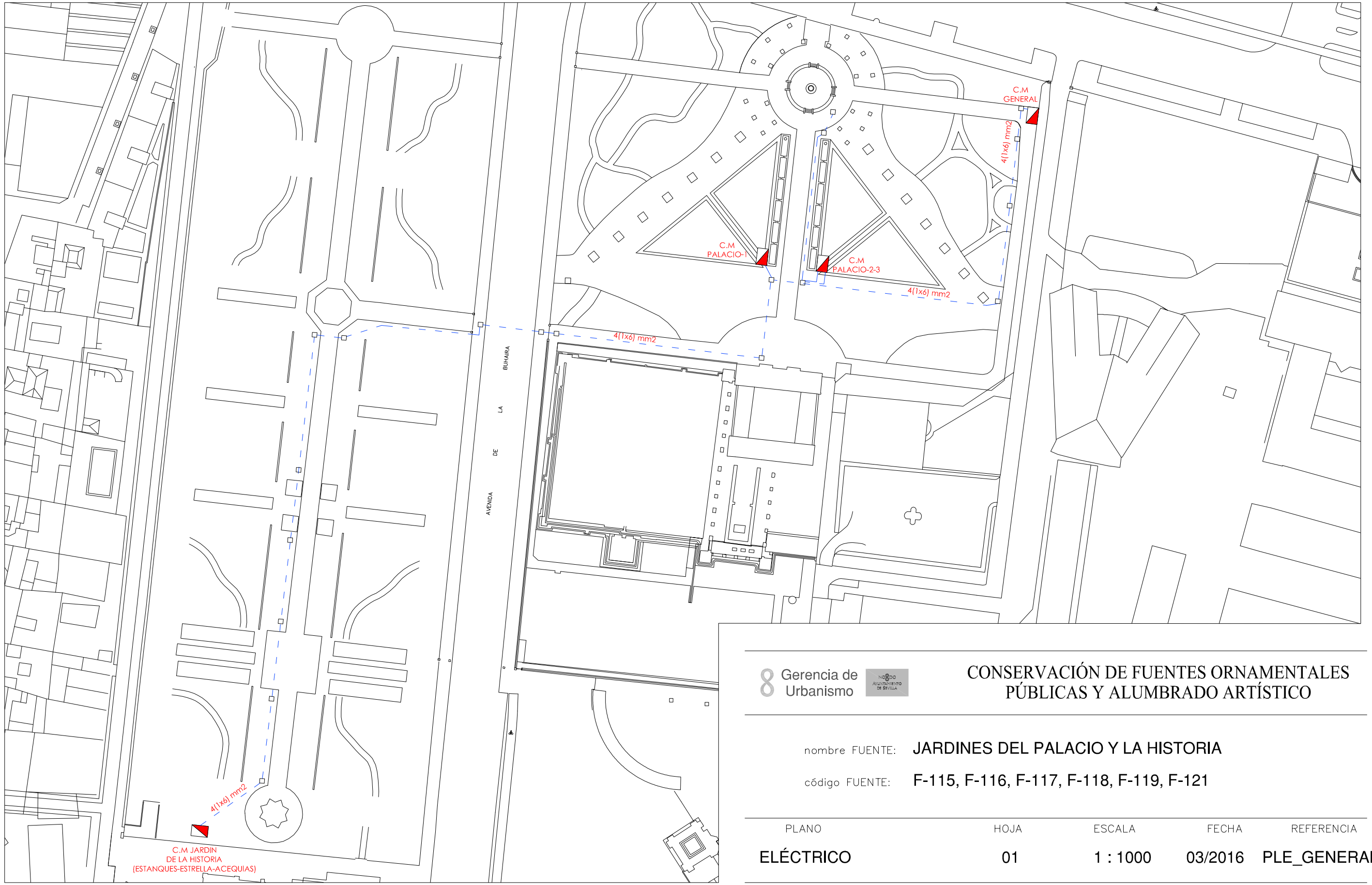

Gerencia de Urbanismo

CONSERVACIÓN DE FUENTES ORNAMENTALES PÚBLICAS Y ALUMBRADO ARTÍSTICO

nombre FUENTE: JARDINES DEL PALACIO Y LA HISTORIA

código FUENTE: F-115, F-116, F-117, F-118, F-119, F-121

PLANO	HOJA	ESCALA	FECHA	REFERENCIA
ELÉCTRICO	01	1 : 1000	03/2016	PLE_GENERAL

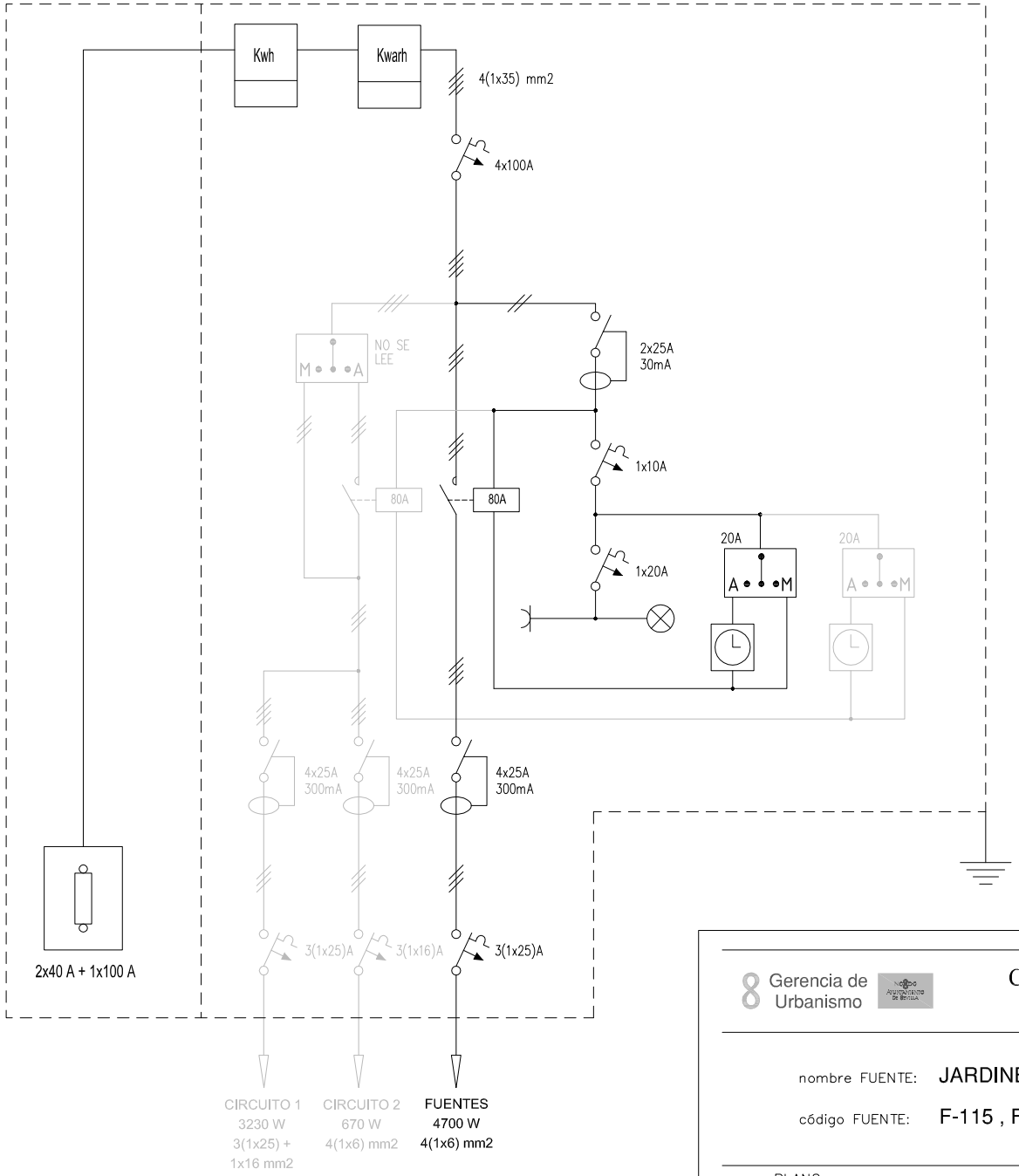

Gerencia de Urbanismo

CONSERVACIÓN DE FUENTES ORNAMENTALES PÚBLICAS Y ALUMBRADO ARTÍSTICO

nombre FUENTE: JARDINES DEL PALACIO - HISTORIA

código FUENTE: F-115 , F-116 , F-117 , F-118 , F-119 , F-121

PLANO	HOJA	ESCALA	FECHA	REFERENCIA
ESQUEMA UNIFILAR	01	S/D	12/2015	EU(GENERAL)

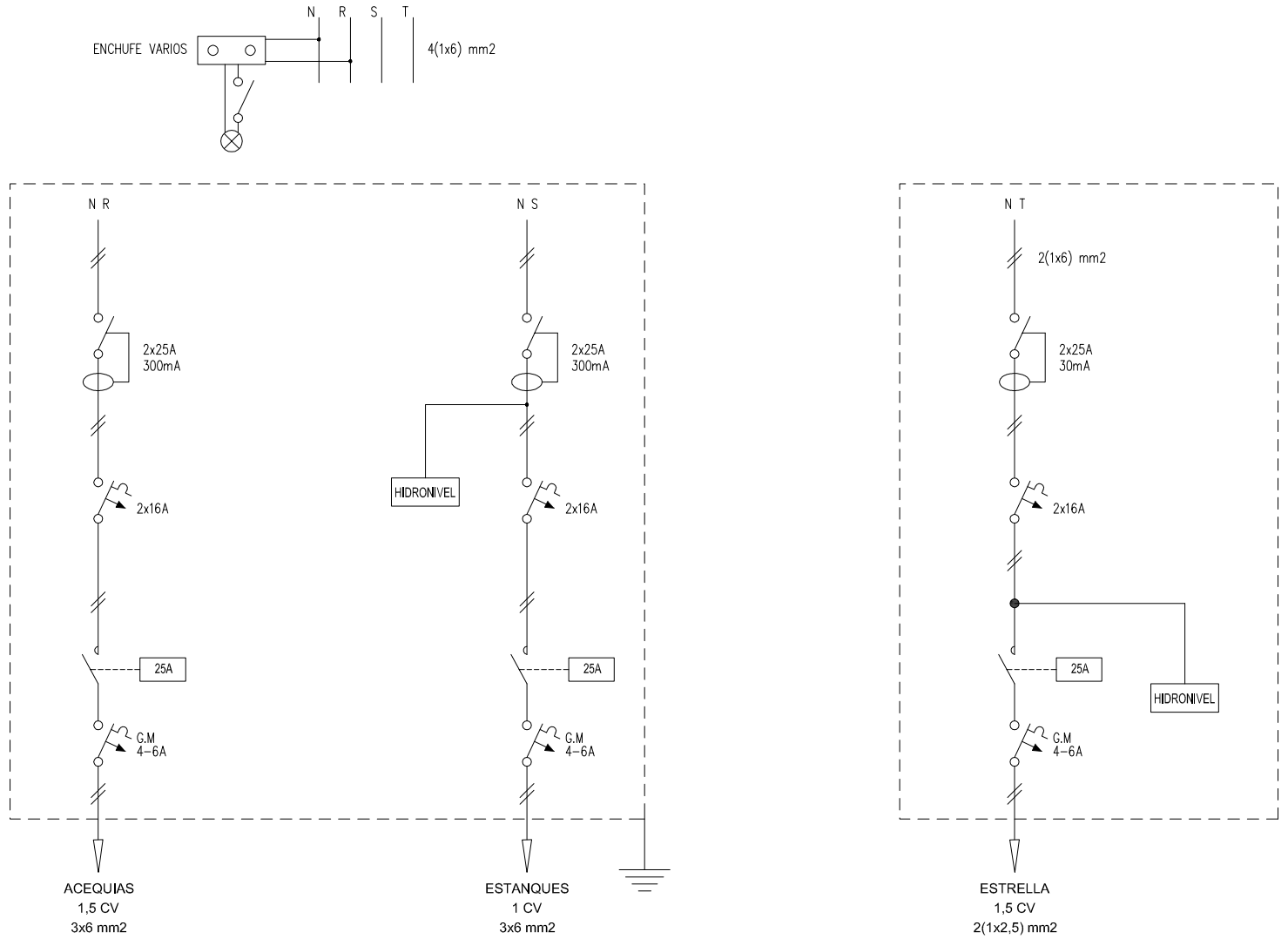

Gerencia de Urbanismo

CONSERVACIÓN DE FUENTES ORNAMENTALES PÚBLICAS Y ALUMBRADO ARTÍSTICO

nombre FUENTE: JARDIN DE LA HISTORIA - ESTANQUES - ESTRELLA - ACEQUIAS

código FUENTE: F-118, F-119, F-121

PLANO	HOJA	ESCALA	FECHA	REFERENCIA
ESQUEMA UNIFILAR	01	S/D	03/2016	F118.7 - F119.7 F121.7

FICHA COMPONENTES FUENTE

Fuente	F121 JARDIN DE LA HISTORIA, ACEQUIAS

Alumbrado	Tipo	Potencia	Tensión	Cantidad
Lámpara				
Proyector				

Motores	Sumergible
Marca/Modelo	BLOCH-Ideal/V 100K
Tipo	Sumergible
Potencia	1,5 CV/1,1 Kw
Tensión	I-230 v
Intensidad	7,3 A
Arranque	
Veloc x anemo	
Compens cosφ	
Caudal	20÷330 l/m
Altura	17,4÷4,6 mca
Cantidad	1

	Marca/Modelo	Fecha instalación	Depositos quimicos	Volumen
Sist cloración				

Surtidores	Marca / Modelo	Diámetro/conexión	Cantidad	Material
vertical	TUBO PVC	Ø 40 mm	7	

Control nivel	Sondas nivel	☑
	Válvula flotador	☐
	Sin control	☐
	Sonda motor	☐

Contador de agua	Marca	ELSTER	Volumen agua vaso
	Número	823715050	160 m³
	Calibre	3/4''	

	Material	Cantidad	Volumen	Fecha renovacion
Filtro aspiración	acero galvanizado	2		
Filtro de arena				

Observaciones:

GERENCIA DE URBANISMO (AYUNTAMIENTO DE SEVILLA)

CONSERVACIÓN DE FUENTES Y MONUMENTOS	GMU	PARTE DE INSPECCIÓN CENTRO DE MANDO Y PROTECCIÓN DE FUERZA	FECHA	HOJA
			23/02/2016	1 DE 1

IDENTIFICACIÓN

SITUACIÓN REAL C.M.: JARDIN DE LA HISTORIA - ESTANQUES - ESTRELLA - ACEQUIAS — COORD.X: 236113.78 — COORD. Y: 4141388.34

CENTRO DE MANDO Nº: F118 - F119 - F121 — **SUMINISTRO Nº:**

PLACA DE IDENTIFICACIÓN: F118/72 - F119/72 - F121/72 — **TENSIÓN DE SUMINISTRO CONTRATO:** 220-125 V

POTENCIA INSTALADA: 2.95 kW — **POTENCIA CONTRATADA:**

TOMA DE VALORES

CONTADOR DE ACTIVA Nº — **LECTURA:** kWh

CONTADOR DE REACTIVA Nº — **LECTURA:** kVARh

	HORA	R-S	S-T	R-T	R-N	S-N	T-N
TENSIÓN DIURNA EN VACÍO (V):	16:40	398	399	400	229	228	228
TENSIÓN NOCTURNA EN CARGA 100% (V):	16:45	385	388	389	227	226	227

	HORA	R	S	T	N
INTENSIDAD LINEA GENERAL EN CARGA 100% (A):	16:50	3.5	5.0	4.9	1.6

	HORA	R	S	T	GENERAL
FACTOR DE POTENCIA:	16.55	0.92	0.97	0.93	0.95

CORRIENTE DE FUGA GENERAL(mA):	R	S	T	N
	2.9	2.7	4.8	0.9

CIRCUITOS DE SALIDA	INTENSIDAD POR FASE				PROTECCIONES	CONDUCTORES	AISLAMIENTO MΩ				FACTOR DE POTENCIA				TIPO DE ARRANQUE
NUMERO Y DESIGNACIÓN	R	S	T	N	TIPO/CALIBRE	SECCIÓN mm²	R	S	T	N	R	S	T	MEDIA	
C1 - ESTANQUES		5		0	2x16 A	3x6		18.2		5.1		0.97			
C2 - ESTRELLA			4.9	1.6	2x16 A	2 (1x2.5)			20.1	21			0.93		
C3 - ACEQUIA	3.5			0	2x16 A	3x6		32.1		15.1	0.92				

CARACTERÍSTICAS DEL C.M.

CAJA ACOMETIDA: TIPO: — FUSIBLES: — **DERIVACIÓN INDIVIDUAL:** TIPO: 0.6 / 1kV — SECCIÓN: 4 (1x6) mm2

ARMARIO: TIPO: ORMAZABAL — SISTEMA DE FIJACIÓN: SUELO — DIMENSIONES: 128x120x36 cm

EQ. MED. DIRECTA: — **EQ. MED. INDIRECTA: Rel. de transformación;**

PROTECCIÓN GENERAL: TIPO: — MARCA: — CALIBRE:

TOMA DE CORRIENTE: SI — **PUNTO DE LUZ:** — **INT. TOMA CORR. Y PL:**

RELOJ: MARCA Y MODELO: — Nº SERIE: — VERSIÓN:

CONMUTADORES MANIOBRA: INT. NOMIN:

PROTECCION CIR. MANIOBRA: DIFERENCIAL: — TÉRMICO:

CONMUTADORES FUERZA: TIPO: — Nº: — INT. NOMINAL: — MARCA:

CONTACTORES ARRANQUE DIRECTO: TIPO: LC1D09 / LC1D12 — Nº: 2 / 1 — INT. NOMINAL: 25 A — MARCA: TELEMECANIQUE / SCHNEIDER — PROTECCIÓN TERMICA REARMABLE: 4 - 6 A

CONTACTORES ARRANCADOR E-Δ: TIPO: — Nº: — INT. NOMINAL: — MARCA: — PROTECCIÓN TERMICA REARMABLE:

CONTACTORES VARIADOR FRECUENCIA: TIPO: — Nº: — INT. NOMINAL: — MARCA: — PROTECCIÓN TERMICA REARMABLE:

CONTACTORES BATERIA CONDENSADORES: TIPO: — Nº: — INT. NOMINAL: — MARCA: — PROTECCIÓN TERMICA REARMABLE:

INT. DIFERENCIALES: Nº 2 / 1 — POLO: 2 — SENSIBIL.: 300mA / 30mA — INT. NOMINAL: 25 A — MARCA: ABB

SISTEMA DE TELEGESTIÓN: TIPO: — MARCA ROUTER: — Nº TARJETA: — PIN:

ANALIZADOR DE RED: MARCA: — MODELO: — **VOLTÍMETRO/AMPERÍMETRO:**

PROTECCIÓN CONTRA SOBRETENSIONES: MARCA: — TIPO:

VARIADORES DE FRECUENCIA: MARCA: — TIPO: — POTENCIA:

ANEMÓMETRO: MARCA: — TIPO:

TOMA DE TIERRA: SECCIÓN: 35 mm2 — RESISTENCIA: 57 Ω — LATIGUILLOS PUERTAS:

BATERIA CONDENSADORES: Nº — INT. NOMINAL: — MARCA: — PROTECCION: — POTENCIA:

GENERAL

REVISIÓN ELÉCTRICA: CABLEADOS: — BORNAS Y CONEXIONES: — CONTACTORES:

LIMPIEZA GENERAL: EXTERIOR ARMARIO: — INTERIOR: — ELEMENTOS EXTRAÑOS: — CABLEADO:

CONTACTORES: — OTROS COMPONENTES: — PRODUCTO LIMPIADOR: — AIRE COMPRIMIDO: — HIDRÓFUGO:

ENGRASE: CANDADOS: — BISAGRAS: — CONTACTORES: — OTROS:

REPASO CHAPA Y PINTURA: ABOLLADURAS: — ÓXIDO: — AJUSTES DE PUERTAS: — PINTURA:

ESTANQUEIDAD: ORIFICIOS DE TUBOS ENTRADA Y SALIDA: — OTRAS ABERTURAS EN LA CHAPA:

O.C.A.: FAVORABLE: — CONDICIONADA: — DENEGADA: — PRÓXIMA REVISIÓN: — GRUPO:

OBSERVACIONES

-C.M COMUN PARA FUENTES F118 - F119 Y F121

-PROTECCION TERMICA POR GUARDAMOTORES, MARCA: TELEMECANIQUE, TIPO: LR2-D13

GERENCIA DE URBANISMO (AYUNTAMIENTO DE SEVILLA)

CONSERVACIÓN DE FUENTES Y MONUMENTOS	GMU	PARTE DE INSPECCIÓN CENTRO DE MANDO Y PROTECCIÓN DE FUERZA	FECHA	HOJA
			23/08/19	1 DE 1

IDENTIFICACIÓN

SITUACIÓN REAL C.M.: JARDIN DEL PALACIO - HISTORIA (GENERAL) COORD.X: 236337.11 COORD. Y: 4141581.29

CENTRO DE MANDO Nº: F115 - F116 - F117 - F118 - F119 - F121 **SUMINISTRO Nº:**

PLACA DE IDENTIFICACIÓN: F115/73 - F116/73 - F117/73 - F118/72 - F119/72 - F121/72 **TENSIÓN DE SUMINISTRO CONTRATO:** 380-230 V

POTENCIA INSTALADA: 4.7 kW **POTENCIA CONTRATADA:**

TOMA DE VALORES

CONTADOR DE ACTIVA Nº 200037811 **LECTURA:** 234 kWh

CONTADOR DE REACTIVA Nº **LECTURA:** 149 kVARh

	HORA	R-S	S-T	R-T	R-N	S-N	T-N
TENSIÓN DIURNA EN VACÍO (V):	16:00	400	400	402	231	228	232
TENSIÓN NOCTURNA EN CARGA 100% (V):	16:10	398	397	401	230	228	230

	HORA	R	S	T	N
INTENSIDAD LINEA GENERAL EN CARGA 100% (A):	16:15	8.35	8.45	8.55	1.67

	HORA	R	S	T	GENERAL
FACTOR DE POTENCIA:	16:20	0.88	0.98	0.81	0.91

CORRIENTE DE FUGA GENERAL(mA):	R	S	T	N
	7.9	8.1	8.2	1.6

CIRCUITOS DE SALIDA	INTENSIDAD POR FASE				PROTECCIONES	CONDUCTORES	AISLAMIENTO MΩ				FACTOR DE POTENCIA				TIPO DE ARRANQUE
NUMERO Y DESIGNACIÓN	R	S	T	N	TIPO/CALIBRE	SECCIÓN mm²	R	S	T	N	R	S	T	MEDIA	
FUENTES	8.35	8.45	8.55	1.67	3 (1x25) A	4 (1x6)	50.1	49.7	31.7	90.1	0.88	0.98	0.81	0.91	DIRECTO

CARACTERÍSTICAS DEL C.M.

CAJA ACOMETIDA: TIPO: CAHORS CGP-7-100 FUSIBLES: 2x40A + 1x100A **DERIVACIÓN INDIVIDUAL:** TIPO: UNIPOLAR SECCIÓN: 4 (1X35) mm2

ARMARIO: TIPO: ORMAZABAL SISTEMA DE FIJACIÓN: SUELO DIMENSIONES: 128x120x36 cm

EQ. MED. DIRECTA: SI **EQ. MED. INDIRECTA: Rel. de transformación;**

PROTECCIÓN GENERAL: TIPO: TERMICO DIFERENCIAL MARCA: ABB CALIBRE: 4x100 A

TOMA DE CORRIENTE: SI **PUNTO DE LUZ:** SI **INT. TOMA CORR. Y PL:**

RELOJ: MARCA Y MODELO: ORBIS UNO Nº SERIE: VERSIÓN:

CONMUTADORES MANIOBRA: INT. NOMIN: 20 A

PROTECCION CIR. MANIOBRA: DIFERENCIAL: 2x25 A 30mA TÉRMICO: 1x10 A

CONMUTADORES FUERZA: TIPO: ROTATIVO Nº: 1 INT. NOMINAL: NO SE LEE MARCA: TELERGON

CONTACTORES ARRANQUE DIRECTO: TIPO: LC1D6511 1 INT. NOMINAL: 80 A MARCA: TELEMECANIQUE PROTECCIÓN TERMICA REARMABLE:

CONTACTORES ARRANCADOR E-Δ: TIPO: Nº: INT. NOMINAL: MARCA: PROTECCIÓN TERMICA REARMABLE:

CONTACTORES VARIADOR FRECUENCIA: TIPO: Nº: INT. NOMINAL: MARCA: PROTECCIÓN TERMICA REARMABLE:

CONTACTORES BATERIA CONDENSADORES: TIPO: Nº: INT. NOMINAL: MARCA: PROTECCIÓN TERMICA REARMABLE:

INT. DIFERENCIALES: Nº 1 POLO: 4 SENSIBIL.: 300mA INT. NOMINAL: 25 A MARCA: MEDEX

SISTEMA DE TELEGESTIÓN: TIPO: MARCA ROUTER: Nº TARJETA: PIN:

ANALIZADOR DE RED: MARCA: MODELO: **VOLTÍMETRO/AMPERÍMETRO:**

PROTECCIÓN CONTRA SOBRETENSIONES: MARCA: TIPO:

VARIADORES DE FRECUENCIA: MARCA: TIPO: POTENCIA:

ANEMÓMETRO: MARCA: TIPO:

TOMA DE TIERRA: SECCIÓN: 35 mm2 RESISTENCIA: 52.3 Ω LATIGUILLOS PUERTAS: SI

BATERIA CONDENSADORES: Nº INT. NOMINAL: MARCA: PROTECCION: POTENCIA:

GENERAL

REVISIÓN ELÉCTRICA: CABLEADOS: OK BORNAS Y CONEXIONES: OK CONTACTORES: OK

LIMPIEZA GENERAL: EXTERIOR ARMARIO: OK INTERIOR: OK ELEMENTOS EXTRAÑOS: NO CABLEADO: OK

CONTACTORES: OTROS COMPONENTES: OK PRODUCTO LIMPIADOR: OK AIRE COMPRIMIDO: OK HIDRÓFUGO:

ENGRASE: CANDADOS: OK BISAGRAS: OK CONTACTORES: OK OTROS:

REPASO CHAPA Y PINTURA: ABOLLADURAS: OK ÓXIDO: OK AJUSTES DE PUERTAS: OK PINTURA: OK

ESTANQUEIDAD: ORIFICIOS DE TUBOS ENTRADA Y SALIDA: OTRAS ABERTURAS EN LA CHAPA:

O.C.A.: FAVORABLE: CONDICIONADA: DENEGADA: PRÓXIMA REVISIÓN: GRUPO:

OBSERVACIONES

-C.M COMUN CON EL MONUMENTO M-109 PALACIO Y JARDINES DE LA BUHAIRA

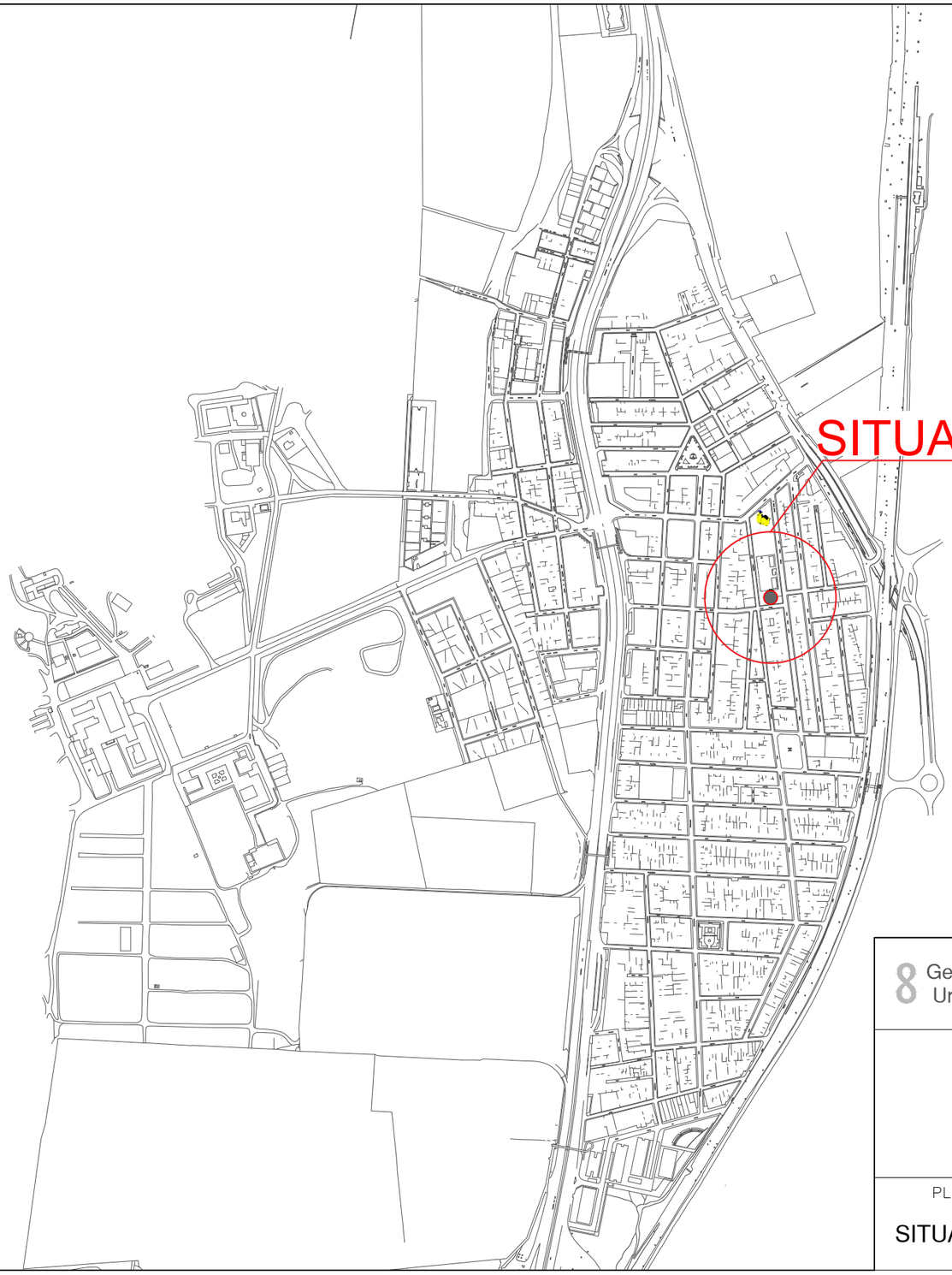

SITUACIÓN

Gerencia de Urbanismo

CONSERVACIÓN DE FUENTES ORNAMENTALES PÚBLICAS Y ALUMBRADO ARTÍSTICO

nombre FUENTE: FUENTE DE LA SOLIDARIDAD

código FUENTE: F-122

PLANO	HOJA	ESCALA	FECHA	REFERENCIA
SITUACIÓN	01	1 : 7500	06/2015	F122.1

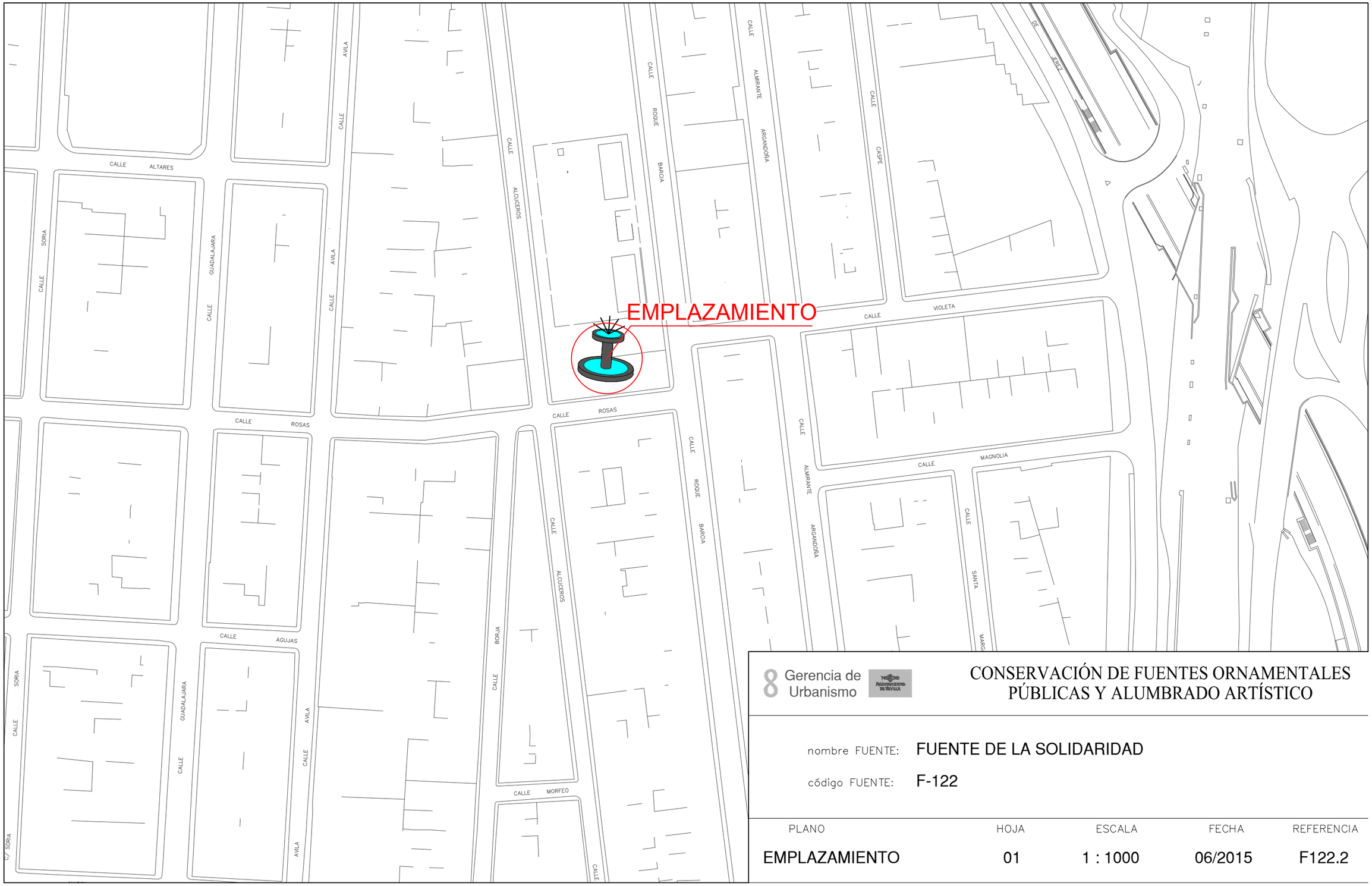

8 Gerencia de Urbanismo

CONSERVACIÓN DE FUENTES ORNAMENTALES PÚBLICAS Y ALUMBRADO ARTÍSTICO

nombre FUENTE: **FUENTE DE LA SOLIDARIDAD**

código FUENTE: **F-122**

PLANO	HOJA	ESCALA	FECHA	REFERENCIA
EMPLAZAMIENTO	01	1 : 1000	06/2015	F122.2

PLANTA GENERAL

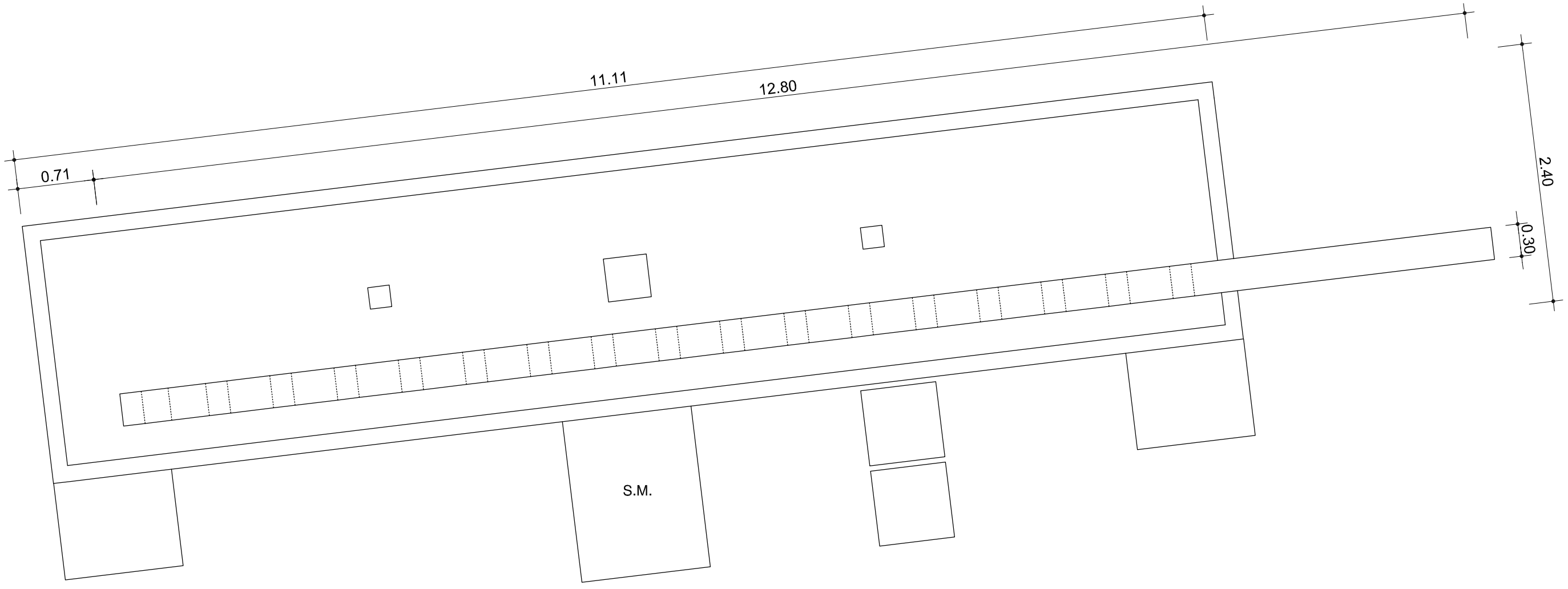

F.M.	FOSO MOTOR	A.A.A.	ARQUETA AGUA APORTE
A.D.	ARQUETA DESAGÜE	S.M.	SALA MAQUINA

Gerencia de Urbanismo

Ayuntamiento de Sevilla

CONSERVACIÓN DE FUENTES ORNAMENTALES PÚBLICAS Y ALUMBRADO ARTÍSTICO

nombre FUENTE: **FUENTE DE LA SOLIDARIDAD**

código FUENTE: **F-122**

PLANO	HOJA	ESCALA	FECHA	REFERENCIA
PLANTA	01	1:40	10/2017	F122.3

ALZADO

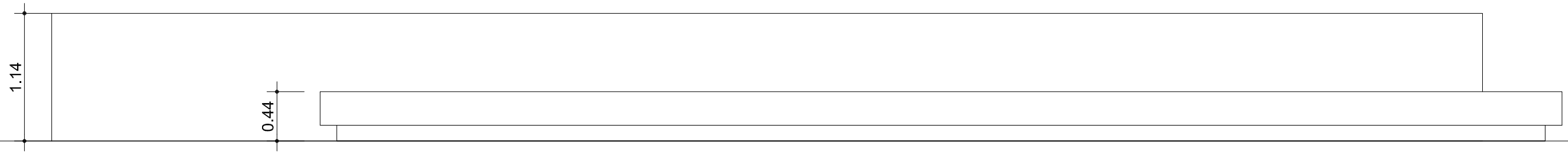

Gerencia de Urbanismo

NOBLE AYUNTAMIENTO DE SEVILLA

CONSERVACIÓN DE FUENTES ORNAMENTALES PÚBLICAS Y ALUMBRADO ARTÍSTICO

nombre FUENTE: FUENTE DE LA SOLIDARIDAD

código FUENTE: F-122

PLANO	HOJA	ESCALA	FECHA	REFERENCIA
ALZADO	01	1:40	12/2015	F122.4

PLANTA HIDRÁULICA

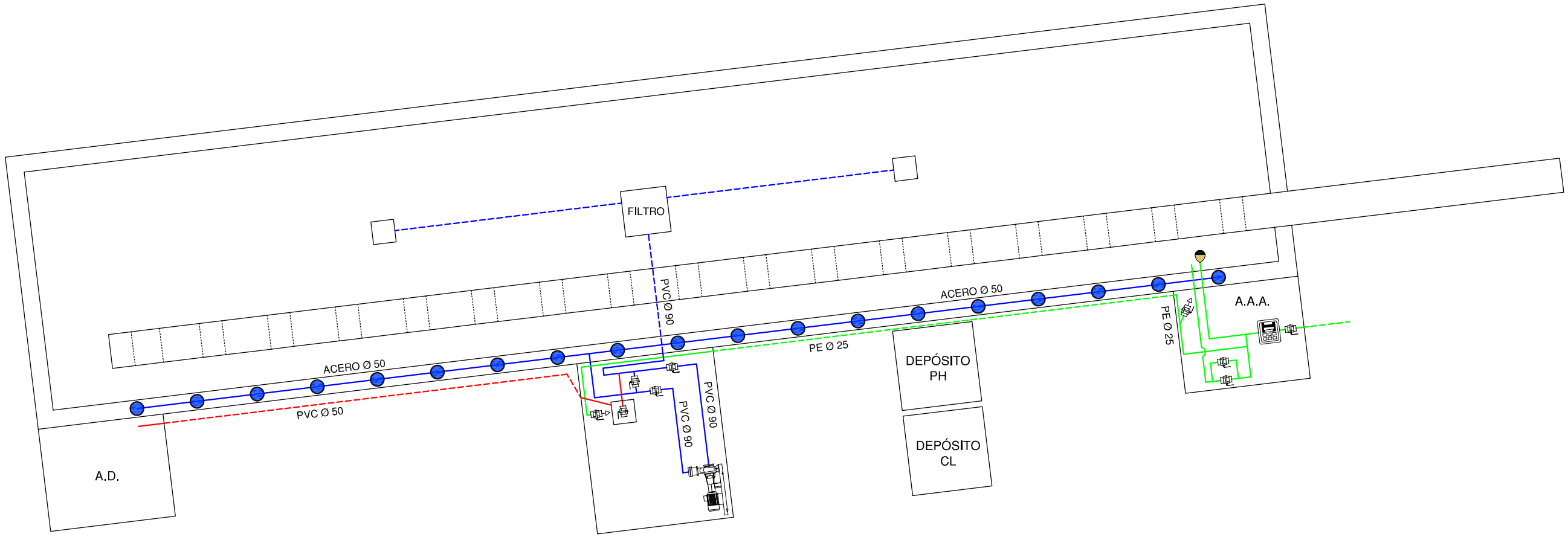

LEYENDA

- TUBERÍA DE APORTE
- TUBERÍA DE RECIRCULACIÓN
- TUBERÍA DE DESAGÜE
- CONTADOR
- ELECTROVALVULA
- LLAVE DE BOLA
- LLAVE COMPUERTA
- SURTIDOR PARABÓLICO
- BOMBA DE ACHIQUE
- SURTIDOR PULVERIZADOR
- SURTIDOR VERTICAL
- GRIFO
- LLAVE SELECTORA
- BRIDA UNIÓN
- VÁLVULA REGULADORA DE PRESIÓN
- MANOMETRO
- BOMBA RECIRCULACIÓN
- DEPÓSITO CL / PH
- BOYA

F.C.M.	FOSO COLECTOR MOTOR	A.A.A.	ARQUETA AGUA APORTE
A.D.	ARQUETA DESAGÜE	S.M.	SALA MAQUINA

Gerencia de Urbanismo

NOBLE AYUNTAMIENTO DE SEVILLA

CONSERVACIÓN DE FUENTES ORNAMENTALES PÚBLICAS Y ALUMBRADO ARTÍSTICO

nombre FUENTE: **FUENTE DE LA SOLIDARIDAD**

código FUENTE: **F-122**

PLANO	HOJA	ESCALA	FECHA	REFERENCIA
HIDRÁULICO	01	1:40	10/2017	F122.5

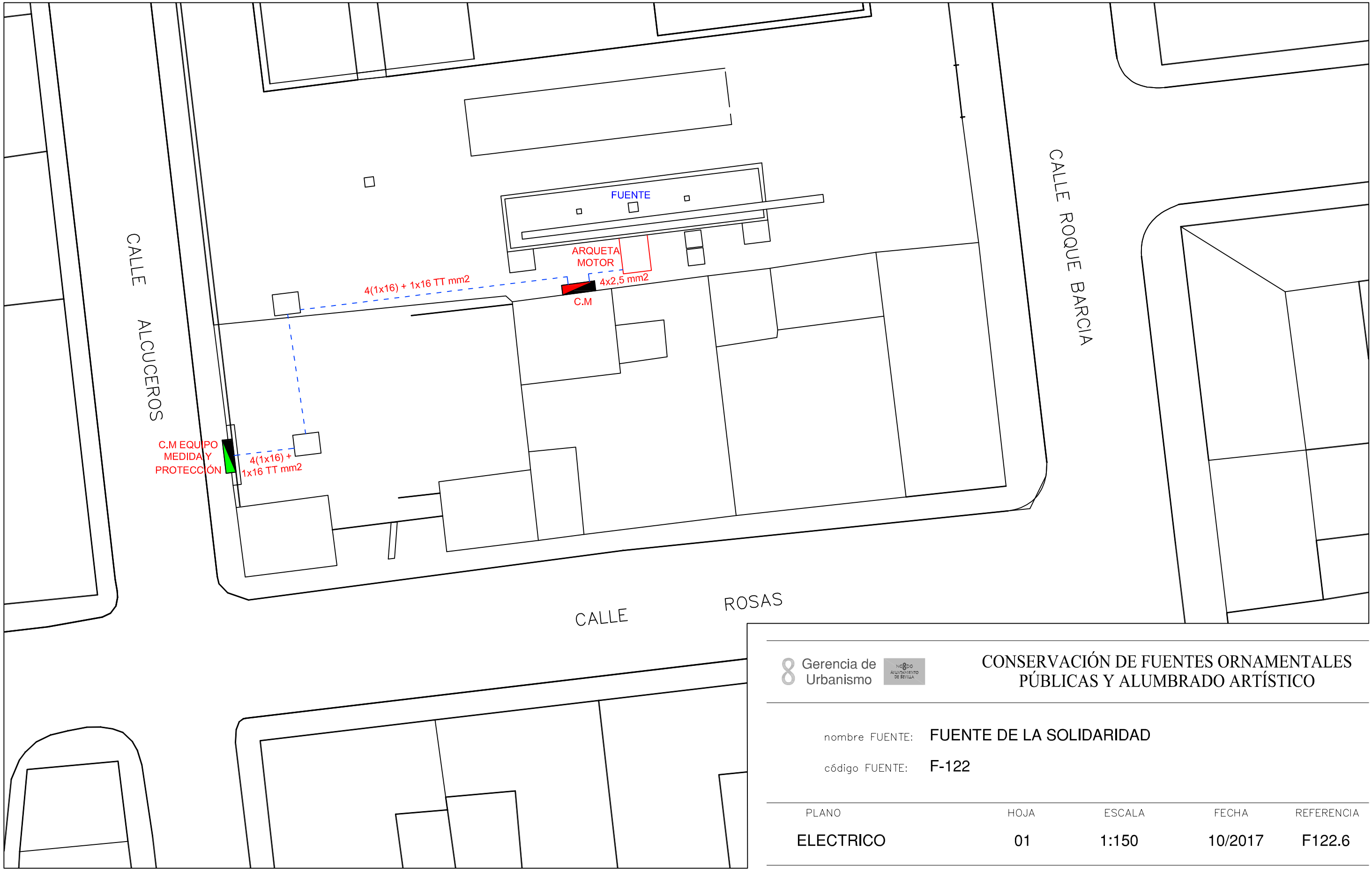

Gerencia de Urbanismo

CONSERVACIÓN DE FUENTES ORNAMENTALES PÚBLICAS Y ALUMBRADO ARTÍSTICO

nombre FUENTE: **FUENTE DE LA SOLIDARIDAD**

código FUENTE: **F-122**

PLANO	HOJA	ESCALA	FECHA	REFERENCIA
ELECTRICO	01	1:150	10/2017	F122.6

FICHA COMPONENTES FUENTE

Fuente	F122 FUENTE DE LA SOLIDARIDAD

Alumbrado	Tipo	Potencia	Tensión	Cantidad
Lámpara				
Proyector				

Motores	Parabólico
Marca/Modelo	PEDROLLO/PRINZE/F-50/160 C
Tipo	Horizontal
Potencia	5,5 CV/4 Kw
Tensión	lll-220/380 v
Intensidad	16,2/9,3 A
Arranque	
Veloc x anemo	
Compens cosφ	
Caudal	300÷1.000 l/m
Altura	27÷16 mca
Cantidad	1

	Marca/Modelo	Fecha instalación	Depositos quimicos	Volumen
Sist cloración	Controller 10	sep-17	en arqueta	100 L

Surtidores	Marca / Modelo	Diámetro/conexión	Cantidad	Material
parabólico	Safe-Rain F2311031	Ø 12 mm - 1" M	19	

Control nivel	Sondas nivel	☐
	Válvula flotador	☑
	Sin control	☐
	Sonda motor	☐

Contador de agua	Marca		Volumen agua vaso
	Número	11874	3 m³
	Calibre	1''	

	Material	Cantidad	Volumen	Fecha renovacion
Filtro aspiración	acero galvanizado	1		
Filtro de arena				

Observaciones:

GERENCIA DE URBANISMO (AYUNTAMIENTO DE SEVILLA)

CONSERVACIÓN DE FUENTES Y MONUMENTOS	GMU	PARTE DE INSPECCIÓN CENTRO DE MANDO Y PROTECCIÓN DE FUERZA	FECHA	HOJA
			18/07/18	1 DE 2

IDENTIFICACIÓN

SITUACIÓN REAL C.M.: FUENTE DE LA SOLIDARIDAD (C.M CONTADOR) COORD.X: 237174.59 COORD. Y: 4134917.7

CENTRO DE MANDO Nº: F122 **SUMINISTRO Nº:**

PLACA DE IDENTIFICACIÓN: F122/123 **TENSIÓN DE SUMINISTRO CONTRATO:** 380-220 V

POTENCIA INSTALADA: 4 kW **POTENCIA CONTRATADA:**

TOMA DE VALORES

CONTADOR DE ACTIVA Nº 200094782 **LECTURA:** 9069 kWh

CONTADOR DE REACTIVA Nº **LECTURA:** kVARh

	HORA	R-S	S-T	R-T	R-N	S-N	T-N
TENSIÓN DIURNA EN VACÍO (V):		400	398	396			
TENSIÓN NOCTURNA EN CARGA 100% (V):		398	397	396			

	HORA	R	S	T	N
INTENSIDAD LINEA GENERAL EN CARGA 100% (A):		6.7	7.1	5.7	

	HORA	R	S	T	GENERAL
FACTOR DE POTENCIA:		1.56	1.51	1.97	1.66

CORRIENTE DE FUGA GENERAL(mA):	13

CIRCUITOS DE SALIDA	INTENSIDAD POR FASE				PROTECCIONES	CONDUCTORES	AISLAMIENTO MΩ				FACTOR DE POTENCIA				TIPO DE ARRANQUE
NUMERO Y DESIGNACIÓN	R	S	T	N	TIPO/CALIBRE	SECCIÓN mm²	R	S	T	N	R	S	T	MEDIA	
C1	7.1	7.8	6.7	0.1	4x63 A / 500mA	4 (1x16)	244	336	393	284	1.56	1.51	1.97	1.66	

CARACTERÍSTICAS DEL C.M.

CAJA ACOMETIDA: TIPO: CAHORS FUSIBLES: 3x160 A **DERIVACIÓN INDIVIDUAL:** TIPO: 0.6 / 1kV SECCIÓN: 4 (1x16) mm2

ARMARIO: TIPO: ORMAZABAL SISTEMA DE FIJACIÓN: SUELO DIMENSIONES: 80x115x30 cm

EQ. MED. DIRECTA: SI **EQ. MED. INDIRECTA: Rel. de transformación;**

PROTECCIÓN GENERAL: TIPO: MARCA: CALIBRE:

TOMA DE CORRIENTE: **PUNTO DE LUZ:** **INT. TOMA CORR. Y PL:**

RELOJ: MARCA Y MODELO: Nº SERIE: VERSIÓN:

CONMUTADORES MANIOBRA: INT. NOMIN:

PROTECCION CIR. MANIOBRA: DIFERENCIAL: TÉRMICO:

CONMUTADORES FUERZA: TIPO: Nº: INT. NOMINAL: MARCA:

CONTACTORES ARRANQUE DIRECTO: TIPO: Nº: INT. NOMINAL: MARCA: PROTECCIÓN TERMICA REARMABLE:

CONTACTORES ARRANCADOR E-Δ: TIPO: Nº: INT. NOMINAL: MARCA: PROTECCIÓN TERMICA REARMABLE:

CONTACTORES VARIADOR FRECUENCIA: TIPO: Nº: INT. NOMINAL: MARCA: PROTECCIÓN TERMICA REARMABLE:

CONTACTORES BATERIA CONDENSADORES: TIPO: Nº: INT. NOMINAL: MARCA: PROTECCIÓN TERMICA REARMABLE:

INT. DIFERENCIALES: Nº POLO: SENSIBIL.: INT. NOMINAL: MARCA:

SISTEMA DE TELEGESTIÓN: TIPO: MARCA ROUTER: Nº TARJETA: PIN:

ANALIZADOR DE RED: MARCA: MODELO: **VOLTÍMETRO/AMPERÍMETRO:**

PROTECCIÓN CONTRA SOBRETENSIONES: MARCA: TIPO:

VARIADORES DE FRECUENCIA: MARCA: TIPO: POTENCIA:

ANEMÓMETRO: MARCA: TIPO:

TOMA DE TIERRA: SECCIÓN: 16 mm2 RESISTENCIA: 7.2 Ω LATIGUILLOS PUERTAS: SI

BATERIA CONDENSADORES: Nº INT. NOMINAL: MARCA: PROTECCION: POTENCIA:

GENERAL

REVISIÓN ELÉCTRICA: CABLEADOS: BORNAS Y CONEXIONES: CONTACTORES:

LIMPIEZA GENERAL: EXTERIOR ARMARIO: INTERIOR: ELEMENTOS EXTRAÑOS: CABLEADO:

CONTACTORES: OTROS COMPONENTES: PRODUCTO LIMPIADOR: AIRE COMPRIMIDO: HIDRÓFUGO:

ENGRASE: CANDADOS: BISAGRAS: CONTACTORES: OTROS:

REPASO CHAPA Y PINTURA: ABOLLADURAS: ÓXIDO: AJUSTES DE PUERTAS: PINTURA:

ESTANQUEIDAD: ORIFICIOS DE TUBOS ENTRADA Y SALIDA: OTRAS ABERTURAS EN LA CHAPA:

O.C.A.: FAVORABLE: CONDICIONADA: DENEGADA: PRÓXIMA REVISIÓN: GRUPO:

OBSERVACIONES

CONSERVACIÓN DE FUENTES Y MONUMENTOS	GMU	PARTE DE INSPECCIÓN CENTRO DE MANDO Y PROTECCIÓN DE FUERZA	FECHA	HOJA
			22/09/17	2 DE 2

IDENTIFICACIÓN

SITUACIÓN REAL C.M.: FUENTE DE LA SOLIDARIDAD COORD.X: 237188.23 COORD. Y: 4134925.67

CENTRO DE MANDO Nº: F122 **SUMINISTRO Nº:**

PLACA DE IDENTIFICACIÓN: F122/123 **TENSIÓN DE SUMINISTRO CONTRATO:** 380-220 V

POTENCIA INSTALADA: 4 kW **POTENCIA CONTRATADA:**

TOMA DE VALORES

CONTADOR DE ACTIVA Nº **LECTURA:** kWh

CONTADOR DE REACTIVA Nº **LECTURA:** kVARh

	HORA	R-S	S-T	R-T	R-N	S-N	T-N
TENSIÓN DIURNA EN VACÍO (V):		400	398	396			
TENSIÓN NOCTURNA EN CARGA 100% (V):		398	397	396			

	HORA	R	S	T	N
INTENSIDAD LINEA GENERAL EN CARGA 100% (A):		6.7	7.1	5.6	

	HORA	R	S	T	GENERAL
FACTOR DE POTENCIA:		1.56	1.51	1.97	1.66

CORRIENTE DE FUGA GENERAL(mA):	14

CIRCUITOS DE SALIDA	INTENSIDAD POR FASE				PROTECCIONES	CONDUCTORES	AISLAMIENTO MΩ				FACTOR DE POTENCIA				TIPO DE ARRANQUE
NUMERO Y DESIGNACIÓN	R	S	T	N	TIPO/CALIBRE	SECCIÓN mm²	R	S	T	N	R	S	T	MEDIA	
C1	8.1	8.2	8.6		3x16 A	4x2.5	643	390	380		1.56	1.51	1.97	1.66	VARIADOR

CARACTERÍSTICAS DEL C.M.

CAJA ACOMETIDA: TIPO: FUSIBLES: **DERIVACIÓN INDIVIDUAL:** TIPO: 0.6 / 1kV SECCIÓN: 4 (1x16) mm2

ARMARIO: TIPO: ORMAZABAL SISTEMA DE FIJACIÓN: SUELO DIMENSIONES: 130x140x35 cm

EQ. MED. DIRECTA: SI **EQ. MED. INDIRECTA: Rel. de transformación;**

PROTECCIÓN GENERAL: TIPO: TERMICO MARCA: SCHNEIDER CALIBRE: 4x40 A 15 K

TOMA DE CORRIENTE: SI **PUNTO DE LUZ:** SI **INT. TOMA CORR. Y PL:**

RELOJ: MARCA Y MODELO: ORBIS UNO MECANICO Nº SERIE: VERSIÓN:

CONMUTADORES MANIOBRA: INT. NOMIN: 20 A

PROTECCION CIR. MANIOBRA: DIFERENCIAL: 2x40 A 30mA TÉRMICO: 2x6 A 15 K

CONMUTADORES FUERZA: TIPO: ROTATIVO Nº: 2 INT. NOMINAL: 40 A MARCA: SCHNEIDER

CONTACTORES ARRANQUE DIRECTO: TIPO: LC1D09 / LC1DT32P7 Nº: 1 / 1 INT. NOMINAL: 9 / 32 A MARCA: SCHNEIDER PROTECCIÓN TERMICA REARMABLE:

CONTACTORES ARRANCADOR E-Δ: TIPO: Nº: INT. NOMINAL: MARCA: PROTECCIÓN TERMICA REARMABLE:

CONTACTORES VARIADOR FRECUENCIA: TIPO: LC1D18 Nº: 1 INT. NOMINAL: 18 A MARCA: SCHNEIDER PROTECCIÓN TERMICA REARMABLE:

CONTACTORES BATERIA CONDENSADORES: TIPO: Nº: INT. NOMINAL: MARCA: PROTECCIÓN TERMICA REARMABLE:

INT. DIFERENCIALES: Nº 1 / 1 / 1 POLO: 4 / 4 / 2 SENSIBIL.: 30mA INT. NOMINAL: 40 / 25 / 25 MARCA: SCHNEIDER

SISTEMA DE TELEGESTIÓN: TIPO: MARCA ROUTER: Nº TARJETA: PIN:

ANALIZADOR DE RED: MARCA: SCHNEIDER MODELO: PM5100 **VOLTÍMETRO/AMPERÍMETRO:**

PROTECCIÓN CONTRA SOBRETENSIONES: MARCA: SCHNEIDER TIPO: IC60 IMSU

VARIADORES DE FRECUENCIA: MARCA: SCHNEIDER TIPO: ATV320U55N4B POTENCIA: 5.5 Kw

ANEMÓMETRO: MARCA: TIPO:

TOMA DE TIERRA: SECCIÓN: 16 mm2 RESISTENCIA: 9.4 Ω LATIGUILLOS PUERTAS: SI

BATERIA CONDENSADORES: Nº INT. NOMINAL: MARCA: PROTECCION: POTENCIA:

GENERAL

REVISIÓN ELÉCTRICA: CABLEADOS: BORNAS Y CONEXIONES: CONTACTORES:

LIMPIEZA GENERAL: EXTERIOR ARMARIO: INTERIOR: ELEMENTOS EXTRAÑOS: CABLEADO:

CONTACTORES: OTROS COMPONENTES: PRODUCTO LIMPIADOR: AIRE COMPRIMIDO: HIDRÓFUGO:

ENGRASE: CANDADOS: BISAGRAS: CONTACTORES: OTROS:

REPASO CHAPA Y PINTURA: ABOLLADURAS: ÓXIDO: AJUSTES DE PUERTAS: PINTURA:

ESTANQUEIDAD: ORIFICIOS DE TUBOS ENTRADA Y SALIDA: OTRAS ABERTURAS EN LA CHAPA:

O.C.A.: FAVORABLE: SI CONDICIONADA: DENEGADA: PRÓXIMA REVISIÓN: 27/11/22 GRUPO:

OBSERVACIONES

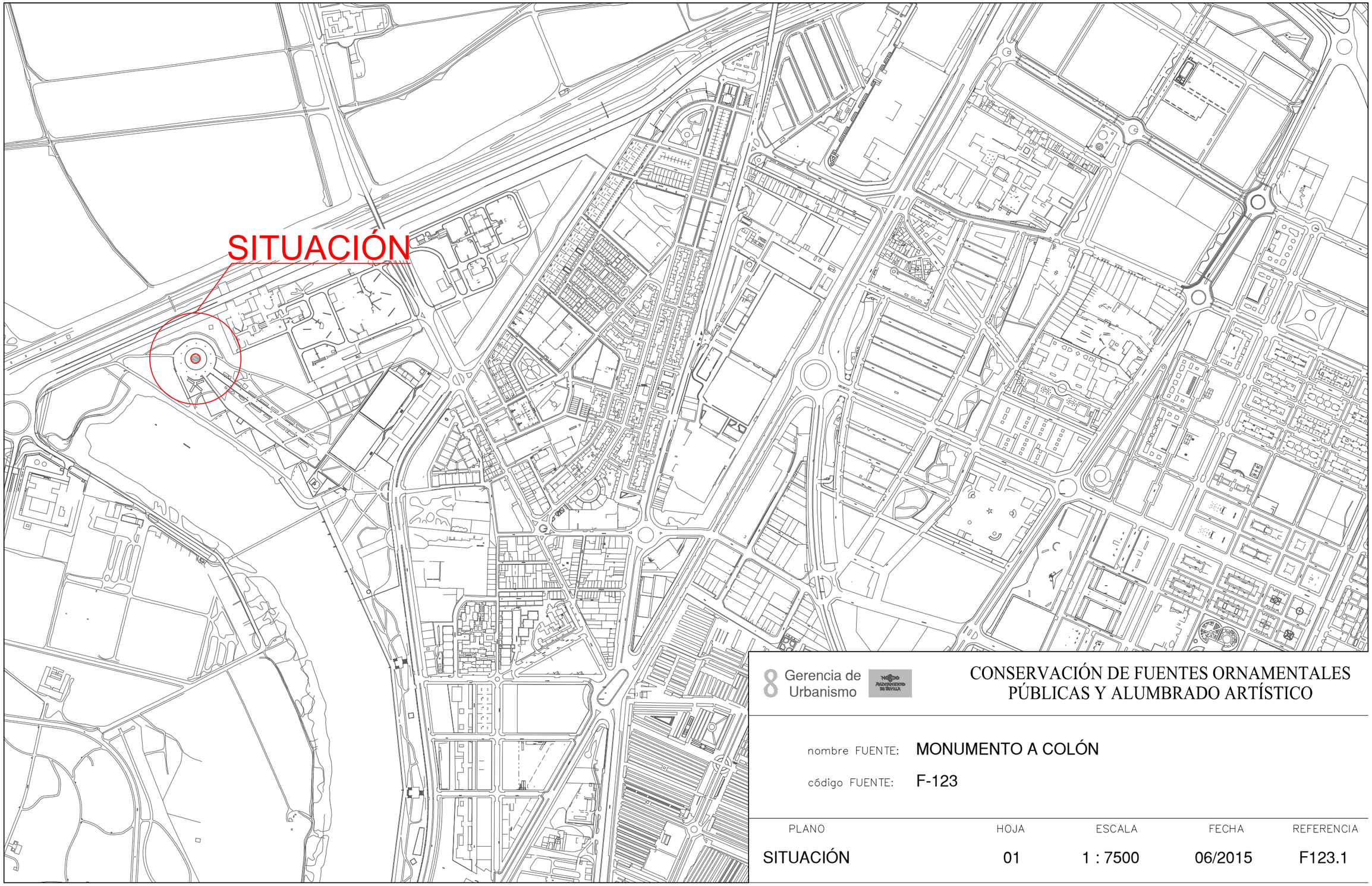

8 Gerencia de Urbanismo

CONSERVACIÓN DE FUENTES ORNAMENTALES PÚBLICAS Y ALUMBRADO ARTÍSTICO

nombre FUENTE: MONUMENTO A COLÓN

código FUENTE: F-123

PLANO	HOJA	ESCALA	FECHA	REFERENCIA
SITUACIÓN	01	1 : 7500	06/2015	F123.1

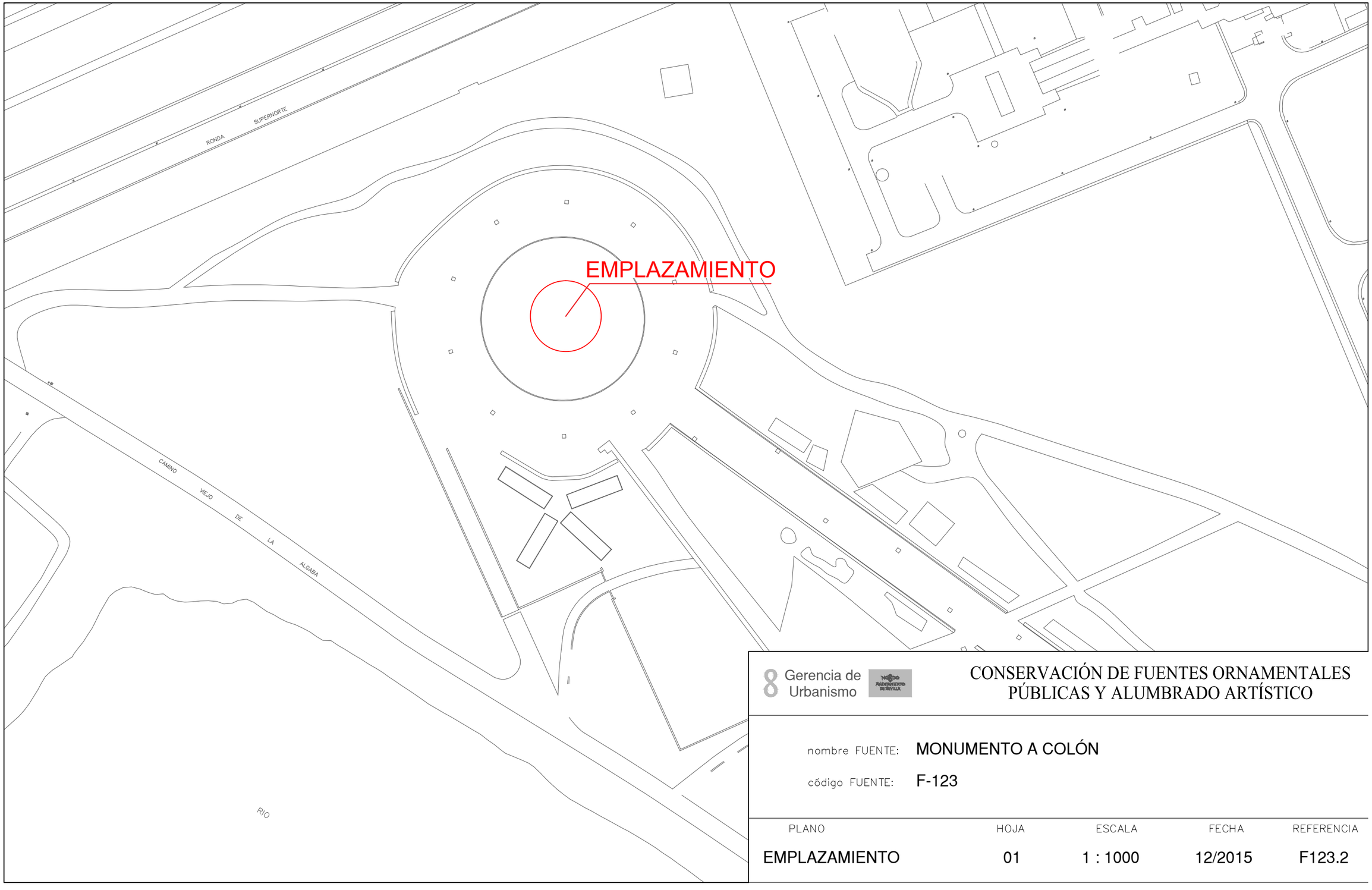

8 Gerencia de Urbanismo

CONSERVACIÓN DE FUENTES ORNAMENTALES PÚBLICAS Y ALUMBRADO ARTÍSTICO

nombre FUENTE: **MONUMENTO A COLÓN**

código FUENTE: **F-123**

PLANO	HOJA	ESCALA	FECHA	REFERENCIA
EMPLAZAMIENTO	01	1 : 1000	12/2015	F123.2

PLANTA GENERAL

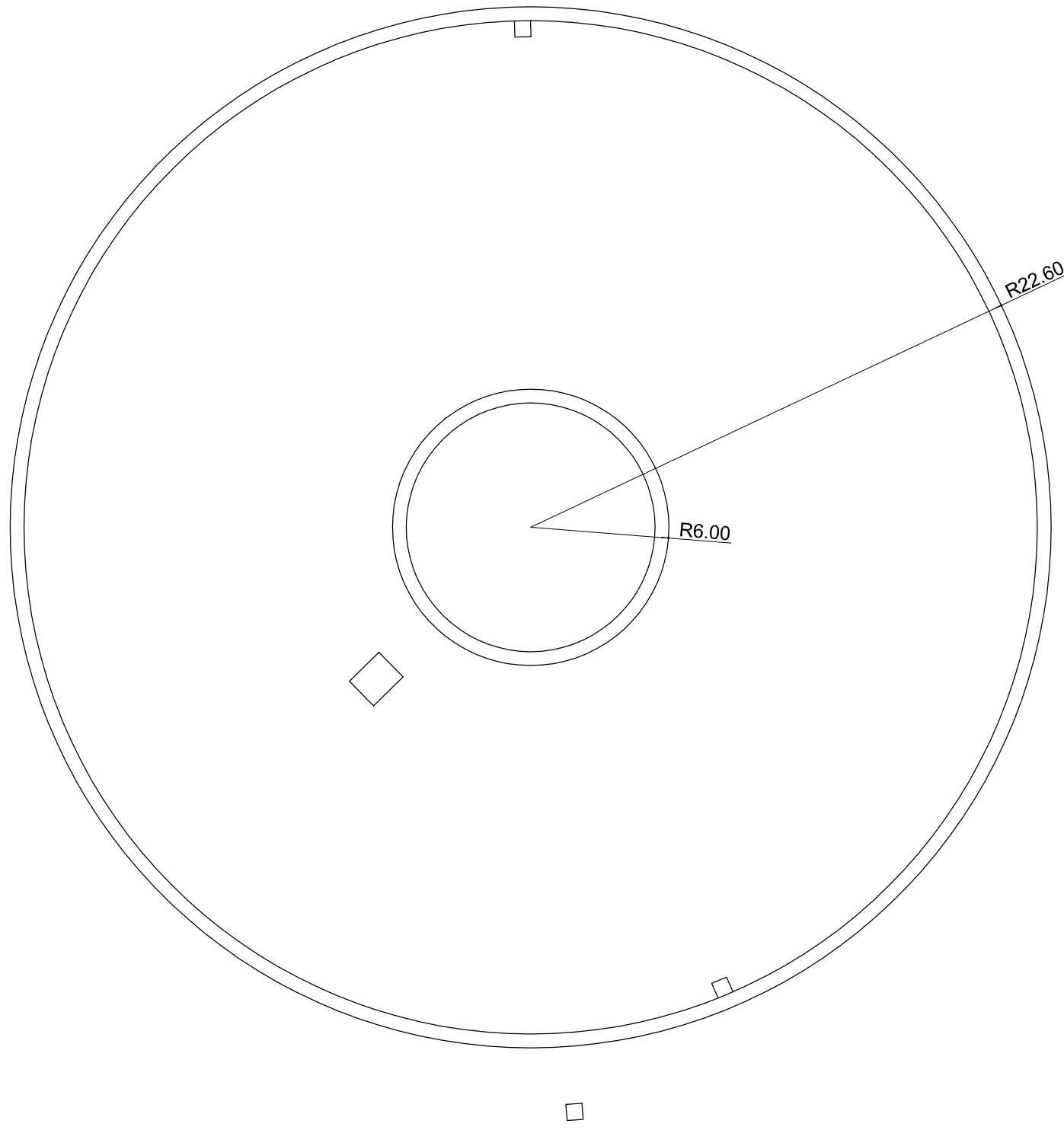

Gerencia de Urbanismo

CONSERVACIÓN DE FUENTES ORNAMENTALES PÚBLICAS Y ALUMBRADO ARTÍSTICO

nombre FUENTE: MONUMENTO A COLON

código FUENTE: F-123

PLANO	HOJA	ESCALA	FECHA	REFERENCIA
PLANTA	01	1:250	12/2015	F123.3

ALZADO

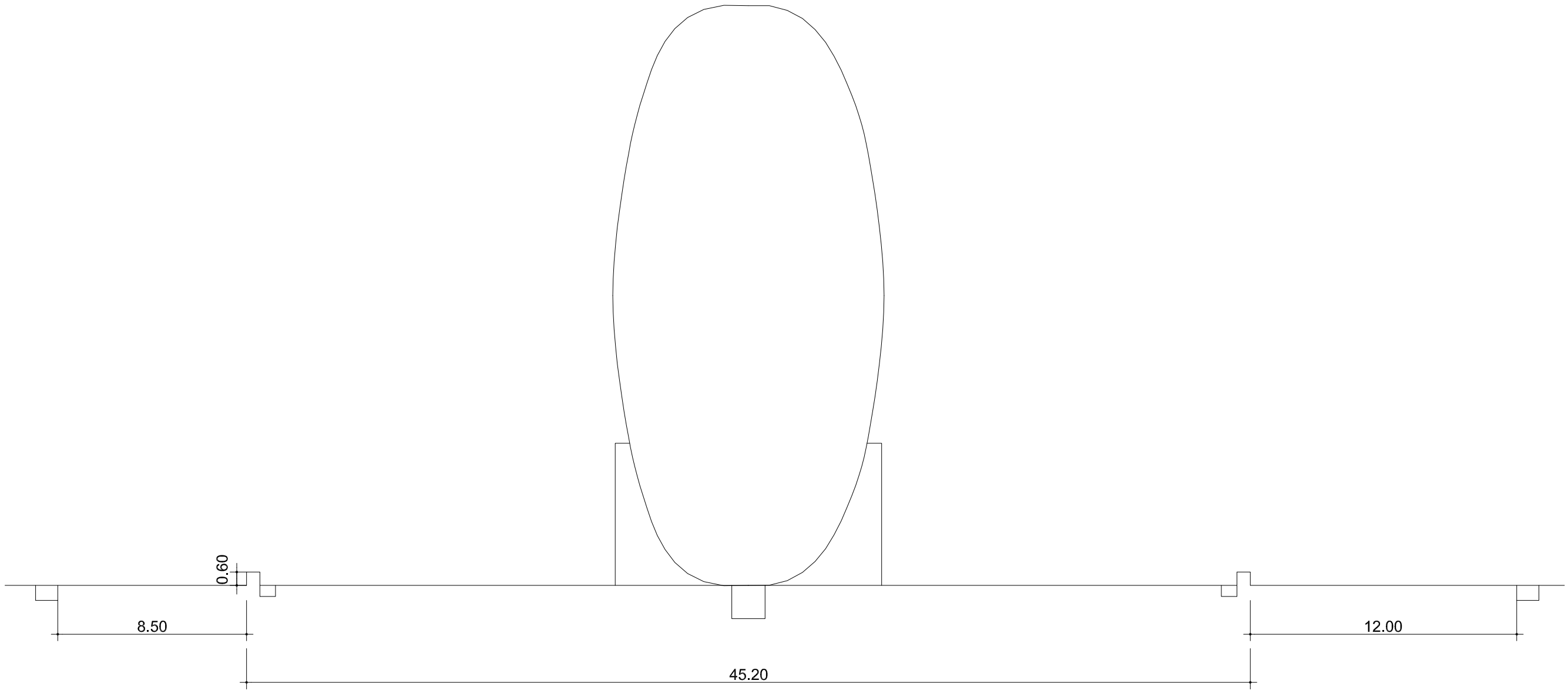

Gerencia de Urbanismo

Nodo Ayuntamiento de Sevilla

CONSERVACIÓN DE FUENTES ORNAMENTALES PÚBLICAS Y ALUMBRADO ARTÍSTICO

nombre FUENTE: MONUMENTO A COLON

código FUENTE: F-123

PLANO	HOJA	ESCALA	FECHA	REFERENCIA
ALZADO	01	1:200	12/2015	F123.4

PLANTA HIDRÁULICA

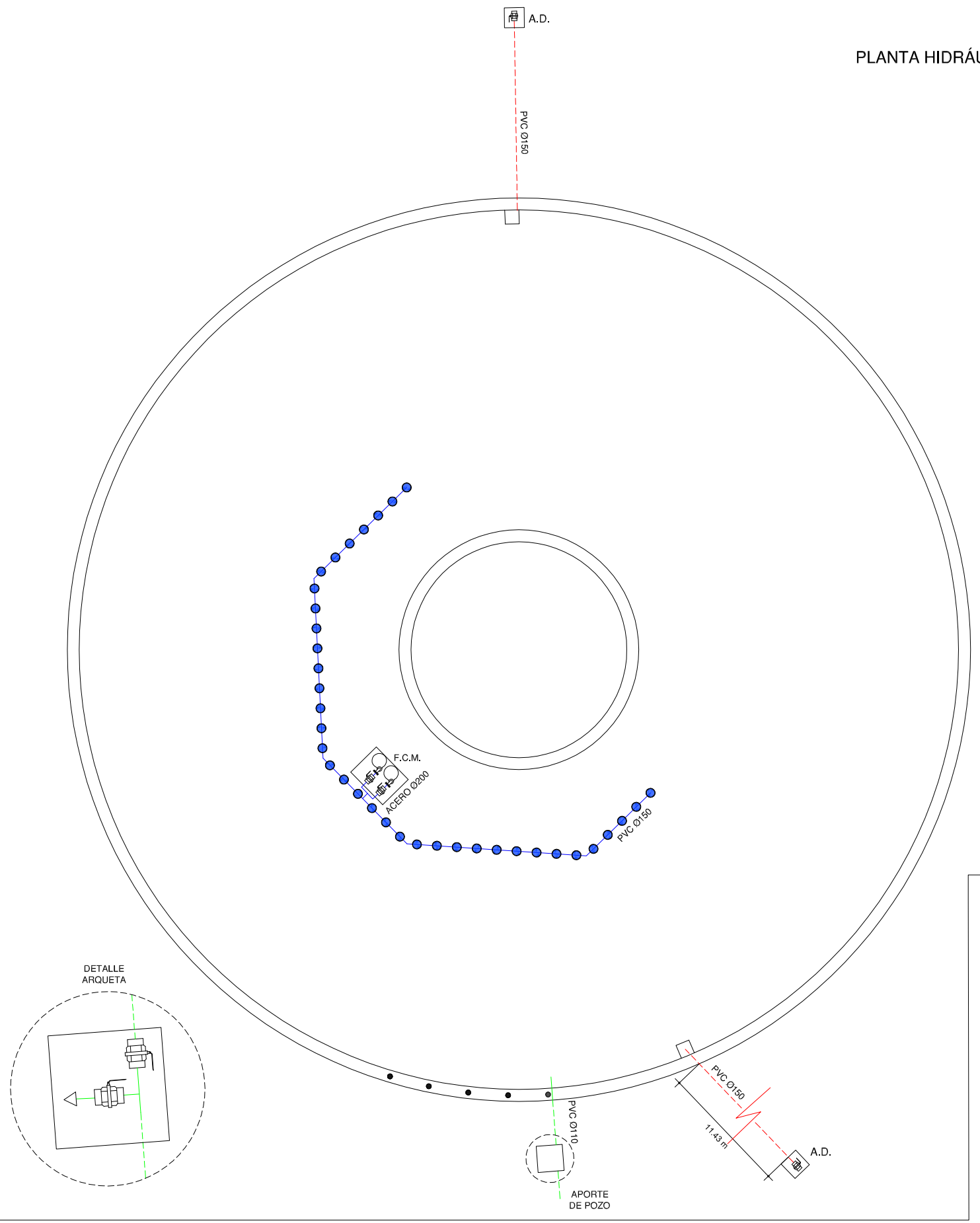

LEYENDA

- TUBERÍA DE APORTE
- TUBERÍA DE RECIRCULACIÓN
- TUBERÍA DE DESAGÜE
- CONTADOR
- ELECTROVALVULA
- LLAVE DE BOLA
- LLAVE COMPUERTA
- SURTIDOR PARABÓLICO
- BOMBA DE ACHIQUE
- SURTIDOR PULVERIZADOR
- SURTIDOR VERTICAL
- GRIFO
- LLAVE SELECTORA
- BRIDA UNIÓN
- VÁLVULA REGULADORA DE PRESIÓN
- MANOMETRO
- BOMBA RECIRCULACIÓN
- DEPÓSITO CL / PH
- BOYA

F.C.M. FOSO COLECTOR MOTOR
A.D. ARQUETA DESAGÜE
A.A.A. ARQUETA AGUA APORTE
S.M. SALA MAQUINA

Gerencia de Urbanismo

Noble Ayuntamiento de Sevilla

CONSERVACIÓN DE FUENTES ORNAMENTALES PÚBLICAS Y ALUMBRADO ARTÍSTICO

nombre FUENTE: MONUMENTO A COLON

código FUENTE: F-123

PLANO	HOJA	ESCALA	FECHA	REFERENCIA
HIDRÁULICO	01/02	1:250	10/2015	F123.5

ALZADO HIDRÁULICO

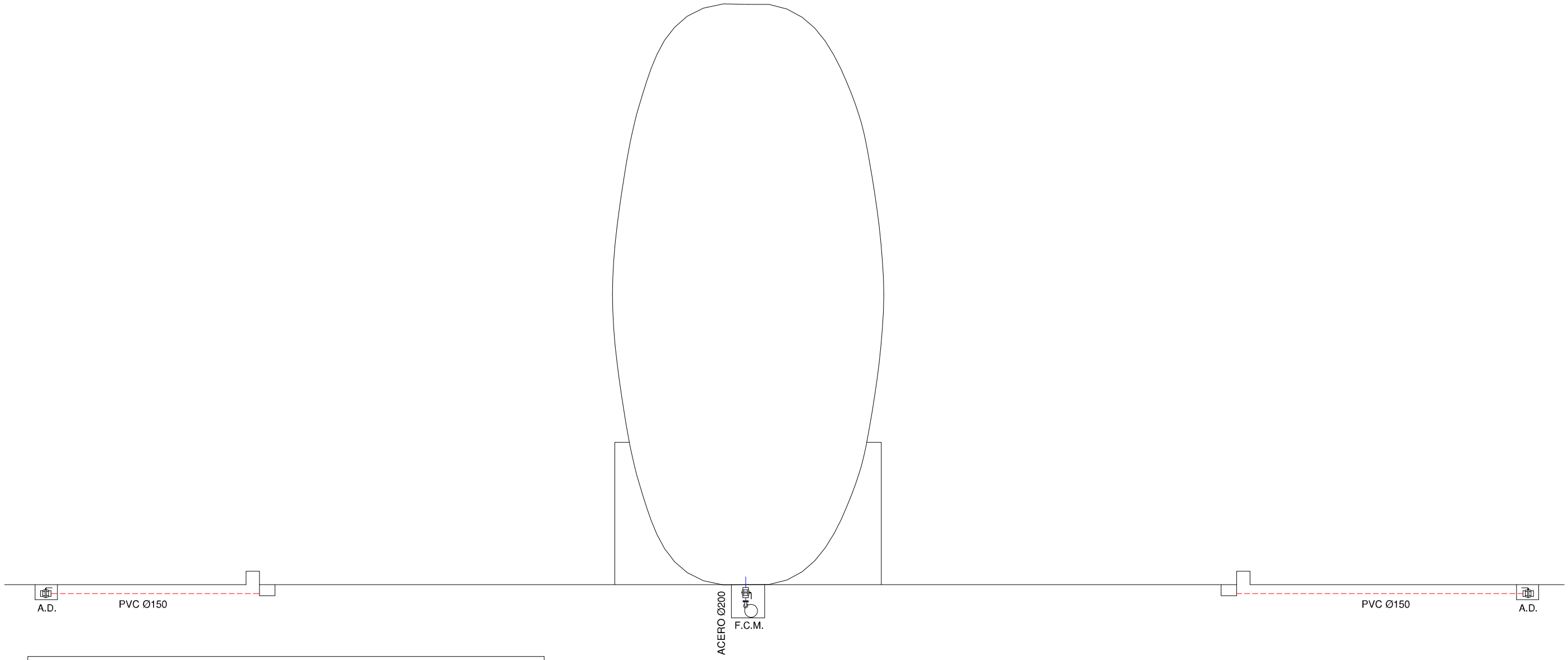

LEYENDA

- TUBERÍA DE APORTE
- TUBERÍA DE RECIRCULACIÓN
- TUBERÍA DE DESAGÜE
- CONTADOR
- ELECTROVALVULA
- LLAVE DE BOLA
- LLAVE COMPUERTA
- SURTIDOR PARABÓLICO
- BOMBA DE ACHIQUE
- SURTIDOR PULVERIZADOR
- SURTIDOR VERTICAL
- GRIFO
- LLAVE SELECTORA
- BRIDA UNIÓN
- VÁLVULA REGULADORA DE PRESIÓN
- MANOMETRO
- BOMBA RECIRCULACIÓN
- DEPÓSITO CL / PH
- BOYA

F.C.M. FOSO COLECTOR MOTOR
A.D. ARQUETA DESAGÜE
A.A.A. ARQUETA AGUA APORTE
S.M. SALA MAQUINA

Gerencia de Urbanismo

CONSERVACIÓN DE FUENTES ORNAMENTALES PÚBLICAS Y ALUMBRADO ARTÍSTICO

nombre FUENTE: MONUMENTO A COLON

código FUENTE: F-123

PLANO	HOJA	ESCALA	FECHA	REFERENCIA
HIDRÁULICO	02/02	1:190	10/2015	F123.5

PLANTA ELÉCTRICA

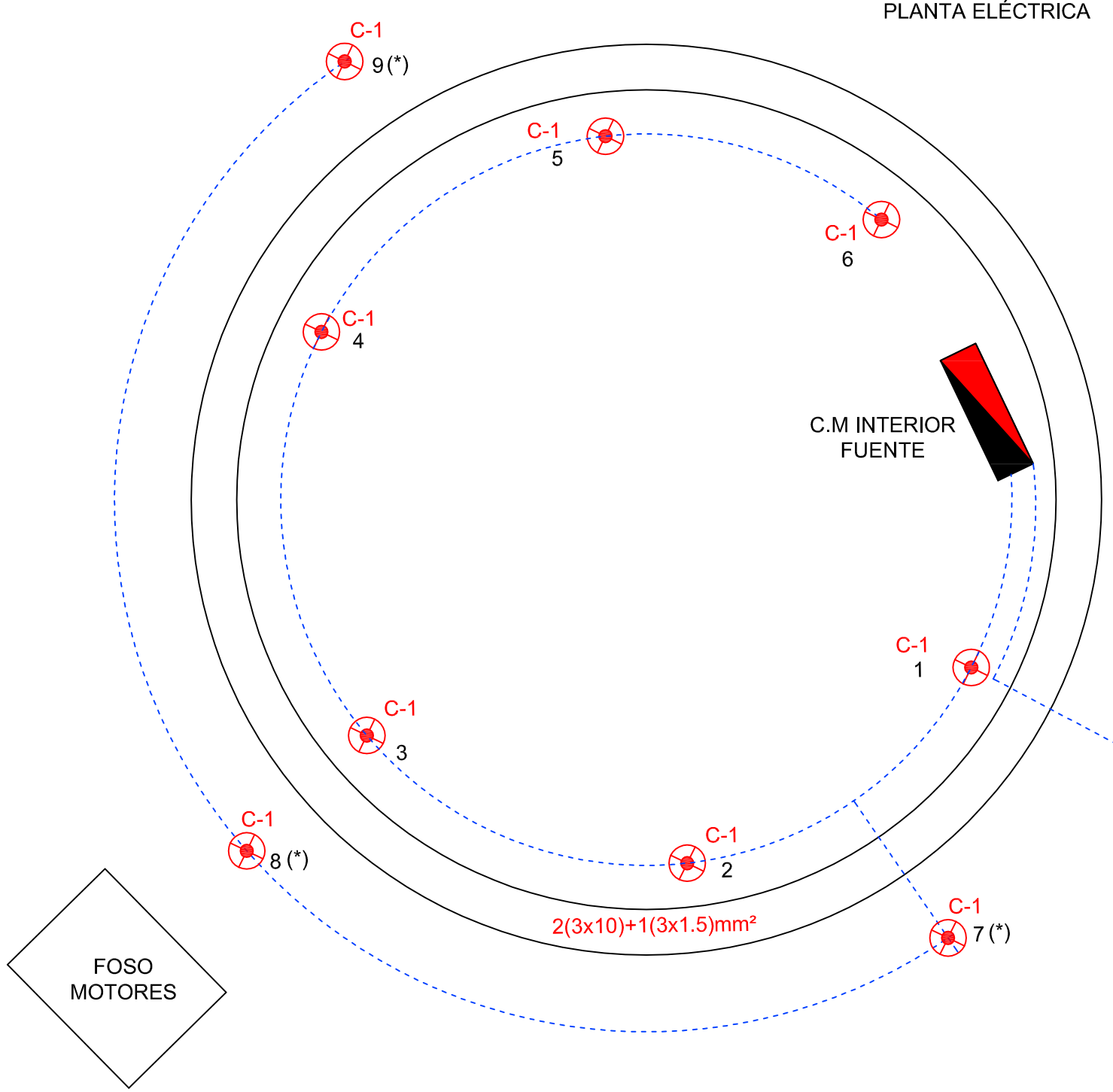

LEYENDA
PHILIPS RVP-351 400W
SONDA NIVEL
SONDA MOTOR
AISLAMIENTO 0'6 / 1kV
AISLAMIENTO 750 V
F.C.M. FOSO COLECTOR MOTOR
A.D. ARQUETA DESAGÜE
A.A.A. ARQUETA AGUA APORTE
S.M. SALA MAQUINA

DE C.M. CASETA
3(1x35)+4(1x6) mm2

NOTA:

Cada proyector esta alimentado por un cable de aislamiento 0'6 / 1kV y sección 3x2,5 mm².

(*)Proyectores ubicados en altura.

Gerencia de Urbanismo

CONSERVACIÓN DE FUENTES ORNAMENTALES PÚBLICAS Y ALUMBRADO ARTÍSTICO

nombre FUENTE: MONUMENTO A COLON

código FUENTE: F-123

PLANO	HOJA	ESCALA	FECHA	REFERENCIA
ELECTRICO	01/02	1:75	10/2015	F123.6

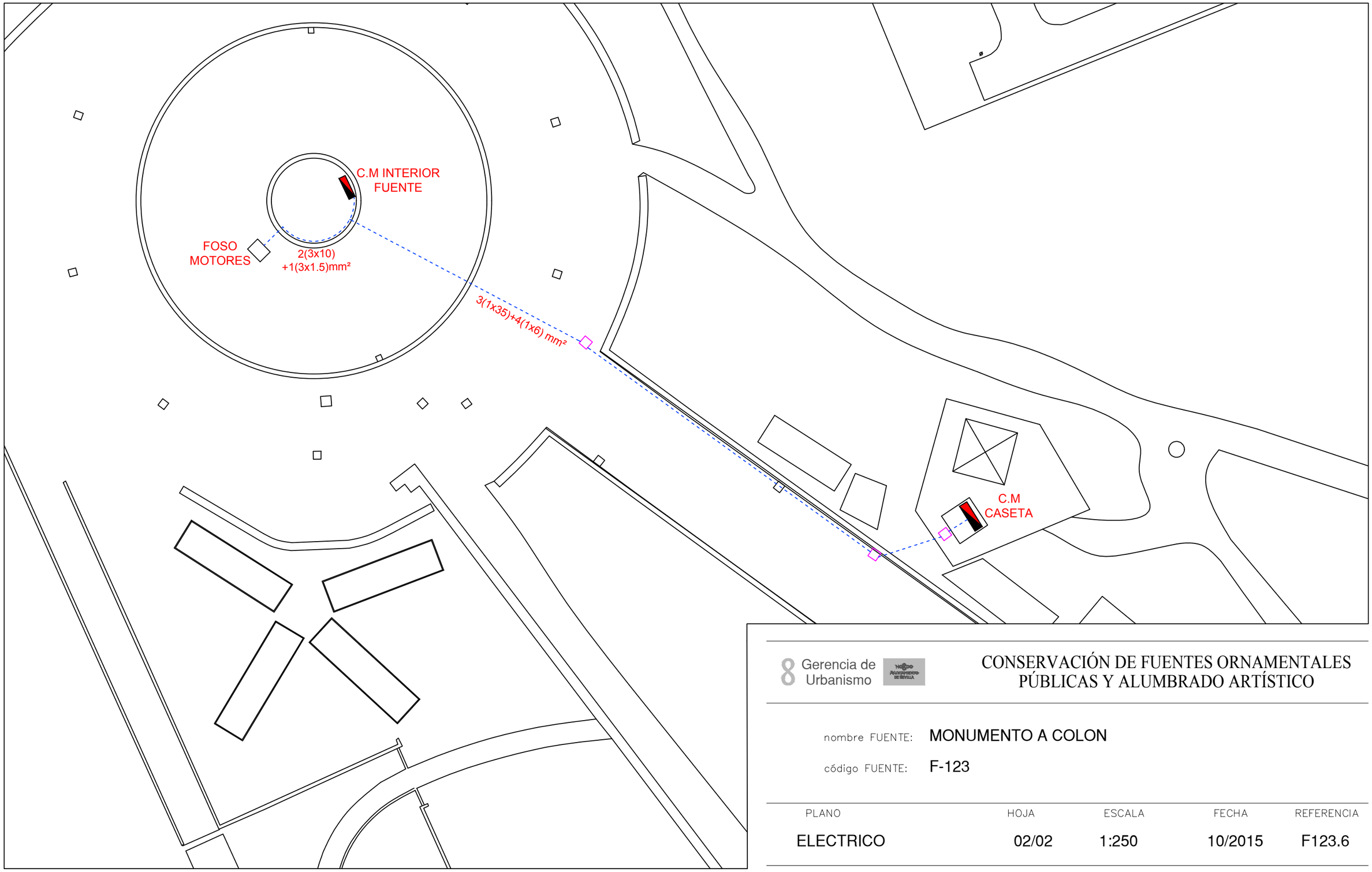

Gerencia de Urbanismo

CONSERVACIÓN DE FUENTES ORNAMENTALES PÚBLICAS Y ALUMBRADO ARTÍSTICO

nombre FUENTE: MONUMENTO A COLON

código FUENTE: F-123

PLANO	HOJA	ESCALA	FECHA	REFERENCIA
ELECTRICO	02/02	1:250	10/2015	F123.6

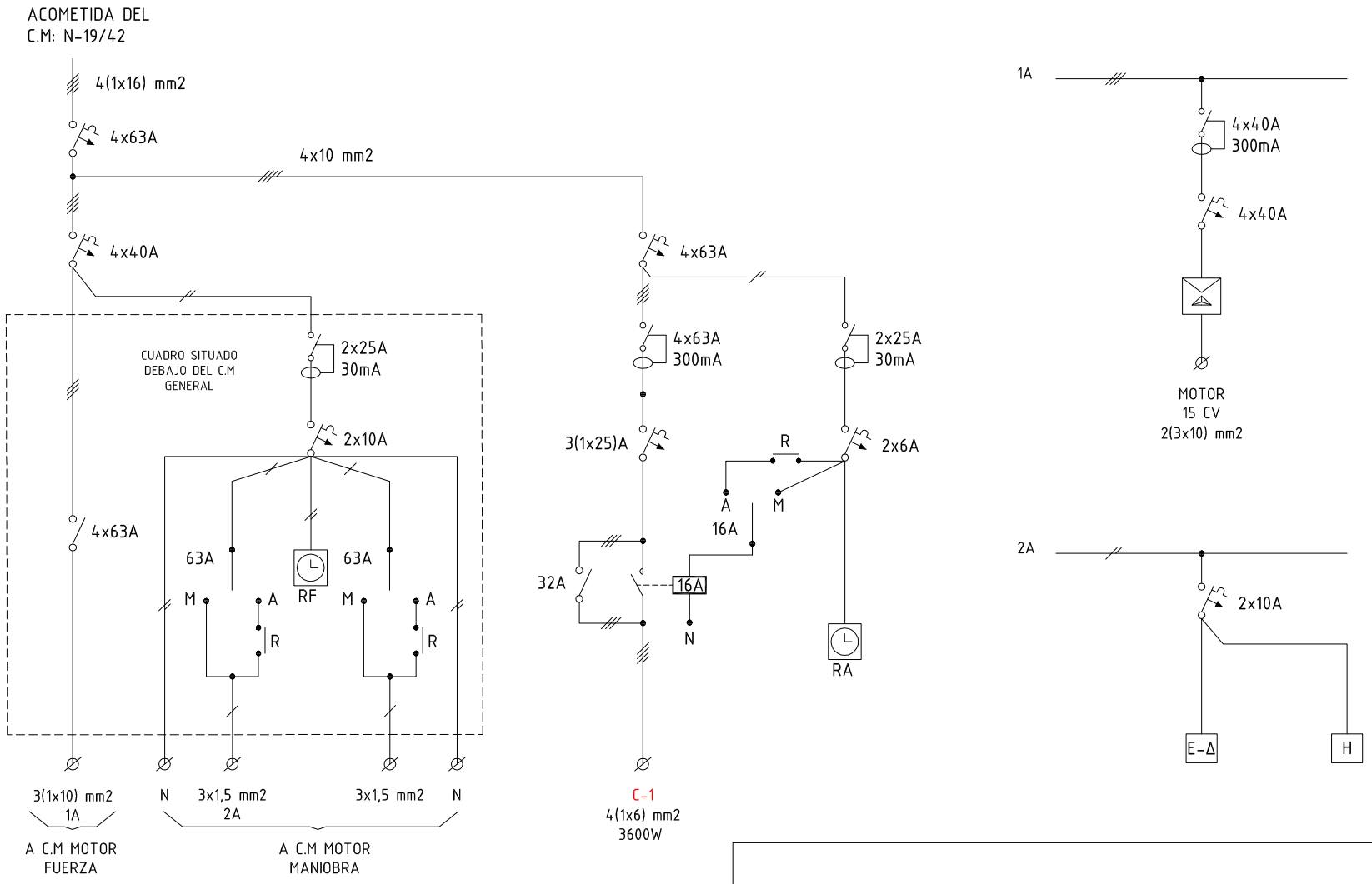

Gerencia de Urbanismo

CONSERVACIÓN DE FUENTES ORNAMENTALES PÚBLICAS Y ALUMBRADO ARTÍSTICO

nombre FUENTE: MONUMENTO A COLON

código FUENTE: F-123

PLANO	HOJA	ESCALA	FECHA	REFERENCIA
ESQUEMA UNIFILAR	01	S/D	04/2019	F123.7

FICHA COMPONENTES FUENTE

Fuente	F123 FUENTE MONUMENTO A COLON

Alumbrado	Tipo	Potencia	Tensión	Cantidad
Lámpara	VSAP	400W	-	9
Proyector	Philips RVP-351	400W		9

Motores	Parabólicos	Parabólicos
Marca/Modelo	IDEAL / D-1500	IDEAL / D-1500
Tipo	Sumergible	Sumergible
Potencia	15 CV/11 Kw	15 CV/11 Kw
Tensión	lll-220/380 v	lll-400/690 v
Intensidad	39/22,5 A	22,5/13 A
Arranque	Estrella-triangulo	Estrella-triangulo
Veloc x anemo		
Compens cosφ		
Caudal	200÷1.967 l/m	200÷1.967 l/m
Altura	35÷2 mca	35÷2 mca
Cantidad	1	1

	Marca/Modelo	Fecha instalación	Depositos quimicos	Volumen
Sist cloración				

Surtidores	Marca / Modelo	Diámetro/conexión	Cantidad	Material
chorro lanza	OASE Cometa 10-14T	Ø 14 mm - 1" M	36	

Control nivel	Sondas nivel	☐
	Válvula flotador	☐
	Sin control	☑
	Sonda motor	☑

Contador de agua	Marca	Volumen agua vaso
	Número	425 m³
	Calibre	

	Material	Cantidad	Volumen	Fecha renovacion
Filtro aspiración	acero galvanizado	2		
Filtro de arena				

Observaciones:

GERENCIA DE URBANISMO (AYUNTAMIENTO DE SEVILLA)

CONSERVACIÓN DE FUENTES Y MONUMENTOS	GMU	PARTE DE INSPECCIÓN CENTRO DE MANDO Y PROTECCIÓN DE FUERZA	FECHA	HOJA
			28/05/19	1 DE 2

IDENTIFICACIÓN

SITUACIÓN REAL C.M.: MONUMENTO A COLON — COORD.X: 235262.206 — COORD. Y: 4146463.81

CENTRO DE MANDO Nº: F123 — **SUMINISTRO Nº:**

PLACA DE IDENTIFICACIÓN: F123/19 — **TENSIÓN DE SUMINISTRO CONTRATO:** 380-220 V

POTENCIA INSTALADA: 22 Kw — **POTENCIA CONTRATADA:**

TOMA DE VALORES

CONTADOR DE ACTIVA Nº — **LECTURA:** kWh

CONTADOR DE REACTIVA Nº — **LECTURA:** kVARh

	HORA	R-S	S-T	R-T	R-N	S-N	T-N
TENSIÓN DIURNA EN VACÍO (V):		405	402	405	235	233	232
TENSIÓN NOCTURNA EN CARGA 100% (V):		399	395	397	231	229	228

	HORA	R	S	T	N
INTENSIDAD LINEA GENERAL EN CARGA 100% (A):		23.5	23	22	0.06

	HORA	R	S	T	GENERAL
FACTOR DE POTENCIA:	0.8	0.81	0.8	0.8	

CORRIENTE DE FUGA GENERAL(mA):	22.8

CIRCUITOS DE SALIDA	INTENSIDAD POR FASE				PROTECCIONES	CONDUCTORES	AISLAMIENTO MΩ				FACTOR DE POTENCIA				TIPO DE ARRANQUE
NUMERO Y DESIGNACIÓN	R	S	T	N	TIPO/CALIBRE	SECCIÓN mm²	R	S	T	N	R	S	T	MEDIA	
C1 MOTOR	23.5	23	22	0.06	4x40 A	2(3x10)	72	72	6	6	0.8	0.8	0.8	0.8	E-Δ

CARACTERÍSTICAS DEL C.M.

CAJA ACOMETIDA: TIPO: — FUSIBLES: — **DERIVACIÓN INDIVIDUAL:** TIPO: 0.6 / 1kV — SECCIÓN: 4(1x16) mm2

ARMARIO: TIPO: POLIESTER — SISTEMA DE FIJACIÓN: PARED — DIMENSIONES: 40x60x22 cm

EQ. MED. DIRECTA: — **EQ. MED. INDIRECTA: Rel. de transformación;**

PROTECCIÓN GENERAL: TIPO: TERMICO — MARCA: SCHNEIDER — CALIBRE: 4x63 A

TOMA DE CORRIENTE: — **PUNTO DE LUZ:** — **INT. TOMA CORR. Y PL:**

RELOJ: MARCA Y MODELO: THEBEN SUB 1886 — Nº SERIE: — VERSIÓN:

CONMUTADORES MANIOBRA: INT. NOMIN: 10 A

PROTECCION CIR. MANIOBRA: DIFERENCIAL: 2x25 A 30mA — TÉRMICO: 2x10 A

CONMUTADORES FUERZA: TIPO: — Nº: — INT. NOMINAL: — MARCA:

CONTACTORES ARRANQUE DIRECTO: TIPO: — Nº: — INT. NOMINAL: — MARCA: — PROTECCIÓN TERMICA REARMABLE:

CONTACTORES ARRANCADOR E-Δ: TIPO: LC1D32 — Nº: 3 — INT. NOMINAL: 40 A — MARCA: SCHNEIDER — PROTECCIÓN TERMICA REARMABLE: 20 - 38 A

CONTACTORES VARIADOR FRECUENCIA: TIPO: — Nº: — INT. NOMINAL: — MARCA: — PROTECCIÓN TERMICA REARMABLE:

CONTACTORES BATERIA CONDENSADORES: TIPO: — Nº: — INT. NOMINAL: — MARCA: — PROTECCIÓN TERMICA REARMABLE:

INT. DIFERENCIALES: Nº 1/1 POLO: 4/2 — SENSIBIL.: 300/30mA — INT. NOMINAL: 40/25A — MARCA: - / ABB

SISTEMA DE TELEGESTIÓN: TIPO: — MARCA ROUTER: — Nº TARJETA: — PIN:

ANALIZADOR DE RED: MARCA: — MODELO: — **VOLTÍMETRO/AMPERÍMETRO:**

PROTECCIÓN CONTRA SOBRETENSIONES: MARCA: — TIPO:

VARIADORES DE FRECUENCIA: MARCA: — TIPO: — POTENCIA:

ANEMÓMETRO: MARCA: — TIPO:

TOMA DE TIERRA: SECCIÓN: 16 mm2 — RESISTENCIA: 14 Ω — LATIGUILLOS PUERTAS: POLIESTER

BATERIA CONDENSADORES: Nº — INT. NOMINAL: — MARCA: — PROTECCION: — POTENCIA:

GENERAL

REVISIÓN ELÉCTRICA: CABLEADOS: OK — BORNAS Y CONEXIONES: OK — CONTACTORES: OK

LIMPIEZA GENERAL: EXTERIOR ARMARIO: OK — INTERIOR: OK — ELEMENTOS EXTRAÑOS: NO — CABLEADO: OK

CONTACTORES: — OTROS COMPONENTES: OK — PRODUCTO LIMPIADOR: OK — AIRE COMPRIMIDO: OK — HIDRÓFUGO:

ENGRASE: CANDADOS: OK — BISAGRAS: OK — CONTACTORES: OK — OTROS:

REPASO CHAPA Y PINTURA: ABOLLADURAS: OK — ÓXIDO: OK — AJUSTES DE PUERTAS: OK — PINTURA: OK

ESTANQUEIDAD: ORIFICIOS DE TUBOS ENTRADA Y SALIDA: — OTRAS ABERTURAS EN LA CHAPA:

O.C.A.: FAVORABLE: SI — CONDICIONADA: — DENEGADA: — PRÓXIMA REVISIÓN: 22/03/24 — GRUPO:

OBSERVACIONES

-SE ALIMENTA DE C.M DE A.P N-19/42

GERENCIA DE URBANISMO (AYUNTAMIENTO DE SEVILLA)

CONSERVACIÓN DE FUENTES Y MONUMENTOS	GMU	PARTE DE INSPECCIÓN CENTRO DE MANDO Y PROTECCIÓN DE ALUMBRADO	FECHA	HOJA
			28/05/19	2 DE 2

IDENTIFICACIÓN

SITUACIÓN REAL C.M.: MONUMENTO A COLON — COORD.X: 235262.206 — COORD. Y: 4146463.81

CENTRO DE MANDO Nº: F123 — **SUMINISTRO Nº:**

PLACA DE IDENTIFICACIÓN: F123/19 — **TENSIÓN DE SUMINISTRO CONTRATO:** 380-220 V

POTENCIA INSTALADA: 3600 W — **POTENCIA CONTRATADA:**

TOMA DE VALORES

CONTADOR DE ACTIVA Nº — **LECTURA:** kWh

CONTADOR DE REACTIVA Nº — **LECTURA:** kVARh

	HORA	R-S	S-T	R-T	R-N	S-N	T-N
TENSIÓN DIURNA EN VACÍO (V):		404	400	403	236	234	233
TENSIÓN NOCTURNA EN CARGA 100% (V):		402	397	401	234	233	232

	HORA	R	S	T	N
INTENSIDAD LINEA GENERAL EN CARGA 100% (A):		9.82	8.7	9.52	2.83

	HORA	R	S	T	GENERAL
FACTOR DE POTENCIA:		0.9	0.9	1	0.9

CORRIENTE DE FUGA GENERAL(mA):	8.7

CIRCUITOS DE SALIDA	INTENSIDAD POR FASE(A)				PROTECCIONES	CONDUCTORES	AISLAMIENTO (MΩ)				FACTOR DE POTENCIA				TIPO DE ARRANQUE
NUMERO Y DESIGNACIÓN	R	S	T	N	TIPO/CALIBRE	SECCIÓN (mm²)	R	S	T	N	R	S	T	MEDIA	
C1 ALUMBRADO	9.82	8.7	9.52	2.83	3 (1x25) A	4 (1x6)	3.75	3.45	3.37	3.34					

CARACTERÍSTICAS DEL C.M.

CAJA ACOMETIDA: TIPO: — FUSIBLES: — **DERIVACIÓN INDIVIDUAL:** TIPO: 0.6 / 1kV — SECCIÓN: 4x10 mm2

ARMARIO: TIPO: POLIESTER — SISTEMA DE FIJACIÓN: PARED — DIMENSIONES: 40x60x22 cm

EQ. MED. DIRECTA: — **EQ. MED. INDIRECTA: Rel. de transformación:**

PROTECCIÓN GENERAL: TIPO: TERMICO — MARCA: SCHNEIDER — CALIBRE: 4x63 A

TOMA DE CORRIENTE: — **PUNTO DE LUZ:** — **INT. TOMA CORR. Y PL:**

RELOJ: MARCA Y MODELO: ORBIS ASTRO IB — Nº SERIE: 061017 / 09 — VERSIÓN: V3.04

CONMUTADORES MANIOBRA: INT. NOMINAL: 16 A

PROTECCION CIR. MANIOBRA: DIFERENCIAL: 2x25 A 30mA — TÉRMICO: 2x6 A

CONMUTADORES FUERZA: TIPO: ROTATIVO — Nº: 1 — INT. NOMINAL: 32 A — MARCA: BIHPLA

CONTACTORES: TIPO: CL0210E — Nº: 1 — INT. NOMINAL: 16 A — MARCA: GENERAL ELECTRIC — PROTECCIÓN TERMICA REARMABLE:

CONTACTORES: TIPO: — Nº: — INT. NOMINAL: — MARCA: — PROTECCIÓN TERMICA REARMABLE:

CONTACTORES: TIPO: — Nº: — INT. NOMINAL: — MARCA: — PROTECCIÓN TERMICA REARMABLE:

CONTACTORES: TIPO: — Nº: — INT. NOMINAL: — MARCA: — PROTECCIÓN TERMICA REARMABLE:

CONTROLADOR DE COLOR:

FUENTE ALIMENTACION: — POTENCIA: — TENSION:

INT. DIFERENCIALES: Nº 1 — POLO: 4 — SENSIBIL.: 300mA — INT. NOMINAL: 63 A — MARCA: ABB

SISTEMA DE TELEGESTIÓN: TIPO: — MARCA ROUTER: — Nº TARJETA: — PIN:

ANALIZADOR DE RED: MARCA: — MODELO: — **VOLTÍMETRO/AMPERÍMETRO:**

PROTECCIÓN CONTRA SOBRETENSIONES: MARCA: — TIPO:

VARIADORES DE FRECUENCIA: MARCA: — TIPO: — POTENCIA:

ANEMÓMETRO: MARCA: — TIPO:

TOMA DE TIERRA: SECCIÓN: 16 mm2 — RESISTENCIA: 14 Ω — LATIGUILLOS PUERTAS: POLIESTER

BATERIA CONDENSADORES: Nº — INT. NOMINAL: — MARCA: — PROTECCION: — POTENCIA:

GENERAL

REVISIÓN ELÉCTRICA: CABLEADOS: OK — BORNAS Y CONEXIONES: OK — CONTACTORES: OK

LIMPIEZA GENERAL: EXTERIOR ARMARIO: OK — INTERIOR: OK — ELEMENTOS EXTRAÑOS: NO — CABLEADO: OK

CONTACTORES: — OTROS COMPONENTES: OK — PRODUCTO LIMPIADOR: OK — AIRE COMPRIMIDO: OK — HIDRÓFUGO:

ENGRASE: CANDADOS: OK — BISAGRAS: OK — CONTACTORES: OK — OTROS:

REPASO CHAPA Y PINTURA: ABOLLADURAS: OK — ÓXIDO: OK — AJUSTES DE PUERTAS: OK — PINTURA: OK

ESTANQUEIDAD: ORIFICIOS DE TUBOS ENTRADA Y SALIDA: — OTRAS ABERTURAS EN LA CHAPA:

O.C.A.: FAVORABLE: SI — CONDICIONADA: — DENEGADA: — PRÓXIMA REVISIÓN: 22/03/24 — GRUPO:

OBSERVACIONES

-SE ALIMENTA DE C.M DE A.P N-19/42

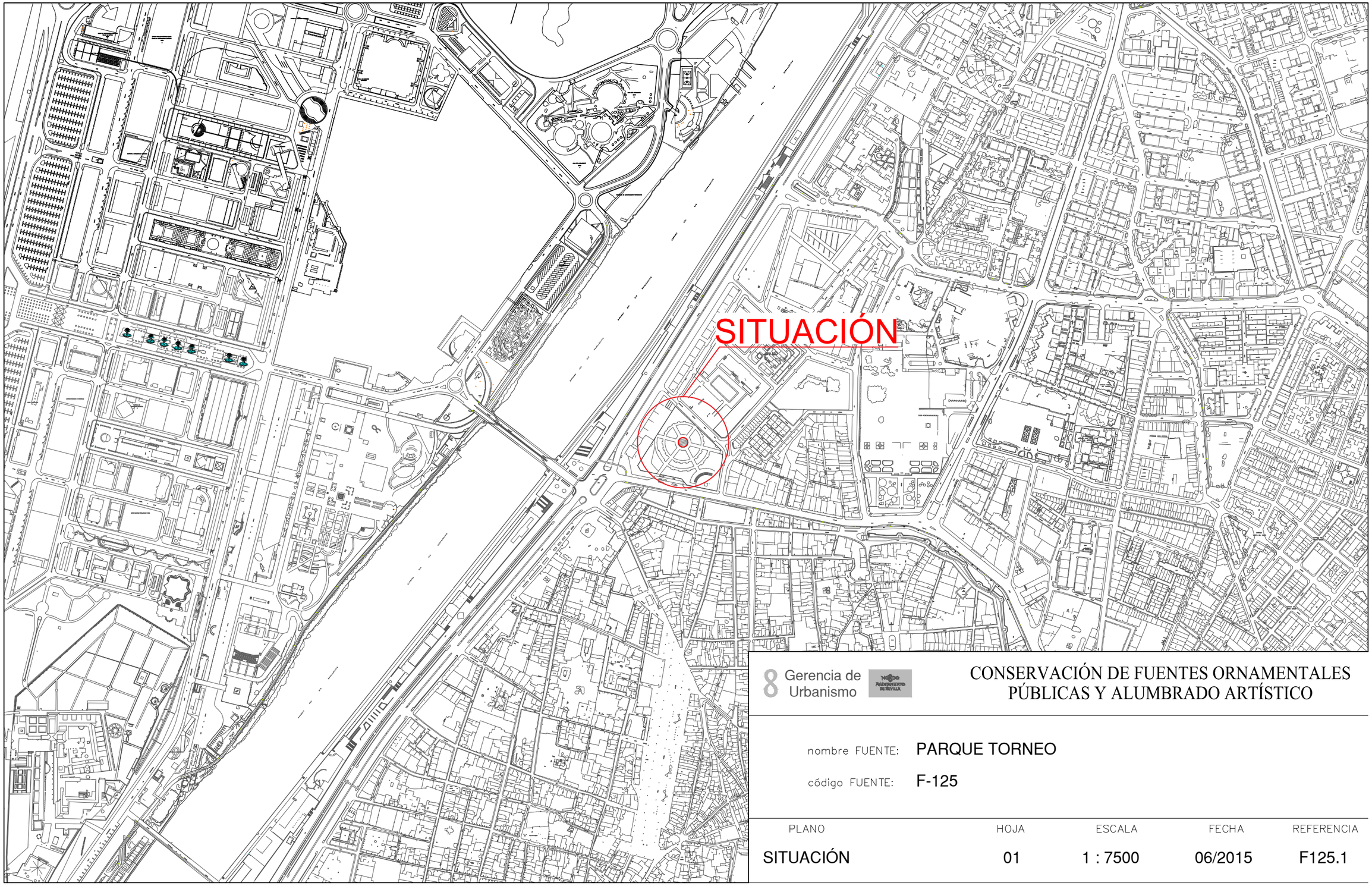

8 Gerencia de Urbanismo

CONSERVACIÓN DE FUENTES ORNAMENTALES PÚBLICAS Y ALUMBRADO ARTÍSTICO

nombre FUENTE: PARQUE TORNEO

código FUENTE: F-125

PLANO	HOJA	ESCALA	FECHA	REFERENCIA
SITUACIÓN	01	1 : 7500	06/2015	F125.1

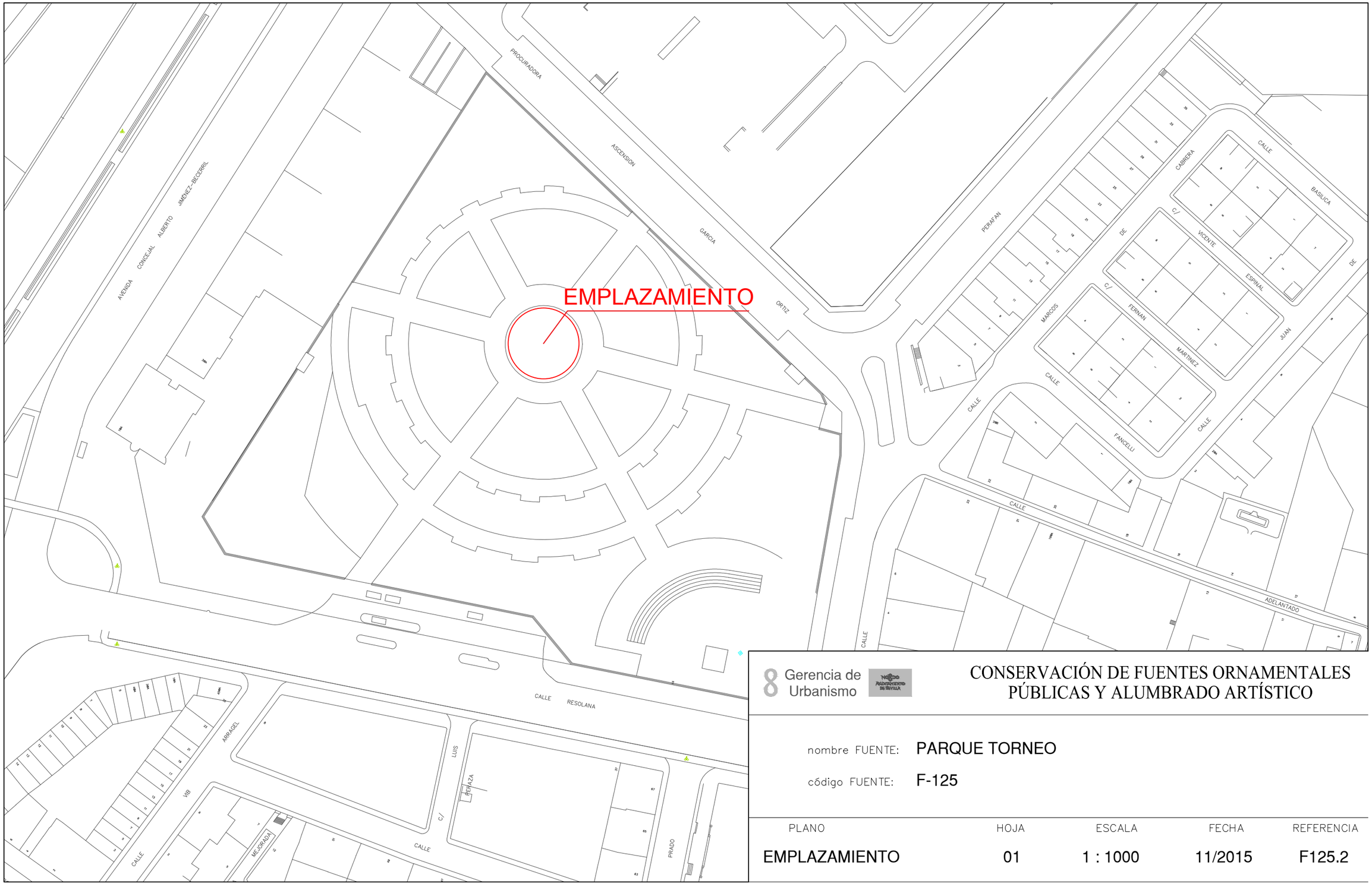

8 Gerencia de Urbanismo

CONSERVACIÓN DE FUENTES ORNAMENTALES PÚBLICAS Y ALUMBRADO ARTÍSTICO

nombre FUENTE: PARQUE TORNEO

código FUENTE: F-125

PLANO	HOJA	ESCALA	FECHA	REFERENCIA
EMPLAZAMIENTO	01	1 : 1000	11/2015	F125.2

PLANTA GENERAL

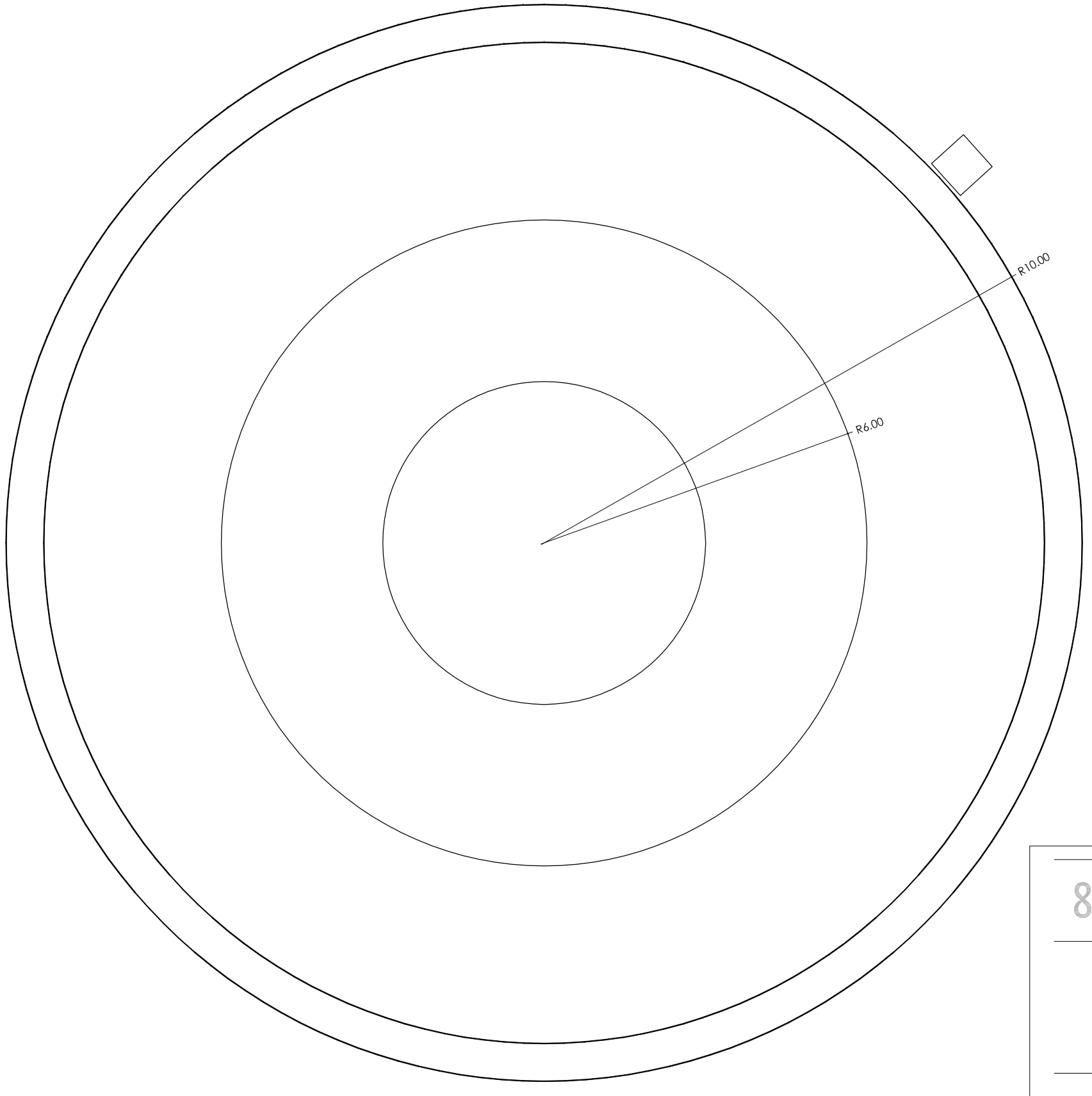

F.C.M.	FOSO COLECTOR MOTOR	A.A.A.	ARQUETA AGUA APORTE
A.D.	ARQUETA DESAGÜE	S.M.	SALA MAQUINA

Gerencia de Urbanismo

Excmo. Ayuntamiento de Sevilla

CONSERVACIÓN DE FUENTES ORNAMENTALES PÚBLICAS Y ALUMBRADO ARTÍSTICO

nombre FUENTE: **PARQUE TORNEO**

código FUENTE: **F-125**

PLANO	HOJA	ESCALA	FECHA	REFERENCIA
PLANTA	01	1:90	01/2016	F125.3

ALZADO

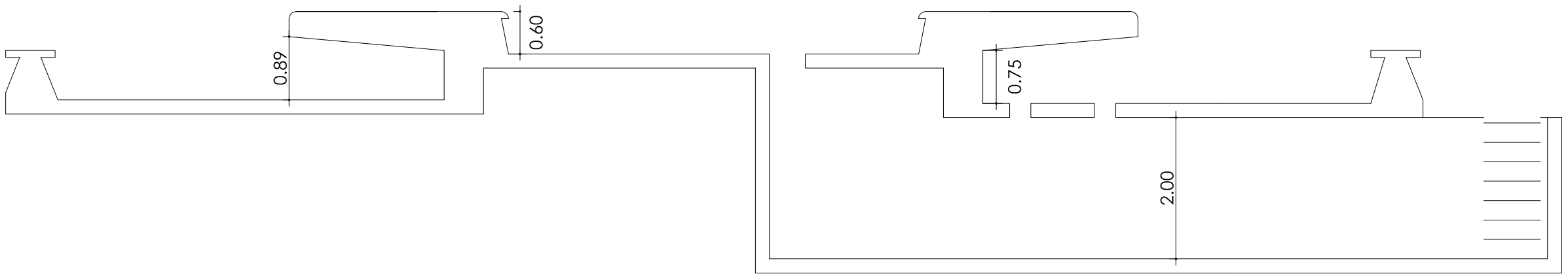

Gerencia de Urbanismo

CONSERVACIÓN DE FUENTES ORNAMENTALES PÚBLICAS Y ALUMBRADO ARTÍSTICO

nombre FUENTE: PARQUE TORNEO

código FUENTE: F-125

PLANO	HOJA	ESCALA	FECHA	REFERENCIA
ALZADO	01	1:70	01/2016	F125.4

PLANTA HIDRÁULICA

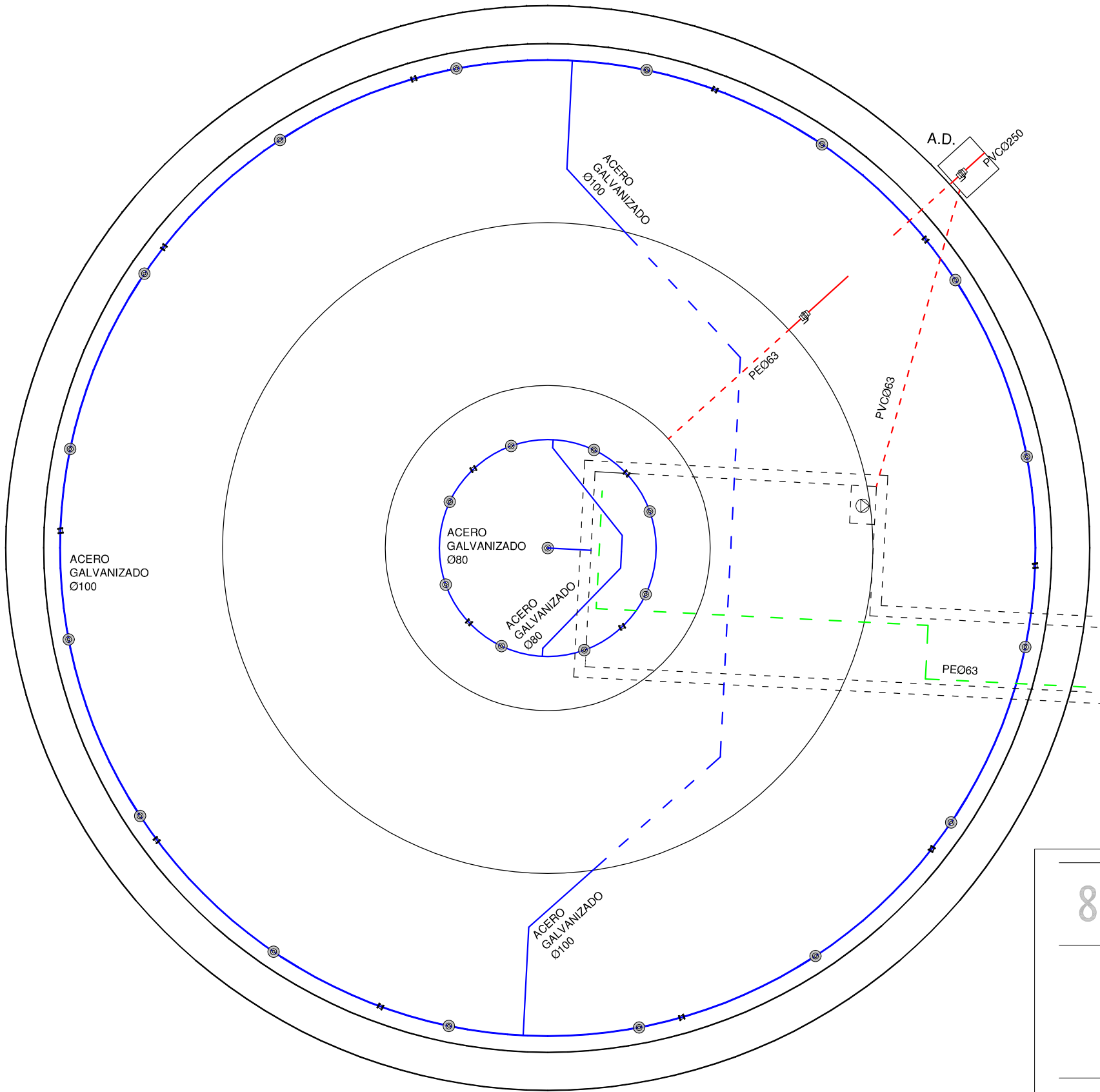

LEYENDA

- TUBERÍA DE APORTE
- TUBERÍA DE RECIRCULACIÓN
- TUBERÍA DE DESAGÜE
- CONTADOR
- ELECTROVALVULA
- LLAVE DE BOLA
- LLAVE COMPUERTA
- SURTIDOR PARABÓLICO
- BOMBA DE ACHIQUE
- SURTIDOR PULVERIZADOR
- SURTIDOR VERTICAL
- GRIFO
- LLAVE SELECTORA
- BRIDA UNIÓN
- VÁLVULA REGULADORA DE PRESIÓN
- MANOMETRO
- BOMBA RECIRCULACIÓN
- DEPÓSITO CL / PH

F.C.M.	FOSO COLECTOR MOTOR	A.A.A.	ARQUETA AGUA APORTE
A.D.	ARQUETA DESAGÜE	S.M.	SALA MAQUINA

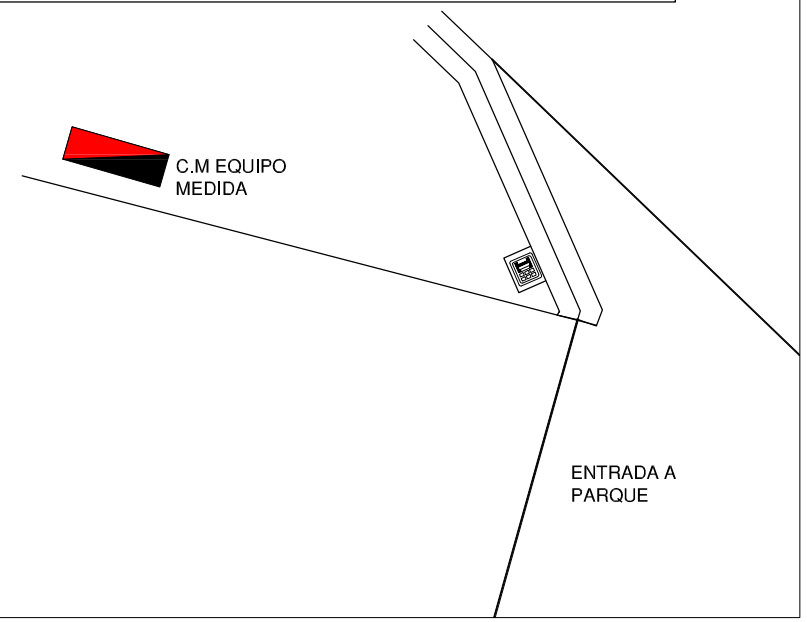

Gerencia de Urbanismo

CONSERVACIÓN DE FUENTES ORNAMENTALES PÚBLICAS Y ALUMBRADO ARTÍSTICO

nombre FUENTE: **PARQUE TORNEO**

código FUENTE: **F-125**

PLANO	HOJA	ESCALA	FECHA	REFERENCIA
HIDRÁULICO	01/02	1:90	01/2016	F125.5

SECCIÓN A

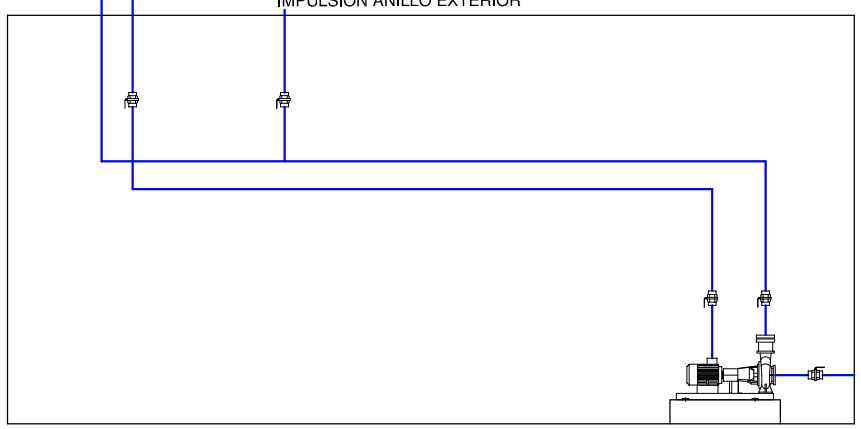

SECCIÓN B

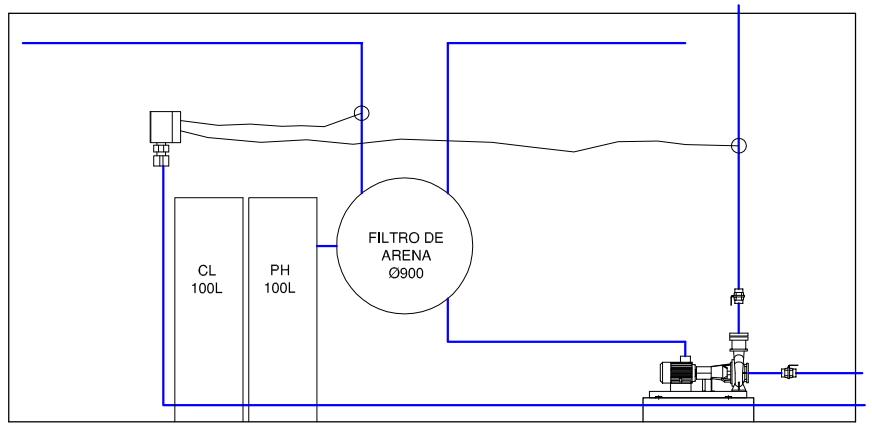

PLANTA

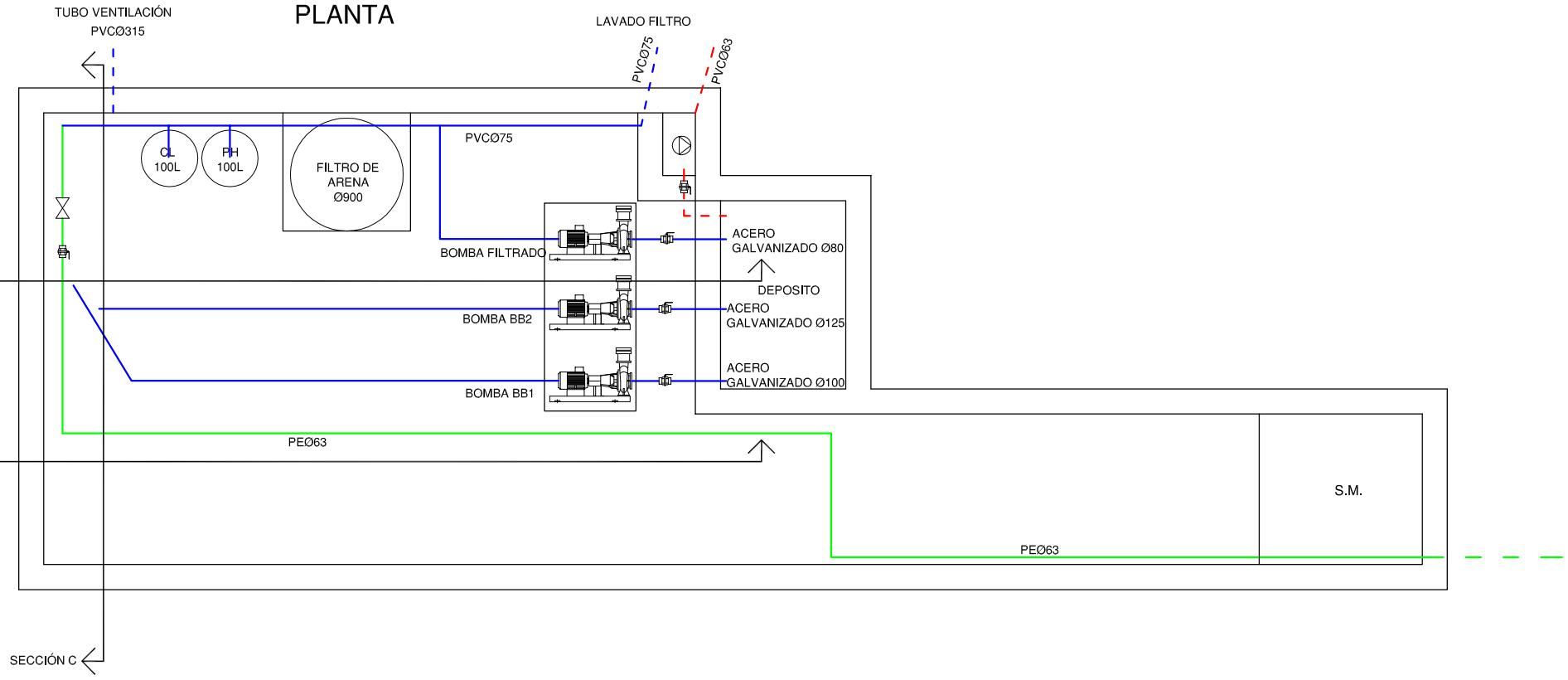

SECCIÓN C

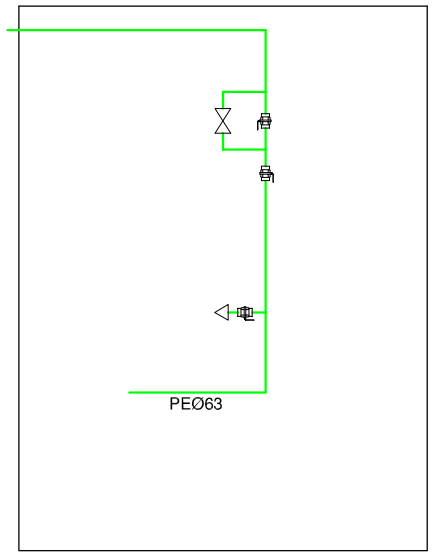

LEYENDA

- TUBERÍA DE APORTE
- TUBERÍA DE RECIRCULACIÓN
- TUBERÍA DE DESAGÜE
- CONTADOR
- ELECTROVALVULA
- LLAVE DE BOLA
- LLAVE COMPUERTA
- SURTIDOR PARABÓLICO
- BOMBA DE ACHIQUE
- SURTIDOR PULVERIZADOR
- SURTIDOR VERTICAL
- GRIFO
- LLAVE SELECTORA
- BRIDA UNIÓN
- VÁLVULA REGULADORA DE PRESIÓN
- MANOMETRO
- BOMBA RECIRCULACIÓN
- DEPÓSITO CL / PH

F.C.M.	FOSO COLECTOR MOTOR	A.A.A.	ARQUETA AGUA APORTE
A.D.	ARQUETA DESAGÜE	S.M.	SALA MAQUINA

Gerencia de Urbanismo

CONSERVACIÓN DE FUENTES ORNAMENTALES PÚBLICAS Y ALUMBRADO ARTÍSTICO

nombre FUENTE: **PARQUE TORNEO**

código FUENTE: **F-125**

PLANO	HOJA	ESCALA	FECHA	REFERENCIA
HIDRÁULICO	02/02	1:50	01/2016	F125.5

PLANTA ELÉCTRICA

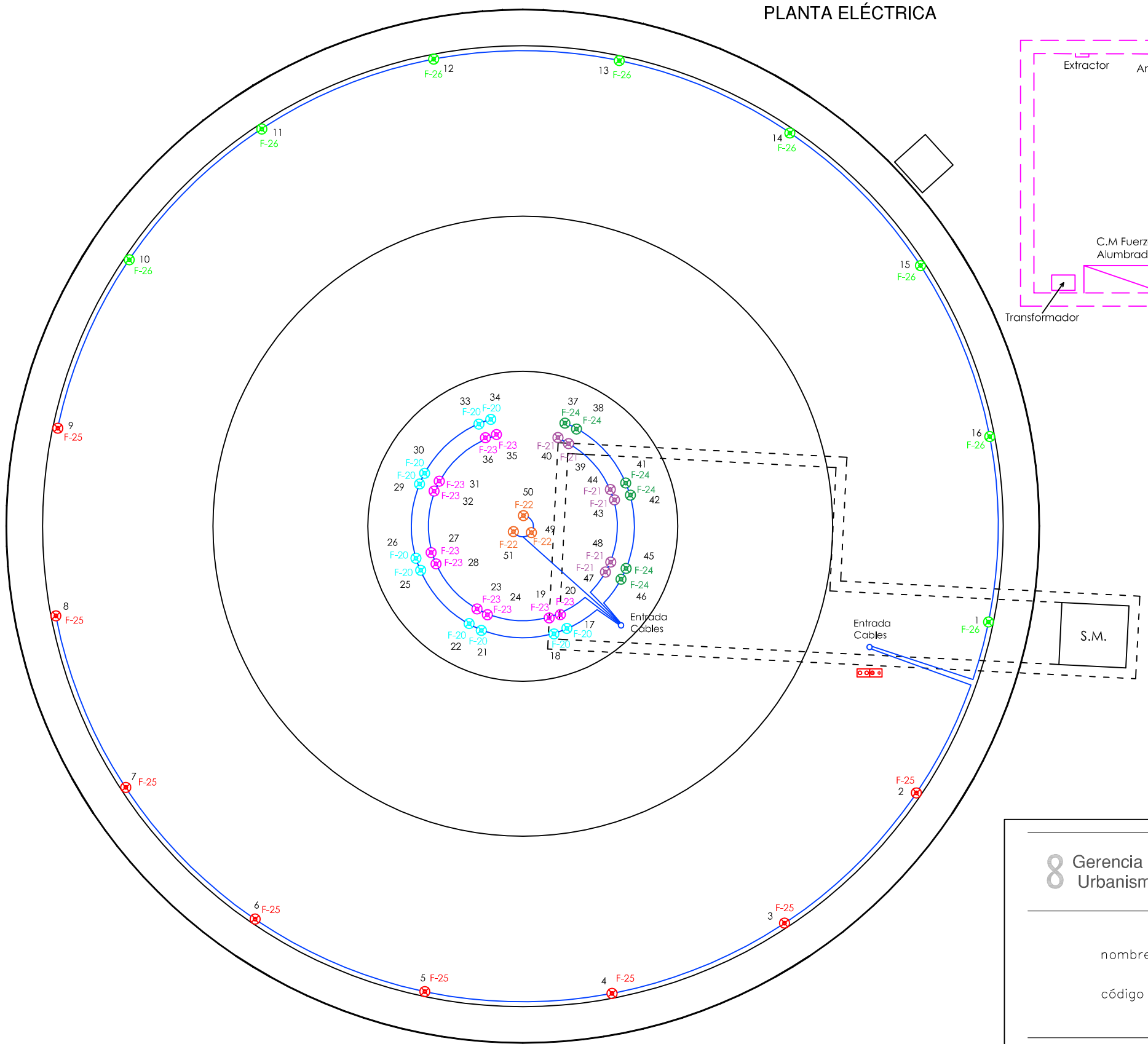

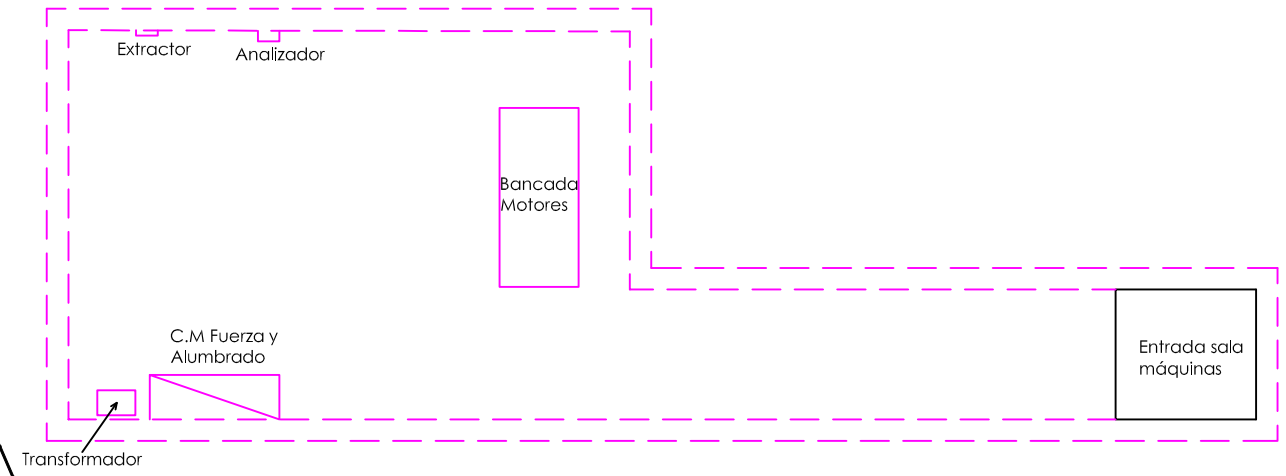

DETALLE SALA MÁQUINAS
ESCALA 1:70

LEYENDA
PAR-38 INCANDESCENTE 80W
SONDA NIVEL
SONDA MOTOR
AISLAMIENTO 0'6 / 1kV
AISLAMIENTO 750 V
F.C.M. FOSO COLECTOR MOTOR
A.D. ARQUETA DESAGÜE
A.A.A. ARQUETA AGUA APORTE
S.M. SALA MAQUINA

NOTA:

Cada proyector esta alimentado por un cable de aislamiento 0'6 / 1kV y sección 3x1,5 mm2.

Gerencia de Urbanismo

CONSERVACIÓN DE FUENTES ORNAMENTALES PÚBLICAS Y ALUMBRADO ARTÍSTICO

nombre FUENTE: **PARQUE TORNEO**

código FUENTE: **F-125**

PLANO	HOJA	ESCALA	FECHA	REFERENCIA
ELÉCTRICO	01/02	1:90	01/2016	F125.6

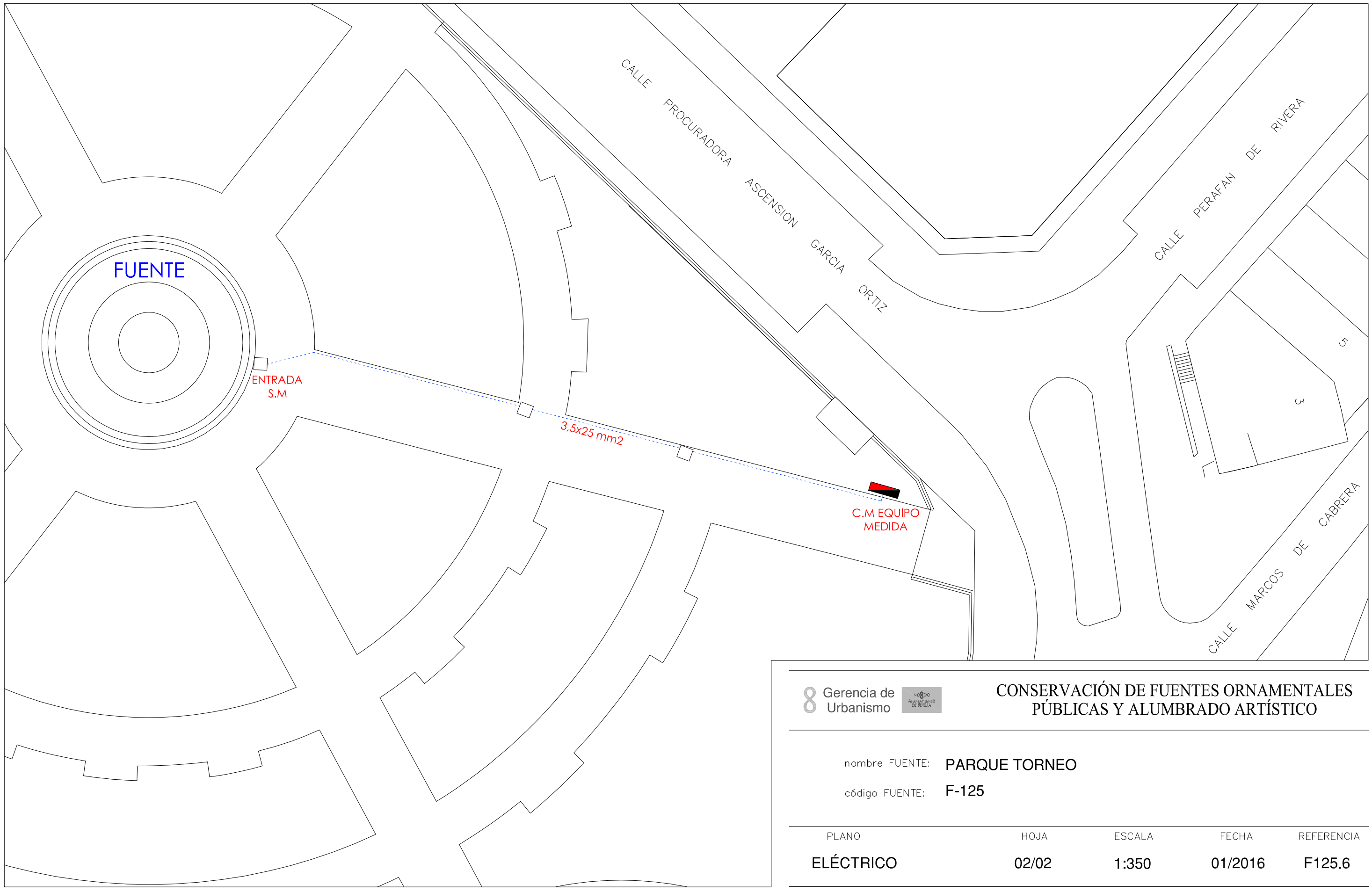

Gerencia de Urbanismo

CONSERVACIÓN DE FUENTES ORNAMENTALES PÚBLICAS Y ALUMBRADO ARTÍSTICO

nombre FUENTE: PARQUE TORNEO

código FUENTE: F-125

PLANO	HOJA	ESCALA	FECHA	REFERENCIA
ELÉCTRICO	02/02	1:350	01/2016	F125.6

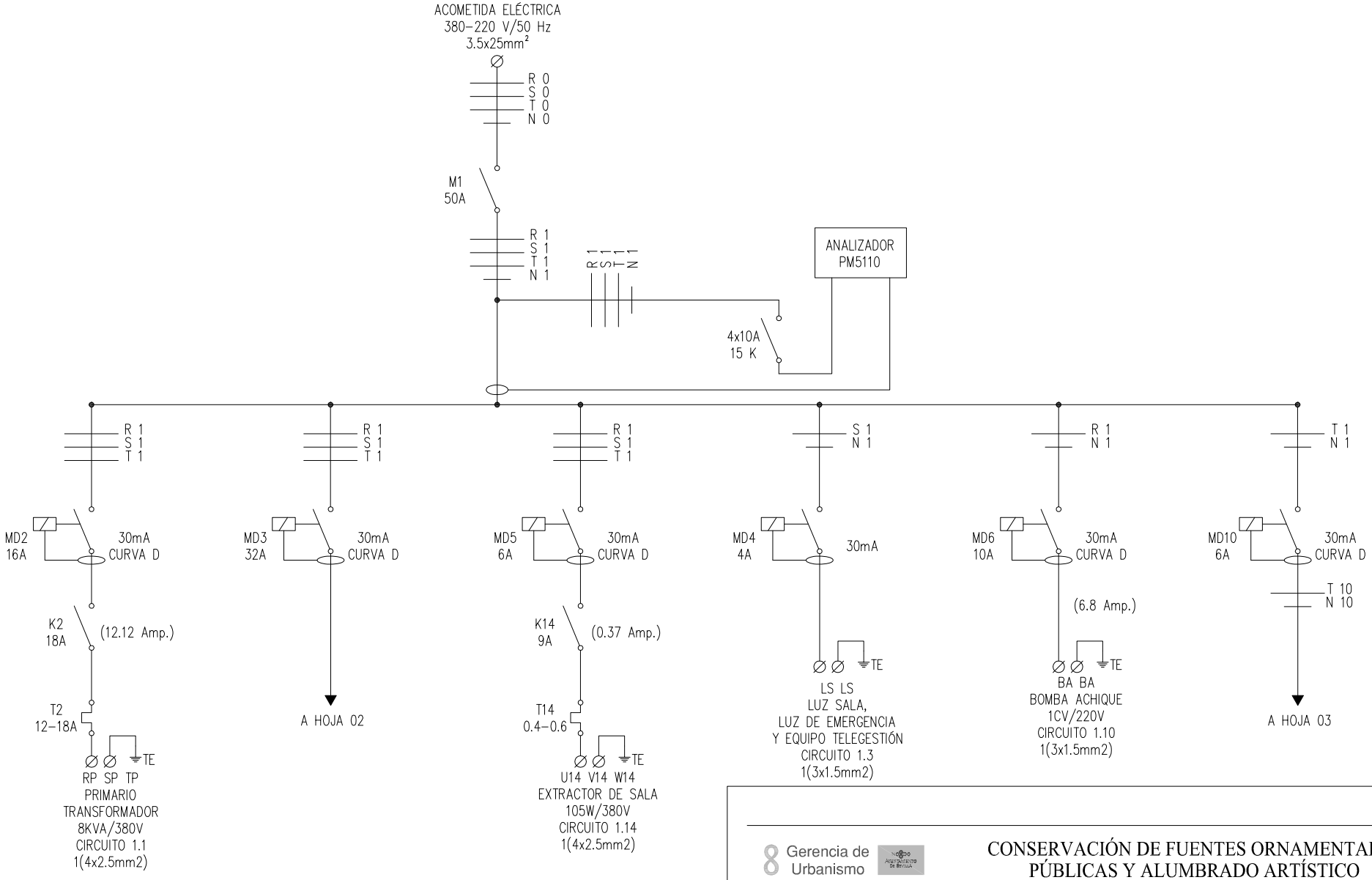

Gerencia de Urbanismo

CONSERVACIÓN DE FUENTES ORNAMENTALES PÚBLICAS Y ALUMBRADO ARTÍSTICO

nombre FUENTE: PARQUE TORNEO

código FUENTE: F-125

PLANO	HOJA	ESCALA	FECHA	REFERENCIA
ESQUEMA UNIFILAR	01/13	S/D	03/2017	F125.7

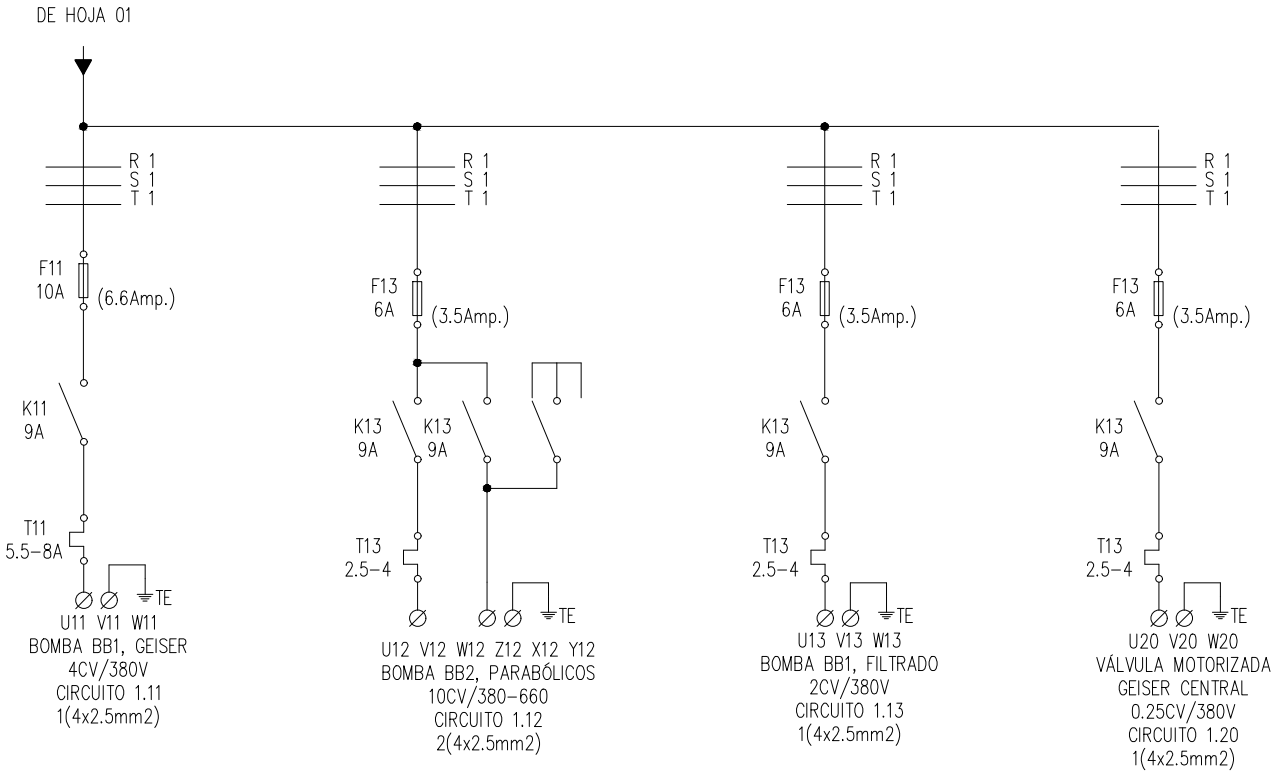

Gerencia de Urbanismo

CONSERVACIÓN DE FUENTES ORNAMENTALES PÚBLICAS Y ALUMBRADO ARTÍSTICO

nombre FUENTE: PARQUE TORNEO

código FUENTE: F-125

PLANO	HOJA	ESCALA	FECHA	REFERENCIA
ESQUEMA UNIFILAR	02/13	S/D	05/2016	F125.7

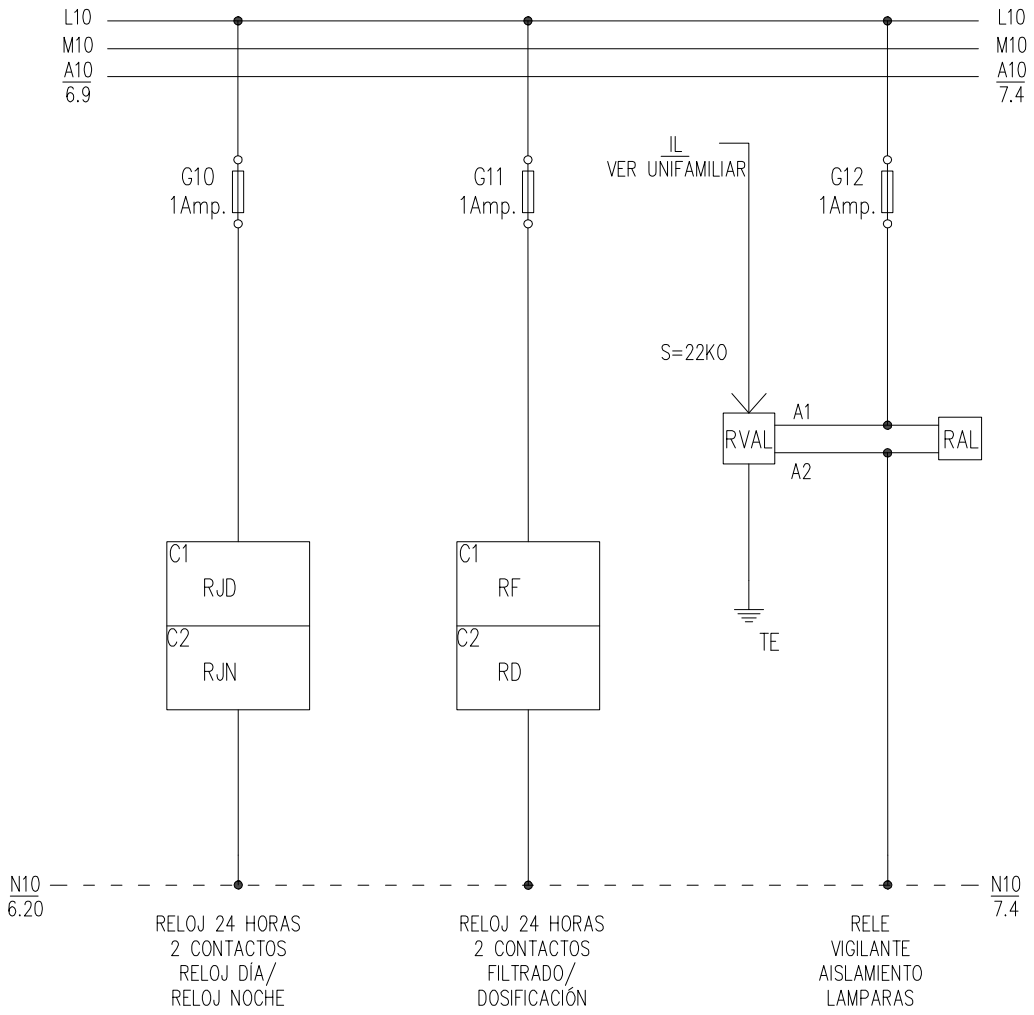

7.1

7.2

8 Gerencia de Urbanismo

CONSERVACIÓN DE FUENTES ORNAMENTALES PÚBLICAS Y ALUMBRADO ARTÍSTICO

nombre FUENTE: PARQUE TORNEO

código FUENTE: F-125

PLANO	HOJA	ESCALA	FECHA	REFERENCIA
ESQUEMA UNIFILAR	11/13	S/D	05/2016	F125.7

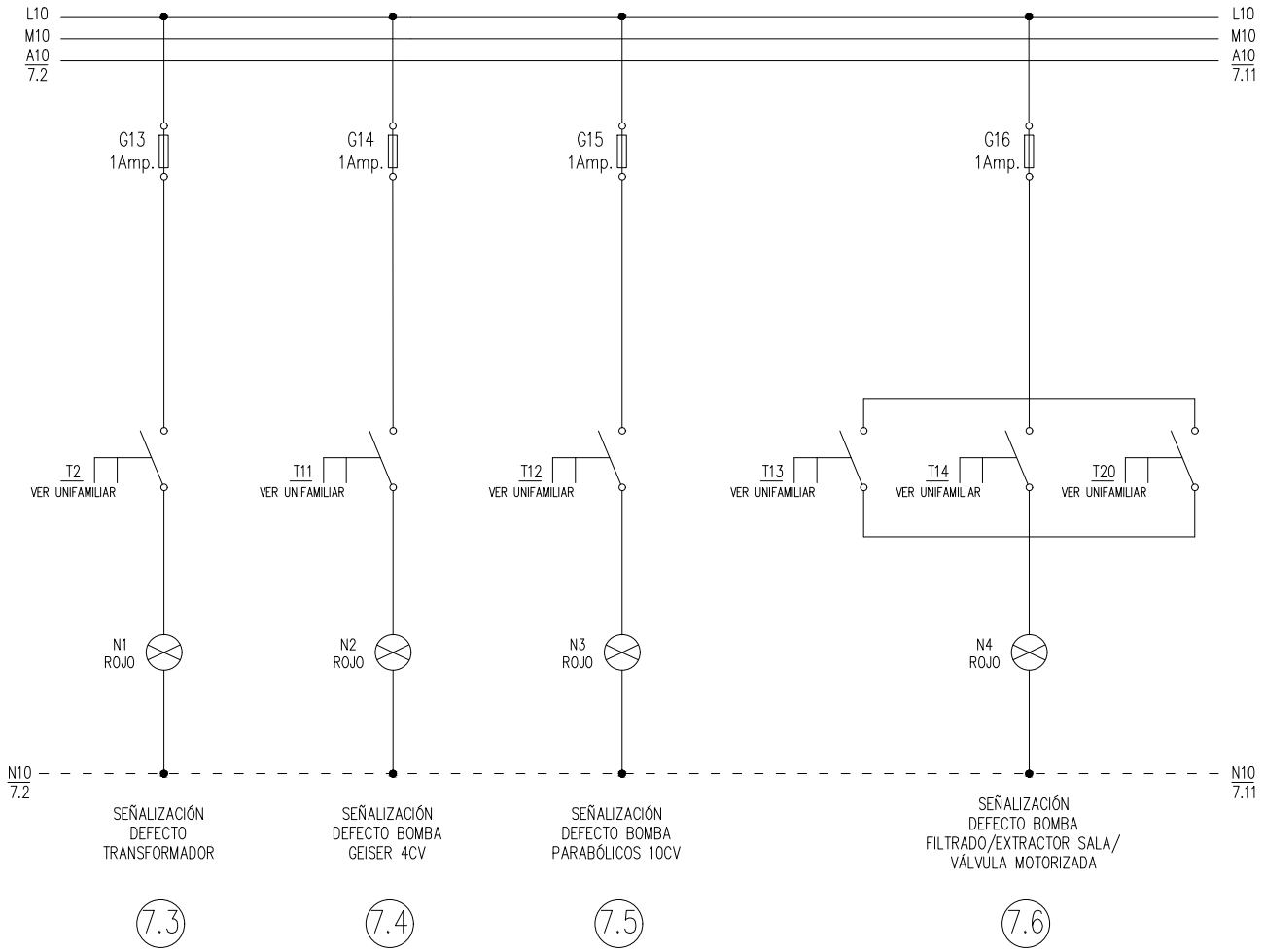

Gerencia de Urbanismo

CONSERVACIÓN DE FUENTES ORNAMENTALES PÚBLICAS Y ALUMBRADO ARTÍSTICO

nombre FUENTE: PARQUE TORNEO

código FUENTE: F-125

PLANO	HOJA	ESCALA	FECHA	REFERENCIA
ESQUEMA UNIFILAR	12/13	S/D	05/2016	F125.7

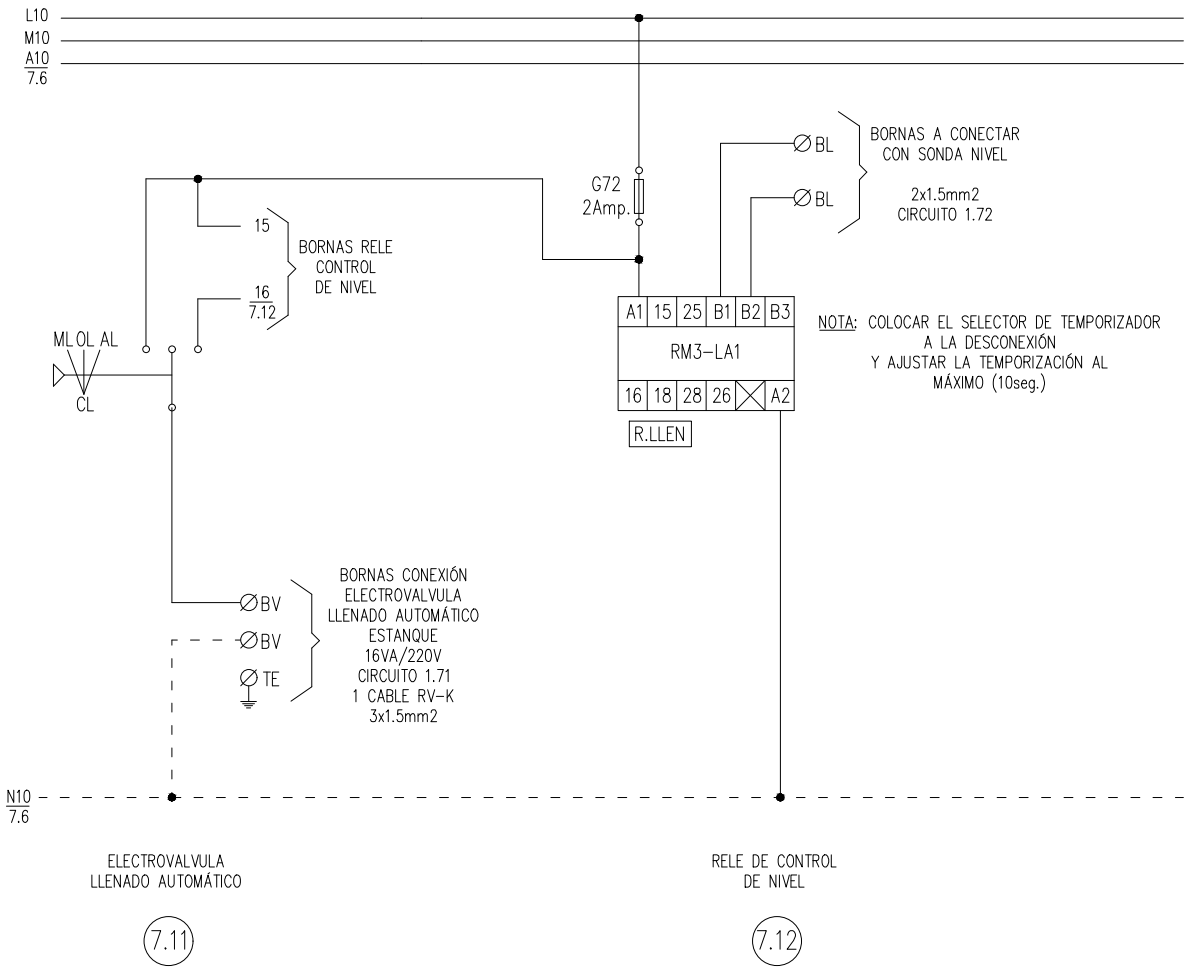

Gerencia de Urbanismo

CONSERVACIÓN DE FUENTES ORNAMENTALES PÚBLICAS Y ALUMBRADO ARTÍSTICO

nombre FUENTE: PARQUE TORNEO

código FUENTE: F-125

PLANO	HOJA	ESCALA	FECHA	REFERENCIA
ESQUEMA UNIFILAR	13/13	S/D	05/2016	F125.7

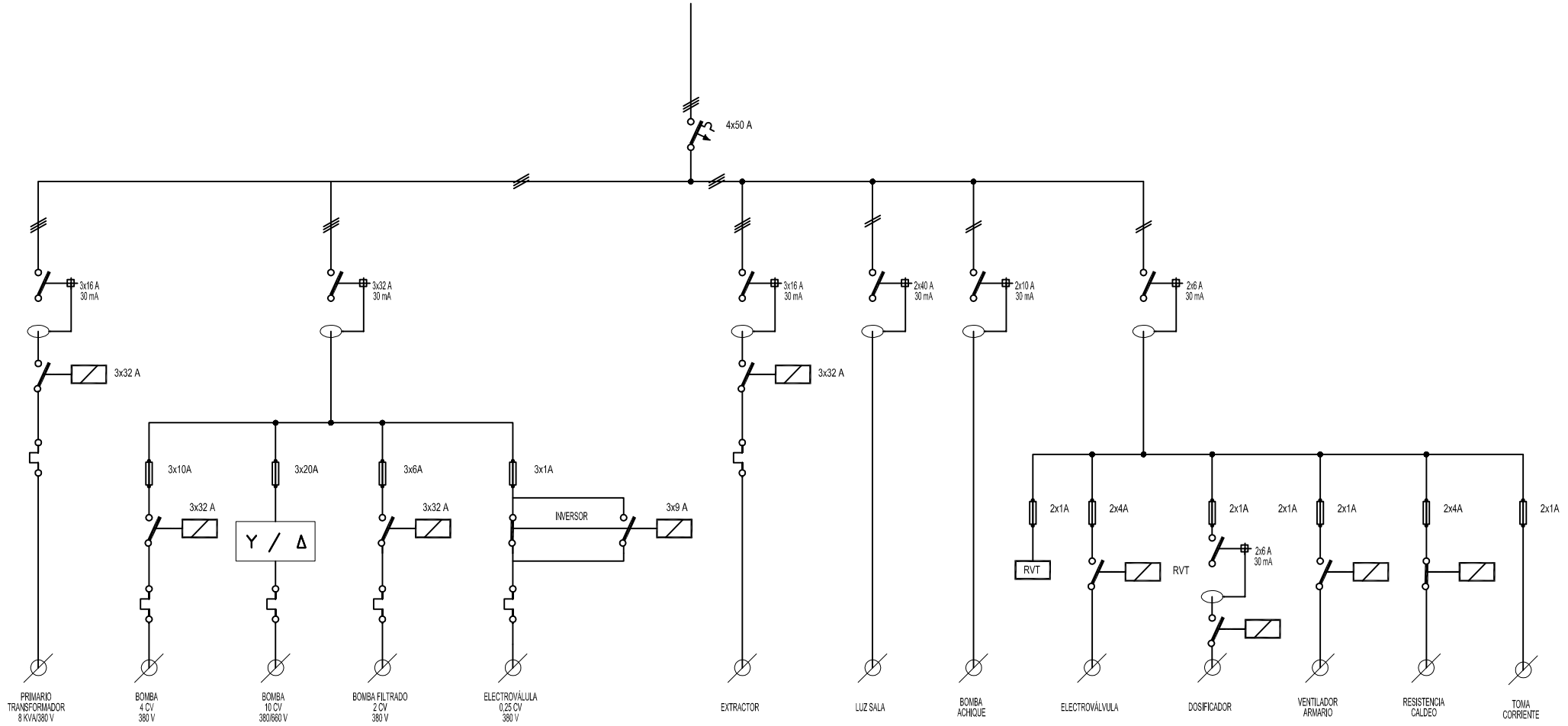

ESQUEMA UNIFILAR DE FUENTE ORNAMENTAL DE PARQUE TORNEO

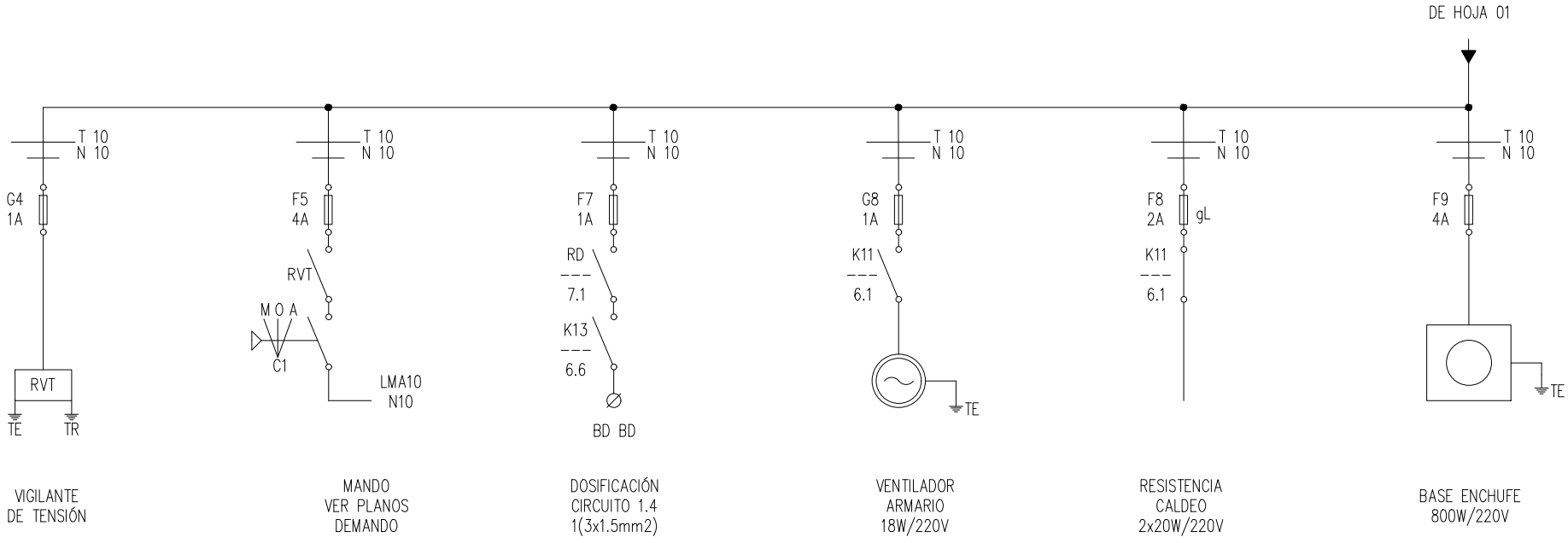

Gerencia de Urbanismo

CONSERVACIÓN DE FUENTES ORNAMENTALES PÚBLICAS Y ALUMBRADO ARTÍSTICO

nombre FUENTE: PARQUE TORNEO

código FUENTE: F-125

PLANO	HOJA	ESCALA	FECHA	REFERENCIA
ESQUEMA UNIFILAR	03/13	S/D	05/2016	F125.7

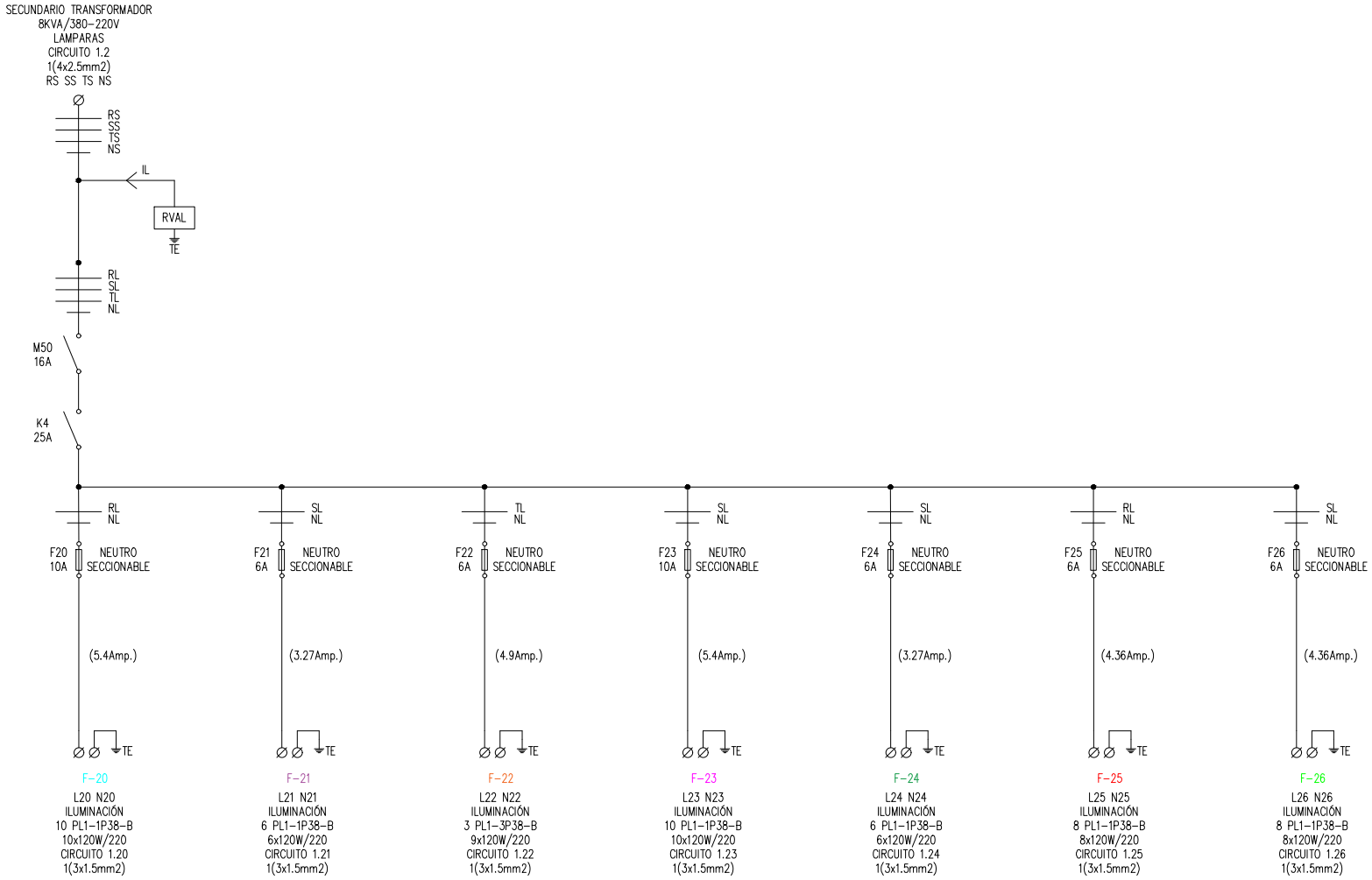

Gerencia de Urbanismo

CONSERVACIÓN DE FUENTES ORNAMENTALES PÚBLICAS Y ALUMBRADO ARTÍSTICO

nombre FUENTE: PARQUE TORNEO

código FUENTE: F-125

PLANO	HOJA	ESCALA	FECHA	REFERENCIA
ESQUEMA UNIFILAR	04/13	S/D	05/2016	F125.7

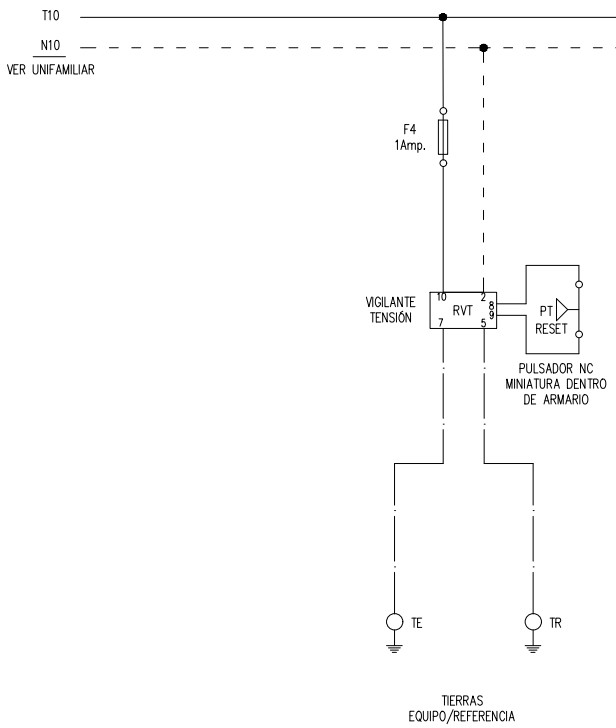

4.4

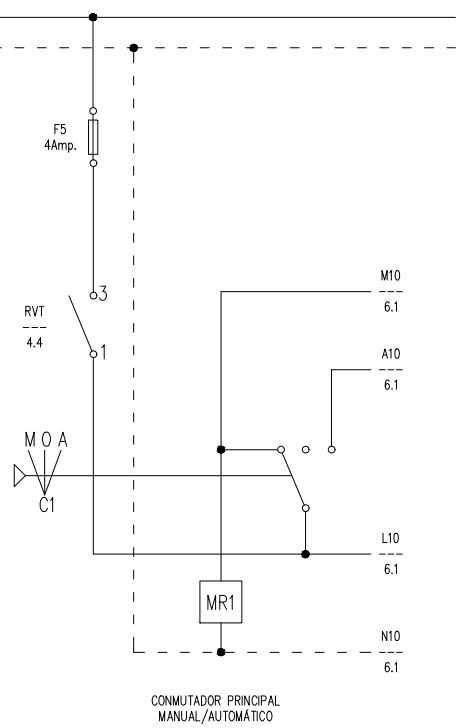

4.5

Gerencia de Urbanismo

CONSERVACIÓN DE FUENTES ORNAMENTALES PÚBLICAS Y ALUMBRADO ARTÍSTICO

nombre FUENTE: PARQUE TORNEO

código FUENTE: F-125

PLANO	HOJA	ESCALA	FECHA	REFERENCIA
ESQUEMA UNIFILAR	05/13	S/D	05/2016	F125.7

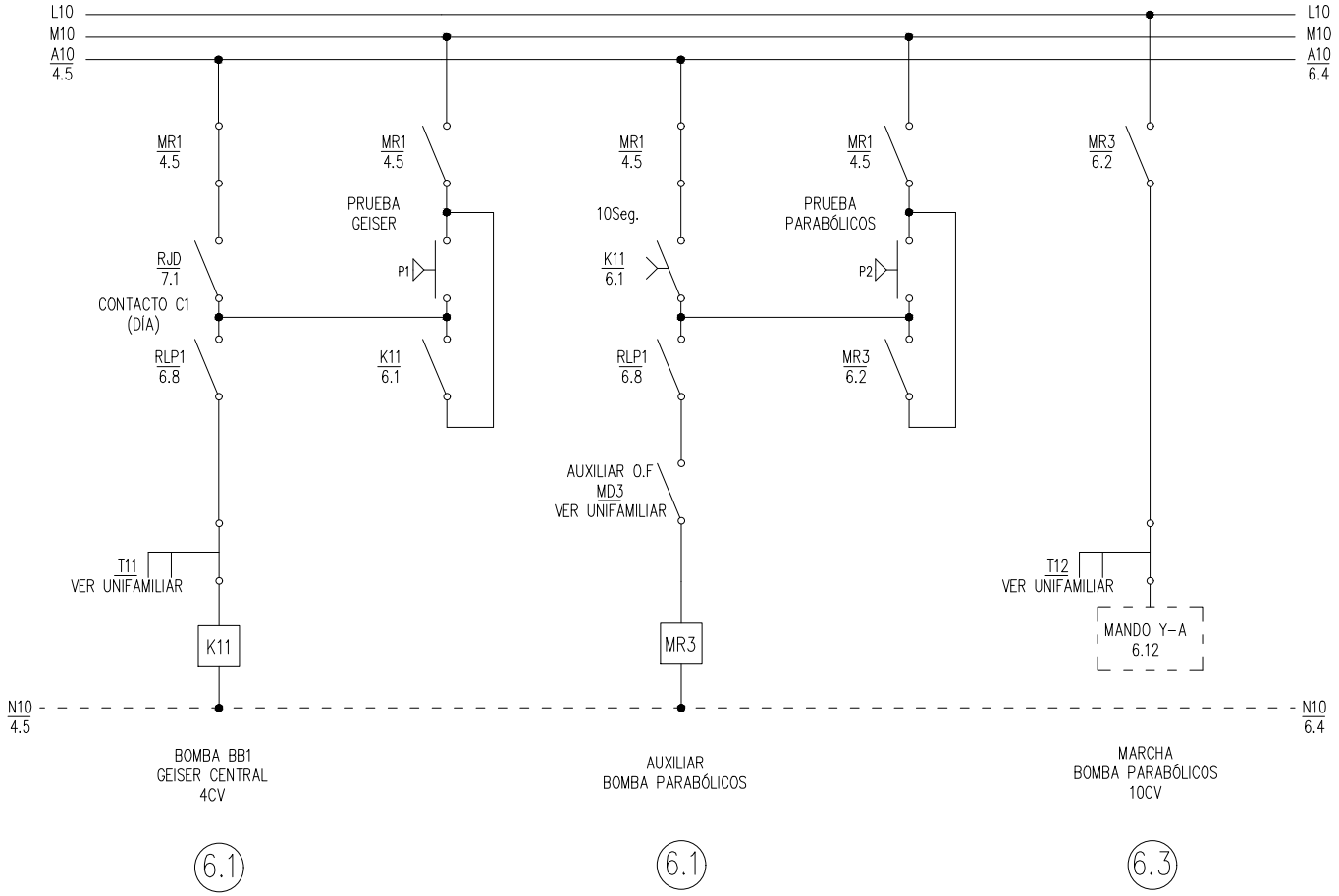

Gerencia de Urbanismo

CONSERVACIÓN DE FUENTES ORNAMENTALES PÚBLICAS Y ALUMBRADO ARTÍSTICO

nombre FUENTE: PARQUE TORNEO

código FUENTE: F-125

PLANO	HOJA	ESCALA	FECHA	REFERENCIA
ESQUEMA UNIFILAR	06/13	S/D	05/2016	F125.7

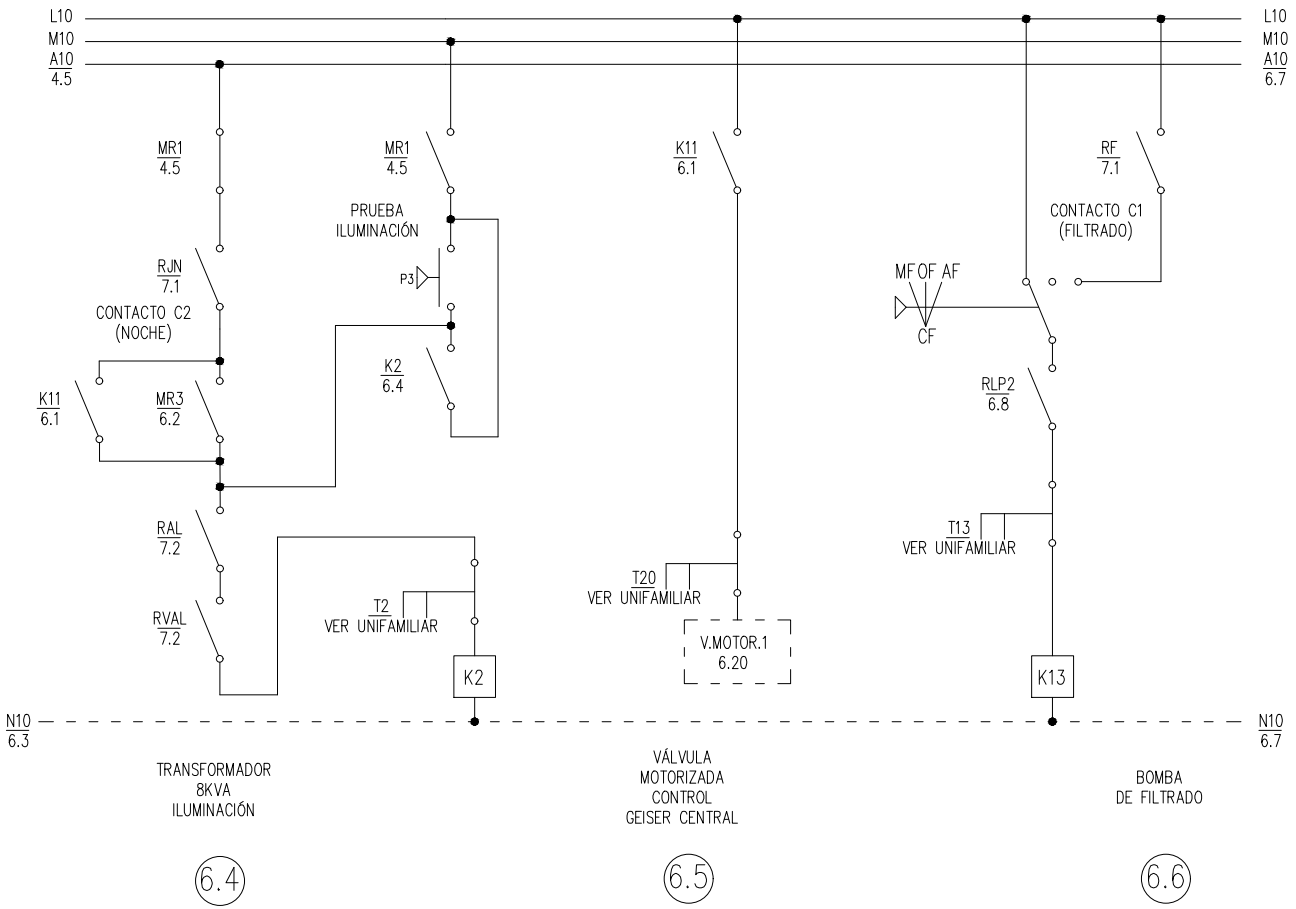

Gerencia de Urbanismo

CONSERVACIÓN DE FUENTES ORNAMENTALES PÚBLICAS Y ALUMBRADO ARTÍSTICO

nombre FUENTE: PARQUE TORNEO

código FUENTE: F-125

PLANO	HOJA	ESCALA	FECHA	REFERENCIA
ESQUEMA UNIFILAR	07/13	S/D	05/2016	F125.7

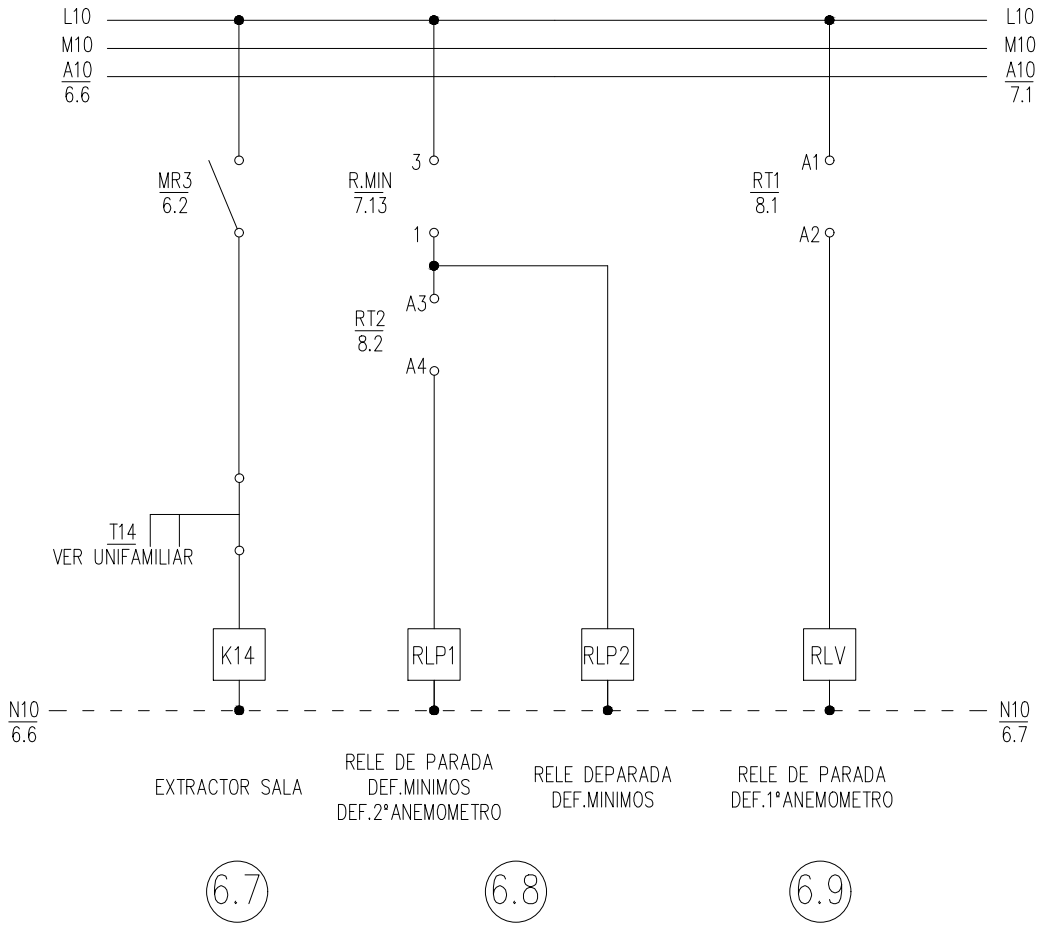

Gerencia de Urbanismo

CONSERVACIÓN DE FUENTES ORNAMENTALES PÚBLICAS Y ALUMBRADO ARTÍSTICO

nombre FUENTE: PARQUE TORNEO

código FUENTE: F-125

PLANO	HOJA	ESCALA	FECHA	REFERENCIA
ESQUEMA UNIFILAR	08/13	S/D	05/2016	F125.7

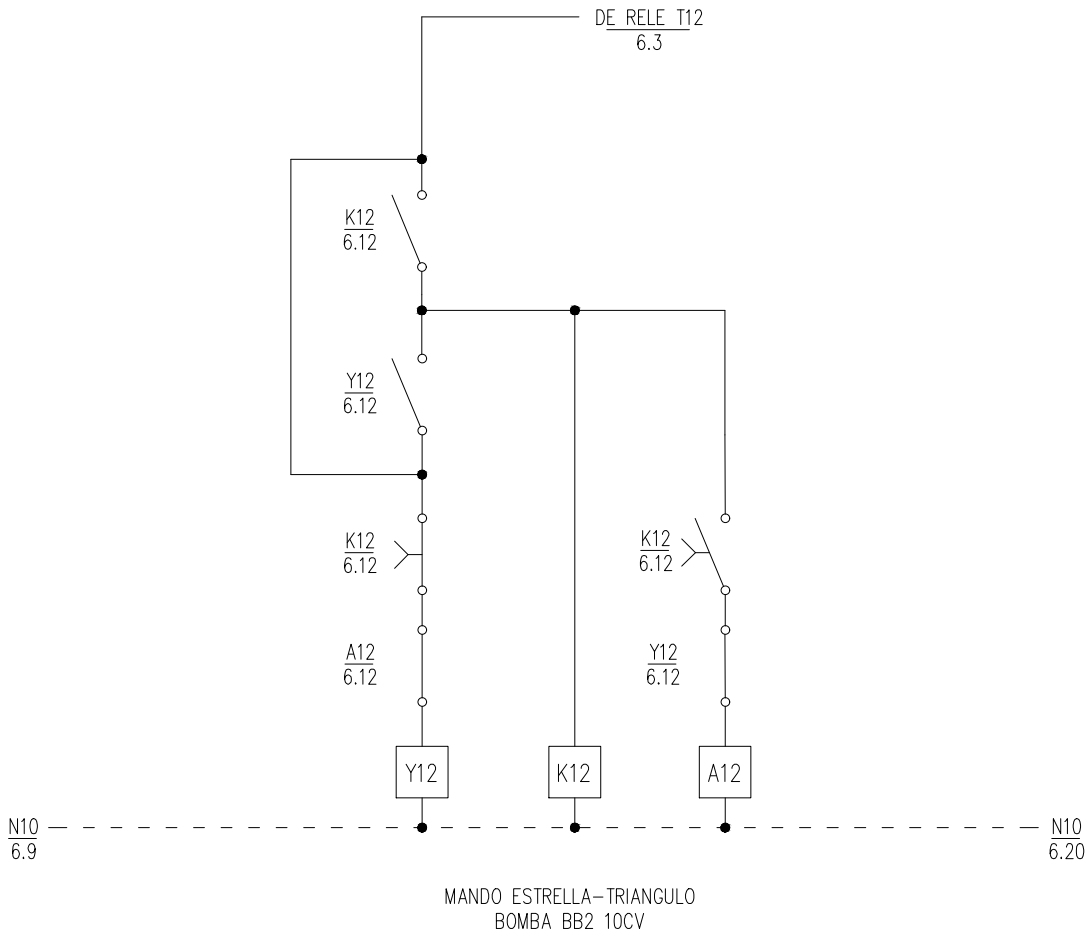

MANDO ESTRELLA–TRIANGULO
BOMBA BB2 10CV

6.12

Gerencia de Urbanismo

CONSERVACIÓN DE FUENTES ORNAMENTALES PÚBLICAS Y ALUMBRADO ARTÍSTICO

nombre FUENTE: PARQUE TORNEO

código FUENTE: F-125

PLANO	HOJA	ESCALA	FECHA	REFERENCIA
ESQUEMA UNIFILAR	09/13	S/D	05/2016	F125.7

FICHA COMPONENTES FUENTE

Fuente	F125 PARQUE TORNEO

Alumbrado	Tipo	Potencia	Tensión	Cantidad
Lámpara	Incandescentes Standard	100W	230V	8
Proyector	Portalám. Estandar			8
Lámpara	Par 30	80W		57
Proyector	Ghesa PL-1			48
Proyector	Ghesa PL-3			3

Motores	Verticales-Parabólicos	Geiser	FILTRADO	Bomba achique	Extractor de aire
Marca/Modelo	ITUR / N4-125/250A	ITUR / N4-65/200B/3	ASTRSAL GLASS PLUS	ESPA / DRAINEX 100MA	S&P / HCFT/4-315
Tipo	Horizontal	Horizontal	Horizontal	Sumergible	Helicoidal mural
Potencia	10 CV/7,5 Kw	4 CV/3 Kw	2 CV/1,5 Kw	1,2 CV/0,84 KW	150W
Tensión	III-380 v	III-400 v	III-380 v	I-230 V	III-400 v
Intensidad		6,8 A	3,4 A	3,77 A	0,3 A
Arranque	Estrella-Triángulo	Directo	Directo	Directo	Directo
Veloc x anemo		SI			
Compens cosφ				Condensador individual	
Caudal	3200 l/m	950 l/m	140÷510 l/m	50÷250 l/m	
Altura	12 mca	13 mca	17,5÷3,5 mca	6,7÷1,8 mca	
Cantidad	1	1	1	1	1

	Marca/Modelo	Fecha instalación	Depositos quimicos	Volumen
Sistema cloración	Hanna/PCA 320	abr-13	en sala maquinas	100 L

Surtidores	Marca / Modelo	Diámetro/conexión	Cantidad	Material
Surtidor Geiser	Ghesa/TV 38	Ø 38 mm - 2½" H	1	
Surtidor vertical	Ghesa/TV 20	Ø 20 mm - 1½" H	8	
Surtidor parabólico	Ghesa/TV 15	Ø 15 mm - 1½" H	16	

Control nivel		
	Sondas nivel	☑
	Válvula flotador	☐
	Sin control	☐
	Sonda motor	☑

Contador de agua			
	Marca	ELSTER	Volumen agua vaso
	Número	82415050	160 m³
	Calibre	3/4''	

	Material	Cantidad	Volumen	Fecha renovacion
Filtro aspiración	acero galvanizado	3		
Filtro de arena	poliester	1	420 Kg	

Observaciones:

GERENCIA DE URBANISMO (AYUNTAMIENTO DE SEVILLA)

CONSERVACIÓN DE FUENTES Y MONUMENTOS	GMU	PARTE DE INSPECCIÓN CENTRO DE MANDO Y PROTECCIÓN DE FUERZA	FECHA	HOJA
			14/03/17	1 DE 2

IDENTIFICACIÓN

SITUACIÓN REAL C.M.: PARQUE TORNEO — COORD.X: 235036.21 — COORD. Y: 41433945.94

CENTRO DE MANDO Nº: F125 — **SUMINISTRO Nº:**

PLACA DE IDENTIFICACIÓN: F125/48 — **TENSIÓN DE SUMINISTRO CONTRATO:** 380-220 V

POTENCIA INSTALADA: 162.84 kW — **POTENCIA CONTRATADA:**

TOMA DE VALORES

CONTADOR DE ACTIVA Nº 2172412 — **LECTURA:** 391277 / 744880 kWh

CONTADOR DE REACTIVA Nº 2172412 — **LECTURA:** 108935.6 kVARh

	HORA	R-S	S-T	R-T	R-N	S-N	T-N
TENSIÓN DIURNA EN VACÍO (V):		393	396	400	228	229	231
TENSIÓN NOCTURNA EN CARGA 100% (V):		390	394	396	227	226	229

	HORA	R	S	T	N
INTENSIDAD LINEA GENERAL EN CARGA 100% (A):		22	21	22.8	0.4

	HORA	R	S	T	GENERAL
FACTOR DE POTENCIA:		0.87	0.84	0.84	0.94

CORRIENTE DE FUGA GENERAL(mA):	R	S	T	N
	21.3	10	21.5	0

CIRCUITOS DE SALIDA	INTENSIDAD POR FASE				PROTECCIONES	CONDUCTORES	AISLAMIENTO MΩ				FACTOR DE POTENCIA				TIPO DE ARRANQUE
NUMERO Y DESIGNACIÓN	R	S	T	N	TIPO/CALIBRE	SECCIÓN mm²	R	S	T	N	R	S	T	MEDIA	
C1 - BOMBA PRINCIPAL	16.3	16	17		3x32 A	4x2.5	∞	∞	∞	∞	0.87	0.87	0.87	0.87	E-Δ
C2 - BOMBA GEYSER	5.5	5.7	5.4		3x32 A	4x2.5	∞	∞	∞	∞	0.86	0.83	0.86	0.84	DIRECTO
C3 - DEPURADORA	3.1	3.2	3.1		3x32 A	4x2.5	∞	∞	∞	∞	0.88	0.88	0.87	0.87	DIRECTO
C4 - EXTRACTOR	0.3	0.3	0.3		3x6 A	4x2.5	∞	∞	∞	∞	0.98	0.98	0.98	0.98	DIRECTO

CARACTERÍSTICAS DEL C.M.

CAJA ACOMETIDA: TIPO: CRADY — FUSIBLES: 3x63 A — **DERIVACIÓN INDIVIDUAL:** TIPO: 0.6 / 1kV — SECCIÓN: 3.5x25 mm2

ARMARIO: TIPO: PREFABRICADO — SISTEMA DE FIJACIÓN: SUELO — DIMENSIONES: 120x120x40 cm

EQ. MED. DIRECTA: SI — **EQ. MED. INDIRECTA: Rel. de transformación:**

PROTECCIÓN GENERAL: TIPO: TERMICO — MARCA: MERLIN GERIN — CALIBRE: 4x50 A

TOMA DE CORRIENTE: SI — **PUNTO DE LUZ:** SI — **INT. TOMA CORR. Y PL:**

RELOJ: MARCA Y MODELO: ORBIS ASTRO SAT — Nº SERIE: — VERSIÓN:

CONMUTADORES MANIOBRA: INT. NOMIN: 10 A

PROTECCION CIR. MANIOBRA: DIFERENCIAL: 2x6 A 30mA — TÉRMICO: 2x6 A

CONMUTADORES FUERZA: TIPO: — Nº: — INT. NOMINAL: — MARCA:

CONTACTORES ARRANQUE DIRECTO: TIPO: LC1D0910 — Nº: 3 — INT. NOMINAL: 25 A — MARCA: TELEMECANIQUE — PROTECCIÓN TERMICA REARMABLE: 5.5-8A/2.5 - 4A/0.4-0.63A

CONTACTORES ARRANCADOR E-Δ: TIPO: LC1D0910 — Nº: 3 — INT. NOMINAL: 25 A — MARCA: TELEMECANIQUE — PROTECCIÓN TERMICA REARMABLE: 5.5 - 8 A

CONTACTORES VARIADOR FRECUENCIA: TIPO: — Nº: — INT. NOMINAL: — MARCA: — PROTECCIÓN TERMICA REARMABLE:

CONTACTORES BATERIA CONDENSADORES: TIPO: LC1D18 — Nº: 1 — INT. NOMINAL: 32 A — MARCA: TELEMECANIQUE — PROTECCIÓN TERMICA REARMABLE: 12 - 18 A

INT. DIFERENCIALES: Nº 7 — POLO: 3 / 4 — SENSIBIL.: 30mA — INT. NOMINAL: 16A / 32A / (2) 6A / 4A / 10A / 25A — MARCA: MERLIN GERIN

SISTEMA DE TELEGESTIÓN: TIPO: ADEVICE — MARCA ROUTER: ADEVICE — Nº TARJETA: — PIN:

ANALIZADOR DE RED: MARCA: SCHNEIDER — MODELO: PM5110 — **VOLTÍMETRO/AMPERÍMETRO:**

PROTECCIÓN CONTRA SOBRETENSIONES: MARCA: — TIPO:

VARIADORES DE FRECUENCIA: MARCA: — TIPO: — POTENCIA:

ANEMÓMETRO: MARCA: RHOMBERG BRÄSLER — TIPO: SLIMLINE SP-104

TOMA DE TIERRA: SECCIÓN: 25 mm2 — RESISTENCIA: 8.8 Ω — LATIGUILLOS PUERTAS: SI

BATERIA CONDENSADORES: Nº — INT. NOMINAL: — MARCA: — PROTECCION: — POTENCIA:

GENERAL

REVISIÓN ELÉCTRICA: CABLEADOS: — BORNAS Y CONEXIONES: — CONTACTORES:

LIMPIEZA GENERAL: EXTERIOR ARMARIO: — INTERIOR: — ELEMENTOS EXTRAÑOS: — CABLEADO:

CONTACTORES: — OTROS COMPONENTES: — PRODUCTO LIMPIADOR: — AIRE COMPRIMIDO: — HIDRÓFUGO:

ENGRASE: CANDADOS: — BISAGRAS: — CONTACTORES: — OTROS:

REPASO CHAPA Y PINTURA: ABOLLADURAS: — ÓXIDO: — AJUSTES DE PUERTAS: — PINTURA:

ESTANQUEIDAD: ORIFICIOS DE TUBOS ENTRADA Y SALIDA: — OTRAS ABERTURAS EN LA CHAPA:

O.C.A.: FAVORABLE: SI — CONDICIONADA: — DENEGADA: — PRÓXIMA REVISIÓN: 14/10/21 — GRUPO:

OBSERVACIONES

CONSERVACIÓN DE FUENTES Y MONUMENTOS	GMU	PARTE DE INSPECCIÓN CENTRO DE MANDO Y PROTECCIÓN DE ALUMBRADO	FECHA	HOJA
			26/02/2016	2 DE 2

IDENTIFICACIÓN

SITUACIÓN REAL C.M.: PARQUE TORNEO — COORD.X: 235036.21 — COORD. Y: 4143945.94

CENTRO DE MANDO Nº: F125 — **SUMINISTRO Nº:**

PLACA DE IDENTIFICACIÓN: F125/48 — **TENSIÓN DE SUMINISTRO CONTRATO:** 380-220 V

POTENCIA INSTALADA: 5360 W — **POTENCIA CONTRATADA:**

TOMA DE VALORES

CONTADOR DE ACTIVA Nº 2172412 — **LECTURA:** 391277 / 744880 kWh

CONTADOR DE REACTIVA Nº 2172412 — **LECTURA:** 108935.6 kVARh

	HORA	R-S	S-T	R-T	R-N	S-N	T-N
TENSIÓN DIURNA EN VACÍO (V):		393	396	400	228	229	231
TENSIÓN NOCTURNA EN CARGA 100% (V):		391	394	396	227	228	230

	HORA	R	S	T	N
INTENSIDAD LINEA GENERAL EN CARGA 100% (A):		4.8	5.4	7.2	0.42

FACTOR DE POTENCIA:	HORA	R	S	T	GENERAL
		0.99	0.96	0.99	0.99

CORRIENTE DE FUGA GENERAL(mA):	R	S	T	N
	4.4	5	6.7	0

CIRCUITOS DE SALIDA	INTENSIDAD POR FASE(A)				PROTECCIONES	CONDUCTORES	AISLAMIENTO (MΩ)				FACTOR DE POTENCIA				TIPO DE ARRANQUE
NUMERO Y DESIGNACIÓN	R	S	T	N	TIPO/CALIBRE	SECCIÓN (mm²)	R	S	T	N	R	S	T	MEDIA	
C1	4.8	5.4	7.2	0.42	3x16 A	3x1.5	∞	∞	∞	∞	0.99	0.96	0.99	0.99	

CARACTERÍSTICAS DEL C.M.

CAJA ACOMETIDA: TIPO: CRADY — FUSIBLES: 3x63 A — **DERIVACIÓN INDIVIDUAL:** TIPO: 0.6 / 1kV — SECCIÓN: 3.5x25 mm2

ARMARIO: TIPO: PREFABRICADO — SISTEMA DE FIJACIÓN: SUELO — DIMENSIONES: 120x120x40 cm

EQ. MED. DIRECTA: SI — **EQ. MED. INDIRECTA: Rel. de transformación:**

PROTECCIÓN GENERAL: TIPO: TERMICO — MARCA: MERLIN GERIN — CALIBRE: 4x50 A

TOMA DE CORRIENTE: SI — **PUNTO DE LUZ:** SI — **INT. TOMA CORR. Y PL:**

RELOJ: MARCA Y MODELO: ORBIS ASTRO SALT — Nº SERIE: — VERSIÓN:

CONMUTADORES MANIOBRA: INT. NOMINAL: 10 A

PROTECCION CIR. MANIOBRA: DIFERENCIAL: 2x6 A 30mA — TÉRMICO: 2x6 A

CONMUTADORES FUERZA: TIPO: — Nº: — INT. NOMINAL: — MARCA:

CONTACTORES: TIPO: LC1D12 — Nº: 1 — INT. NOMINAL: 25 A — MARCA: TELEMECANIQUE — PROTECCIÓN TERMICA REARMABLE:

CONTACTORES: TIPO: — Nº: — INT. NOMINAL: — MARCA: — PROTECCIÓN TERMICA REARMABLE:

CONTACTORES: TIPO: — Nº: — INT. NOMINAL: — MARCA: — PROTECCIÓN TERMICA REARMABLE:

CONTACTORES: TIPO: — Nº: — INT. NOMINAL: — MARCA: — PROTECCIÓN TERMICA REARMABLE:

CONTROLADOR DE COLOR:

FUENTE ALIMENTACION: POTENCIA: — TENSION:

INT. DIFERENCIALES: Nº — POLO: — SENSIBIL.: — INT. NOMINAL: — MARCA:

SISTEMA DE TELEGESTIÓN: TIPO: — MARCA ROUTER: — Nº TARJETA: — PIN:

ANALIZADOR DE RED: MARCA: — MODELO: — **VOLTÍMETRO/AMPERÍMETRO:**

PROTECCIÓN CONTRA SOBRETENSIONES: MARCA: — TIPO:

VARIADORES DE FRECUENCIA: MARCA: — TIPO: — POTENCIA:

ANEMÓMETRO: MARCA: — TIPO:

TOMA DE TIERRA: SECCIÓN: 25 mm2 — RESISTENCIA: 8.8 Ω — LATIGUILLOS PUERTAS: SI

BATERIA CONDENSADORES: Nº — INT. NOMINAL: — MARCA: — PROTECCION: — POTENCIA:

GENERAL

REVISIÓN ELÉCTRICA: CABLEADOS: — BORNAS Y CONEXIONES: — CONTACTORES:

LIMPIEZA GENERAL: EXTERIOR ARMARIO: — INTERIOR: — ELEMENTOS EXTRAÑOS: — CABLEADO:

CONTACTORES: — OTROS COMPONENTES: — PRODUCTO LIMPIADOR: — AIRE COMPRIMIDO: — HIDRÓFUGO:

ENGRASE: CANDADOS: — BISAGRAS: — CONTACTORES: — OTROS:

REPASO CHAPA Y PINTURA: ABOLLADURAS: — ÓXIDO: — AJUSTES DE PUERTAS: — PINTURA:

ESTANQUEIDAD: ORIFICIOS DE TUBOS ENTRADA Y SALIDA: — OTRAS ABERTURAS EN LA CHAPA:

O.C.A.: FAVORABLE: — CONDICIONADA: — DENEGADA: — PRÓXIMA REVISIÓN: — GRUPO:

OBSERVACIONES

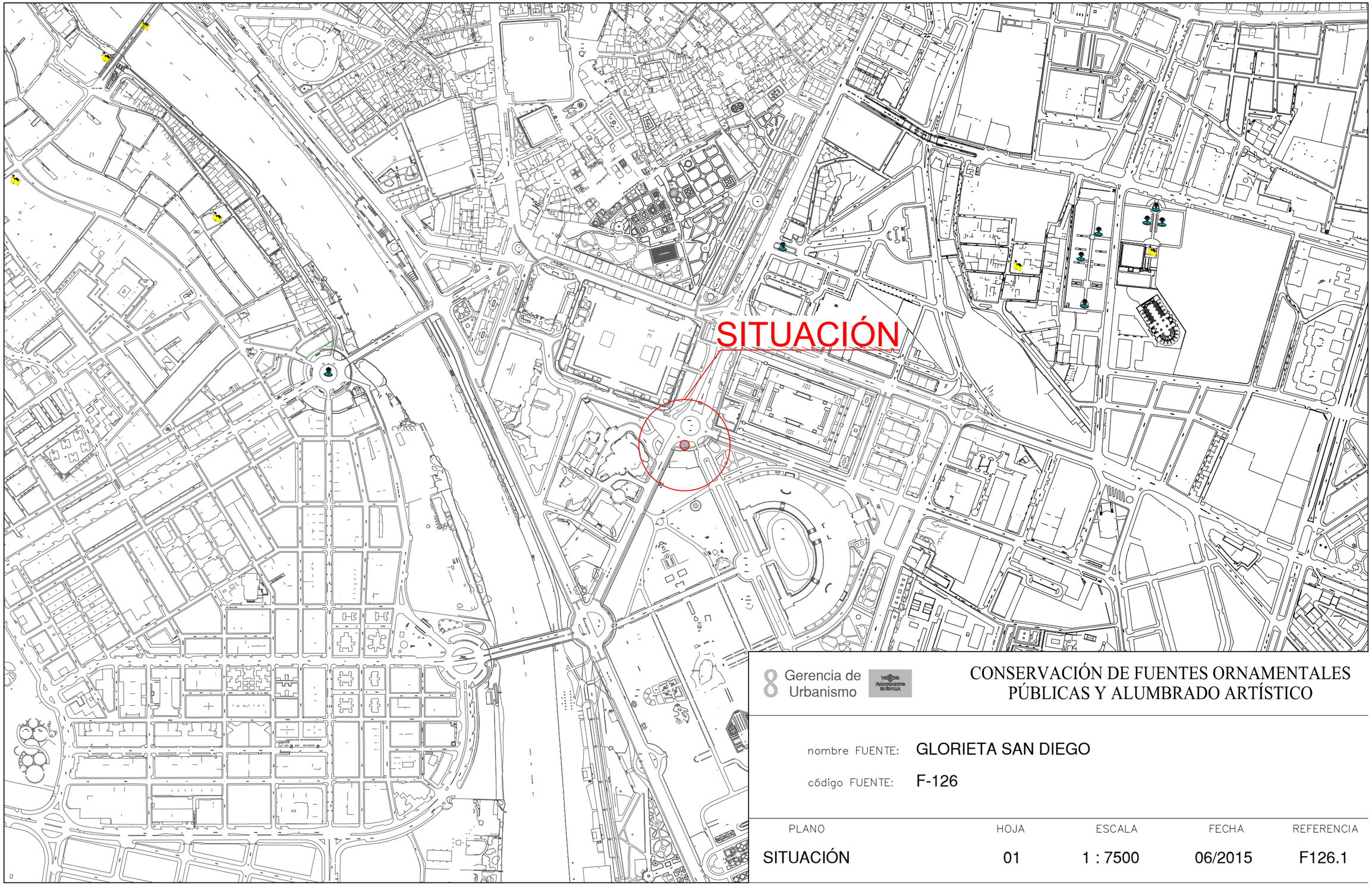

Gerencia de Urbanismo

CONSERVACIÓN DE FUENTES ORNAMENTALES PÚBLICAS Y ALUMBRADO ARTÍSTICO

nombre FUENTE: GLORIETA SAN DIEGO

código FUENTE: F-126

PLANO	HOJA	ESCALA	FECHA	REFERENCIA
SITUACIÓN	01	1 : 7500	06/2015	F126.1

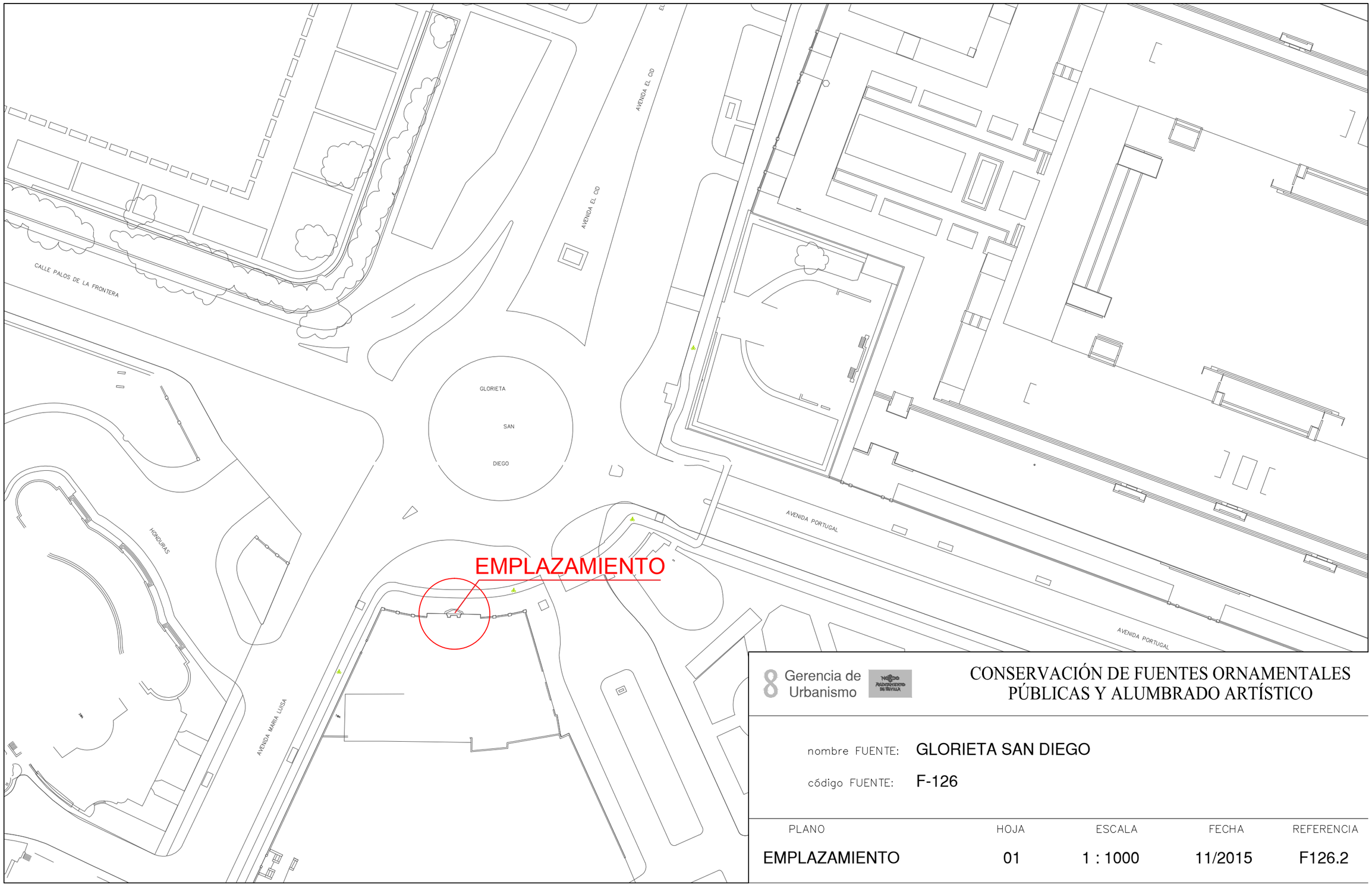

8 Gerencia de Urbanismo

CONSERVACIÓN DE FUENTES ORNAMENTALES PÚBLICAS Y ALUMBRADO ARTÍSTICO

nombre FUENTE: GLORIETA SAN DIEGO

código FUENTE: F-126

PLANO	HOJA	ESCALA	FECHA	REFERENCIA
EMPLAZAMIENTO	01	1 : 1000	11/2015	F126.2

PLANTA GENERAL

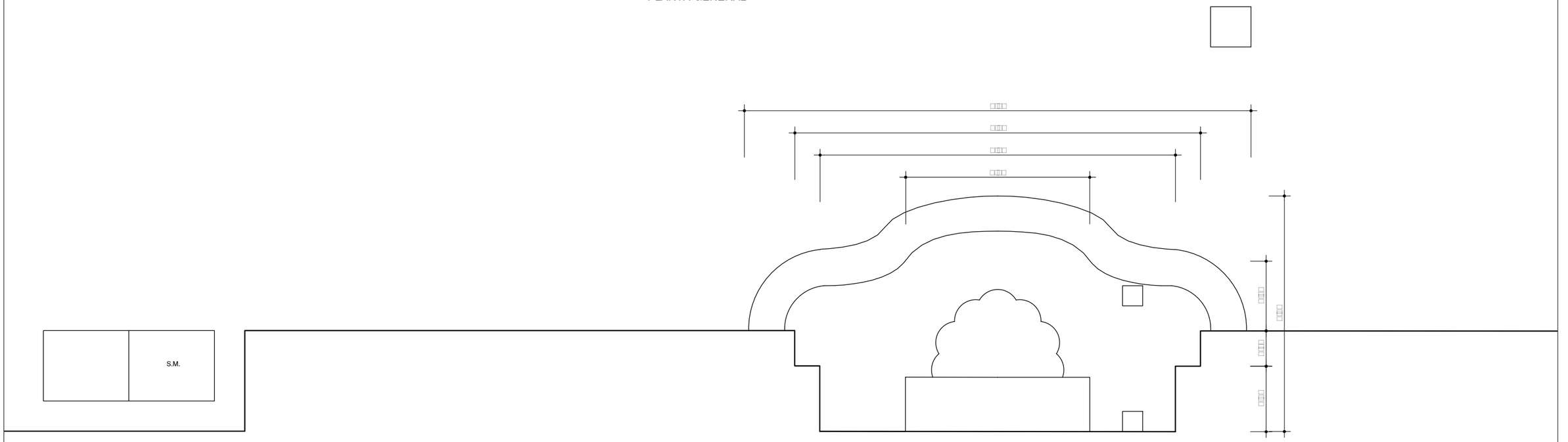

F.C.M.	FOSO COLECTOR MOTOR	A.A.A.	ARQUETA AGUA APORTE
A.D.	ARQUETA DESAGÜE	S.M.	SALA MAQUINA

Gerencia de Urbanismo

CONSERVACIÓN DE FUENTES ORNAMENTALES PÚBLICAS Y ALUMBRADO ARTÍSTICO

nombre FUENTE: GLORIETA SAN DIEGO

código FUENTE: F-126

PLANO	HOJA	ESCALA	FECHA	REFERENCIA
PLANTA	01	1:40	11/2015	F126.3

ALZADO

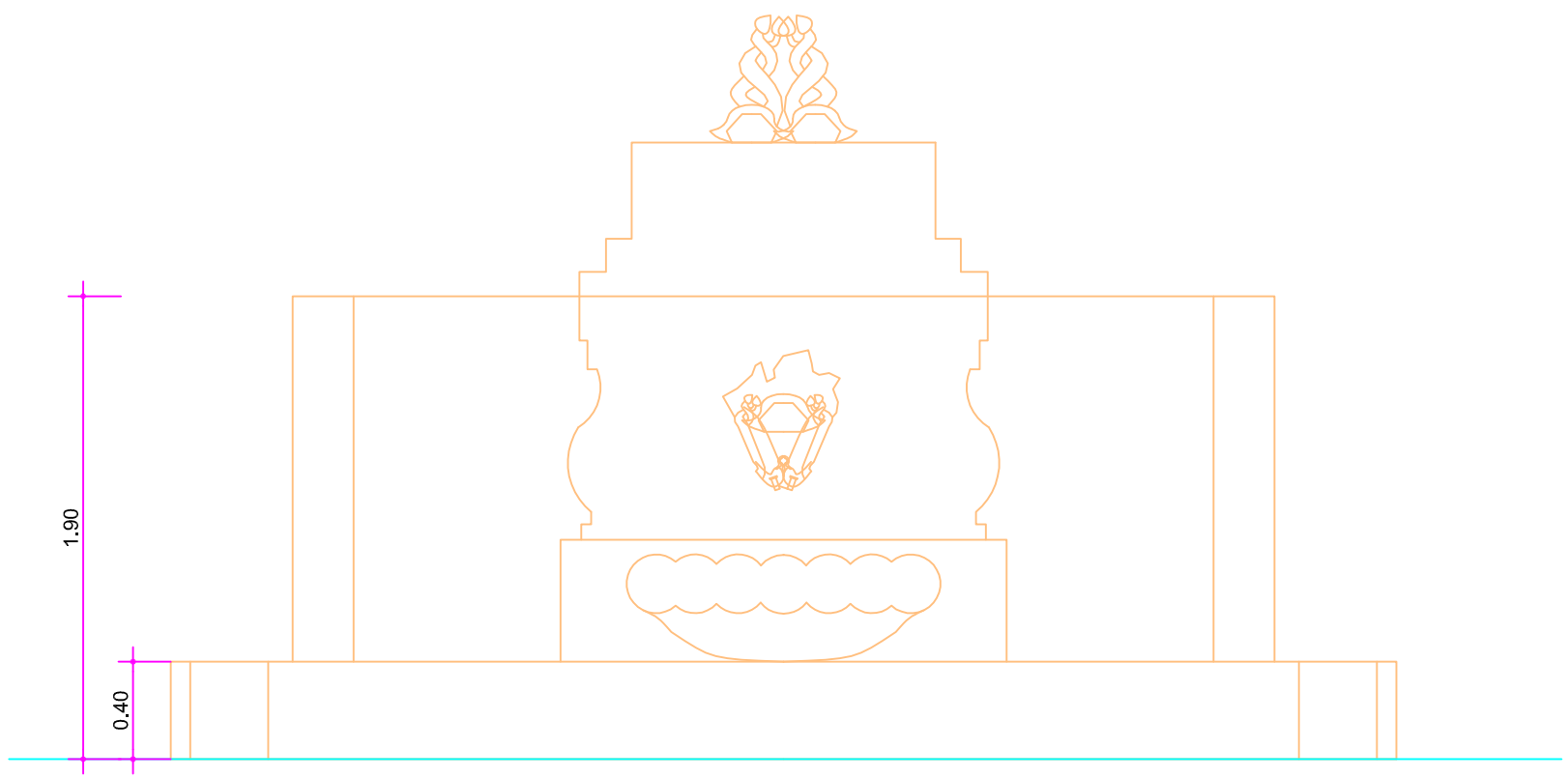

Gerencia de Urbanismo

CONSERVACIÓN DE FUENTES ORNAMENTALES PÚBLICAS Y ALUMBRADO ARTÍSTICO

nombre FUENTE: GLORIETA SAN DIEGO

código FUENTE: F-126

PLANO	HOJA	ESCALA	FECHA	REFERENCIA
ALZADO	01	1:30	11/2015	F126.4

PLANTA GENERAL

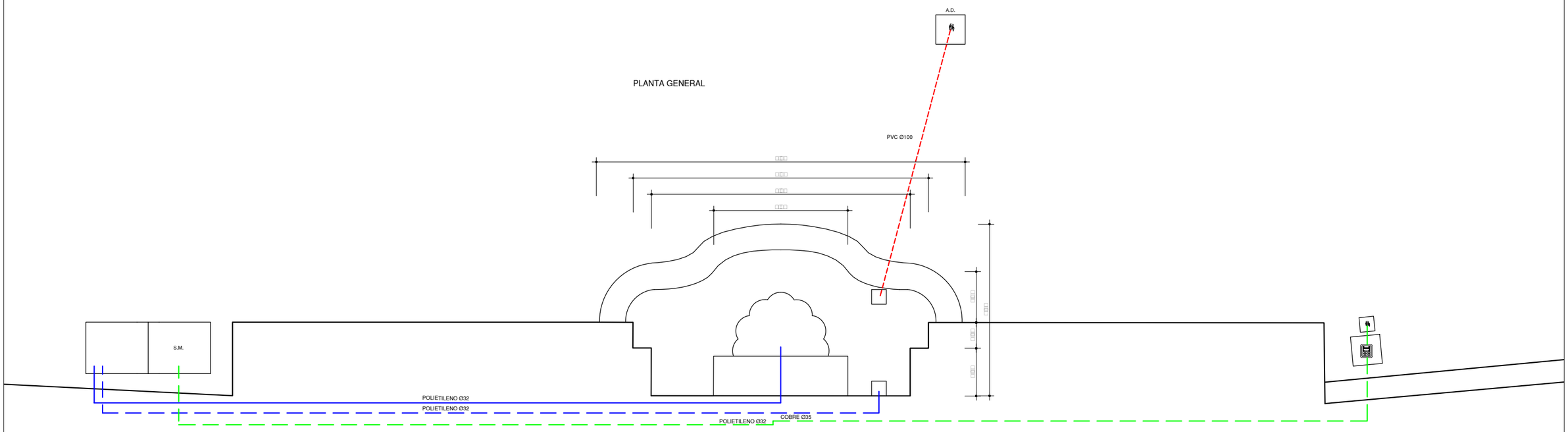

LEYENDA

- TUBERÍA DE APORTE
- TUBERÍA DE RECIRCULACIÓN
- TUBERÍA DE DESAGÜE
- CONTADOR
- ELECTROVALVULA
- LLAVE DE BOLA
- LLAVE COMPUERTA
- SURTIDOR PARABÓLICO
- BOMBA DE ACHIQUE
- SURTIDOR PULVERIZADOR
- SURTIDOR VERTICAL
- GRIFO
- LLAVE SELECTORA
- BRIDA UNIÓN
- VÁLVULA REGULADORA DE PRESIÓN
- MANOMETRO
- BOMBA RECIRCULACIÓN
- DEPÓSITO CL / PH

F.C.M. FOSO COLECTOR MOTOR
A.D. ARQUETA DESAGÜE
A.A.A. ARQUETA AGUA APORTE
S.M. SALA MAQUINA

Gerencia de Urbanismo

CONSERVACIÓN DE FUENTES ORNAMENTALES PÚBLICAS Y ALUMBRADO ARTÍSTICO

nombre FUENTE: GLORIETA SAN DIEGO

código FUENTE: F-126

PLANO	HOJA	ESCALA	FECHA	REFERENCIA
HIDRÁULICO	01/02	1:55	11/2015	F126.5

ALZADO SALA MÁQUINAS

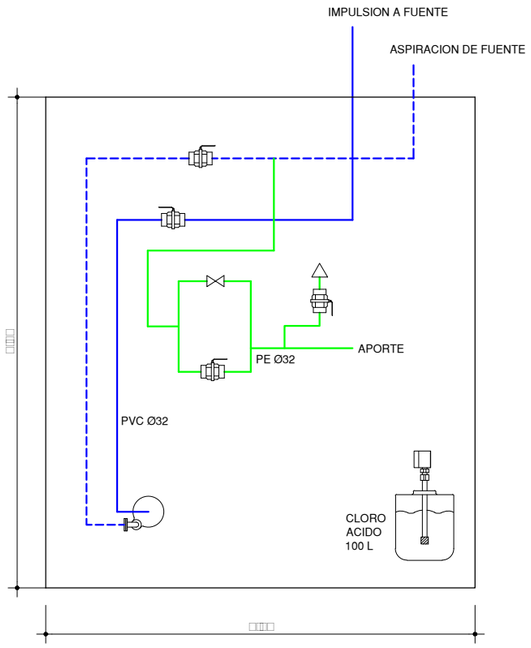

PLANTA SALA MÁQUINAS

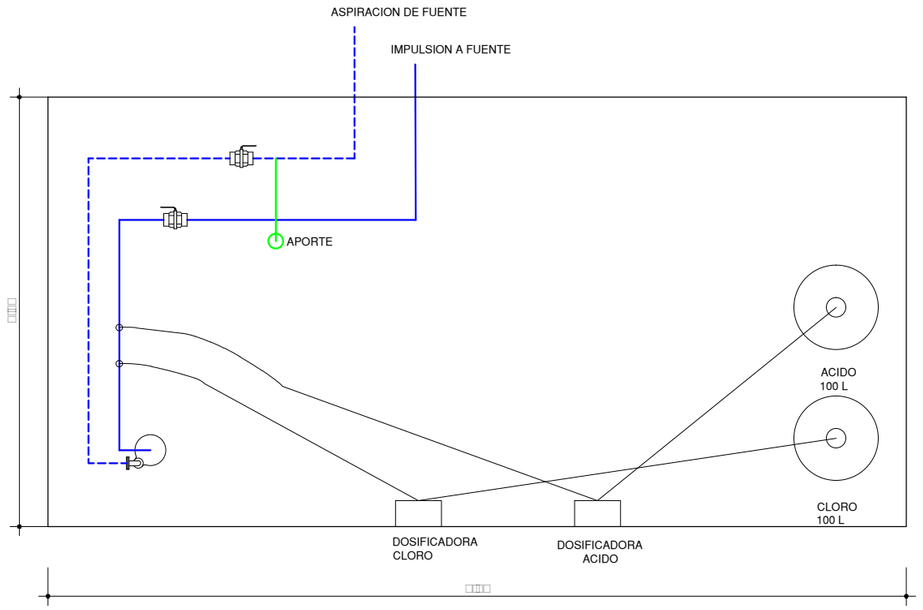

LEYENDA

TUBERÍA DE APORTE	SURTIDOR PULVERIZADOR
TUBERÍA DE RECIRCULACIÓN	SURTIDOR VERTICAL
TUBERÍA DE DESAGÜE	GRIFO
CONTADOR	LLAVE SELECTORA
ELECTROVALVULA	BRIDA UNIÓN
LLAVE DE BOLA	VÁLVULA REGULADORA DE PRESIÓN
LLAVE COMPUERTA	MANOMETRO
SURTIDOR PARABÓLICO	BOMBA RECIRCULACIÓN
BOMBA DE ACHIQUE	DEPÓSITO CL / PH

F.C.M. FOSO COLECTOR MOTOR
A.D. ARQUETA DESAGÜE
A.A.A. ARQUETA AGUA APORTE
S.M. SALA MAQUINA

Gerencia de Urbanismo

CONSERVACIÓN DE FUENTES ORNAMENTALES PÚBLICAS Y ALUMBRADO ARTÍSTICO

nombre FUENTE: GLORIETA SAN DIEGO

código FUENTE: F-126

PLANO	HOJA	ESCALA	FECHA	REFERENCIA
HIDRÁULICO	02/02	1:10	11/2015	F126.5

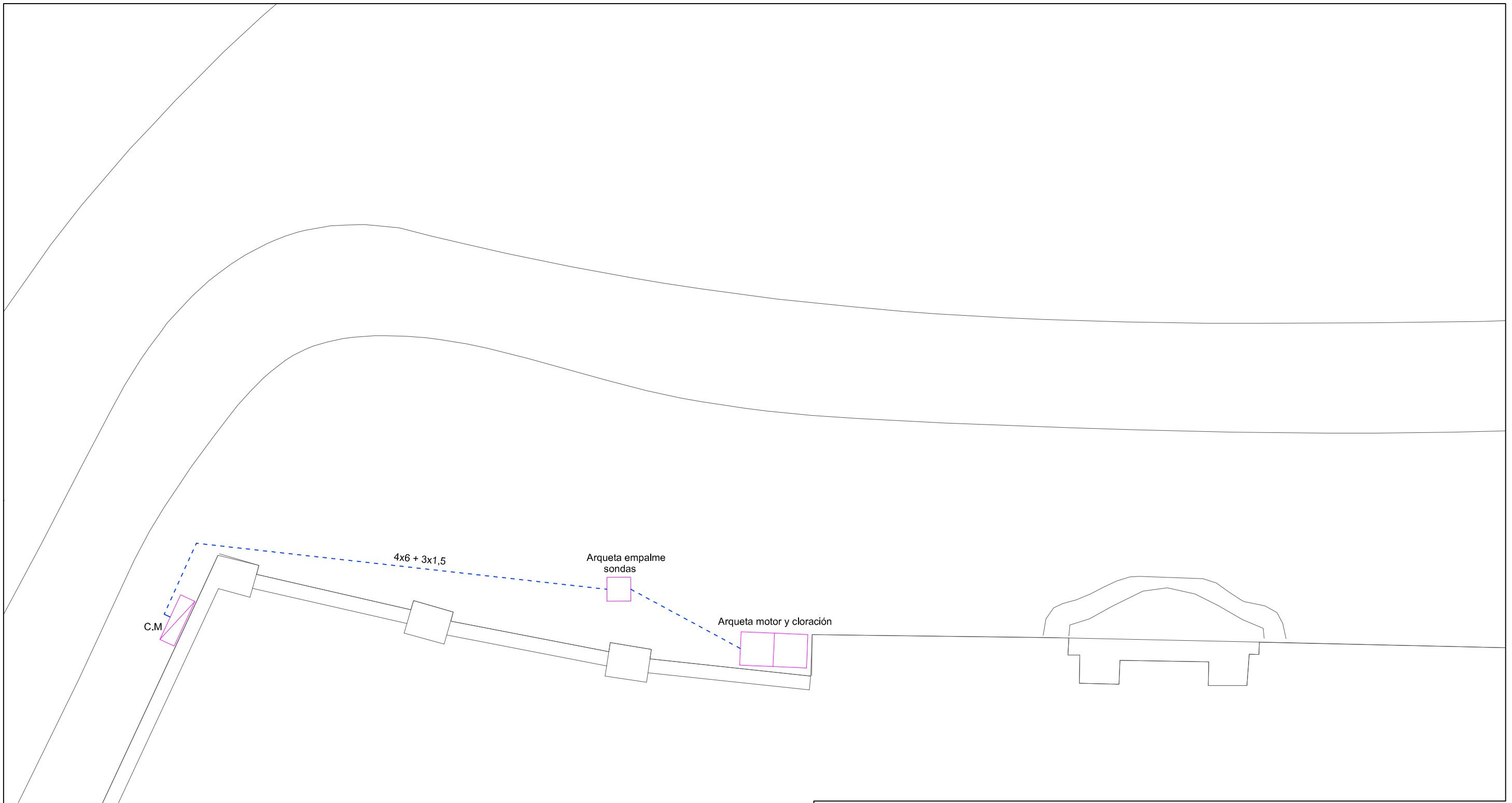

Gerencia de Urbanismo

CONSERVACIÓN DE FUENTES ORNAMENTALES PÚBLICAS Y ALUMBRADO ARTÍSTICO

nombre FUENTE: **GLORIETA DE SAN DIEGO**

código FUENTE: **F-126**

PLANO	HOJA	ESCALA	FECHA	REFERENCIA
ELÉCTRICO	01	1:60	10/2015	F126.6

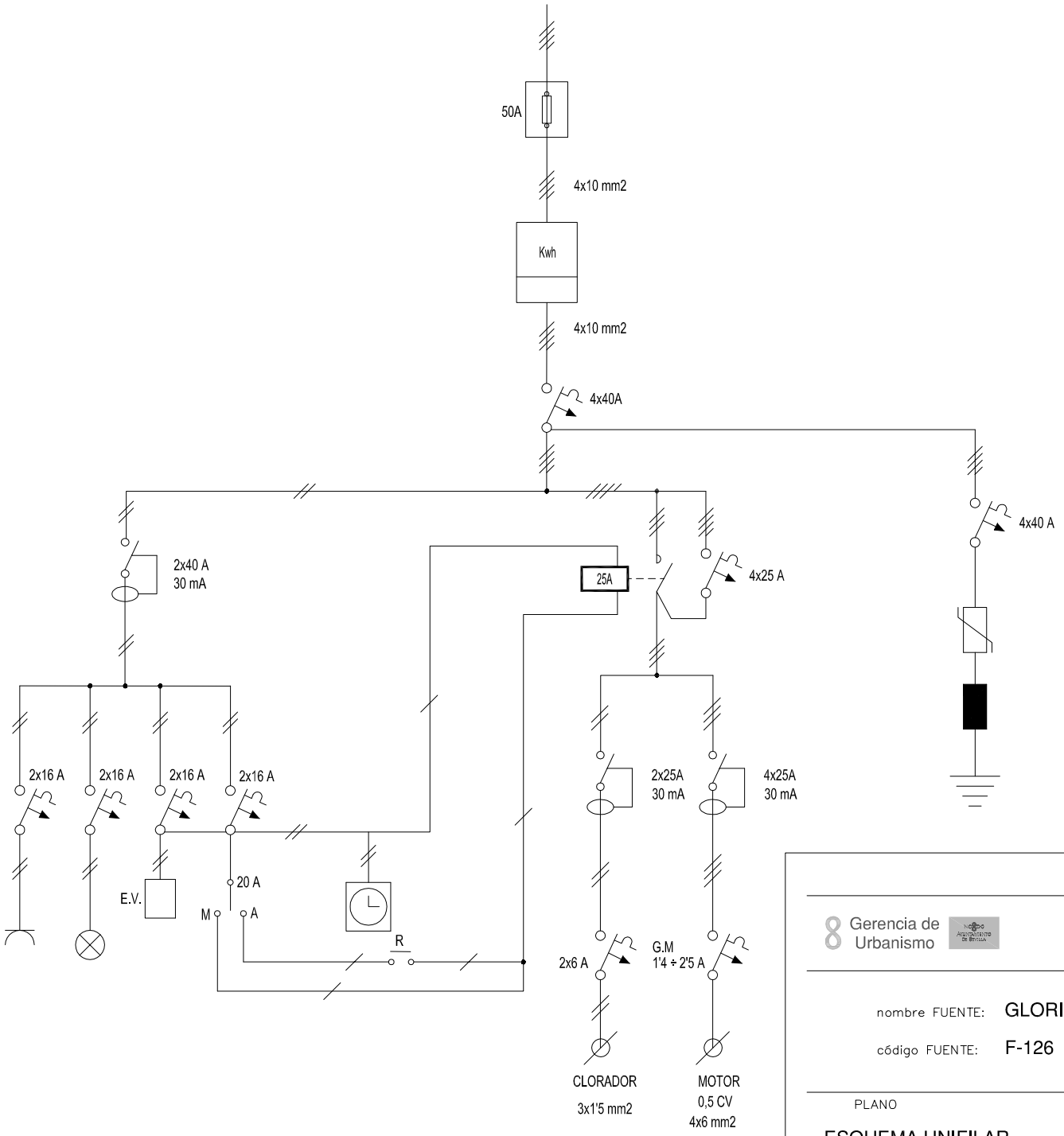

Gerencia de Urbanismo

CONSERVACIÓN DE FUENTES ORNAMENTALES PÚBLICAS Y ALUMBRADO ARTÍSTICO

nombre FUENTE: GLORIETA DE SAN DIEGO

código FUENTE: F-126

PLANO	HOJA	ESCALA	FECHA	REFERENCIA
ESQUEMA UNIFILAR	01	S/D	12/2015	F126.7

FICHA COMPONENTES FUENTE

Fuente	F126 GLORIETA SAN DIEGO

Alumbrado	Tipo	Potencia	Tensión	Cantidad
Lámpara				
Proyector				

Motores	Parabólico
Marca/Modelo	BLOCH - Ideal / CPA 40M
Tipo	Horizontal
Potencia	0,4 CV/0,30 Kw
Tensión	I-230 v
Intensidad	2 A
Arranque	Directo
Veloc x anemo	
Compens cosφ	Condensador individual
Caudal	5÷30 l/m
Altura	35÷5 mca
Cantidad	1

	Marca/Modelo	Fecha instalación	Depositos quimicos	Volumen
Sistema cloración	Hanna/Controler-10	abr-15	en arquetas	25 L

Surtidores	Marca / Modelo	Diámetro/conexión	Cantidad	Material
parabólico	s/ marca	Ø 19 mm	1	Latón

Control nivel	Sondas nivel	☐
	Válvula flotador	☐
	Sin control	☑
	Sonda motor	☐

Contador de agua	Marca	ELSTER	Volumen agua vaso
	Número	82425118	2 m³
	Calibre	1''	

	Material	Cantidad	Volumen	Fecha renovacion
Filtro aspiración	acero inoxidable	1		
Filtro de arena				

Observaciones:

GERENCIA DE URBANISMO (AYUNTAMIENTO DE SEVILLA)

CONSERVACIÓN DE FUENTES Y MONUMENTOS	GMU	PARTE DE INSPECCIÓN CENTRO DE MANDO Y PROTECCIÓN DE FUERZA	FECHA	HOJA
			24/11/2015	1 DE 1

IDENTIFICACIÓN

SITUACIÓN REAL C.M.: AVENIDA MARIA LUISA ESQUINA (GLORIETA DE SAN DIEGO) COORD.X: 235284.07 COORD. Y: 4141090.43

CENTRO DE MANDO Nº: F126 **SUMINISTRO Nº:**

PLACA DE IDENTIFICACIÓN: F126/85 **TENSIÓN DE SUMINISTRO CONTRATO:** 220 V

POTENCIA INSTALADA: 0.37 KW **POTENCIA CONTRATADA:** 2.2 KW

TOMA DE VALORES

CONTADOR DE ACTIVA Nº 10356800 **LECTURA:** 16187.2 kWh

CONTADOR DE REACTIVA Nº **LECTURA:** kVARh

	HORA	R-S	S-T	R-T	R-N	S-N	T-N
TENSIÓN DIURNA EN VACÍO (V):	13:30				238		
TENSIÓN NOCTURNA EN CARGA 100% (V):	13:35				233		

	HORA	R	S	T	N
INTENSIDAD LINEA GENERAL EN CARGA 100% (A):	13:50	1.5			1.5

	HORA	R	S	T	GENERAL
FACTOR DE POTENCIA:	12:35	0.63	1	1	0.63

CORRIENTE DE FUGA GENERAL(mA):	R	S	T	N
	1.73			1.75

CIRCUITOS DE SALIDA	INTENSIDAD POR FASE				PROTECCIONES	CONDUCTORES	AISLAMIENTO MΩ				FACTOR DE POTENCIA				TIPO DE ARRANQUE
NUMERO Y DESIGNACIÓN	R	S	T	N	TIPO/CALIBRE	SECCIÓN mm²	R	S	T	N	R	S	T	MEDIA	
MOTOR	1.4			1.4	1.4 / 2.5 A	4x6	4.2	∞		4.8	0.63	1	1	0.63	DIRECTO
CLORADO	0.02			0.02	2x6 A	3x1.5	5.2			5.2	1			1	DIRECTO

CARACTERÍSTICAS DEL C.M.

CAJA ACOMETIDA: TIPO: HIMEL FUSIBLES: 50 A **DERIVACIÓN INDIVIDUAL:** TIPO: 0.6 / 1 KV SECCIÓN: 4x10 mm2

ARMARIO: TIPO: HORMA-13 SISTEMA DE FIJACIÓN: SUELO DIMENSIONES: 140x130x40 cm

EQ. MED. DIRECTA: 10356800 **EQ. MED. INDIRECTA: Rel. de transformación;**

PROTECCIÓN GENERAL: TIPO: MAGNETOTERMICO MARCA: SCHNEIDER CALIBRE: 40 A

TOMA DE CORRIENTE: SI **PUNTO DE LUZ:** SI **INT. TOMA CORR. Y PL:** SI

RELOJ: MARCA Y MODELO: ORBIS ASTRO SAT Nº SERIE: VERSIÓN:

CONMUTADORES MANIOBRA: INT. NOMIN: 20 A

PROTECCION CIR. MANIOBRA: DIFERENCIAL: 2x40x30 mA TÉRMICO: 2x6 A

CONMUTADORES FUERZA: TIPO: CARRIL Nº: 1 INT. NOMINAL: 25 A MARCA: GAVE

CONTACTORES ARRANQUE DIRECTO: TIPO: Nº: 1 INT. NOMINAL: 25 A MARCA: ASOIN-Ideal / KPM-50 PROTECCIÓN TERMICA REARMABLE:

CONTACTORES ARRANCADOR E-Δ: TIPO: Nº: INT. NOMINAL: MARCA: PROTECCIÓN TERMICA REARMABLE:

CONTACTORES VARIADOR FRECUENCIA: TIPO: Nº: INT. NOMINAL: MARCA: PROTECCIÓN TERMICA REARMABLE:

CONTACTORES BATERIA CONDENSADORES: TIPO: Nº: INT. NOMINAL: MARCA: PROTECCIÓN TERMICA REARMABLE:

INT. DIFERENCIALES: Nº 2 POLO: 4 / 2 SENSIBIL.: 30 mA INT. NOMINAL: 40 / 25 A MARCA: SCHNEIDER / ABB

SISTEMA DE TELEGESTIÓN: TIPO: MARCA ROUTER: Nº TARJETA: PIN:

ANALIZADOR DE RED: MARCA: MODELO: **VOLTÍMETRO/AMPERÍMETRO:**

PROTECCIÓN CONTRA SOBRETENSIONES: MARCA: SCHNEIDER TIPO: MSUEN50550

VARIADORES DE FRECUENCIA: MARCA: TIPO: POTENCIA:

ANEMÓMETRO: MARCA: TIPO:

TOMA DE TIERRA: SECCIÓN: 16 mm2 RESISTENCIA: 12 Ω LATIGUILLOS PUERTAS: SI

BATERIA CONDENSADORES: Nº INT. NOMINAL: MARCA: PROTECCION: POTENCIA:

GENERAL

REVISIÓN ELÉCTRICA: CABLEADOS: BIEN BORNAS Y CONEXIONES: BIEN CONTACTORES: BIEN

LIMPIEZA GENERAL: EXTERIOR ARMARIO: BIEN INTERIOR: BIEN ELEMENTOS EXTRAÑOS: NO CABLEADO: BIEN

CONTACTORES: BIEN OTROS COMPONENTES: PRODUCTO LIMPIADOR: AIRE COMPRIMIDO: HIDRÓFUGO:

ENGRASE: CANDADOS: BISAGRAS: HECHO CONTACTORES: HECHO OTROS:

REPASO CHAPA Y PINTURA: ABOLLADURAS: BIEN ÓXIDO: BIEN AJUSTES DE PUERTAS: BIEN PINTURA: HECHO

ESTANQUEIDAD: ORIFICIOS DE TUBOS ENTRADA Y SALIDA: OTRAS ABERTURAS EN LA CHAPA:

O.C.A.: FAVORABLE: SI CONDICIONADA: DENEGADA: PRÓXIMA REVISIÓN: 15/09/2020 GRUPO:

OBSERVACIONES

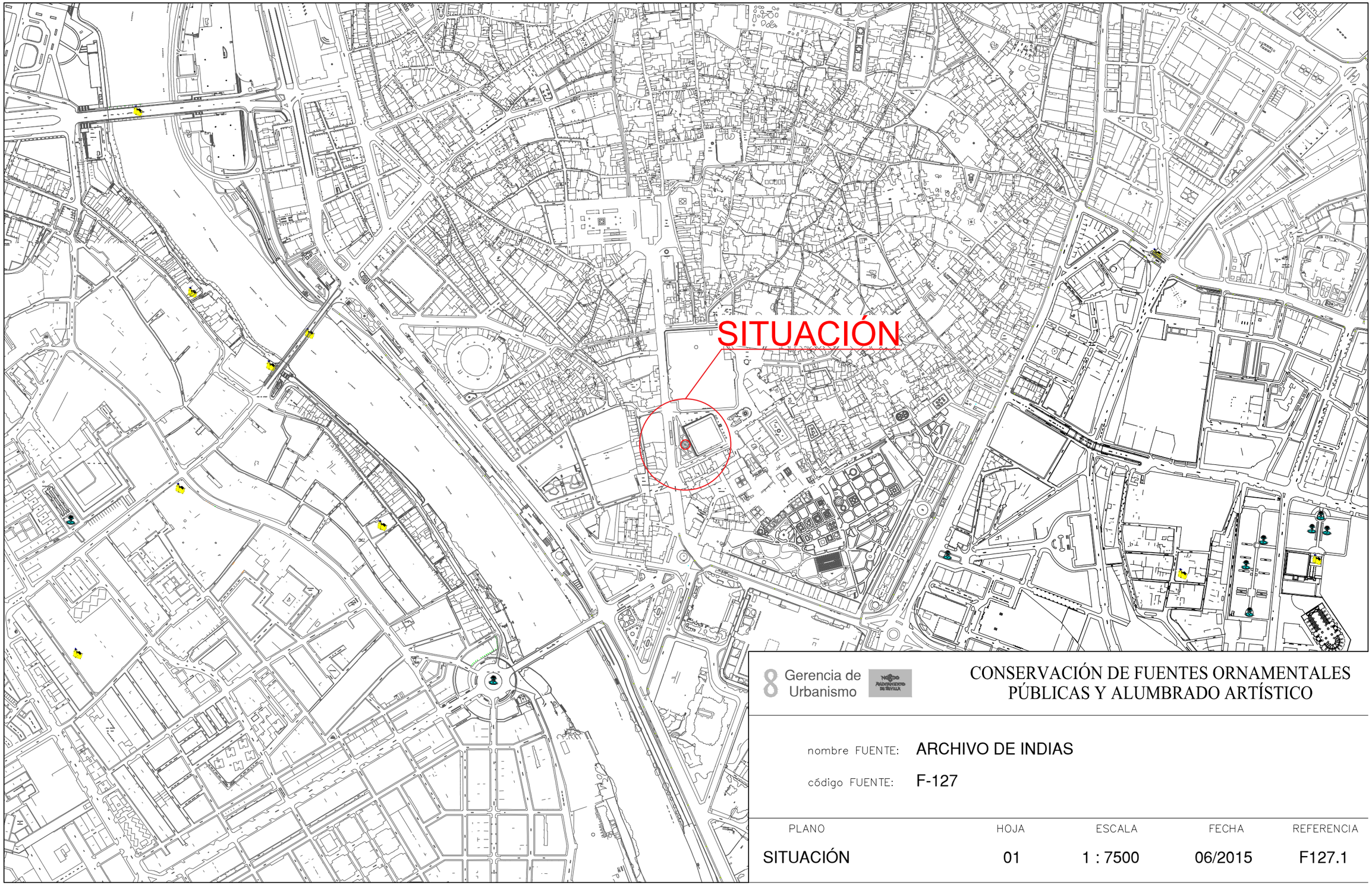

8 Gerencia de Urbanismo

CONSERVACIÓN DE FUENTES ORNAMENTALES PÚBLICAS Y ALUMBRADO ARTÍSTICO

nombre FUENTE: ARCHIVO DE INDIAS

código FUENTE: F-127

PLANO	HOJA	ESCALA	FECHA	REFERENCIA
SITUACIÓN	01	1 : 7500	06/2015	F127.1

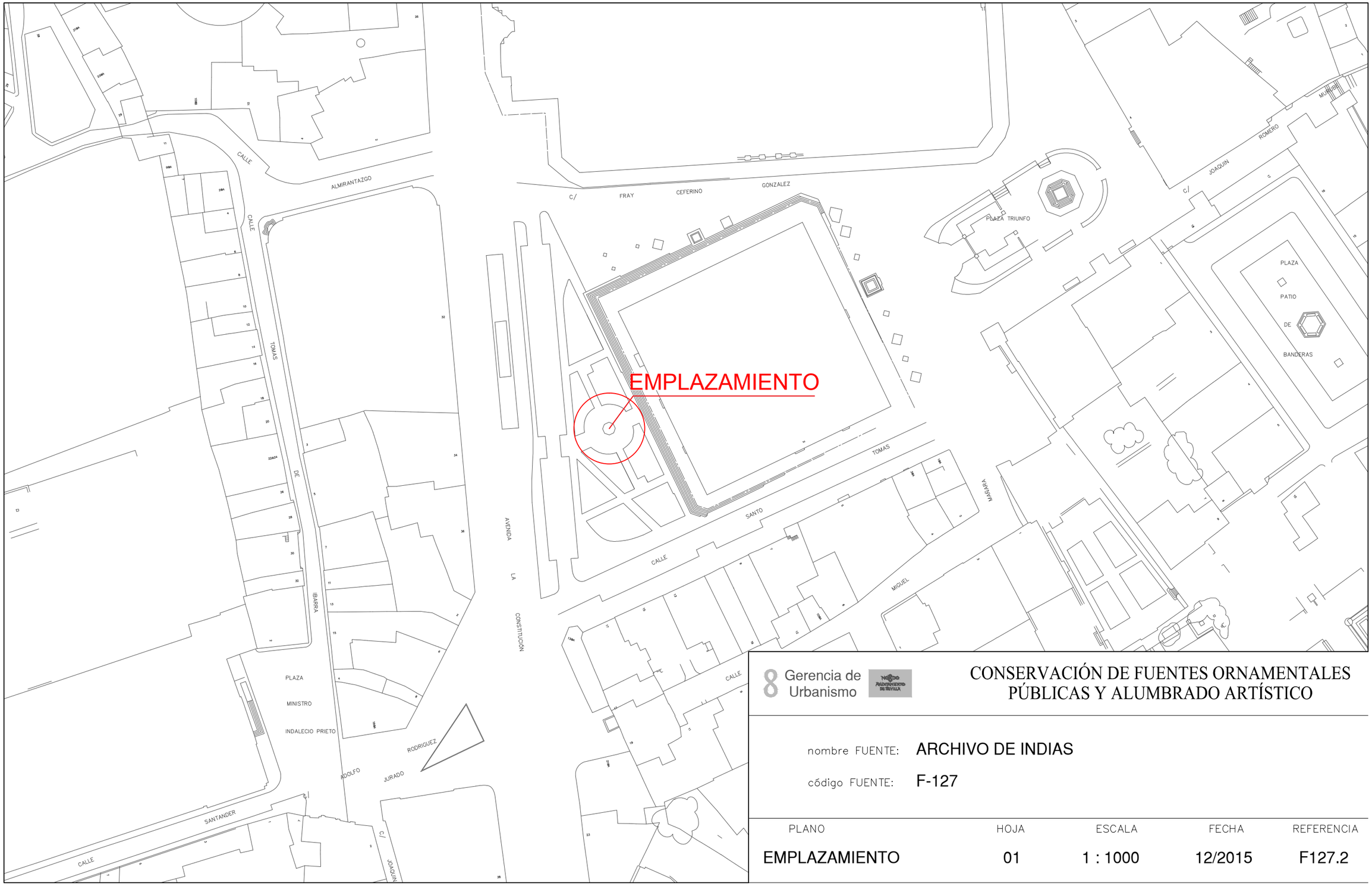

8 Gerencia de Urbanismo

CONSERVACIÓN DE FUENTES ORNAMENTALES PÚBLICAS Y ALUMBRADO ARTÍSTICO

nombre FUENTE: ARCHIVO DE INDIAS

código FUENTE: F-127

PLANO	HOJA	ESCALA	FECHA	REFERENCIA
EMPLAZAMIENTO	01	1 : 1000	12/2015	F127.2

PLANTA GENERAL

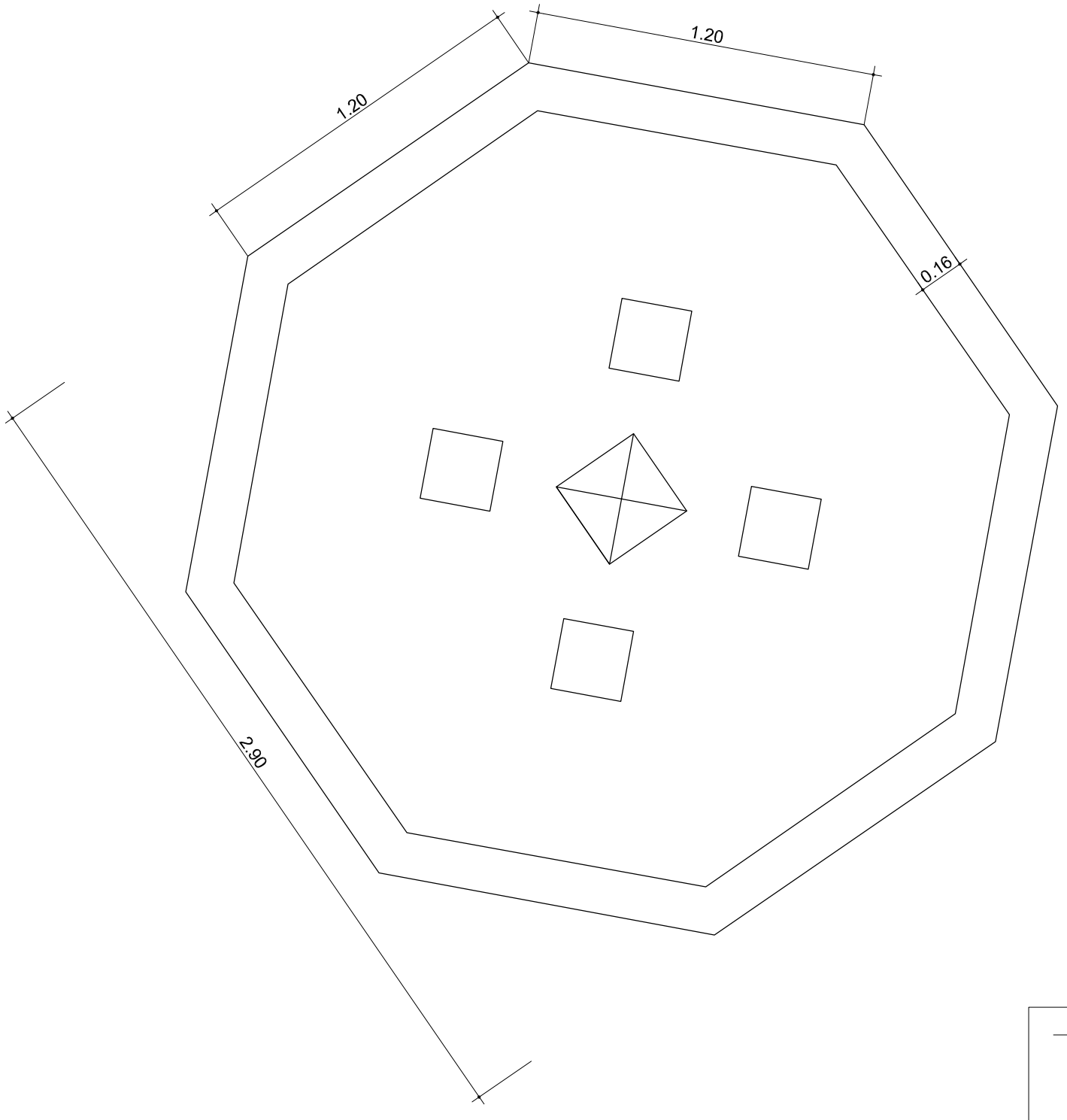

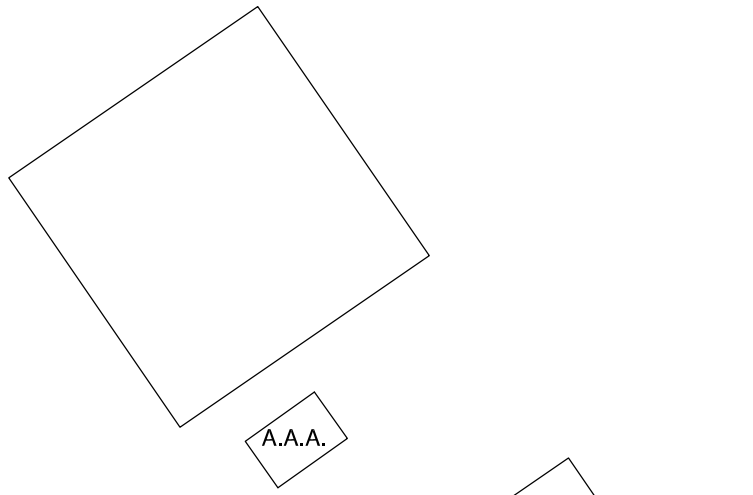

F.C.M.	FOSO COLECTOR MOTOR	A.A.A.	ARQUETA APORTE AGUA
A.D.	ARQUETA DESAGÜE	S.M.	SALA MAQUINA

Gerencia de Urbanismo

NOBLE AYUNTAMIENTO DE SEVILLA

CONSERVACIÓN DE FUENTES ORNAMENTALES PÚBLICAS Y ALUMBRADO ARTÍSTICO

nombre FUENTE: ARCHIVO DE INDIAS

código FUENTE: F-127

PLANO	HOJA	ESCALA	FECHA	REFERENCIA
PLANTA	01	1:20	01/2017	F127.3

ALZADO

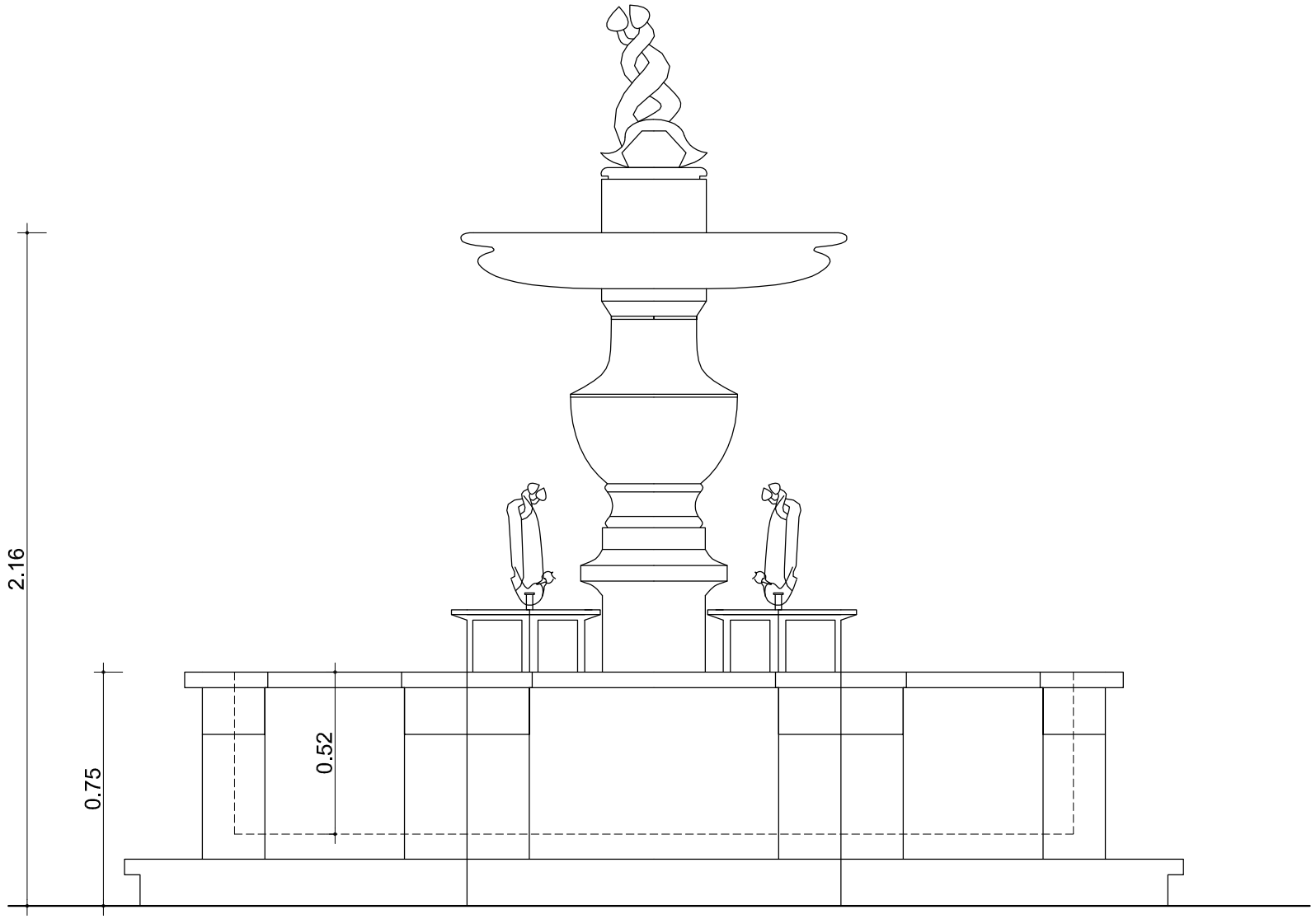

Gerencia de Urbanismo

CONSERVACIÓN DE FUENTES ORNAMENTALES PÚBLICAS Y ALUMBRADO ARTÍSTICO

nombre FUENTE: ARCHIVO DE INDIAS

código FUENTE: F-127

PLANO	HOJA	ESCALA	FECHA	REFERENCIA
ALZADO	01	1:20	01/2017	F127.4

PLANTA HIDRÁULICA

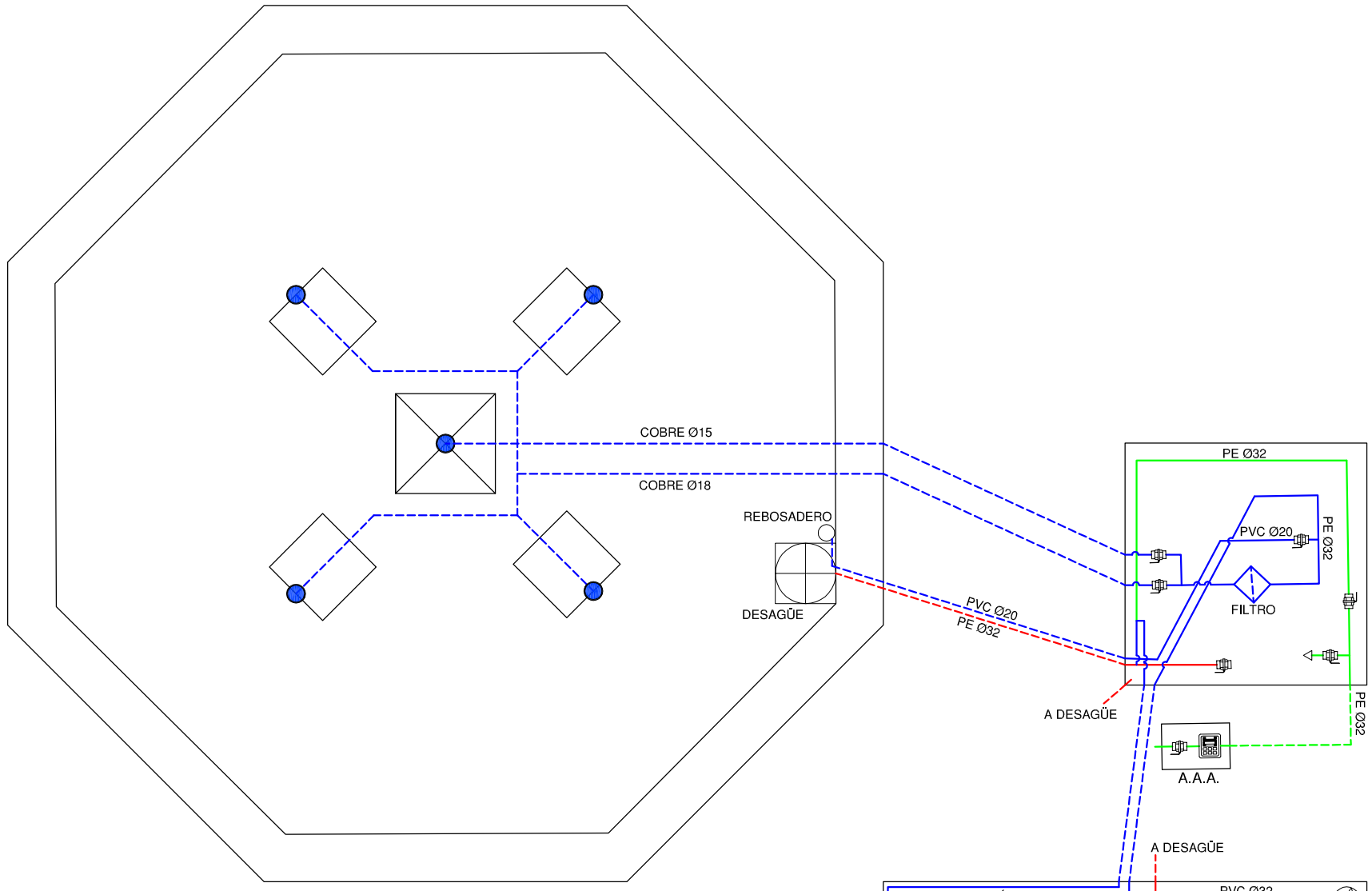

LEYENDA

- TUBERÍA DE APORTE
- TUBERÍA DE RECIRCULACIÓN
- TUBERÍA DE DESAGÜE
- CONTADOR
- ELECTROVALVULA
- LLAVE DE BOLA
- LLAVE COMPUERTA
- SURTIDOR PARABÓLICO
- BOMBA DE ACHIQUE
- SURTIDOR PULVERIZADOR
- SURTIDOR VERTICAL
- GRIFO
- LLAVE SELECTORA
- BRIDA UNIÓN
- VÁLVULA REGULADORA DE PRESIÓN
- MANOMETRO
- BOMBA RECIRCULACIÓN
- DEPÓSITO CL / PH
- BOMBA RECIRCULACIÓN

F.C.M.	FOSO COLECTOR MOTOR	A.A.A.	ARQUETA AGUA APORTE
A.D.	ARQUETA DESAGÜE	S.M.	SALA MAQUINA

ORIENTACIÓN:

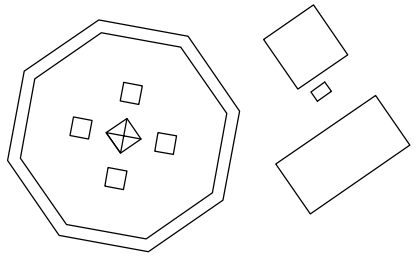

Gerencia de Urbanismo

CONSERVACIÓN DE FUENTES ORNAMENTALES PÚBLICAS Y ALUMBRADO ARTÍSTICO

nombre FUENTE: ARCHIVO DE INDIAS

código FUENTE: F-127

PLANO	HOJA	ESCALA	FECHA	REFERENCIA
HIDRÁULICO	01	1:20	12/2016	F127.5

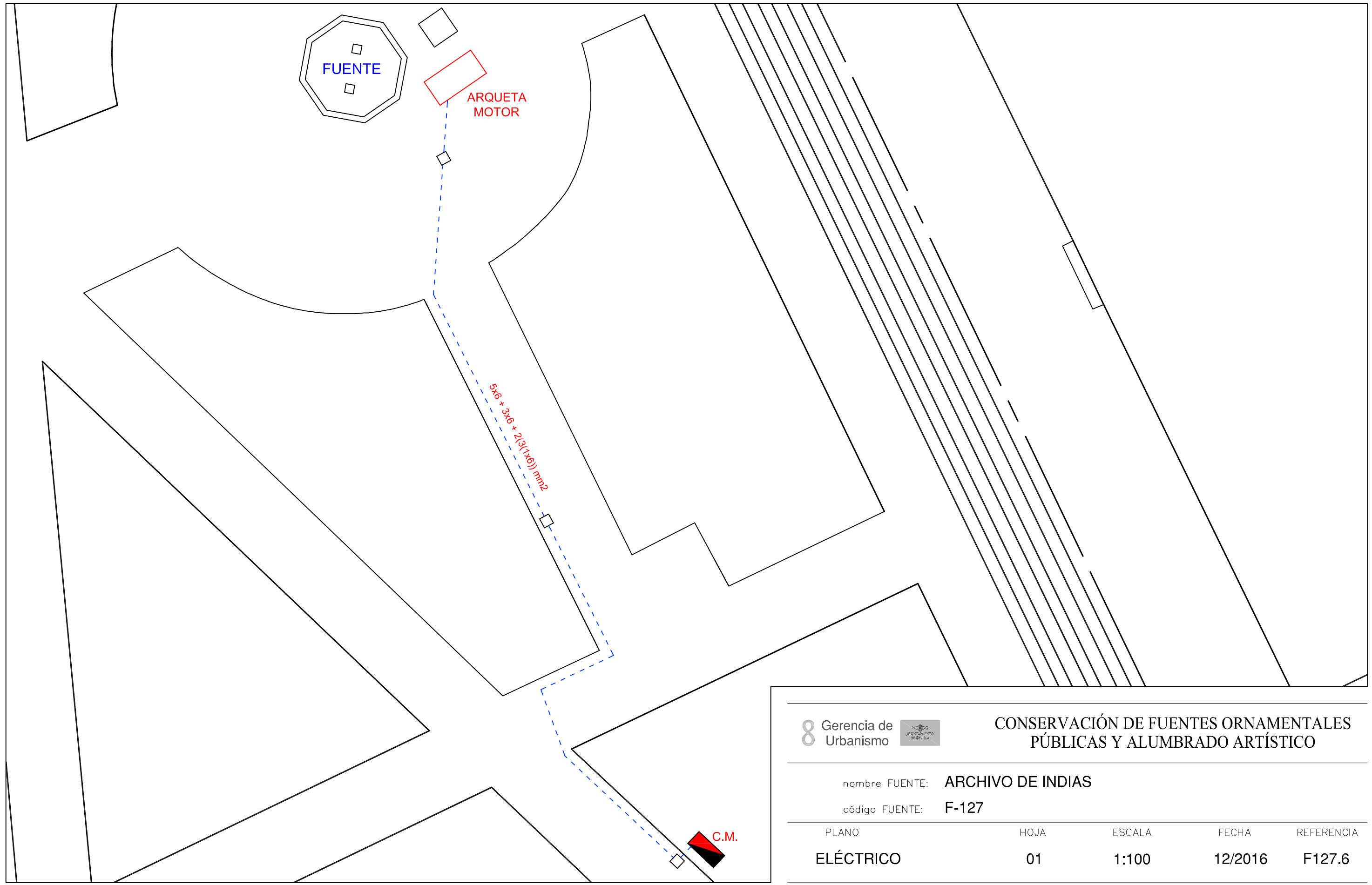

Gerencia de Urbanismo

CONSERVACIÓN DE FUENTES ORNAMENTALES PÚBLICAS Y ALUMBRADO ARTÍSTICO

nombre FUENTE: ARCHIVO DE INDIAS

código FUENTE: F-127

PLANO	HOJA	ESCALA	FECHA	REFERENCIA
ELÉCTRICO	01	1:100	12/2016	F127.6

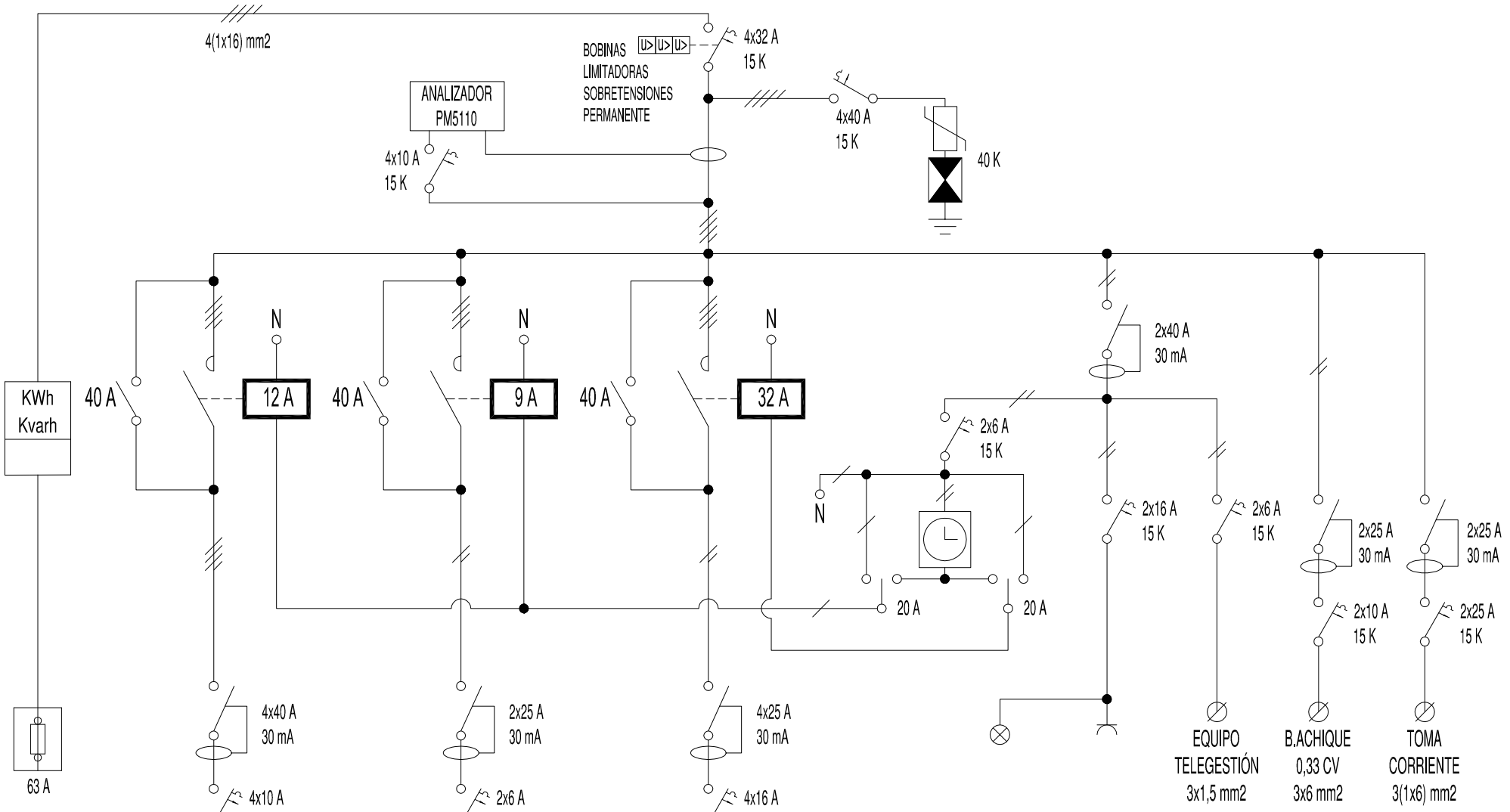

Gerencia de Urbanismo

CONSERVACIÓN DE FUENTES ORNAMENTALES PÚBLICAS Y ALUMBRADO ARTÍSTICO

nombre FUENTE: ARCHIVO DE INDIAS

código FUENTE: F-127

PLANO	HOJA	ESCALA	FECHA	REFERENCIA
ESQUEMA UNIFILAR	01	S/D	02/2017	F127.7

FICHA COMPONENTES FUENTE

Fuente	F127 ARCHIVO DE INDIAS

Alumbrado	Tipo	Potencia	Tensión	Cantidad
Lámpara				
Proyector				

Motores	Parabólicos	Bomba de achique
Marca/Modelo	BLOCH-Ideal/CPA 80M	EVARA OPTIMA MS
Tipo	Horizontal	Sumergible
Potencia	0,80 CV/0,60 Kw	0,33 CV/0,25 Kw
Tensión	I-230 v	I-230 v
Intensidad	3,5 A	1,9 A
Arranque	Directo	Directo
Veloc x anemo		
Compens cosφ	Condensador individual	Condensador individual
Caudal	5÷50 l/m	20÷150 l/m
Altura	52,5÷7,5 mca	7÷1,5 mca
Cantidad	1	1

	Marca/Modelo	Fecha instalación	Depositos quimicos	Volumen
Sistema cloración	Controler 10	nov-16	en arqueta	25 L

Surtidores	Marca / Modelo	Diámetro/conexión	Cantidad	Material
parabólico	s/marca	Ø 7 mm	2	
parabólico	s/marca	Ø 4 mm	4x3	

Control nivel	Sondas nivel	☐
	Válvula flotador	☐
	Sin control	☑
	Sonda motor	☐

	Marca	CONTAZARA	Volumen agua vaso
Contador de agua	Número	04084660	2,5 m³
	Calibre	1/2''	

	Material	Cantidad	Volumen	Fecha renovacion
Filtro aspiración	acero inoxidable	1		
Filtro de arena				

Observaciones:

GERENCIA DE URBANISMO (AYUNTAMIENTO DE SEVILLA)

CONSERVACIÓN DE FUENTES Y MONUMENTOS	GMU	PARTE DE INSPECCIÓN CENTRO DE MANDO Y PROTECCIÓN DE FUERZA	FECHA	HOJA
			23/03/17	1 DE 1

IDENTIFICACIÓN

SITUACIÓN REAL C.M.: ARCHIVO DE INDIAS COORD.X: 234975.5 COORD. Y: 4141715.79

CENTRO DE MANDO Nº: F127 **SUMINISTRO Nº:**

PLACA DE IDENTIFICACIÓN: F127/72 **TENSIÓN DE SUMINISTRO CONTRATO:** 220-125 V

POTENCIA INSTALADA: 0.85 kW **POTENCIA CONTRATADA:**

TOMA DE VALORES

CONTADOR DE ACTIVA Nº 000188238 **LECTURA:** 10036 / 7510 kWh

CONTADOR DE REACTIVA Nº **LECTURA:** 3699 kVARh

	HORA	R-S	S-T	R-T	R-N	S-N	T-N
TENSIÓN DIURNA EN VACÍO (V):	13:00	225	212	234			
TENSIÓN NOCTURNA EN CARGA 100% (V):	13:05	225	212	234			

	HORA	R	S	T	N
INTENSIDAD LINEA GENERAL EN CARGA 100% (A):	13:10	2.32	0.05	0	2.36

FACTOR DE POTENCIA:	HORA	R	S	T	GENERAL
	13:15				1

CORRIENTE DE FUGA GENERAL(mA):	R	S	T	N
	153			153

CIRCUITOS DE SALIDA	INTENSIDAD POR FASE				PROTECCIONES	CONDUCTORES	AISLAMIENTO MΩ				FACTOR DE POTENCIA				TIPO DE ARRANQUE
NUMERO Y DESIGNACIÓN	R	S	T	N	TIPO/CALIBRE	SECCIÓN mm²	R	S	T	N	R	S	T	MEDIA	
C-1 MOTOR FUENTE	2.2			2.3	4x10 A 15 K	5X6	185			185	1			1	DIRECTO
C-2 BOMBA DE ACHIQUE	3			3	2x10 A 15 K	3X6	∞			∞	1			1	DIRECTO

CARACTERÍSTICAS DEL C.M.

CAJA ACOMETIDA: TIPO: CAHORS FUSIBLES: 2x63 A **DERIVACIÓN INDIVIDUAL:** TIPO: UNIPOLAR SECCIÓN: 4(1x16) mm2

ARMARIO: TIPO: ORMAZABAL SISTEMA DE FIJACIÓN: SUELO DIMENSIONES: 130x210 cm

EQ. MED. DIRECTA: SI **EQ. MED. INDIRECTA: Rel. de transformación;**

PROTECCIÓN GENERAL: TIPO: TERMICA MARCA: SCHNEIDER CALIBRE: 4x32 A 15 K

TOMA DE CORRIENTE: SI **PUNTO DE LUZ:** SI **INT. TOMA CORR. Y PL:**

RELOJ: MARCA Y MODELO: ORBIS ASTRO SAT Nº SERIE: VERSIÓN:

CONMUTADORES MANIOBRA: 20 A

PROTECCION CIR. MANIOBRA: DIFERENCIAL: 2x40 A 30mA TÉRMICO: 2x6 A 15 K

CONMUTADORES FUERZA: TIPO: ROTATIVO Nº: 3 INT. NOMINAL: 40 A MARCA: SCHNEIDER

CONTACTORES ARRANQUE DIRECTO: TIPO: LC1D12 / LC1D09 / LC1D32 Nº: 3 INT. NOMINAL: 12 / 9 / 32 A MARCA: SCHNEIDER PROTECCIÓN TERMICA REARMABLE:

CONTACTORES ARRANCADOR E-Δ: TIPO: Nº: INT. NOMINAL: MARCA: PROTECCIÓN TERMICA REARMABLE:

CONTACTORES VARIADOR FRECUENCIA: TIPO: Nº: INT. NOMINAL: MARCA: PROTECCIÓN TERMICA REARMABLE:

CONTACTORES BATERIA CONDENSADORES: TIPO: Nº: INT. NOMINAL: MARCA: PROTECCIÓN TERMICA REARMABLE:

INT. DIFERENCIALES: Nº 1 / 3 / 1 / 1 POLO: 4 / 2 / 2 / 2 SENSIBIL.: 30mA INT. NOMINAL: 40 / 25 / 25 / 40 A MARCA: SCHNEIDER

SISTEMA DE TELEGESTIÓN: TIPO: ADEVICE MARCA ROUTER: ADEVICE Nº TARJETA: PIN:

ANALIZADOR DE RED: MARCA: SCHNEIDER MODELO: PM5110 **VOLTÍMETRO/AMPERÍMETRO:**

PROTECCIÓN CONTRA SOBRETENSIONES: MARCA: SCHNEIDER TIPO: IMSU

VARIADORES DE FRECUENCIA: MARCA: TIPO: POTENCIA:

ANEMÓMETRO: MARCA: TIPO:

TOMA DE TIERRA: SECCIÓN: 35 mm2 RESISTENCIA: 2.3 Ω LATIGUILLOS PUERTAS: SI

BATERIA CONDENSADORES: Nº INT. NOMINAL: MARCA: PROTECCION: POTENCIA:

GENERAL

REVISIÓN ELÉCTRICA: CABLEADOS: BORNAS Y CONEXIONES: CONTACTORES: BIEN

LIMPIEZA GENERAL: EXTERIOR ARMARIO: BIEN INTERIOR: BIEN ELEMENTOS EXTRAÑOS: NO CABLEADO: BIEN

CONTACTORES: BIEN OTROS COMPONENTES: BIEN PRODUCTO LIMPIADOR: BIEN AIRE COMPRIMIDO: BIEN HIDRÓFUGO: BIEN

ENGRASE: CANDADOS: BISAGRAS: CONTACTORES: OTROS:

REPASO CHAPA Y PINTURA: ABOLLADURAS: NO ÓXIDO: NO AJUSTES DE PUERTAS: PINTURA:

ESTANQUEIDAD: NO ORIFICIOS DE TUBOS ENTRADA Y SALIDA: SI OTRAS ABERTURAS EN LA CHAPA:

O.C.A.: FAVORABLE: SI CONDICIONADA: DENEGADA: PRÓXIMA REVISIÓN: 16/12/21 GRUPO:

OBSERVACIONES

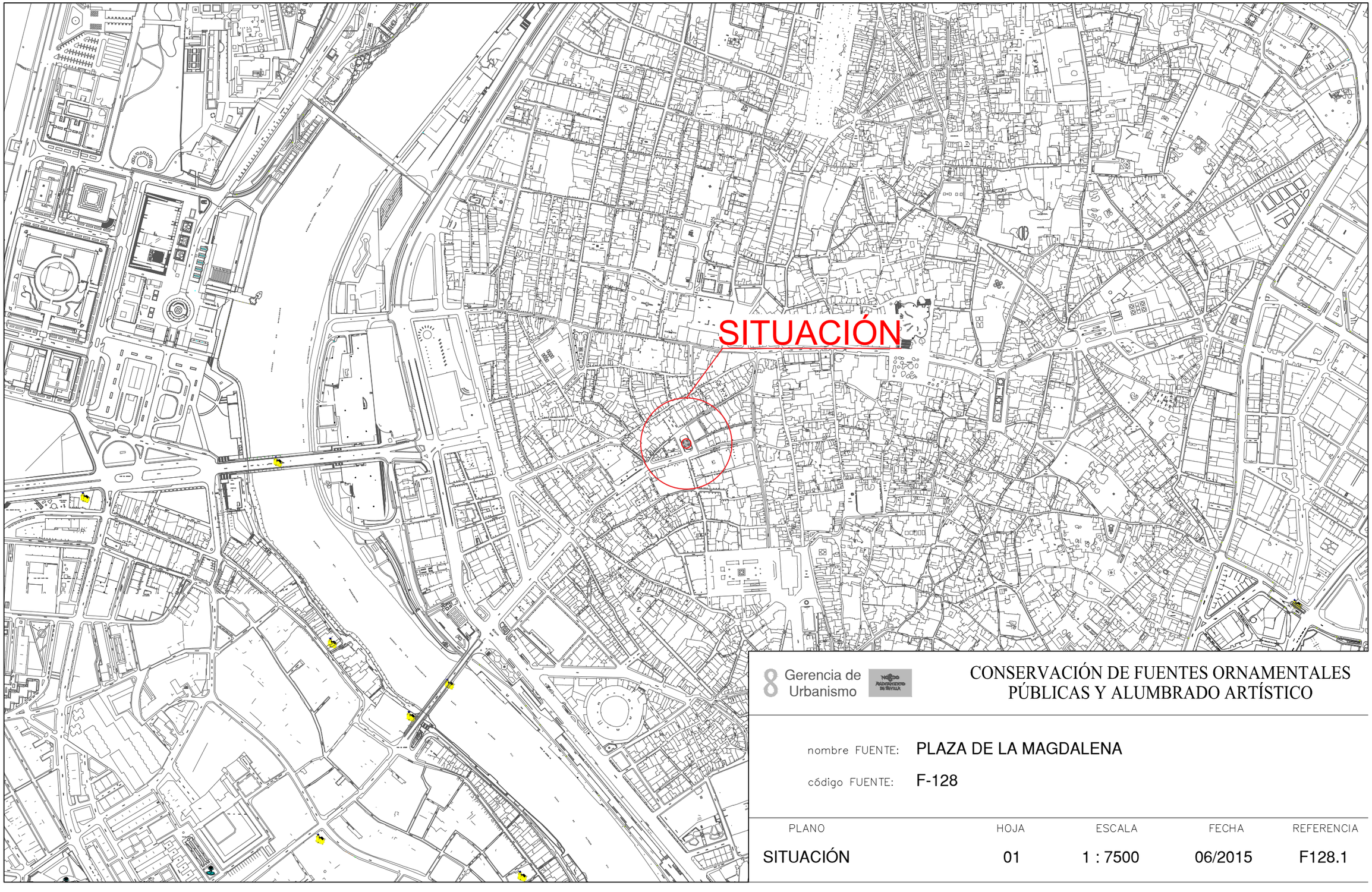

Gerencia de Urbanismo

CONSERVACIÓN DE FUENTES ORNAMENTALES PÚBLICAS Y ALUMBRADO ARTÍSTICO

nombre FUENTE: PLAZA DE LA MAGDALENA

código FUENTE: F-128

PLANO	HOJA	ESCALA	FECHA	REFERENCIA
SITUACIÓN	01	1 : 7500	06/2015	F128.1

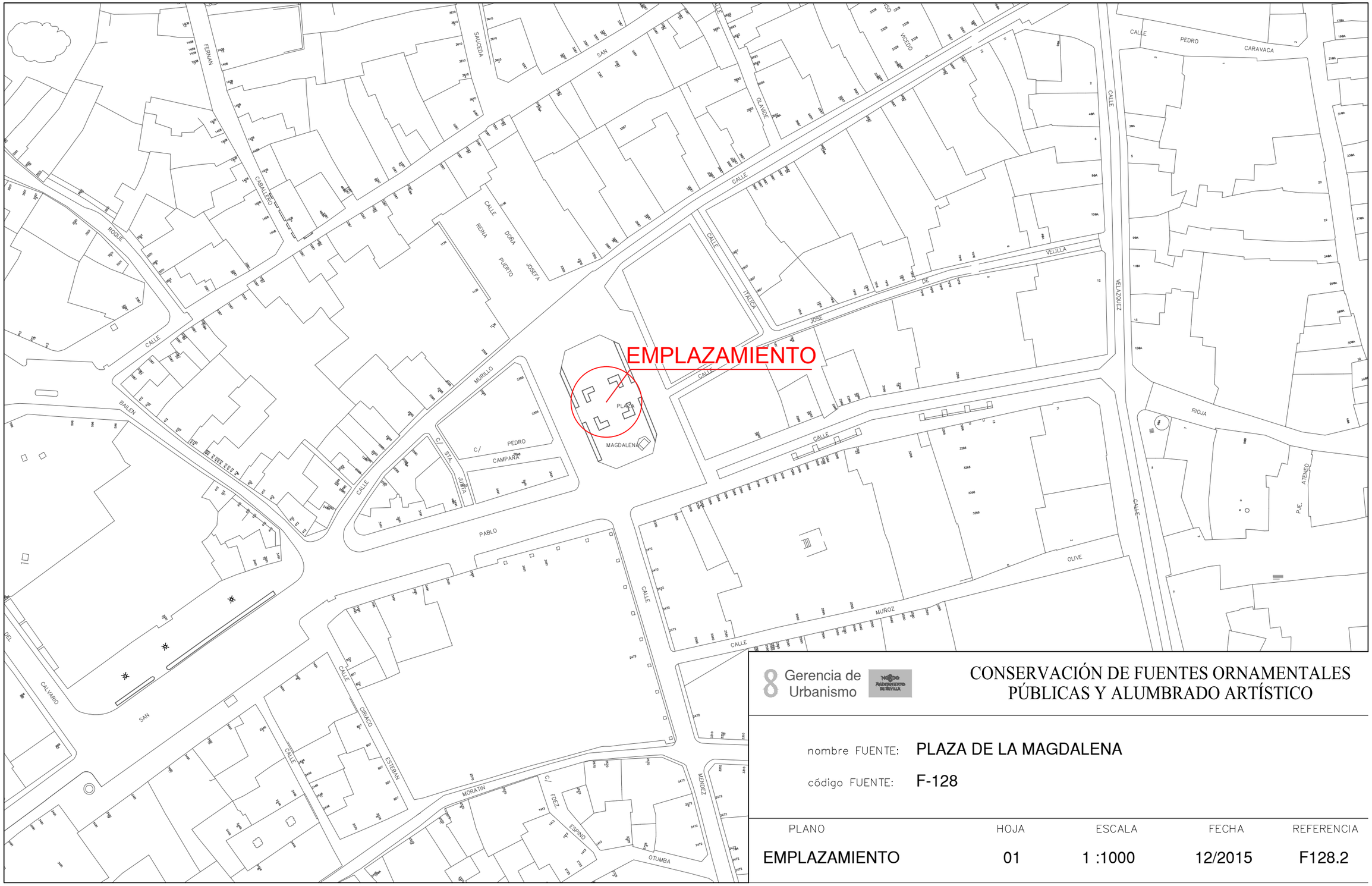

8 Gerencia de Urbanismo

CONSERVACIÓN DE FUENTES ORNAMENTALES PÚBLICAS Y ALUMBRADO ARTÍSTICO

nombre FUENTE: **PLAZA DE LA MAGDALENA**

código FUENTE: **F-128**

PLANO	HOJA	ESCALA	FECHA	REFERENCIA
EMPLAZAMIENTO	01	1 :1000	12/2015	F128.2

PLANTA GENERAL

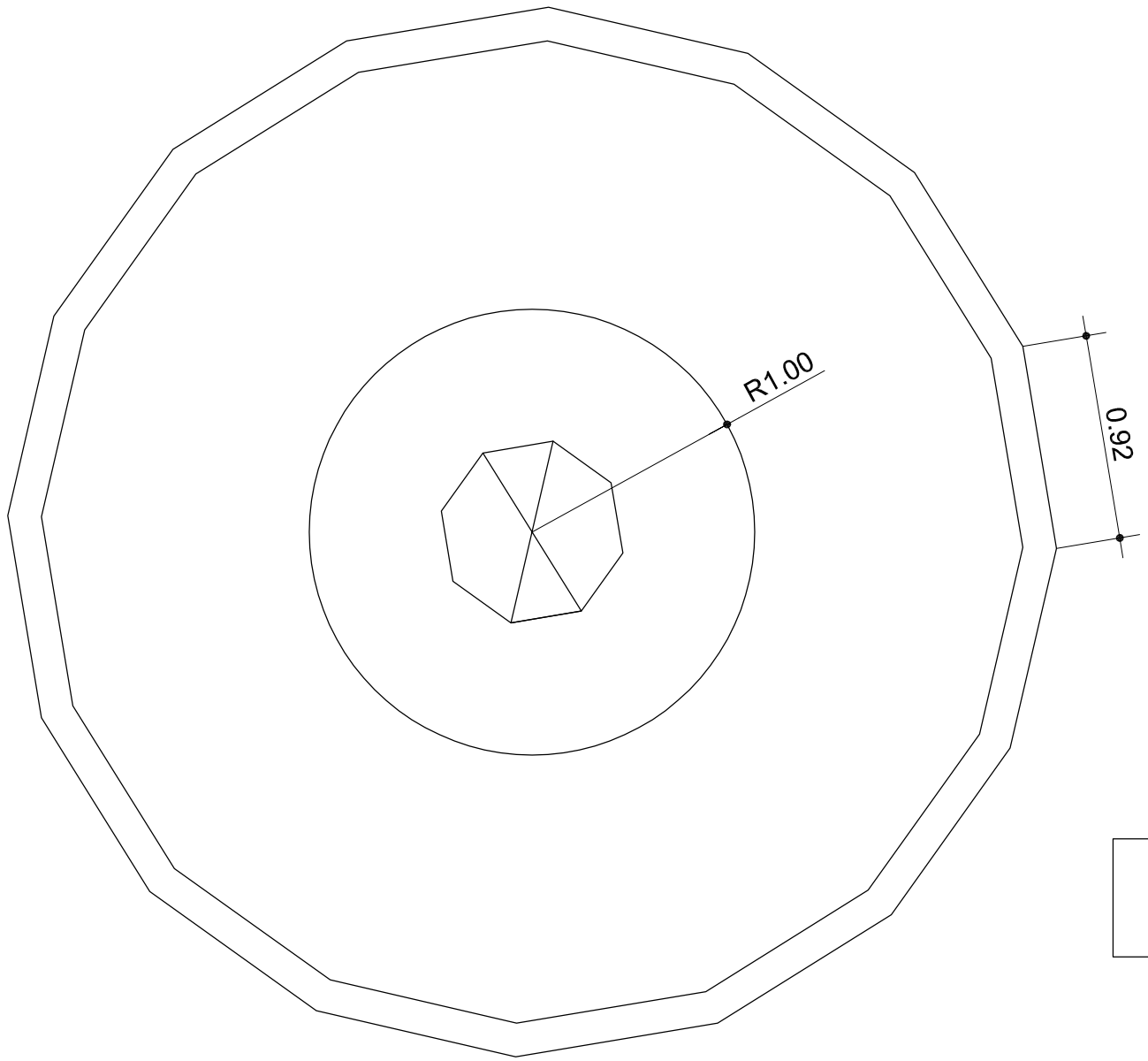

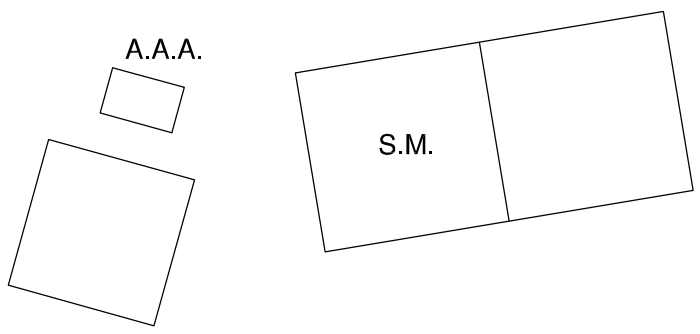

F.C.M.	FOSO COLECTOR MOTOR	A.A.A.	ARQUETA APORTE AGUA
A.D.	ARQUETA DESAGÜE	S.M.	SALA MAQUINA

Gerencia de Urbanismo

NODO AYUNTAMIENTO DE SEVILLA

CONSERVACIÓN DE FUENTES ORNAMENTALES PÚBLICAS Y ALUMBRADO ARTÍSTICO

nombre FUENTE: PLAZA DE LA MAGDALENA

código FUENTE: F-128

PLANO	HOJA	ESCALA	FECHA	REFERENCIA
PLANTA	01	1:30	06/2018	F128.3

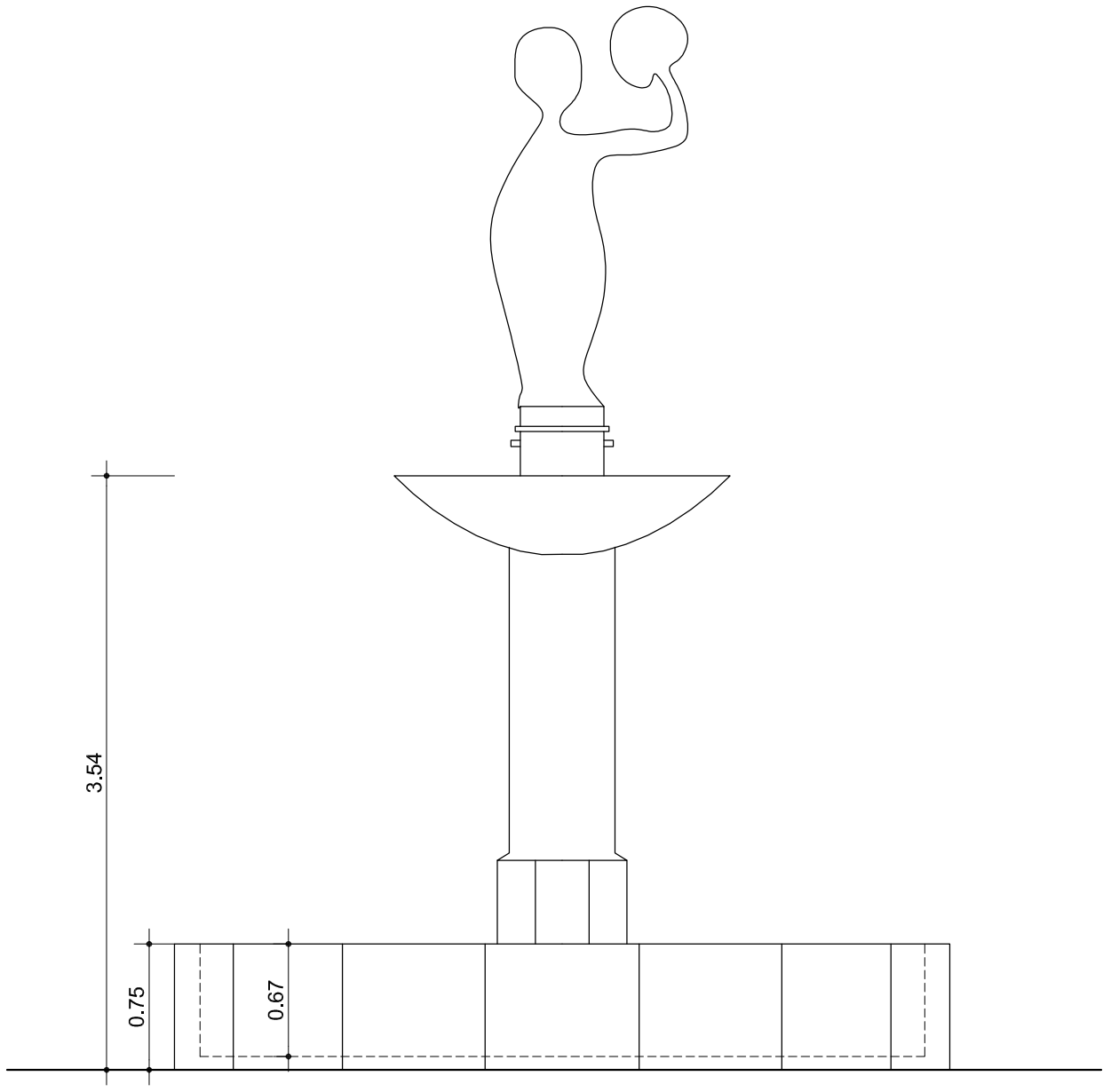

ALZADO

Gerencia de Urbanismo

CONSERVACIÓN DE FUENTES ORNAMENTALES PÚBLICAS Y ALUMBRADO ARTÍSTICO

nombre FUENTE: PLAZA DE LA MAGDALENA

código FUENTE: F-128

PLANO	HOJA	ESCALA	FECHA	REFERENCIA
ALZADO	01	1:40	01/2017	F128.4

PLANTA HIDRÁULICA

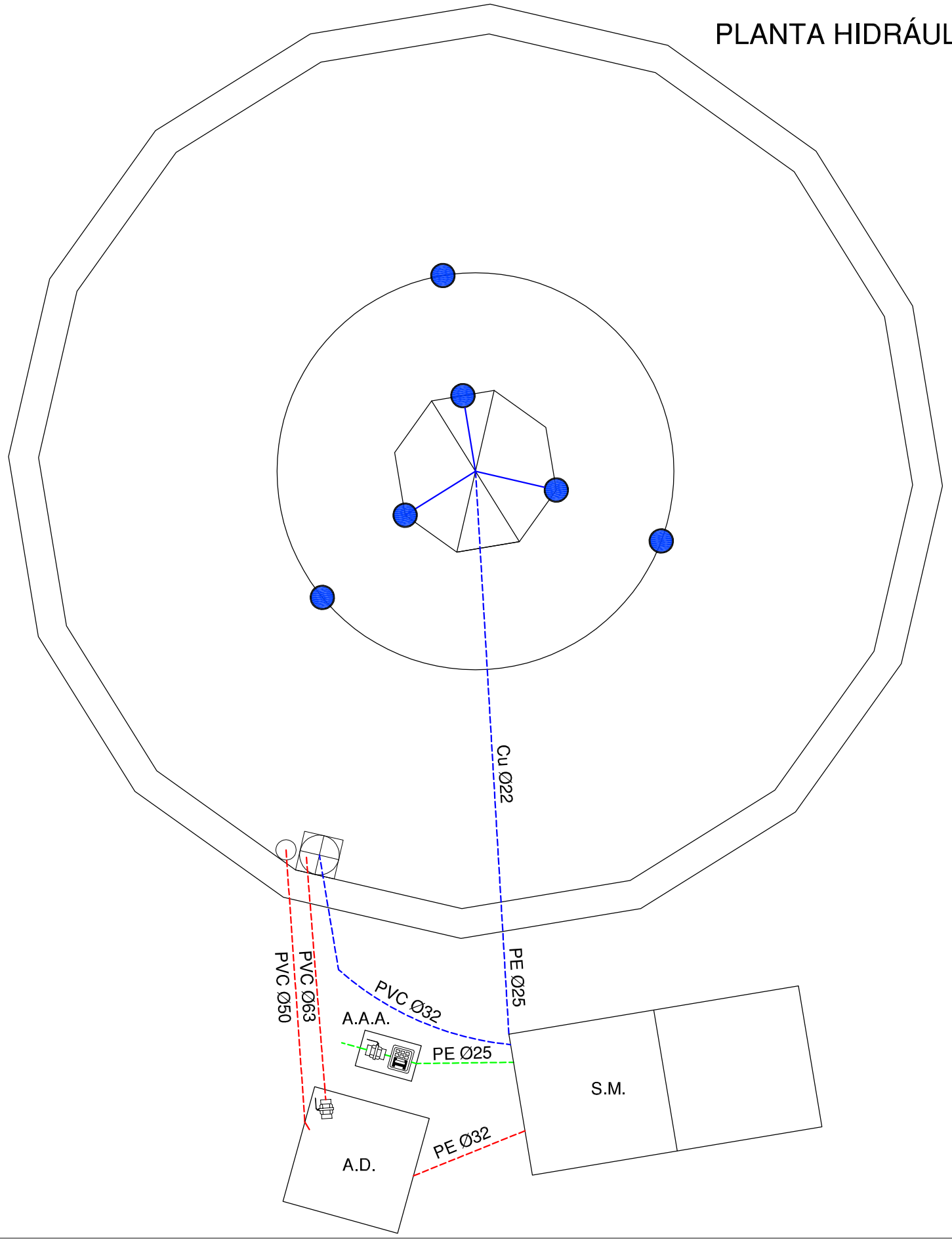

LEYENDA

- TUBERÍA DE APORTE
- TUBERÍA DE RECIRCULACIÓN
- TUBERÍA DE DESAGÜE
- CONTADOR
- ELECTROVALVULA
- LLAVE DE BOLA
- LLAVE COMPUERTA
- SURTIDOR PARABÓLICO
- SURTIDOR PULVERIZADOR
- SURTIDOR VERTICAL
- GRIFO
- LLAVE SELECTORA
- BRIDA UNIÓN
- VÁLVULA REGULADORA DE PRESIÓN
- MANOMETRO
- BOMBA RECIRCULACIÓN
- DEPÓSITO CL / PH
- BOMBA RECIRCULACIÓN

F.C.M.	FOSO COLECTOR MOTOR	A.A.A.	ARQUETA AGUA APORTE
A.D.	ARQUETA DESAGÜE	S.M.	SALA MAQUINA

8 Gerencia de Urbanismo

NOBLE AYUNTAMIENTO DE SEVILLA

CONSERVACIÓN DE FUENTES ORNAMENTALES PÚBLICAS Y ALUMBRADO ARTÍSTICO

nombre FUENTE: PLAZA DE LA MAGDALENA

código FUENTE: F-128

PLANO	HOJA	ESCALA	FECHA	REFERENCIA
HIDRÁULICA	01/02	1:25	06/2018	F128.5

PLANTA SALA MÁQUINAS

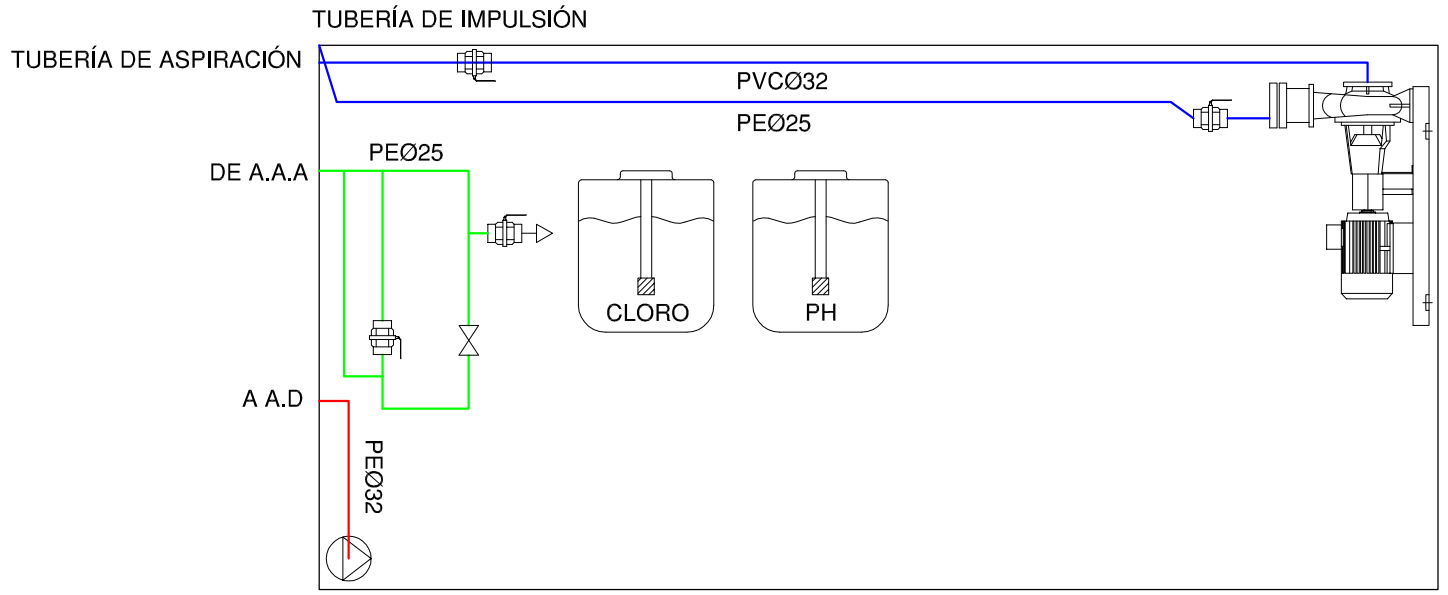

LEYENDA

	TUBERÍA DE APORTE		SURTIDOR PULVERIZADOR
	TUBERÍA DE RECIRCULACIÓN		SURTIDOR VERTICAL
	TUBERÍA DE DESAGÜE		GRIFO
	CONTADOR		LLAVE SELECTORA
	ELECTROVALVULA		BRIDA UNIÓN
	LLAVE DE BOLA		VÁLVULA REGULADORA DE PRESIÓN
	LLAVE COMPUERTA		MANOMETRO
	SURTIDOR PARABÓLICO		BOMBA RECIRCULACIÓN
	BOMBA DE ACHIQUE		DEPÓSITO CL / PH
			BOMBA RECIRCULACIÓN

F.C.M.	FOSO COLECTOR MOTOR	A.A.A.	ARQUETA AGUA APORTE
A.D.	ARQUETA DESAGÜE	S.M.	SALA MAQUINA

Gerencia de Urbanismo

CONSERVACIÓN DE FUENTES ORNAMENTALES PÚBLICAS Y ALUMBRADO ARTÍSTICO

nombre FUENTE: PLAZA DE LA MAGDALENA

código FUENTE: F-128

PLANO	HOJA	ESCALA	FECHA	REFERENCIA
HIDRÁULICA	02/02	1:10	06/2018	F128.5

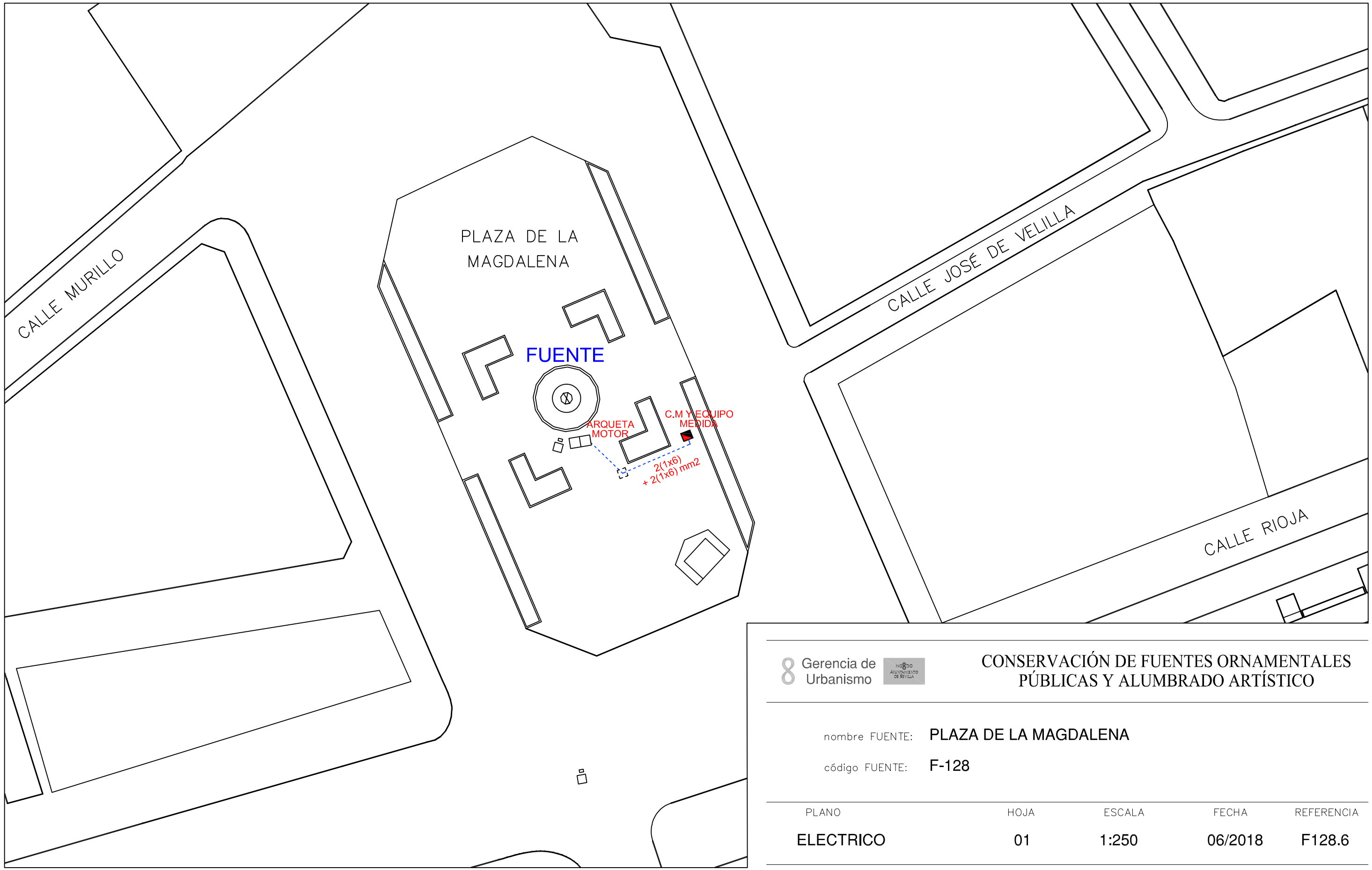

Gerencia de Urbanismo

NOBLE AYUNTAMIENTO DE SEVILLA

CONSERVACIÓN DE FUENTES ORNAMENTALES PÚBLICAS Y ALUMBRADO ARTÍSTICO

nombre FUENTE: PLAZA DE LA MAGDALENA

código FUENTE: F-128

PLANO	HOJA	ESCALA	FECHA	REFERENCIA
ELECTRICO	01	1:250	06/2018	F128.6

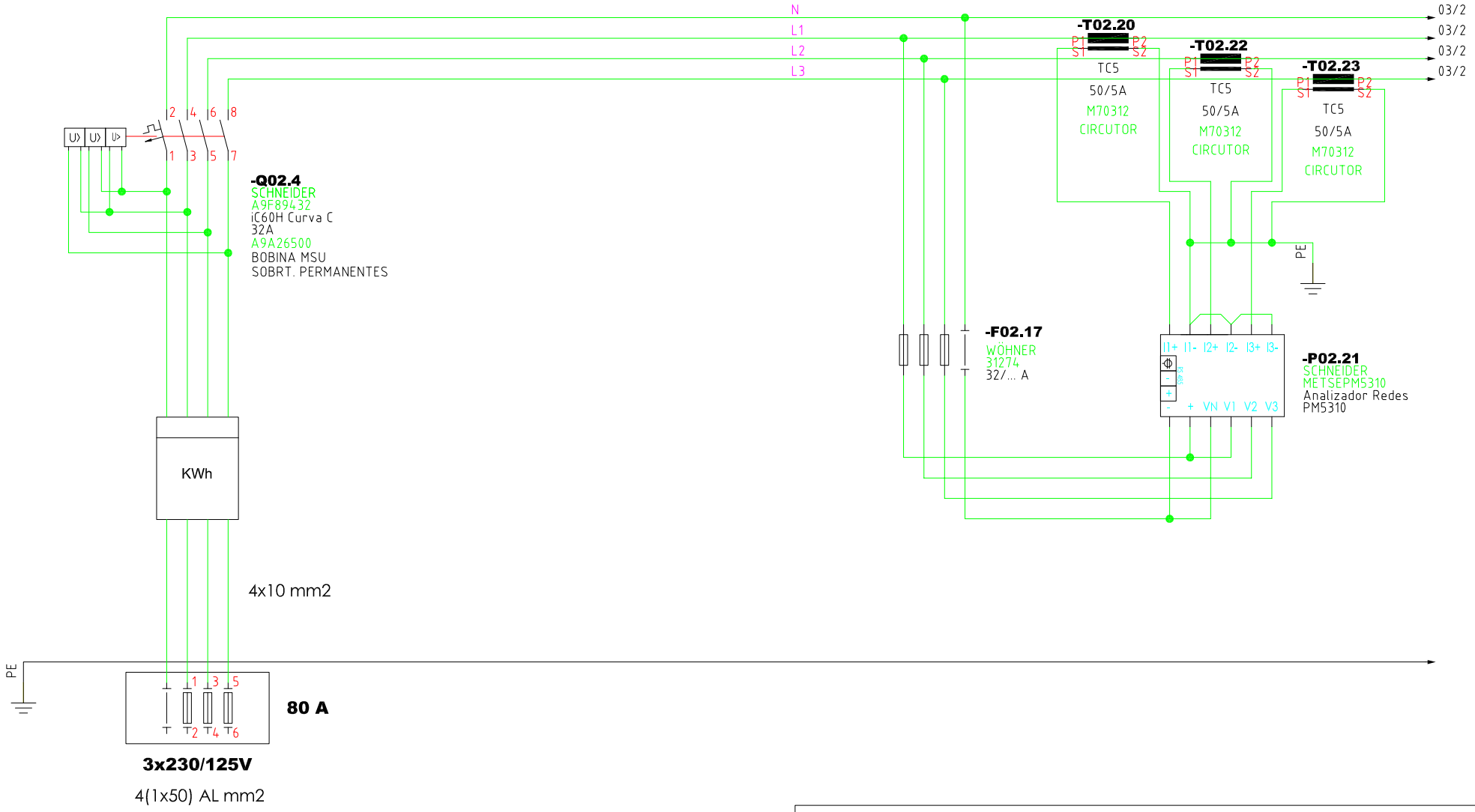

Gerencia de Urbanismo

CONSERVACIÓN DE FUENTES ORNAMENTALES PÚBLICAS Y ALUMBRADO ARTÍSTICO

nombre FUENTE: PLAZA DE LA MAGDALENA

código FUENTE: F-128

PLANO	HOJA	ESCALA	FECHA	REFERENCIA
ESQUEMA UNIFILAR	01/06	S/D	06/2018	F128.7

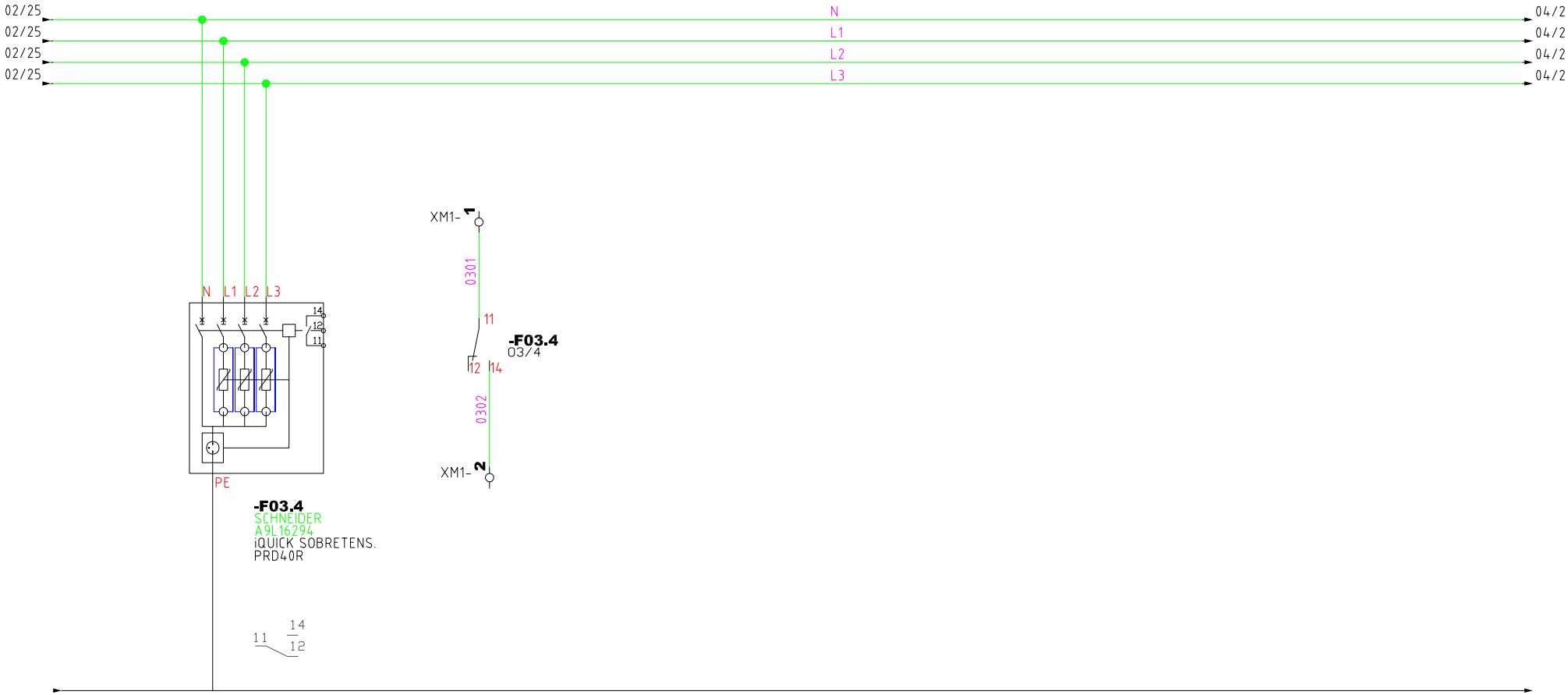

Gerencia de Urbanismo

CONSERVACIÓN DE FUENTES ORNAMENTALES PÚBLICAS Y ALUMBRADO ARTÍSTICO

nombre FUENTE: PLAZA DE LA MAGDALENA

código FUENTE: F-128

PLANO	HOJA	ESCALA	FECHA	REFERENCIA
ESQUEMA UNIFILAR	02/06	S/D	06/2018	F128.7

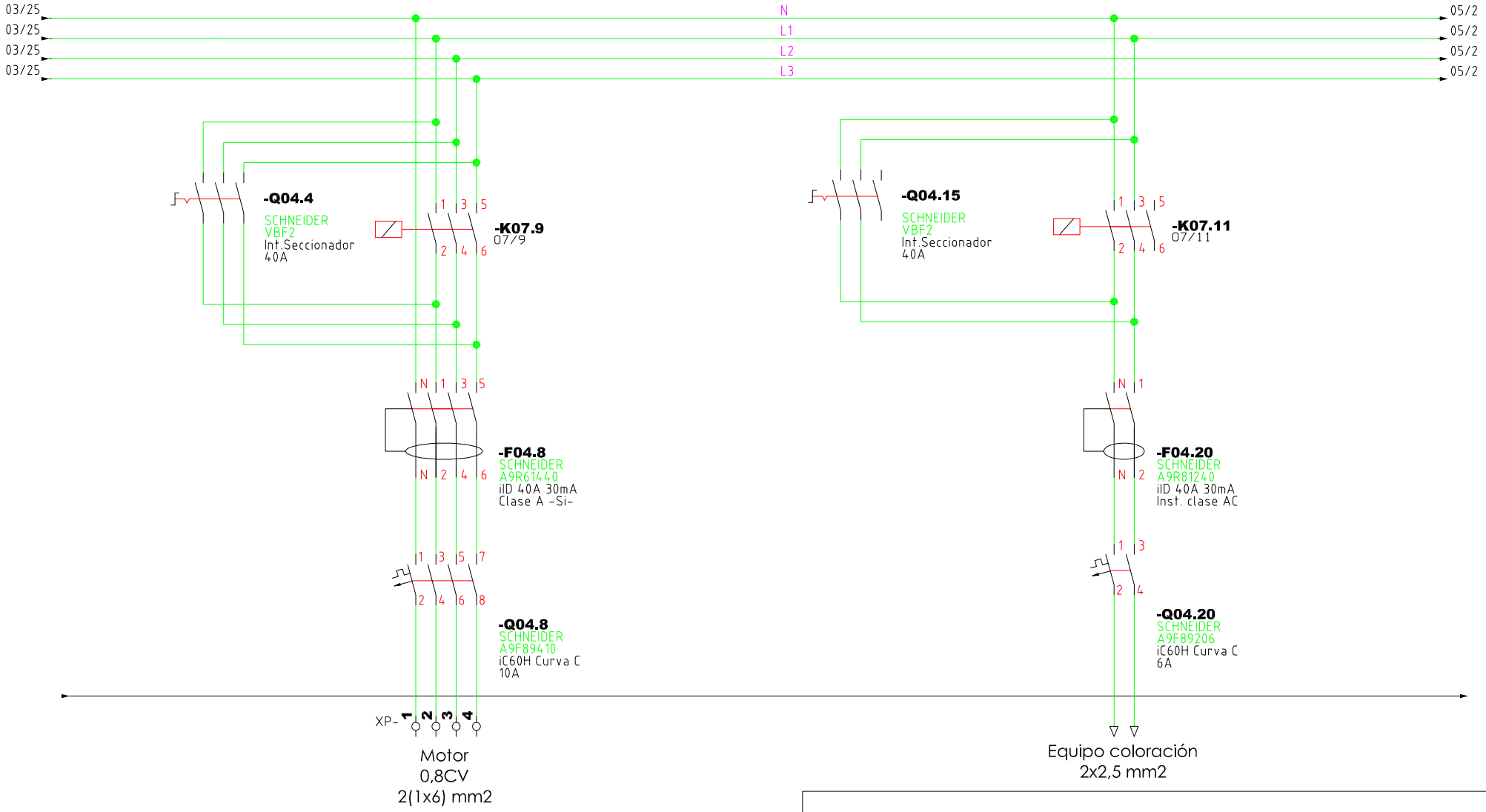

Gerencia de Urbanismo

CONSERVACIÓN DE FUENTES ORNAMENTALES PÚBLICAS Y ALUMBRADO ARTÍSTICO

nombre FUENTE: PLAZA DE LA MAGDALENA

código FUENTE: F-128

PLANO	HOJA	ESCALA	FECHA	REFERENCIA
ESQUEMA UNIFILAR	03/06	S/D	06/2018	F128.7

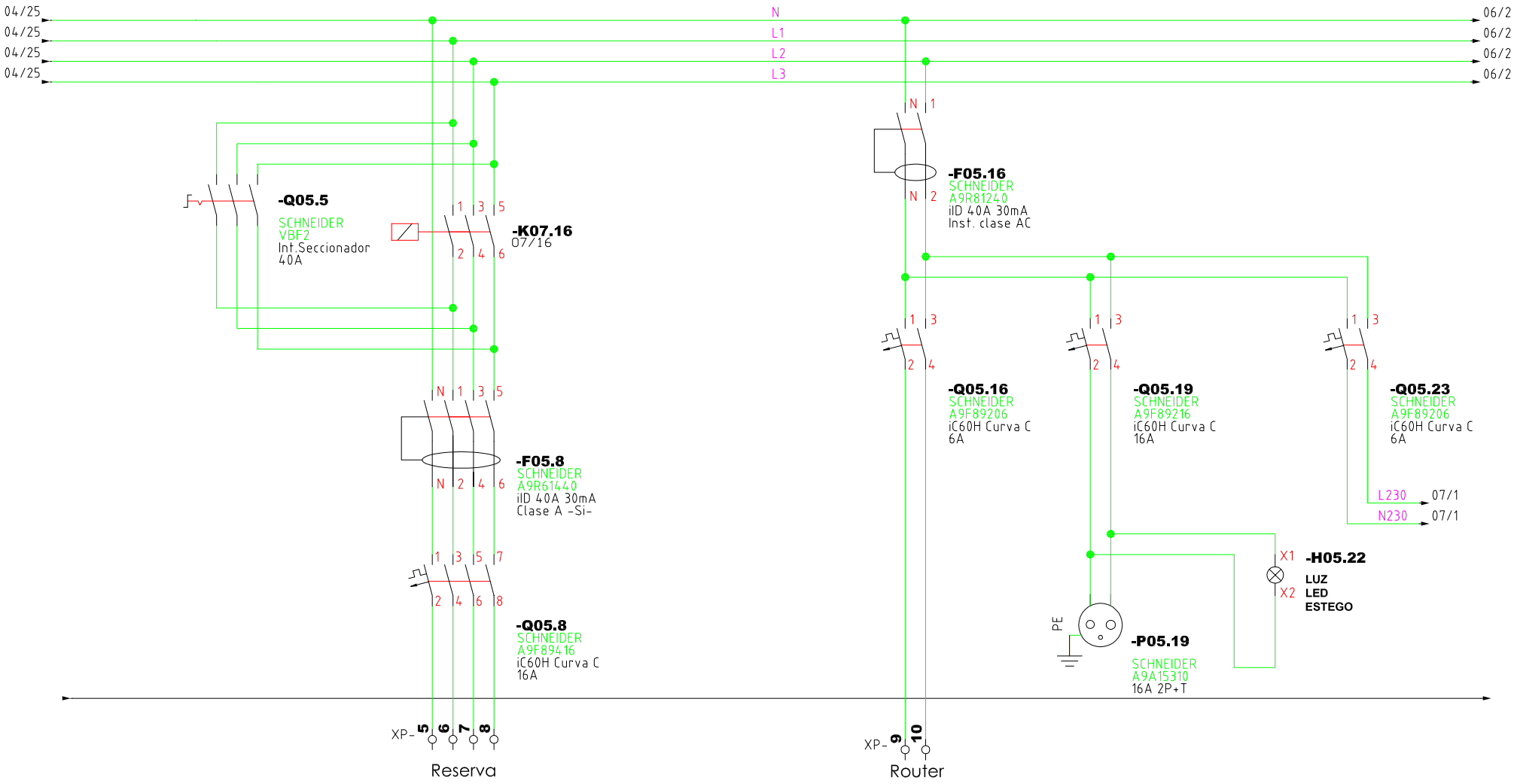

Gerencia de Urbanismo

CONSERVACIÓN DE FUENTES ORNAMENTALES PÚBLICAS Y ALUMBRADO ARTÍSTICO

nombre FUENTE: PLAZA DE LA MAGDALENA

código FUENTE: F-128

PLANO	HOJA	ESCALA	FECHA	REFERENCIA
ESQUEMA UNIFILAR	04/06	S/D	06/2018	F128.7

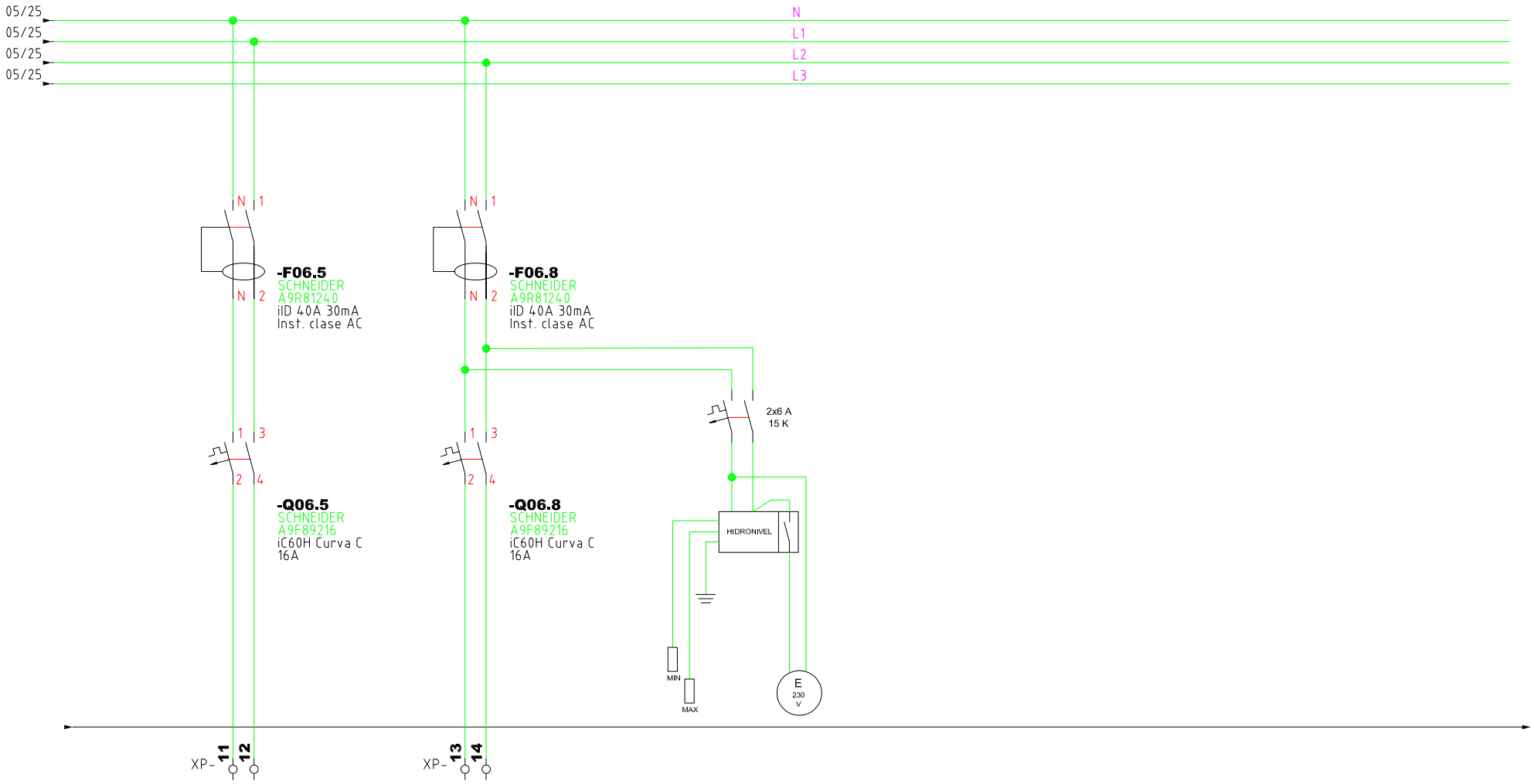

Bomba de achique
0,33CV
2(1x6) mm2

Toma corriente

Gerencia de Urbanismo

CONSERVACIÓN DE FUENTES ORNAMENTALES PÚBLICAS Y ALUMBRADO ARTÍSTICO

nombre FUENTE: PLAZA DE LA MAGDALENA

código FUENTE: F-128

PLANO	HOJA	ESCALA	FECHA	REFERENCIA
ESQUEMA UNIFILAR	05/06	S/D	06/2018	F128.7

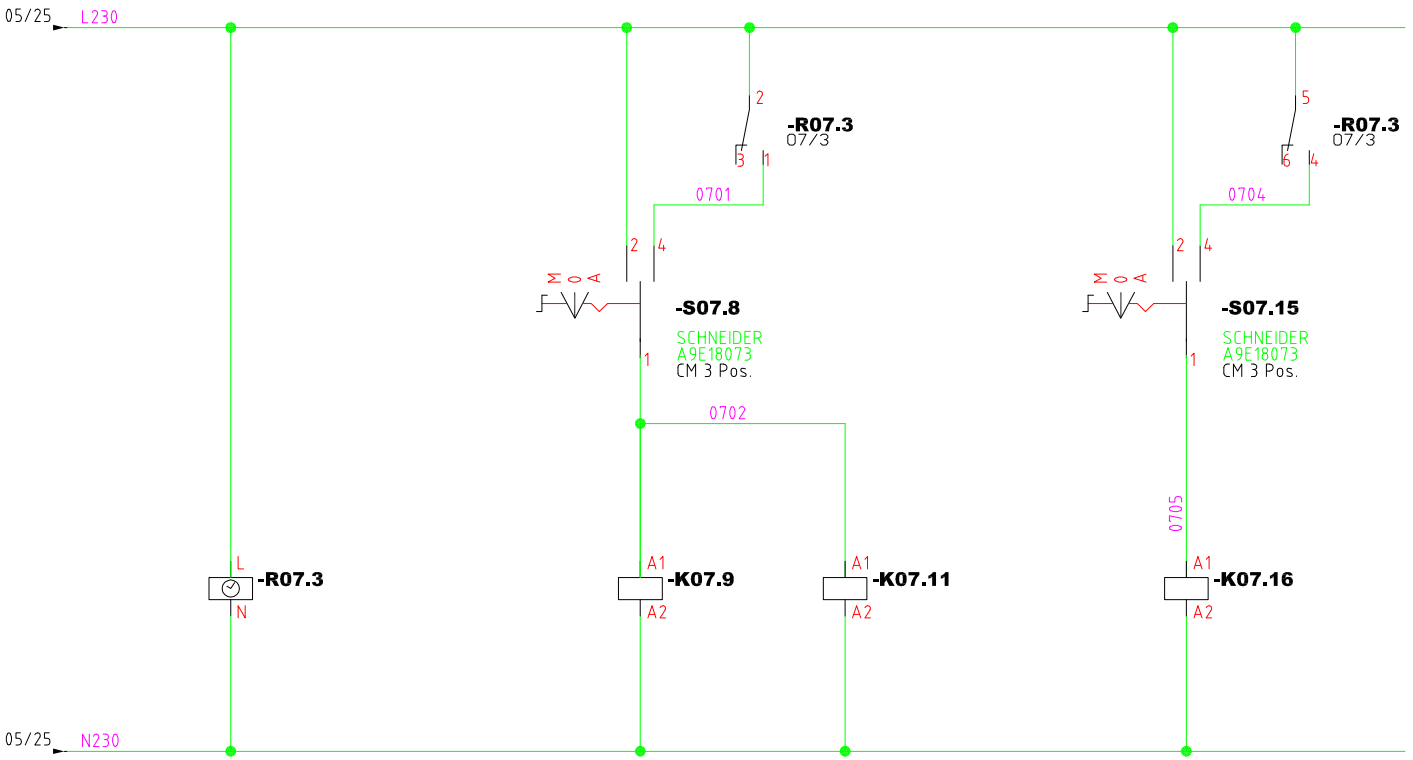

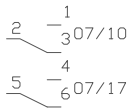

ORBIS
ASTRONOVA CITY
16A 230V CA
program. + astronom.

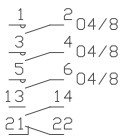

TEE
LC1D12P7
12A AC3
230V

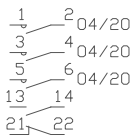

TEE
LC1D09P7
9A AC3
230V

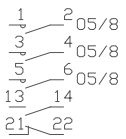

TEE
LC1DT32P7
32A AC1
230V

Gerencia de Urbanismo

CONSERVACIÓN DE FUENTES ORNAMENTALES PÚBLICAS Y ALUMBRADO ARTÍSTICO

nombre FUENTE: PLAZA DE LA MAGDALENA

código FUENTE: F-128

PLANO	HOJA	ESCALA	FECHA	REFERENCIA
ESQUEMA UNIFILAR	06/06	S/D	06/2018	F128.7

FICHA COMPONENTES FUENTE

Fuente	F128 PLAZA DE LA MAGDALENA

Alumbrado	Tipo	Potencia	Tensión	Cantidad
Lámpara				
Proyector				

Motores	Parabólicos	Bomba achique
Marca/Modelo	BLOCH Ideal/CPA 80M	Evara Optima MS
Tipo	Horizontal	Sumergible
Potencia	0,8 CV/0,60 Kw	0,33 CV/0,25 Kw
Tensión	I-230 v	I-230 v
Intensidad	3,5 A	1,9 A
Arranque	Directo	Directo
Veloc x anemo		
Compens cosφ		
Caudal	5÷50 l/m	
Altura	52,5÷7,5 mca	
Cantidad	1	

	Marca/Modelo	Fecha instalación	Depositos quimicos	Volumen
Sist cloración	Controller-10	jun-18	en arqueta	15 y 20 L

Surtidores	Marca / Modelo	Diámetro/conexión	Cantidad	Material
parabólico	s/marca boca figura	Ø 18 mm	3	
parabólico	s/marca	Ø 15 mm	3	

Control nivel	Sondas nivel	☑
	Válvula flotador	☐
	Sin control	☐
	Sonda motor	☐

Contador de agua	Marca	CONTAZARA	Volumen agua vaso
	Número	04125226	6 m³
	Calibre	1/2''	

	Material	Cantidad	Volumen	Fecha renovacion
Filtro aspiración	acero inoxidable	1		
Filtro de arena				

Observaciones:

GERENCIA DE URBANISMO (AYUNTAMIENTO DE SEVILLA)

CONSERVACIÓN DE FUENTES Y MONUMENTOS	GMU	PARTE DE INSPECCIÓN CENTRO DE MANDO Y PROTECCIÓN DE FUERZA	FECHA	HOJA
			13/06/18	1 DE 1

IDENTIFICACIÓN

SITUACIÓN REAL C.M.: PLAZA DE LA MAGDALENA COORD.X: 234691.03 COORD. Y: 4142457.84

CENTRO DE MANDO Nº: F128 **SUMINISTRO Nº:**

PLACA DE IDENTIFICACIÓN: F128/58 **TENSIÓN DE SUMINISTRO CONTRATO:** 220 V

POTENCIA INSTALADA: 0.85 Kw **POTENCIA CONTRATADA:**

TOMA DE VALORES

CONTADOR DE ACTIVA Nº 5779245 **LECTURA:** 95223.1 kWh

CONTADOR DE REACTIVA Nº **LECTURA:** kVARh

	HORA	R-S	S-T	R-T	R-N	S-N	T-N
TENSIÓN DIURNA EN VACÍO (V):	13:30	236					
TENSIÓN NOCTURNA EN CARGA 100% (V):	13:30	236					

	HORA	R	S	T	N
INTENSIDAD LINEA GENERAL EN CARGA 100% (A):	13:30	1.1	1.1		

	HORA	R	S	T	GENERAL
FACTOR DE POTENCIA:	12:25	0.46	0.46		0.46

CORRIENTE DE FUGA GENERAL(mA):	20.4

CIRCUITOS DE SALIDA	INTENSIDAD POR FASE				PROTECCIONES	CONDUCTORES	AISLAMIENTO MΩ				FACTOR DE POTENCIA				TIPO DE ARRANQUE
NUMERO Y DESIGNACIÓN	R	S	T	N	TIPO/CALIBRE	SECCIÓN mm²	R	S	T	N	R	S	T	MEDIA	
MOTOR	2.31	2.26			4x10 A	2 (1x6)	430	458			0.46	0.46		0.46	DIRECTO
BOMBA DE ACHIQUE	1.39	1.39			2x16 A	2 (1x6)	550	580			0.94	0.94		0.94	DIRECTO

CARACTERÍSTICAS DEL C.M.

CAJA ACOMETIDA: TIPO: CGP 7*100 FUSIBLES: 80 A **DERIVACIÓN INDIVIDUAL:** TIPO: 0.6 / 1 kW SECCIÓN: 4x10 mm2

ARMARIO: TIPO: MONOLIT SISTEMA DE FIJACIÓN: SUELO DIMENSIONES: 232x52x52 cm

EQ. MED. DIRECTA: SI **EQ. MED. INDIRECTA: Rel. de transformación;**

PROTECCIÓN GENERAL: TIPO: TERMICO MARCA: SCHNEIDER CALIBRE: 4x32 A 15 K

TOMA DE CORRIENTE: SI **PUNTO DE LUZ:** SI **INT. TOMA CORR. Y PL:** 2x16 A 15 K

RELOJ: MARCA Y MODELO: ORBIS ASTRO SAT Nº SERIE: VERSIÓN:

CONMUTADORES MANIOBRA: INT. NOMIN: 20 A

PROTECCION CIR. MANIOBRA: DIFERENCIAL: 2x40 A 30mA TÉRMICO: 2x6 A 15 K

CONMUTADORES FUERZA: TIPO: LC1D12 / LC1D09 / LC1DT32 Nº: 1 / 1 / 1 INT. NOMINAL: 12 / 9 / 32 A MARCA: SCHNEIDER

CONTACTORES ARRANQUE DIRECTO: TIPO: Nº: INT. NOMINAL: MARCA: PROTECCIÓN TERMICA REARMABLE:

CONTACTORES ARRANCADOR E-Δ: TIPO: Nº: INT. NOMINAL: MARCA: PROTECCIÓN TERMICA REARMABLE:

CONTACTORES VARIADOR FRECUENCIA: TIPO: Nº: INT. NOMINAL: MARCA: PROTECCIÓN TERMICA REARMABLE:

CONTACTORES BATERIA CONDENSADORES: TIPO: Nº: INT. NOMINAL: MARCA: PROTECCIÓN TERMICA REARMABLE:

INT. DIFERENCIALES: Nº 3 / 2 POLO: 2 / 4 SENSIBIL.: 30mA INT. NOMINAL: 25 / 40 A MARCA: SCHNEIDER

SISTEMA DE TELEGESTIÓN: TIPO: MARCA ROUTER: Nº TARJETA: PIN:

ANALIZADOR DE RED: MARCA: SCHNEIDER MODELO: PM5300 **VOLTÍMETRO/AMPERÍMETRO:** SI

PROTECCIÓN CONTRA SOBRETENSIONES: MARCA: SCHNEIDER TIPO: PRD 40r

VARIADORES DE FRECUENCIA: MARCA: TIPO: POTENCIA:

ANEMÓMETRO: MARCA: TIPO:

TOMA DE TIERRA: SECCIÓN: 35 mm2 RESISTENCIA: 10 Ω LATIGUILLOS PUERTAS: SI

BATERIA CONDENSADORES: Nº INT. NOMINAL: MARCA: PROTECCION: POTENCIA:

GENERAL

REVISIÓN ELÉCTRICA: CABLEADOS: BORNAS Y CONEXIONES: CONTACTORES:

LIMPIEZA GENERAL: EXTERIOR ARMARIO: INTERIOR: ELEMENTOS EXTRAÑOS: CABLEADO:

CONTACTORES: OTROS COMPONENTES: PRODUCTO LIMPIADOR: AIRE COMPRIMIDO: HIDRÓFUGO:

ENGRASE: CANDADOS: BISAGRAS: CONTACTORES: OTROS:

REPASO CHAPA Y PINTURA: ABOLLADURAS: ÓXIDO: AJUSTES DE PUERTAS: PINTURA:

ESTANQUEIDAD: ORIFICIOS DE TUBOS ENTRADA Y SALIDA: OTRAS ABERTURAS EN LA CHAPA:

O.C.A.: FAVORABLE: SI CONDICIONADA: DENEGADA: PRÓXIMA REVISIÓN: 18/07/23 GRUPO:

OBSERVACIONES

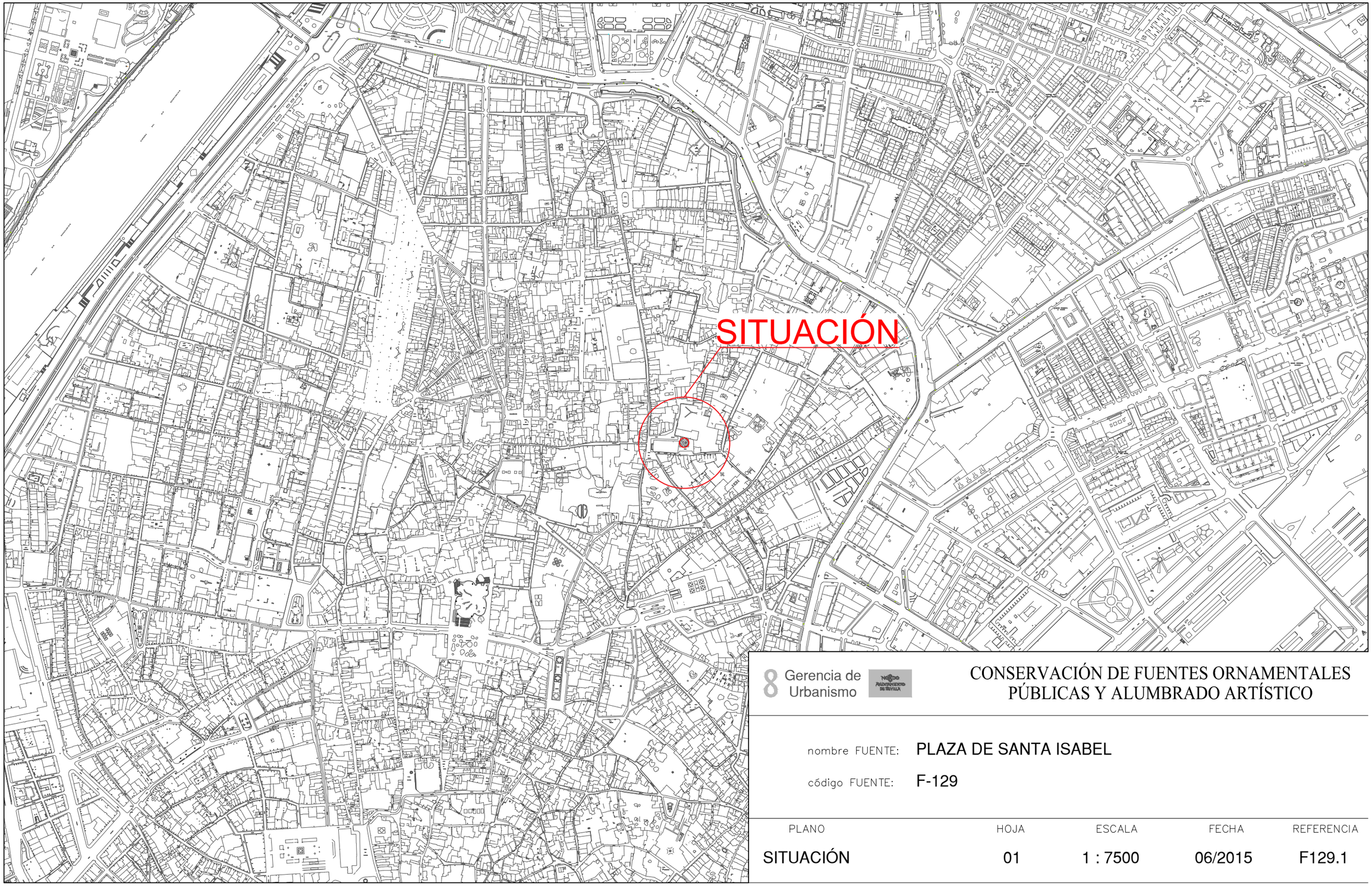

Gerencia de Urbanismo

CONSERVACIÓN DE FUENTES ORNAMENTALES PÚBLICAS Y ALUMBRADO ARTÍSTICO

nombre FUENTE: PLAZA DE SANTA ISABEL

código FUENTE: F-129

PLANO	HOJA	ESCALA	FECHA	REFERENCIA
SITUACIÓN	01	1 : 7500	06/2015	F129.1

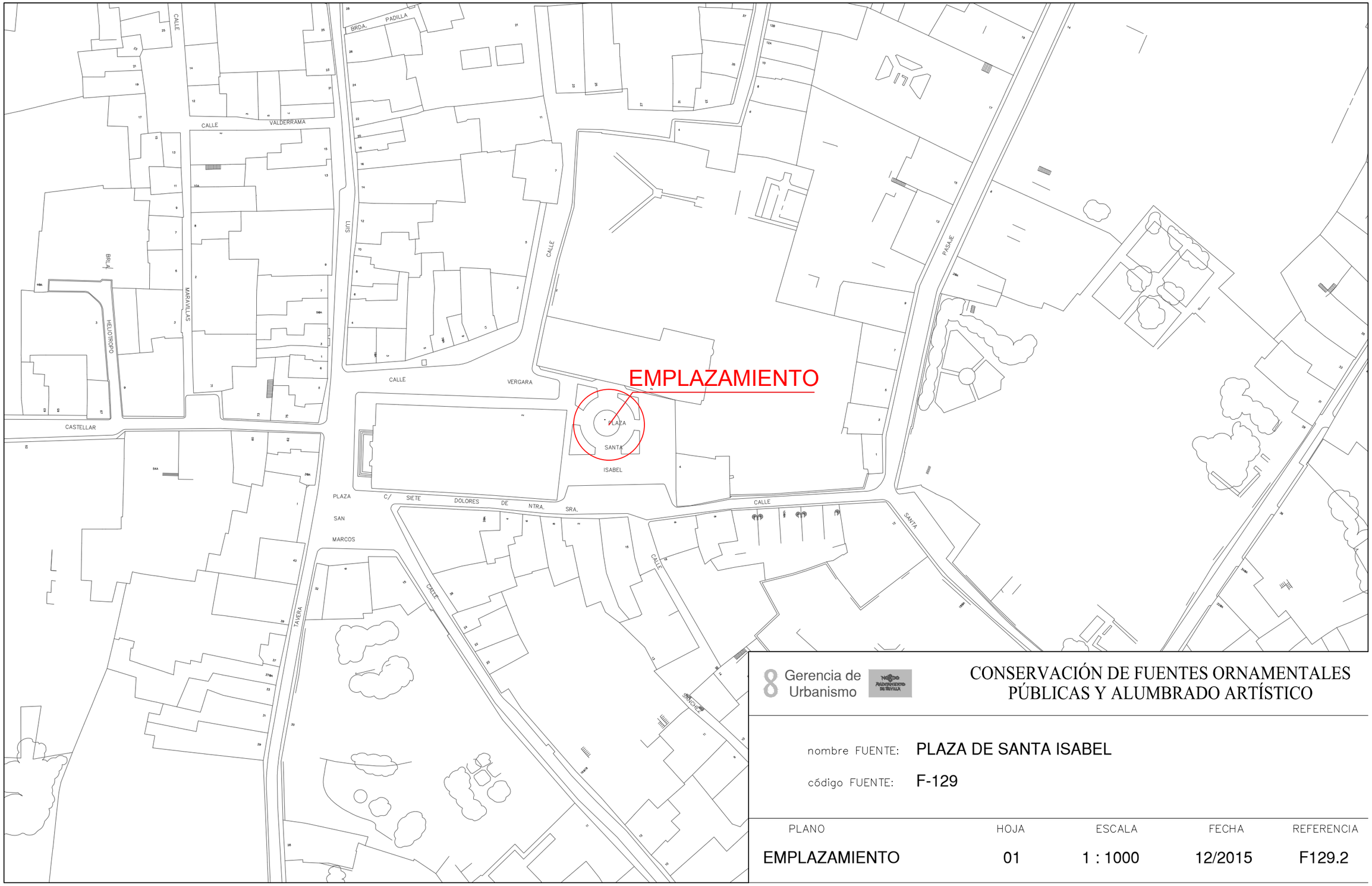

Gerencia de Urbanismo

CONSERVACIÓN DE FUENTES ORNAMENTALES PÚBLICAS Y ALUMBRADO ARTÍSTICO

nombre FUENTE: PLAZA DE SANTA ISABEL

código FUENTE: F-129

PLANO	HOJA	ESCALA	FECHA	REFERENCIA
EMPLAZAMIENTO	01	1 : 1000	12/2015	F129.2

PLANTA GENERAL

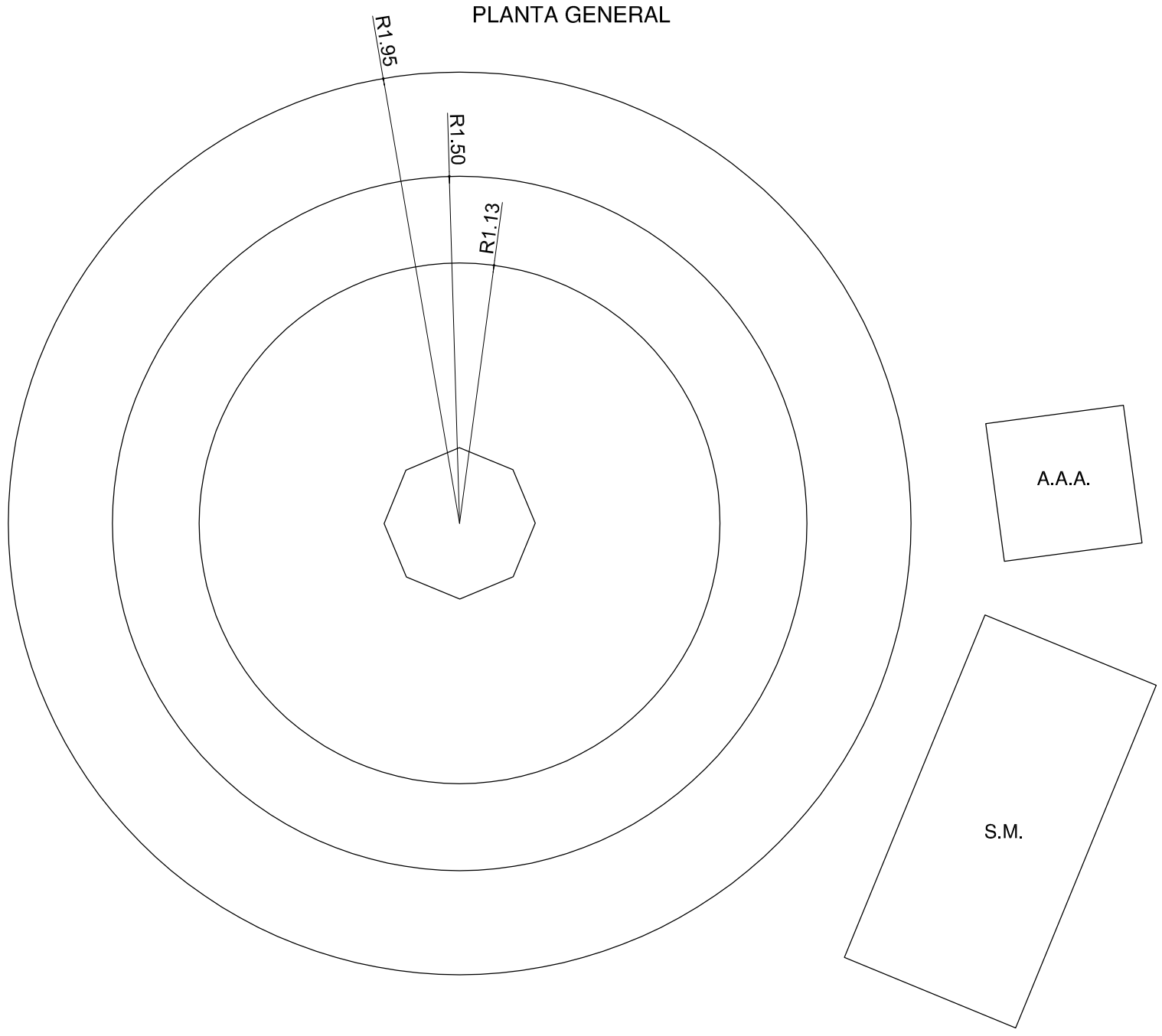

F.C.M.	FOSO COLECTOR MOTOR	A.A.A.	ARQUETA APORTE AGUA
A.D.	ARQUETA DESAGÜE	S.M.	SALA MAQUINA

Gerencia de Urbanismo

CONSERVACIÓN DE FUENTES ORNAMENTALES PÚBLICAS Y ALUMBRADO ARTÍSTICO

nombre FUENTE: PLAZA DE SANTA ISABEL

código FUENTE: F-129

PLANO	HOJA	ESCALA	FECHA	REFERENCIA
PLANTA	01	1:25	01/2017	F129.3

ALZADO

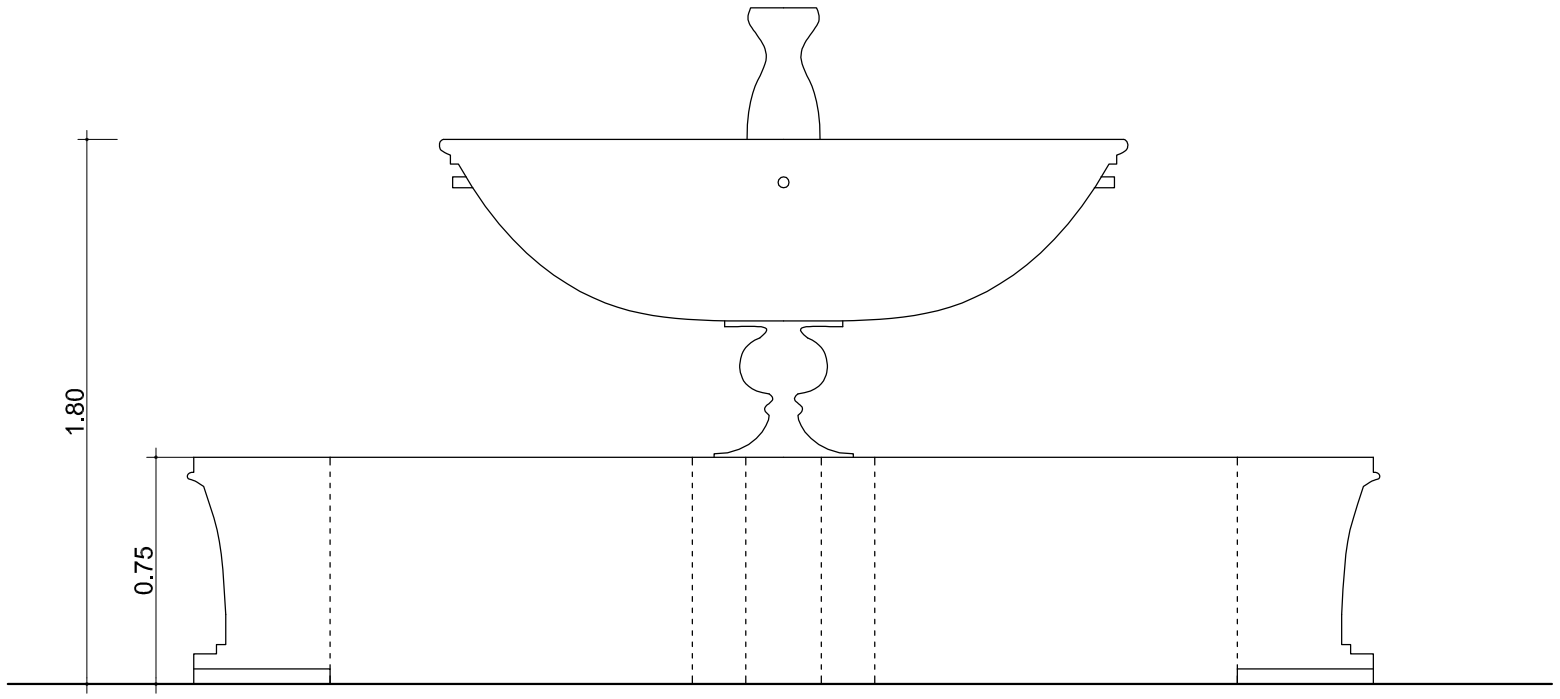

Gerencia de Urbanismo

NOBLE AYUNTAMIENTO DE SEVILLA

CONSERVACIÓN DE FUENTES ORNAMENTALES PÚBLICAS Y ALUMBRADO ARTÍSTICO

nombre FUENTE: PLAZA DE SANTA ISABEL

código FUENTE: F-129

PLANO	HOJA	ESCALA	FECHA	REFERENCIA
ALZADO	01	1:25	01/2016	F129.4

PLANTA HIDRÁULICA

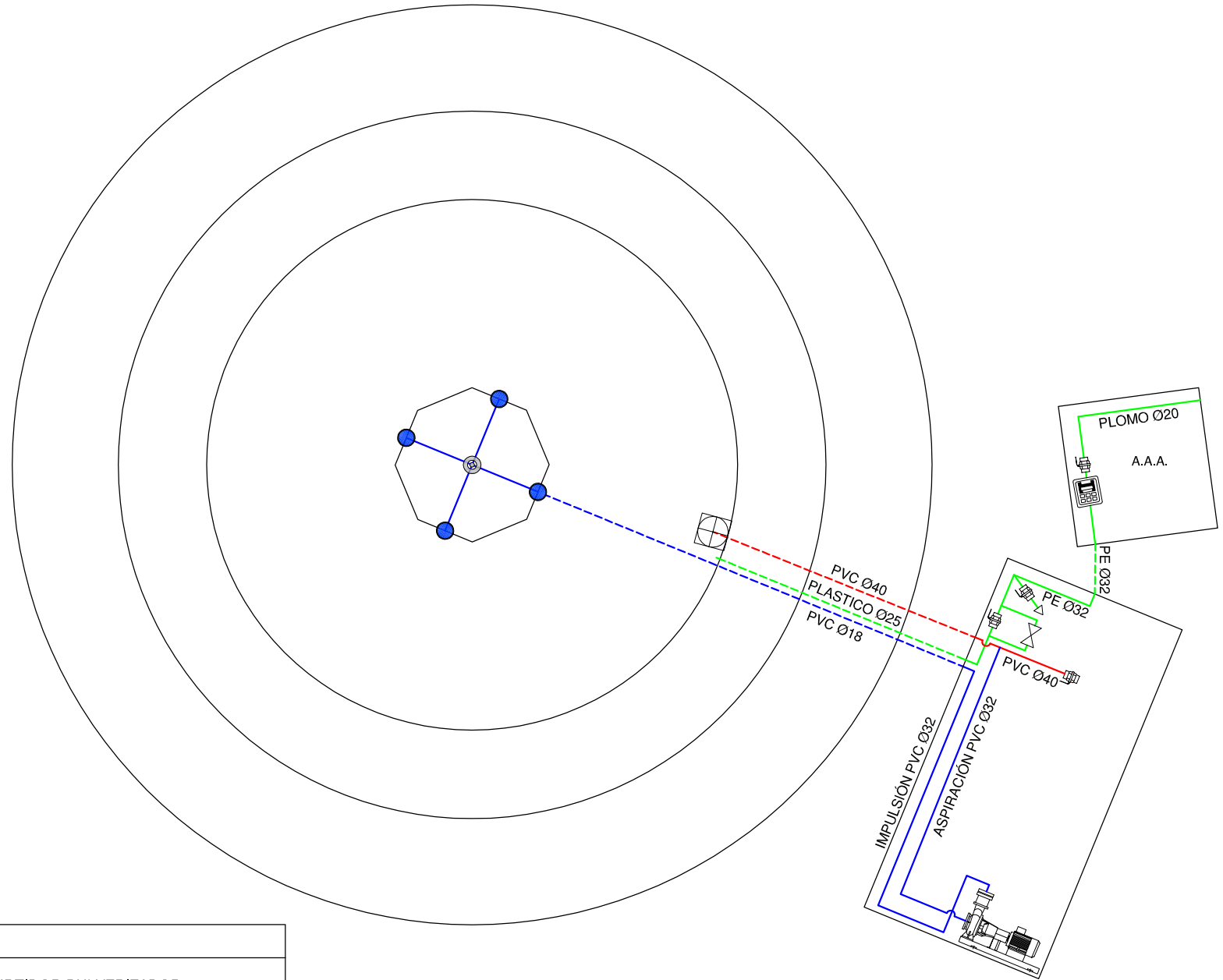

LEYENDA

- TUBERÍA DE APORTE
- TUBERÍA DE RECIRCULACIÓN
- TUBERÍA DE DESAGÜE
- CONTADOR
- ELECTROVALVULA
- LLAVE DE BOLA
- LLAVE COMPUERTA
- SURTIDOR PARABÓLICO
- BOMBA DE ACHIQUE
- SURTIDOR PULVERIZADOR
- SURTIDOR VERTICAL
- GRIFO
- LLAVE SELECTORA
- BRIDA UNIÓN
- VÁLVULA REGULADORA DE PRESIÓN
- MANOMETRO
- BOMBA RECIRCULACIÓN
- DEPÓSITO CL / PH
- BOMBA RECIRCULACIÓN

F.C.M. FOSO COLECTOR MOTOR
A.D. ARQUETA DESAGÜE
A.A.A. ARQUETA AGUA APORTE
S.M. SALA MAQUINA

Gerencia de Urbanismo

CONSERVACIÓN DE FUENTES ORNAMENTALES PÚBLICAS Y ALUMBRADO ARTÍSTICO

nombre FUENTE: PLAZA DE SANTA ISABEL

código FUENTE: F-129

PLANO	HOJA	ESCALA	FECHA	REFERENCIA
HIDRÁULICO	01	1:25	12/2016	F129.5

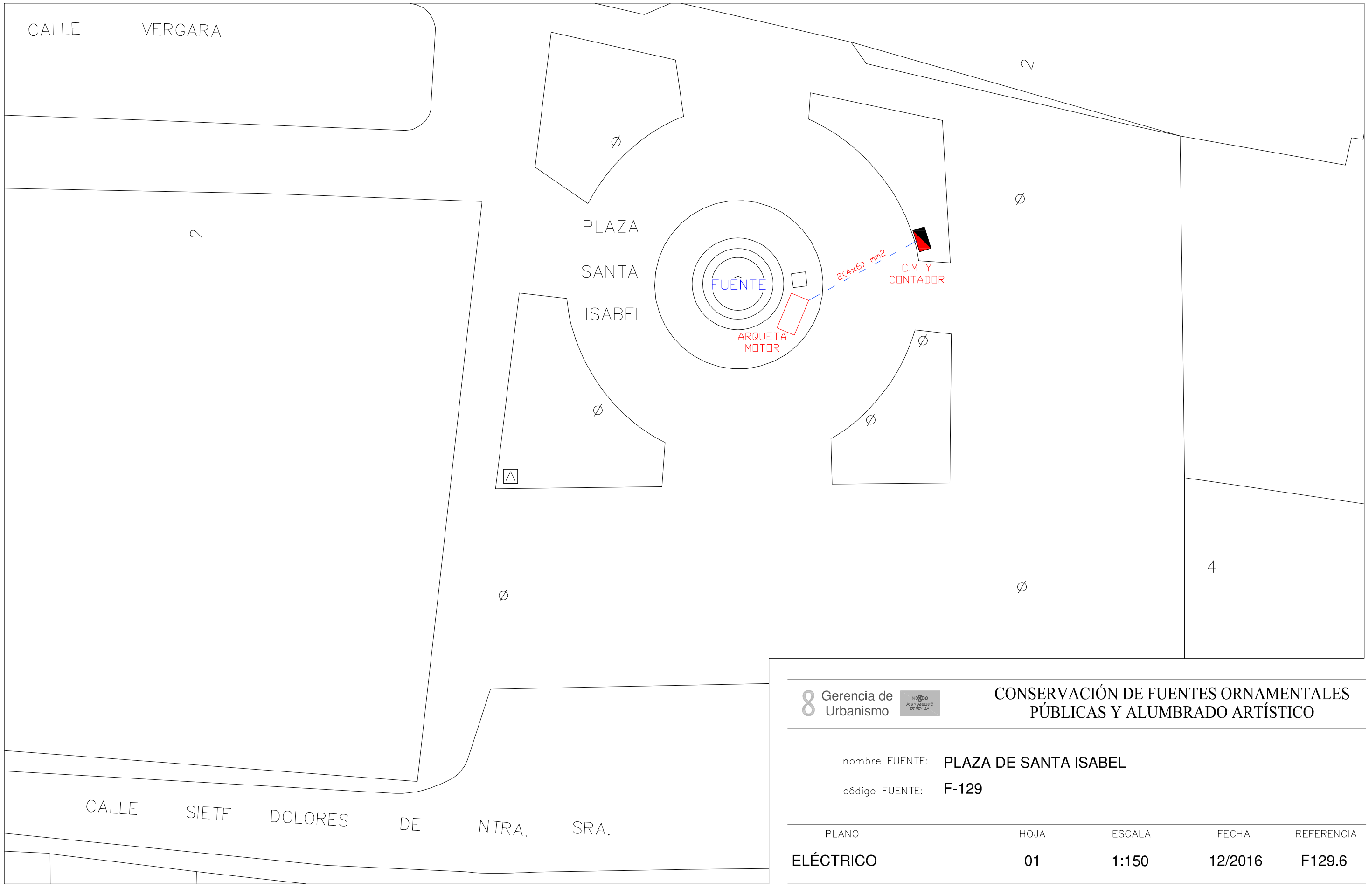

Gerencia de Urbanismo

CONSERVACIÓN DE FUENTES ORNAMENTALES PÚBLICAS Y ALUMBRADO ARTÍSTICO

nombre FUENTE: PLAZA DE SANTA ISABEL

código FUENTE: F-129

PLANO	HOJA	ESCALA	FECHA	REFERENCIA
ELÉCTRICO	01	1:150	12/2016	F129.6

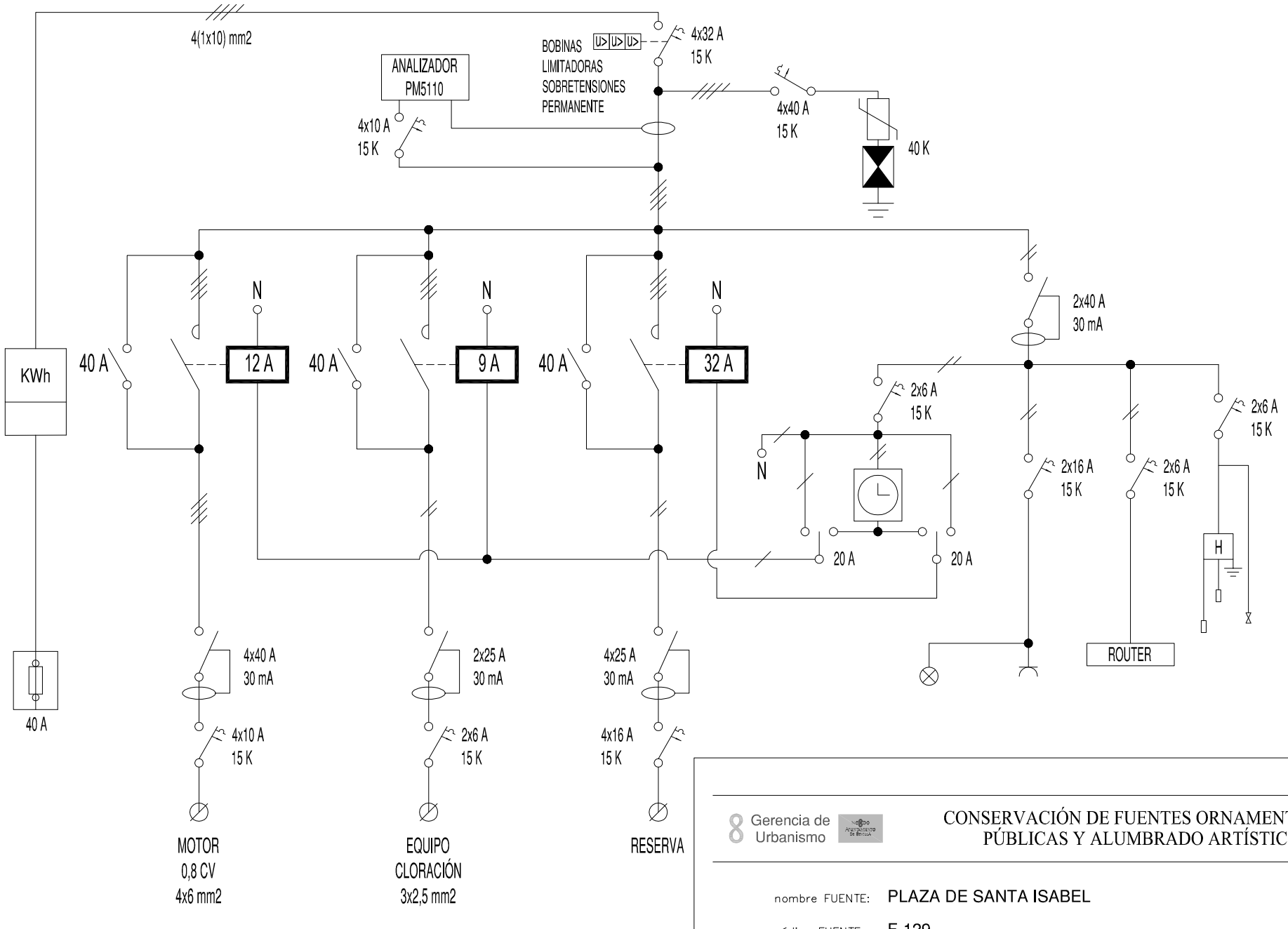

Gerencia de Urbanismo

CONSERVACIÓN DE FUENTES ORNAMENTALES PÚBLICAS Y ALUMBRADO ARTÍSTICO

nombre FUENTE: PLAZA DE SANTA ISABEL

código FUENTE: F-129

PLANO	HOJA	ESCALA	FECHA	REFERENCIA
ESQUEMA UNIFILAR	01	S/D	03/2017	F129.7

FICHA COMPONENTES FUENTE

Fuente	F129 PLAZA DE SANTA ISABEL

Alumbrado	Tipo	Potencia	Tensión	Cantidad
Lámpara				
Proyector				

Motores	Vertical-Parabólicos
Marca/Modelo	BLOCH Ideal/CPA 80M
Tipo	Horizontal
Potencia	0,8 CV/0,60 Kw
Tensión	I-230 v
Intensidad	3,5 A
Arranque	
Veloc x anemo	
Compens cosφ	
Caudal	5÷50 l/m
Altura	52,5÷7,5 mca
Cantidad	1

	Marca/Modelo	Fecha instalación	Depositos quimicos	Volumen
Sist cloración	Controller-10	dic-16	en arquetas	25L

Surtidores	Marca / Modelo	Diámetro/conexión	Cantidad	Material
vertical	SAFE-RAIN / TIPO HONGO F2613429	Ø 29 mm H 3/4	1	latón y acero inox.
parabólico	taladro piedra con tubo acero inox.	Ø 20 mm	4	

Control nivel	Sondas nivel	☑
	Válvula flotador	☐
	Sin control	☐
	Sonda motor	☐

Contador de agua	Marca	CONTAZARA	Volumen agua vaso
	Número	2278146	5 m³
	Calibre		

	Material	Cantidad	Volumen	Fecha renovacion
Filtro aspiración	acero galvanizado	1		
Filtro de arena				

Observaciones:

GERENCIA DE URBANISMO (AYUNTAMIENTO DE SEVILLA)

CONSERVACIÓN DE FUENTES Y MONUMENTOS	GMU	PARTE DE INSPECCIÓN CENTRO DE MANDO Y PROTECCIÓN DE FUERZA	FECHA	HOJA
			23/03/17	1 DE 1

IDENTIFICACIÓN

SITUACIÓN REAL C.M.: PLAZA DE SANTA ISABEL — COORD.X: 235592.47 — COORD. Y: 4143037.41

CENTRO DE MANDO Nº: F129 — **SUMINISTRO Nº:**

PLACA DE IDENTIFICACIÓN: F129/59 — **TENSIÓN DE SUMINISTRO CONTRATO:** 380-220 V

POTENCIA INSTALADA: 0.6 kW — **POTENCIA CONTRATADA:**

TOMA DE VALORES

CONTADOR DE ACTIVA Nº 000175889 — **LECTURA:** 11505 kWh

CONTADOR DE REACTIVA Nº — **LECTURA:** kVARh

	HORA	R-S	S-T	R-T	R-N	S-N	T-N
TENSIÓN DIURNA EN VACÍO (V):	14:00				224		
TENSIÓN NOCTURNA EN CARGA 100% (V):	14:00				224		

	HORA	R	S	T	N
INTENSIDAD LINEA GENERAL EN CARGA 100% (A):	14:00	1.71			1.71

	HORA	R	S	T	GENERAL
FACTOR DE POTENCIA:	17:38	1			1

CORRIENTE DE FUGA GENERAL(mA):	R	S	T	N
	23	25	24	25

CIRCUITOS DE SALIDA	INTENSIDAD POR FASE				PROTECCIONES	CONDUCTORES	AISLAMIENTO MΩ				FACTOR DE POTENCIA				TIPO DE ARRANQUE
NUMERO Y DESIGNACIÓN	R	S	T	N	TIPO/CALIBRE	SECCIÓN mm²	R	S	T	N	R	S	T	MEDIA	
MOTOR	1.61			1.6	4x10 A 15 K	4x6	∞			∞	1			1	DIRECTO

CARACTERÍSTICAS DEL C.M.

CAJA ACOMETIDA: TIPO: CAHORS — FUSIBLES: 40 A — **DERIVACIÓN INDIVIDUAL:** TIPO: 0.6 / 1kV — SECCIÓN: 4 (1x10) mm2

ARMARIO: TIPO: ORMAZABAL — SISTEMA DE FIJACIÓN: SUELO — DIMENSIONES: 130x140x40 cm

EQ. MED. DIRECTA: SI — **EQ. MED. INDIRECTA: Rel. de transformación;**

PROTECCIÓN GENERAL: TIPO: TERMICA — MARCA: SCHNEIDER — CALIBRE: 4x32 A 15 K

TOMA DE CORRIENTE: SI — **PUNTO DE LUZ:** SI — **INT. TOMA CORR. Y PL:**

RELOJ: MARCA Y MODELO: ORBIS ASTRO SAT — Nº SERIE: — VERSIÓN:

CONMUTADORES MANIOBRA: INT. NOMIN: 20 A

PROTECCION CIR. MANIOBRA: DIFERENCIAL: 2x40 A 30mA — TÉRMICO: 2x6 A 15 K

CONMUTADORES FUERZA: TIPO: ROTATIVO — Nº: 3 — INT. NOMINAL: 40 A — MARCA: SCHNEIDER

CONTACTORES ARRANQUE DIRECTO: TIPO: LCD12 / LC1D09 / LCD32 — Nº: 3 — INT. NOMINAL: 12 / 9 / 32 A — MARCA: SCHNEIDER — PROTECCIÓN TERMICA REARMABLE:

CONTACTORES ARRANCADOR E-Δ: TIPO: — Nº: — INT. NOMINAL: — MARCA: — PROTECCIÓN TERMICA REARMABLE:

CONTACTORES VARIADOR FRECUENCIA: TIPO: — Nº: — INT. NOMINAL: — MARCA: — PROTECCIÓN TERMICA REARMABLE:

CONTACTORES BATERIA CONDENSADORES: TIPO: — Nº: — INT. NOMINAL: — MARCA: — PROTECCIÓN TERMICA REARMABLE:

INT. DIFERENCIALES: Nº 1 / 1 / 1 / 1 — POLO: 4 / 2 / 4 / 2 — SENSIBIL.: 30mA — INT. NOMINAL: 40 / 25 / 25 / 40 A — MARCA: SCHNEIDER

SISTEMA DE TELEGESTIÓN: TIPO: — MARCA ROUTER: — Nº TARJETA: — PIN:

ANALIZADOR DE RED: MARCA: SCHNEIDER — MODELO: PM5110 — **VOLTÍMETRO/AMPERÍMETRO:**

PROTECCIÓN CONTRA SOBRETENSIONES: MARCA: SCHNEIDER — TIPO: IMSU

VARIADORES DE FRECUENCIA: MARCA: — TIPO: — POTENCIA:

ANEMÓMETRO: MARCA: — TIPO:

TOMA DE TIERRA: SECCIÓN: 35 mm2 — RESISTENCIA: 16 Ω — LATIGUILLOS PUERTAS: SI

BATERIA CONDENSADORES: Nº — INT. NOMINAL: — MARCA: — PROTECCION: — POTENCIA:

GENERAL

REVISIÓN ELÉCTRICA: CABLEADOS: — BORNAS Y CONEXIONES: — CONTACTORES:

LIMPIEZA GENERAL: EXTERIOR ARMARIO: — INTERIOR: — ELEMENTOS EXTRAÑOS: — CABLEADO:

CONTACTORES: — OTROS COMPONENTES: — PRODUCTO LIMPIADOR: — AIRE COMPRIMIDO: — HIDRÓFUGO:

ENGRASE: CANDADOS: — BISAGRAS: — CONTACTORES: — OTROS:

REPASO CHAPA Y PINTURA: ABOLLADURAS: — ÓXIDO: — AJUSTES DE PUERTAS: — PINTURA:

ESTANQUEIDAD: ORIFICIOS DE TUBOS ENTRADA Y SALIDA: — OTRAS ABERTURAS EN LA CHAPA:

O.C.A.: FAVORABLE: SI — CONDICIONADA: — DENEGADA: — PRÓXIMA REVISIÓN: 15/12/21 — GRUPO:

OBSERVACIONES

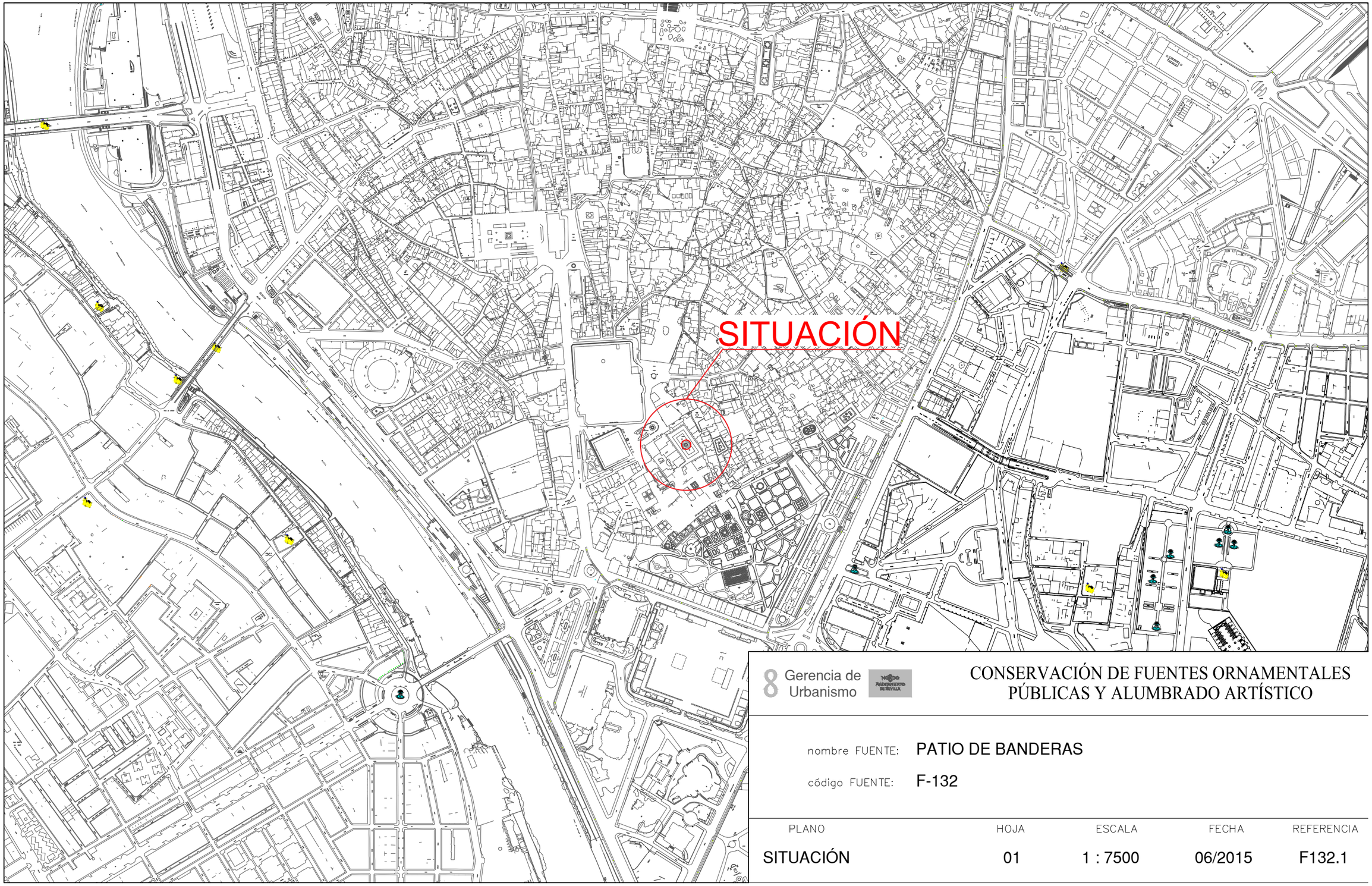

8 Gerencia de Urbanismo

CONSERVACIÓN DE FUENTES ORNAMENTALES PÚBLICAS Y ALUMBRADO ARTÍSTICO

nombre FUENTE: PATIO DE BANDERAS

código FUENTE: F-132

PLANO	HOJA	ESCALA	FECHA	REFERENCIA
SITUACIÓN	01	1 : 7500	06/2015	F132.1

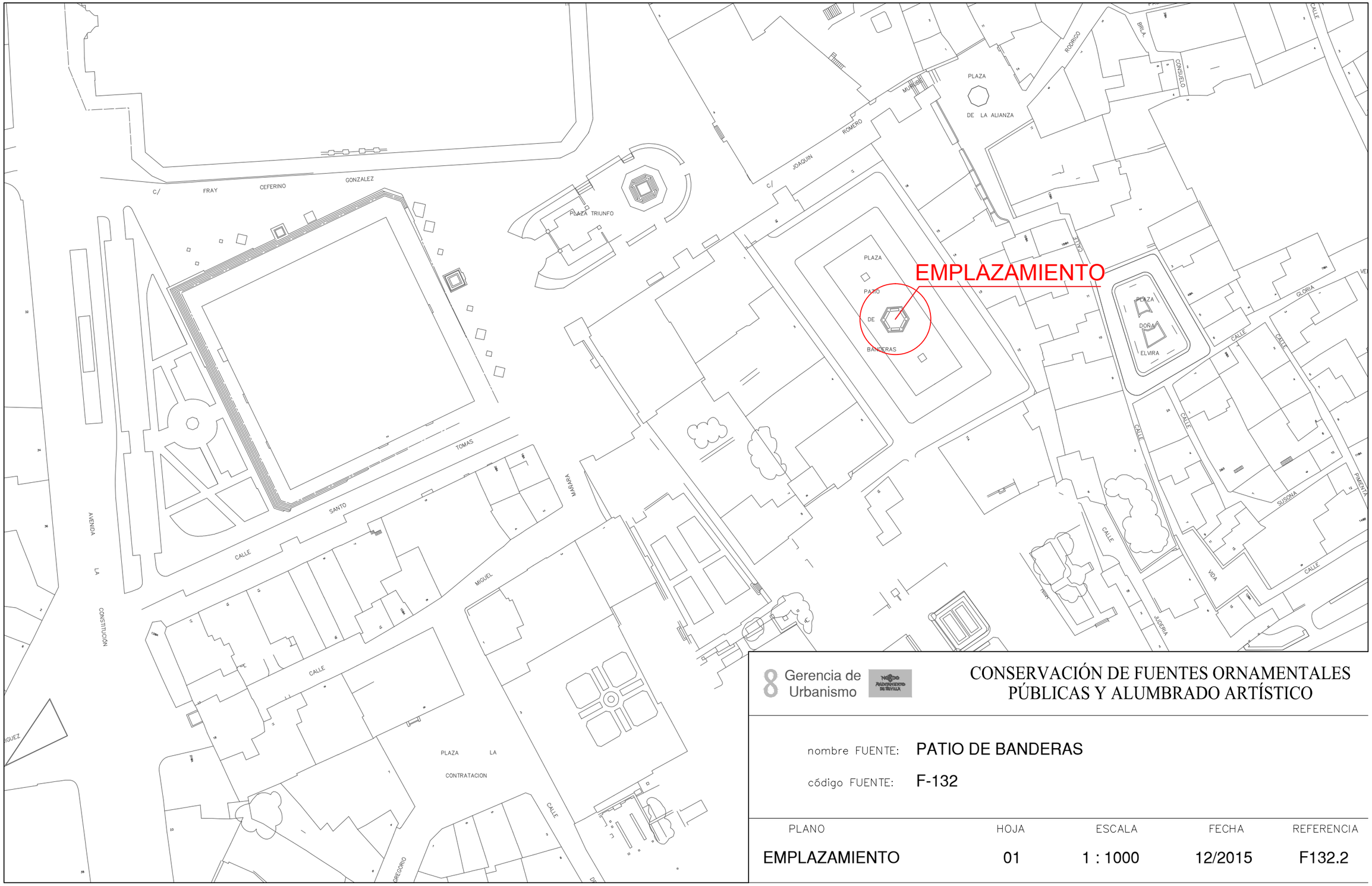

Gerencia de Urbanismo

CONSERVACIÓN DE FUENTES ORNAMENTALES PÚBLICAS Y ALUMBRADO ARTÍSTICO

nombre FUENTE: **PATIO DE BANDERAS**

código FUENTE: **F-132**

PLANO	HOJA	ESCALA	FECHA	REFERENCIA
EMPLAZAMIENTO	01	1 : 1000	12/2015	F132.2

PLANTA GENERAL

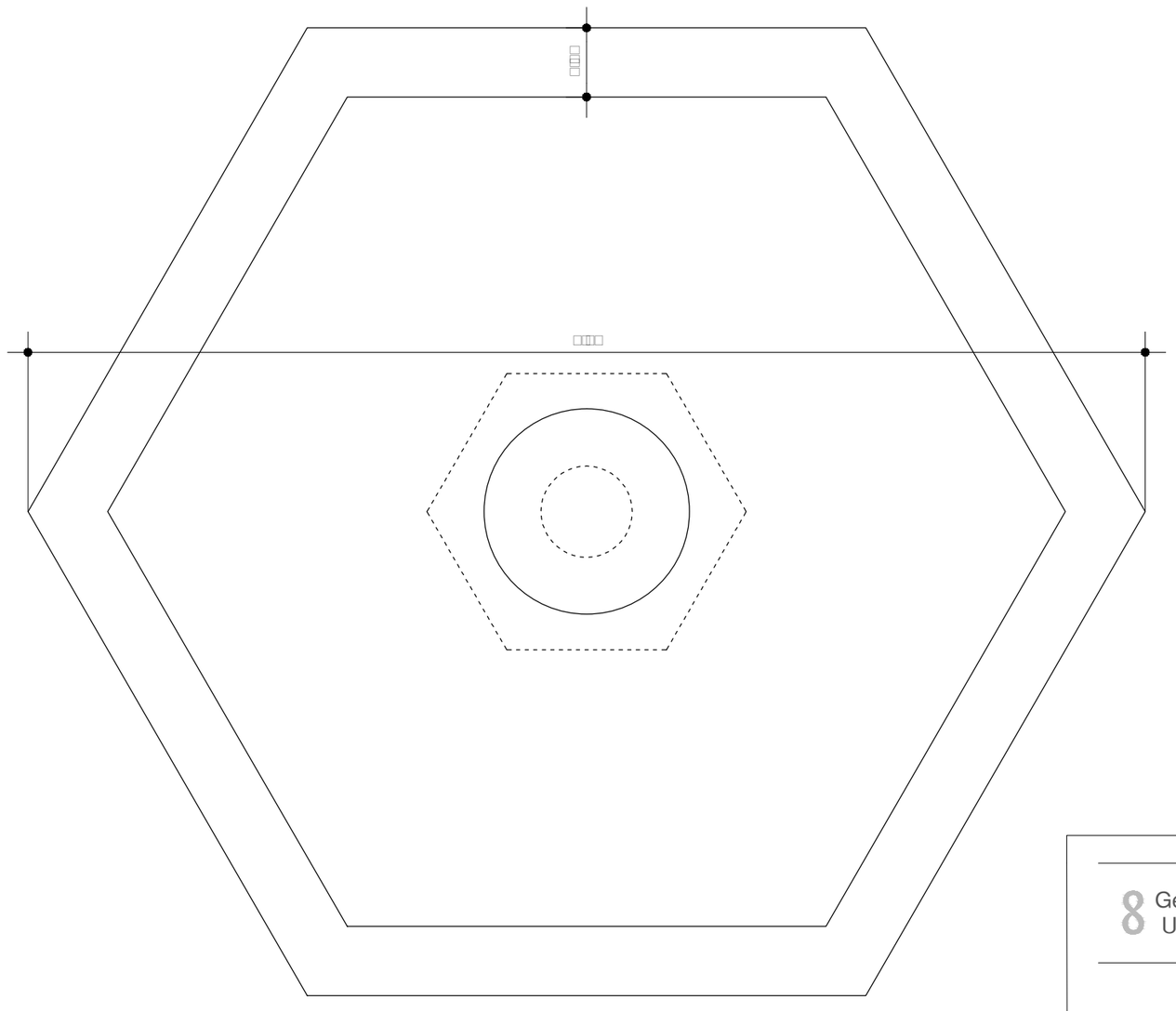

Gerencia de Urbanismo

CONSERVACIÓN DE FUENTES ORNAMENTALES PÚBLICAS Y ALUMBRADO ARTÍSTICO

nombre FUENTE: PATIO DE BANDERAS

código FUENTE: F132

PLANO	HOJA	ESCALA	FECHA	REFERENCIA
PLANTA	01	1 : 25	01/2016	F132.3

ALZADO

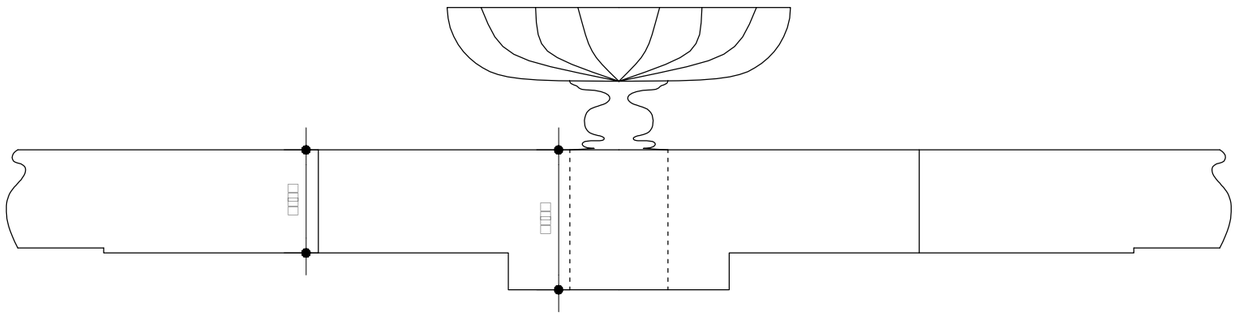

Gerencia de Urbanismo

CONSERVACIÓN DE FUENTES ORNAMENTALES PÚBLICAS Y ALUMBRADO ARTÍSTICO

nombre FUENTE: PATIO DE BANDERAS

código FUENTE: F132

PLANO	HOJA	ESCALA	FECHA	REFERENCIA
ALZADO	01	1 : 25	01/2016	F132.4

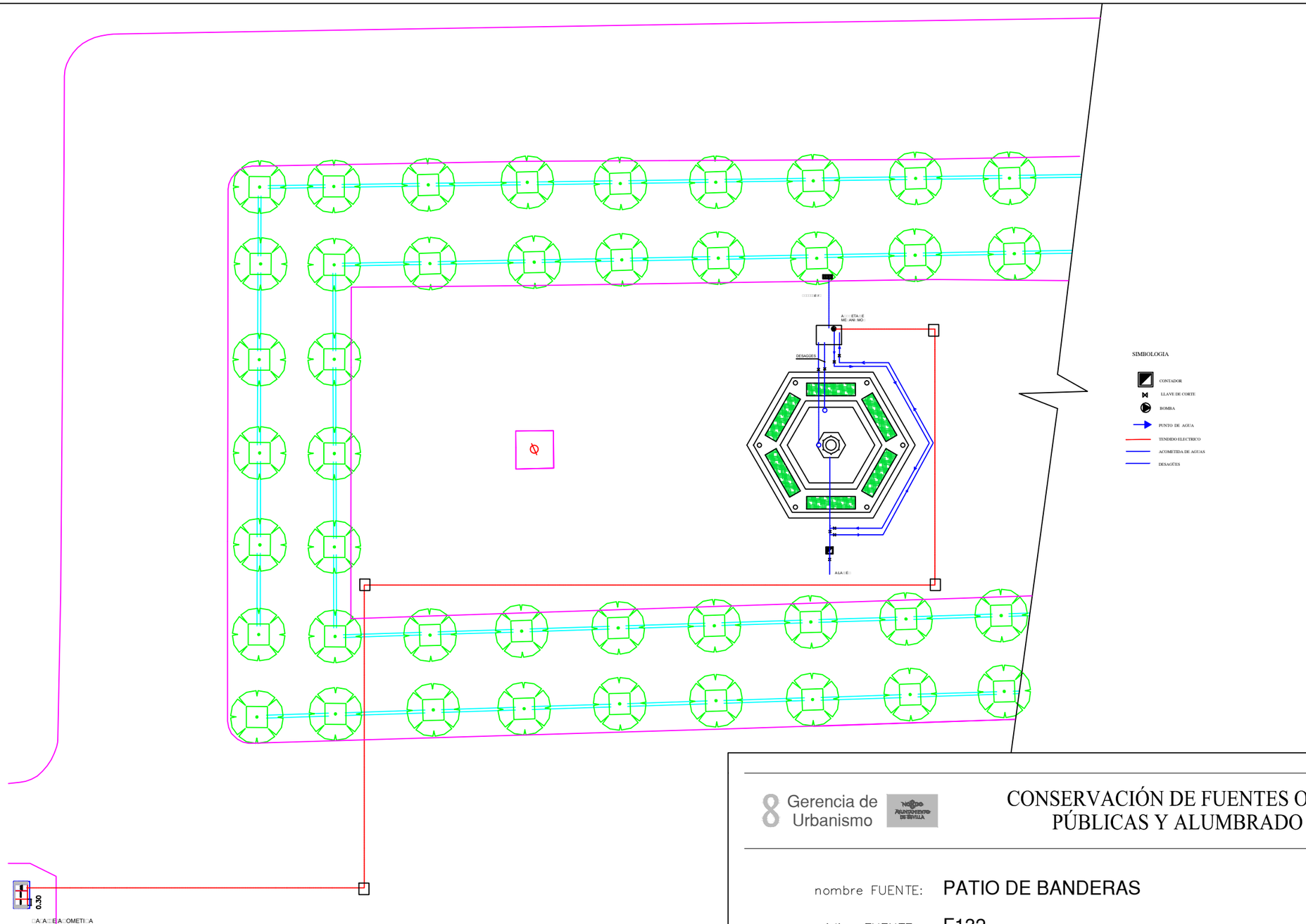

Gerencia de Urbanismo

CONSERVACIÓN DE FUENTES ORNAMENTALES PÚBLICAS Y ALUMBRADO ARTÍSTICO

nombre FUENTE: **PATIO DE BANDERAS**

código FUENTE: **F132**

PLANO	HOJA	ESCALA	FECHA	REFERENCIA
PLANTA HIDRÁULICA	01	-	-	F132.2

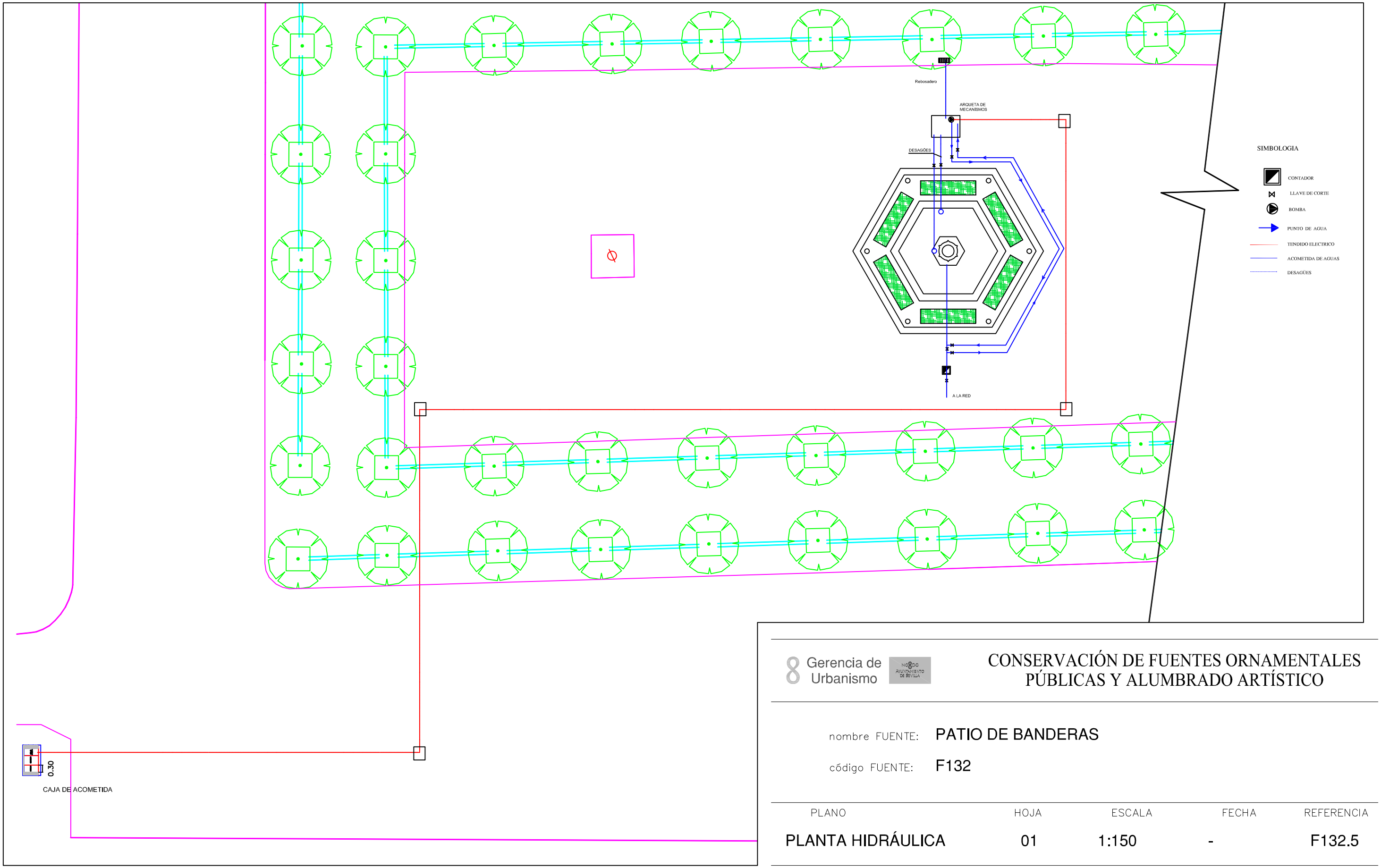

Gerencia de Urbanismo

NORDO AYUNTAMIENTO DE SEVILLA

CONSERVACIÓN DE FUENTES ORNAMENTALES PÚBLICAS Y ALUMBRADO ARTÍSTICO

nombre FUENTE: PATIO DE BANDERAS

código FUENTE: F132

PLANO	HOJA	ESCALA	FECHA	REFERENCIA
PLANTA HIDRÁULICA	01	1:150	-	F132.5

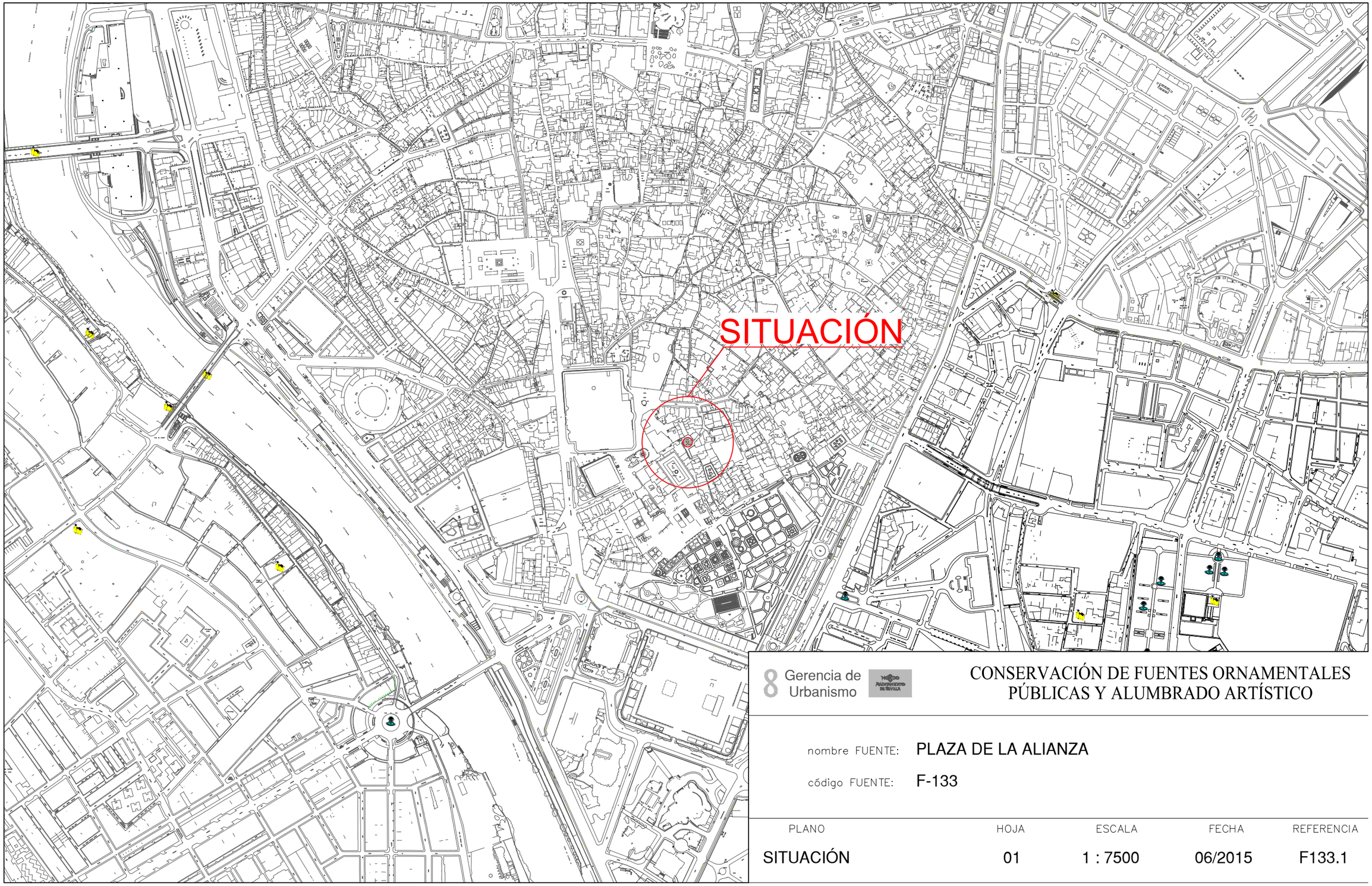

8 Gerencia de Urbanismo

CONSERVACIÓN DE FUENTES ORNAMENTALES PÚBLICAS Y ALUMBRADO ARTÍSTICO

nombre FUENTE: PLAZA DE LA ALIANZA

código FUENTE: F-133

PLANO	HOJA	ESCALA	FECHA	REFERENCIA
SITUACIÓN	01	1 : 7500	06/2015	F133.1

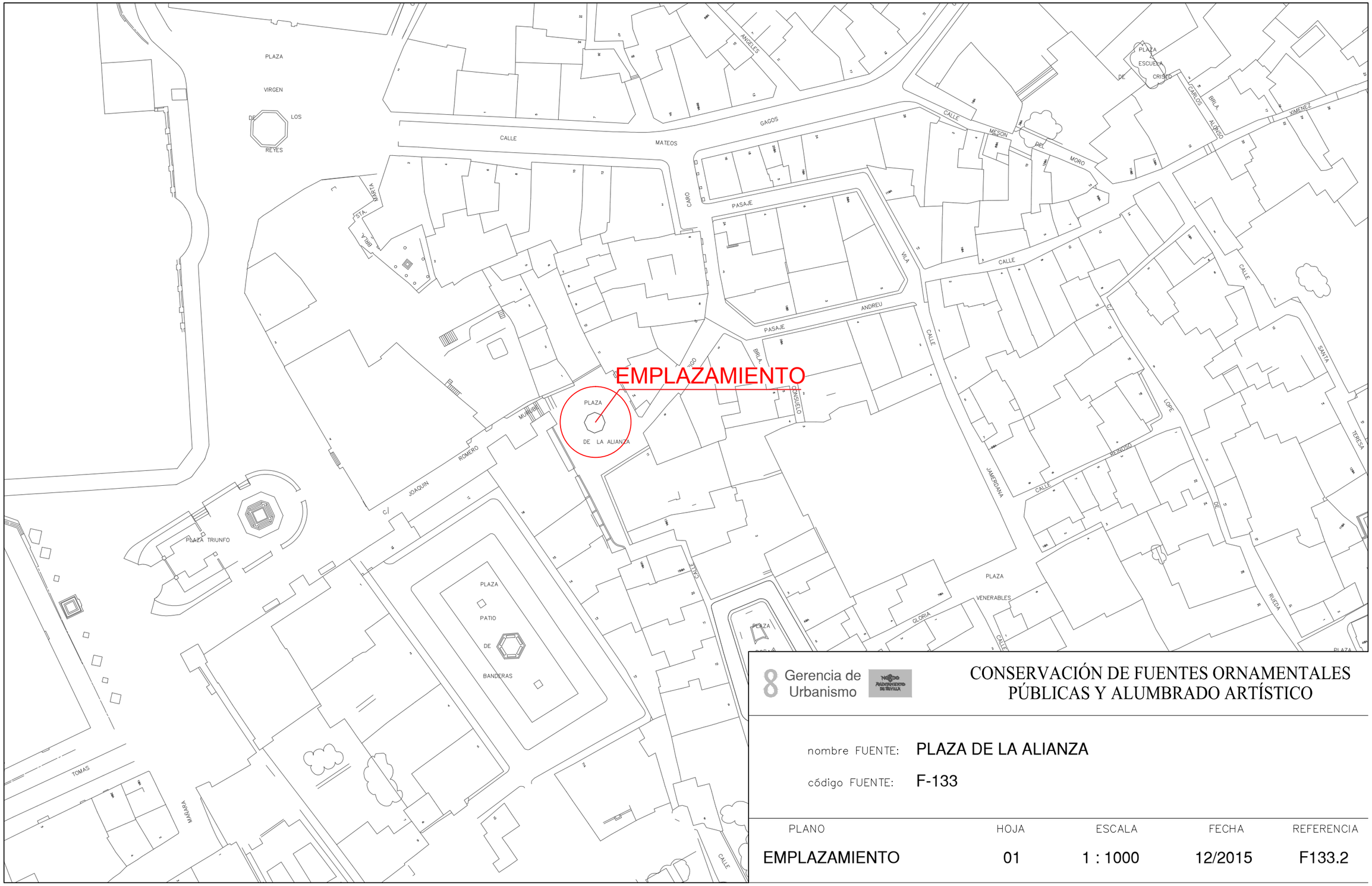

Gerencia de Urbanismo

CONSERVACIÓN DE FUENTES ORNAMENTALES PÚBLICAS Y ALUMBRADO ARTÍSTICO

nombre FUENTE: PLAZA DE LA ALIANZA

código FUENTE: F-133

PLANO	HOJA	ESCALA	FECHA	REFERENCIA
EMPLAZAMIENTO	01	1 : 1000	12/2015	F133.2

PLANTA GENERAL

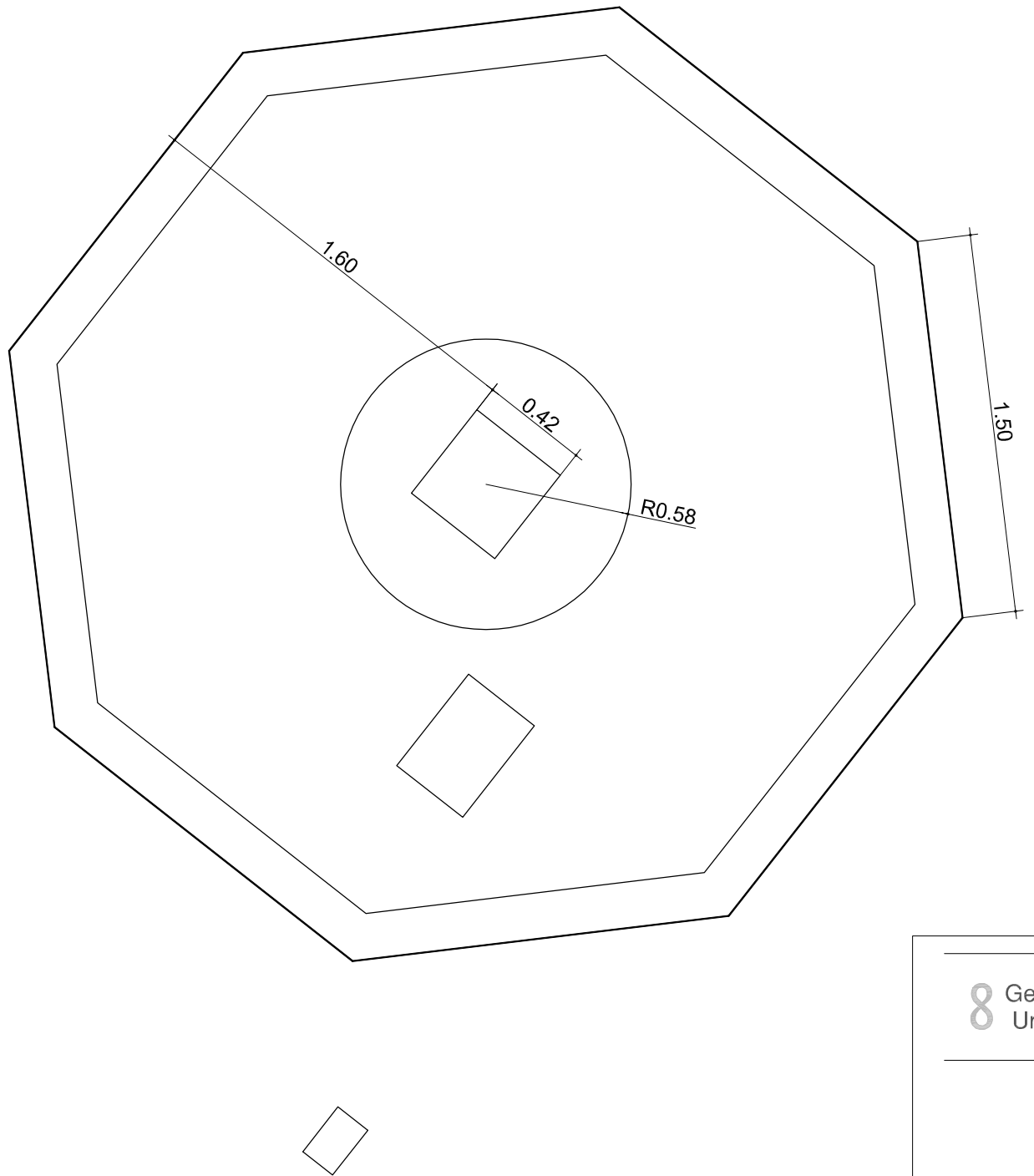

Gerencia de Urbanismo

CONSERVACIÓN DE FUENTES ORNAMENTALES PÚBLICAS Y ALUMBRADO ARTÍSTICO

nombre FUENTE: PLAZA DE LA ALIANZA

código FUENTE: F-133

PLANO	HOJA	ESCALA	FECHA	REFERENCIA
PLANTA	01	1:25	01/2016	F133.3

ALZADO

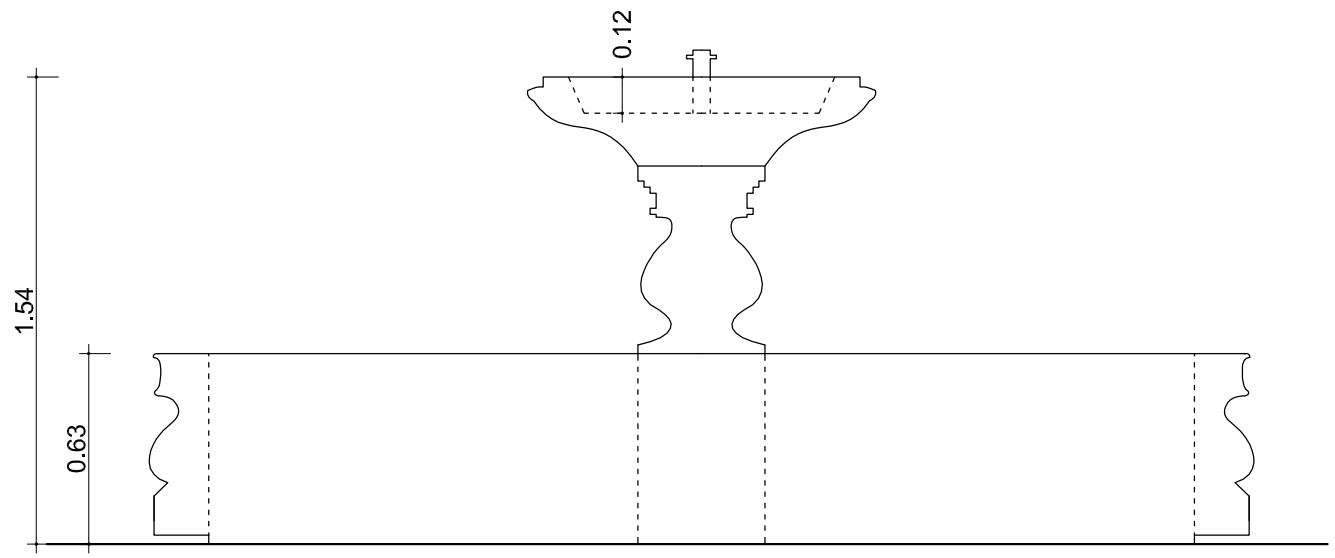

Gerencia de Urbanismo

NUEVO AYUNTAMIENTO DE SEVILLA

CONSERVACIÓN DE FUENTES ORNAMENTALES PÚBLICAS Y ALUMBRADO ARTÍSTICO

nombre FUENTE: PLAZA DE LA ALIANZA

código FUENTE: F-133

PLANO	HOJA	ESCALA	FECHA	REFERENCIA
ALZADO	01	1:25	01/2016	F133.4

PLANTA HIDRÁULICA

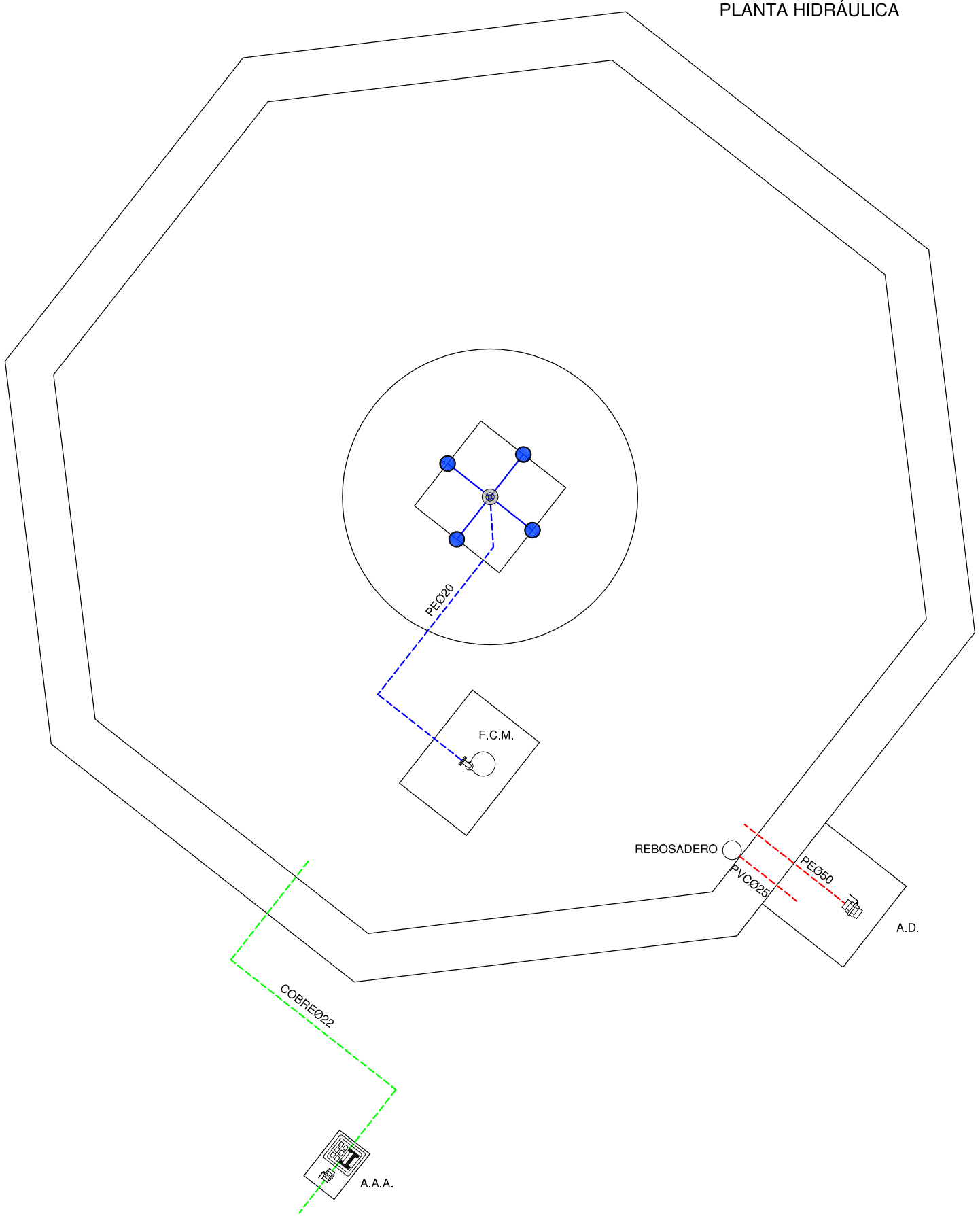

LEYENDA

- TUBERÍA DE APORTE
- TUBERÍA DE RECIRCULACIÓN
- TUBERÍA DE DESAGÜE
- CONTADOR
- ELECTROVALVULA
- LLAVE DE BOLA
- LLAVE COMPUERTA
- SURTIDOR PARABÓLICO
- SURTIDOR PULVERIZADOR
- SURTIDOR VERTICAL
- GRIFO
- LLAVE SELECTORA
- BRIDA UNIÓN
- VÁLVULA REGULADORA DE PRESIÓN
- MANOMETRO
- BOMBA RECIRCULACIÓN
- DEPÓSITO CL / PH

F.C.M.	FOSO COLECTOR MOTOR	A.A.A.	ARQUETA AGUA APORTE
A.D.	ARQUETA DESAGÜE	S.M.	SALA MAQUINA

Gerencia de Urbanismo

NOBLE AYUNTAMIENTO DE SEVILLA

CONSERVACIÓN DE FUENTES ORNAMENTALES PÚBLICAS Y ALUMBRADO ARTÍSTICO

nombre FUENTE: PLAZA DE LA ALIANZA

código FUENTE: F-133

PLANO	HOJA	ESCALA	FECHA	REFERENCIA
HIDRÁULICO	01	1:25	01/2016	F133.5

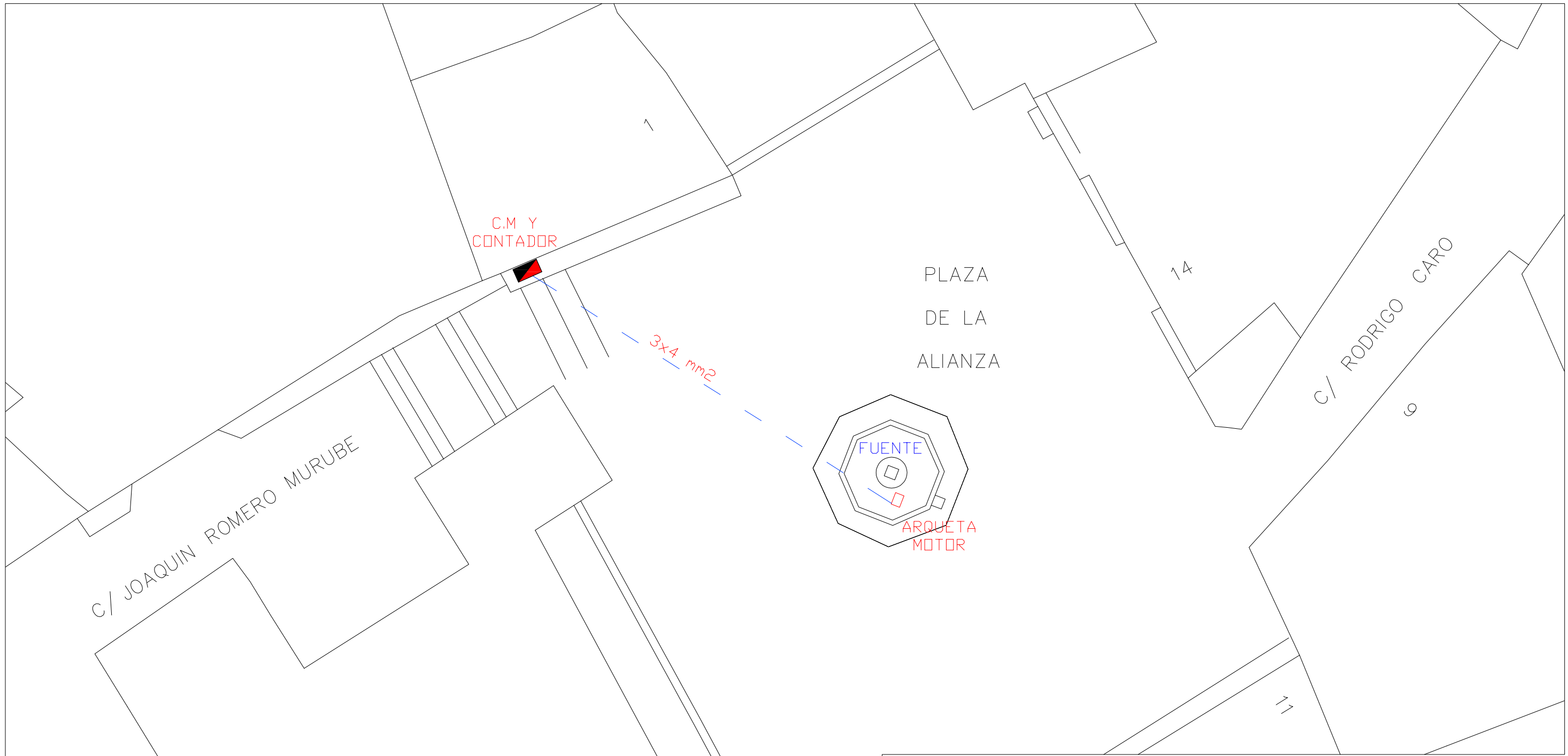

Gerencia de Urbanismo

CONSERVACIÓN DE FUENTES ORNAMENTALES PÚBLICAS Y ALUMBRADO ARTÍSTICO

nombre FUENTE: PLAZA DE LA ALIANZA

código FUENTE: F-133

PLANO	HOJA	ESCALA	FECHA	REFERENCIA
ELÉCTRICO	01	1:150	03/2016	F133.6

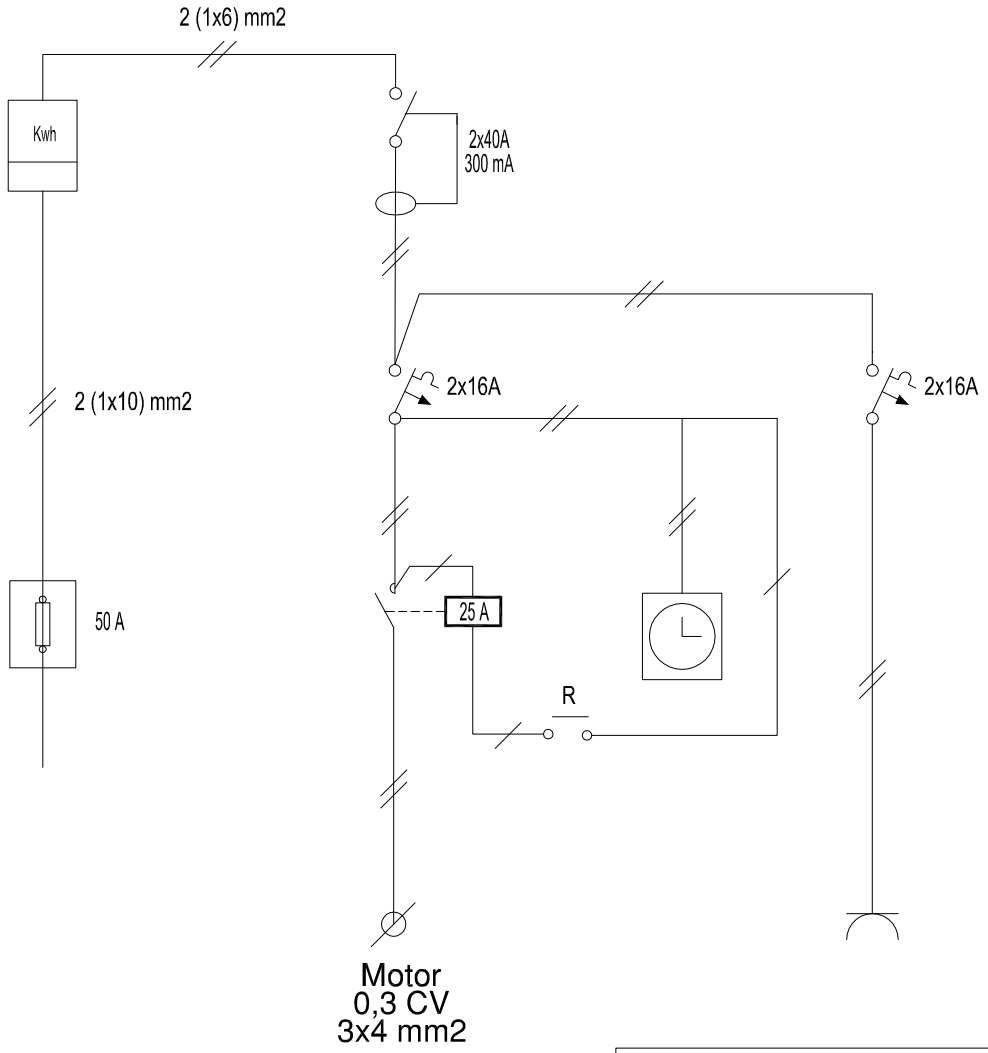

Gerencia de Urbanismo

CONSERVACIÓN DE FUENTES ORNAMENTALES PÚBLICAS Y ALUMBRADO ARTÍSTICO

nombre FUENTE: PLAZA DE LA ALIANZA

código FUENTE: F-133

PLANO	HOJA	ESCALA	FECHA	REFERENCIA
ESQUEMA UNIFILAR	01	S/D	10/2015	F133.7

FICHA COMPONENTES FUENTE

Fuente	F133 PLAZA DE LA ALIANZA

Alumbrado	Tipo	Potencia	Tensión	Cantidad
Lámpara				
Proyector				

Motores	Vertical-Parabólico
Marca/Modelo	EBARA/OPTIMA MS
Tipo	Sumergible
Potencia	0,33 CV/0,25 Kw
Tensión	I-230 v
Intensidad	1,9 A
Arranque	
Veloc x anemo	
Compens cosφ	
Caudal	20÷150 l/m
Altura	7÷1,5 mca
Cantidad	1

	Marca/Modelo	Fecha instalación	Depositos quimicos	Volumen
Sist cloración				

Surtidores	Marca / Modelo	Diámetro/conexión	Cantidad	Material
vertical	tubo	Ø 20 mm	1	
parabólico	tubo	Ø 4 mm	4	

Control nivel	Sondas nivel	☐
	Válvula flotador	☑
	Sin control	☐
	Sonda motor	☐

Contador de agua	Marca	ELSTER	Volumen agua vaso
	Número	82465674	2,5 m³
	Calibre	3/4''	

	Material	Cantidad	Volumen	Fecha renovacion
Filtro aspiración	acero galvanizado	2		
Filtro de arena				

Observaciones:

GERENCIA DE URBANISMO (AYUNTAMIENTO DE SEVILLA)

CONSERVACIÓN DE FUENTES Y MONUMENTOS	GMU	PARTE DE INSPECCIÓN CENTRO DE MANDO Y PROTECCIÓN DE FUERZA	FECHA	HOJA
			16/10/17	1 DE 1

IDENTIFICACIÓN

SITUACIÓN REAL C.M.: PLAZA DE LA ALIANZA COORD.X: 235171.21 COORD. Y: 4141833.91

CENTRO DE MANDO Nº: F133 **SUMINISTRO Nº:**

PLACA DE IDENTIFICACIÓN: F133/72 **TENSIÓN DE SUMINISTRO CONTRATO:** 220 V

POTENCIA INSTALADA: 0.25 kW **POTENCIA CONTRATADA:**

TOMA DE VALORES

CONTADOR DE ACTIVA Nº 20451551 **LECTURA:** 71 kWh

CONTADOR DE REACTIVA Nº **LECTURA:** kVARh

	HORA	R-S	S-T	R-T	R-N	S-N	T-N
TENSIÓN DIURNA EN VACÍO (V):					232		
TENSIÓN NOCTURNA EN CARGA 100% (V):					231		

	HORA	R	S	T	N
INTENSIDAD LINEA GENERAL EN CARGA 100% (A):		1.48			1.48

	HORA	R	S	T	GENERAL
FACTOR DE POTENCIA:		0.91			0.91

	R	S	T	N
CORRIENTE DE FUGA GENERAL(mA):	1.3			1.3

CIRCUITOS DE SALIDA	INTENSIDAD POR FASE				PROTECCIONES	CONDUCTORES	AISLAMIENTO MΩ				FACTOR DE POTENCIA				TIPO DE ARRANQUE
NUMERO Y DESIGNACIÓN	R	S	T	N	TIPO/CALIBRE	SECCIÓN mm²	R	S	T	N	R	S	T	MEDIA	
MOTOR	1.48			1.48	2x16 A	3x4	168			155	0.91			0.91	DIRECTO

CARACTERÍSTICAS DEL C.M.

CAJA ACOMETIDA: TIPO: CRADY FUSIBLES: 50 A **DERIVACIÓN INDIVIDUAL:** TIPO: 0.6 / 1 kV SECCIÓN: 2 (1X6) mm2

ARMARIO: TIPO: HIMEL METALICO SISTEMA DE FIJACIÓN: PARED DIMENSIONES: 40x30x13 cm

EQ. MED. DIRECTA: **EQ. MED. INDIRECTA: Rel. de transformación;**

PROTECCIÓN GENERAL: TIPO: DIFERENCIAL MARCA: MERLIN GERIN CALIBRE: 2x40 A 300mA

TOMA DE CORRIENTE: SI **PUNTO DE LUZ:** **INT. TOMA CORR. Y PL:**

RELOJ: MARCA Y MODELO: ORBIS UNO Nº SERIE: VERSIÓN:

CONMUTADORES MANIOBRA: INT. NOMIN:

PROTECCION CIR. MANIOBRA: DIFERENCIAL: 2x40 A 300mA TÉRMICO: 2x16 A

CONMUTADORES FUERZA: TIPO: Nº: INT. NOMINAL: MARCA:

CONTACTORES ARRANQUE DIRECTO: TIPO: Nº: 1 INT. NOMINAL: 25 A MARCA: MERLIN GERIN PROTECCIÓN TERMICA REARMABLE:

CONTACTORES ARRANCADOR E-Δ: TIPO: Nº: INT. NOMINAL: MARCA: PROTECCIÓN TERMICA REARMABLE:

CONTACTORES VARIADOR FRECUENCIA: TIPO: Nº: INT. NOMINAL: MARCA: PROTECCIÓN TERMICA REARMABLE:

CONTACTORES BATERIA CONDENSADORES: TIPO: Nº: INT. NOMINAL: MARCA: PROTECCIÓN TERMICA REARMABLE:

INT. DIFERENCIALES: Nº 1 POLO: 2 SENSIBIL.: 300mA INT. NOMINAL: 40 A MARCA: MERLIN GERIN

SISTEMA DE TELEGESTIÓN: TIPO: MARCA ROUTER: Nº TARJETA: PIN:

ANALIZADOR DE RED: MARCA: MODELO: **VOLTÍMETRO/AMPERÍMETRO:**

PROTECCIÓN CONTRA SOBRETENSIONES: MARCA: TIPO:

VARIADORES DE FRECUENCIA: MARCA: TIPO: POTENCIA:

ANEMÓMETRO: MARCA: TIPO:

TOMA DE TIERRA: SECCIÓN: 50 mm2 RESISTENCIA: 14.5 Ω LATIGUILLOS PUERTAS:

BATERIA CONDENSADORES: Nº INT. NOMINAL: MARCA: PROTECCION: POTENCIA:

GENERAL

REVISIÓN ELÉCTRICA: CABLEADOS: BORNAS Y CONEXIONES: CONTACTORES:

LIMPIEZA GENERAL: EXTERIOR ARMARIO: INTERIOR: ELEMENTOS EXTRAÑOS: CABLEADO:

CONTACTORES: OTROS COMPONENTES: PRODUCTO LIMPIADOR: AIRE COMPRIMIDO: HIDRÓFUGO:

ENGRASE: CANDADOS: BISAGRAS: CONTACTORES: OTROS:

REPASO CHAPA Y PINTURA: ABOLLADURAS: ÓXIDO: AJUSTES DE PUERTAS: PINTURA:

ESTANQUEIDAD: ORIFICIOS DE TUBOS ENTRADA Y SALIDA: OTRAS ABERTURAS EN LA CHAPA:

O.C.A.: FAVORABLE: CONDICIONADA: DENEGADA: PRÓXIMA REVISIÓN: GRUPO:

OBSERVACIONES

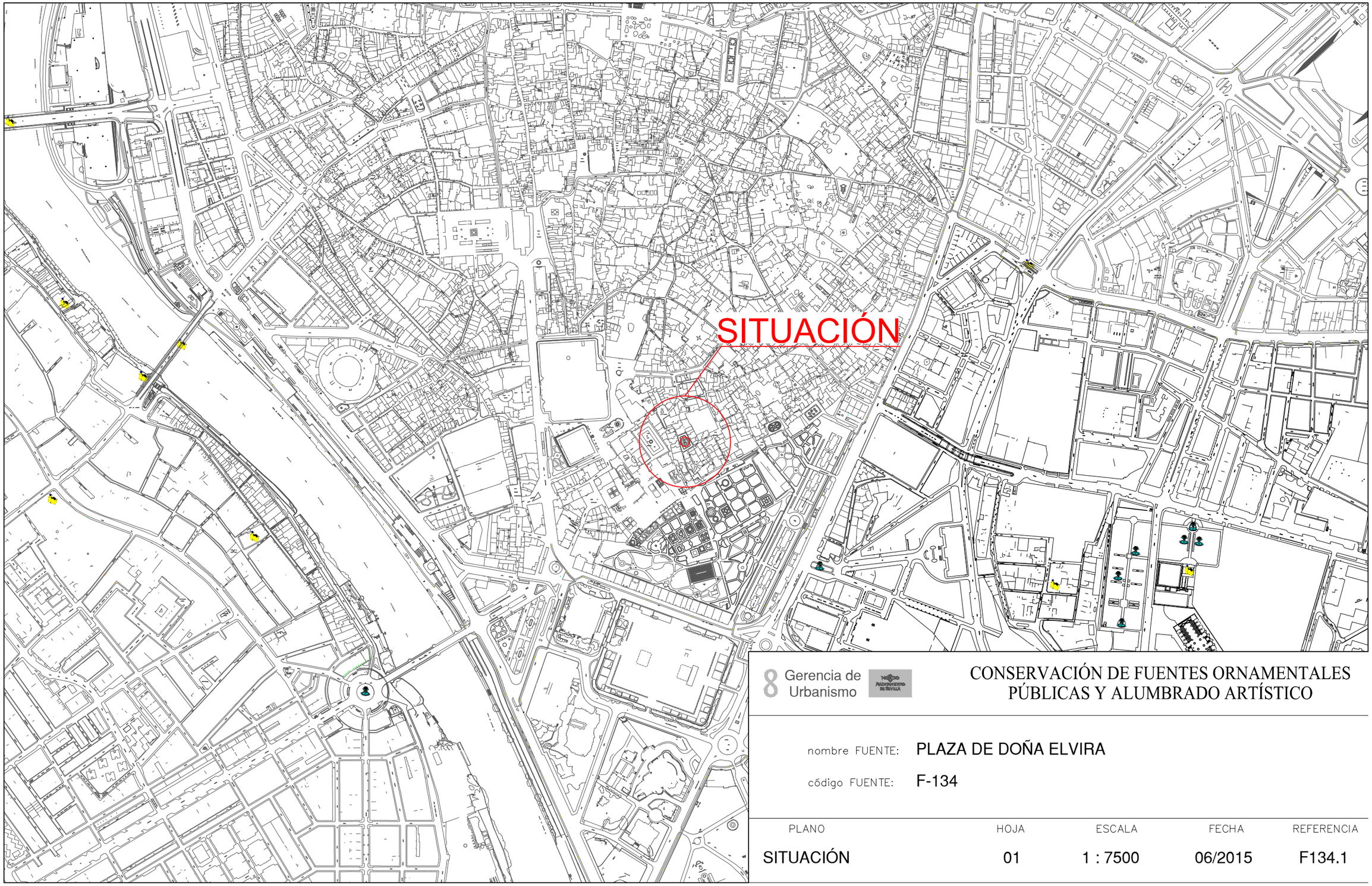

8 Gerencia de Urbanismo

CONSERVACIÓN DE FUENTES ORNAMENTALES PÚBLICAS Y ALUMBRADO ARTÍSTICO

nombre FUENTE: PLAZA DE DOÑA ELVIRA

código FUENTE: F-134

PLANO	HOJA	ESCALA	FECHA	REFERENCIA
SITUACIÓN	01	1 : 7500	06/2015	F134.1

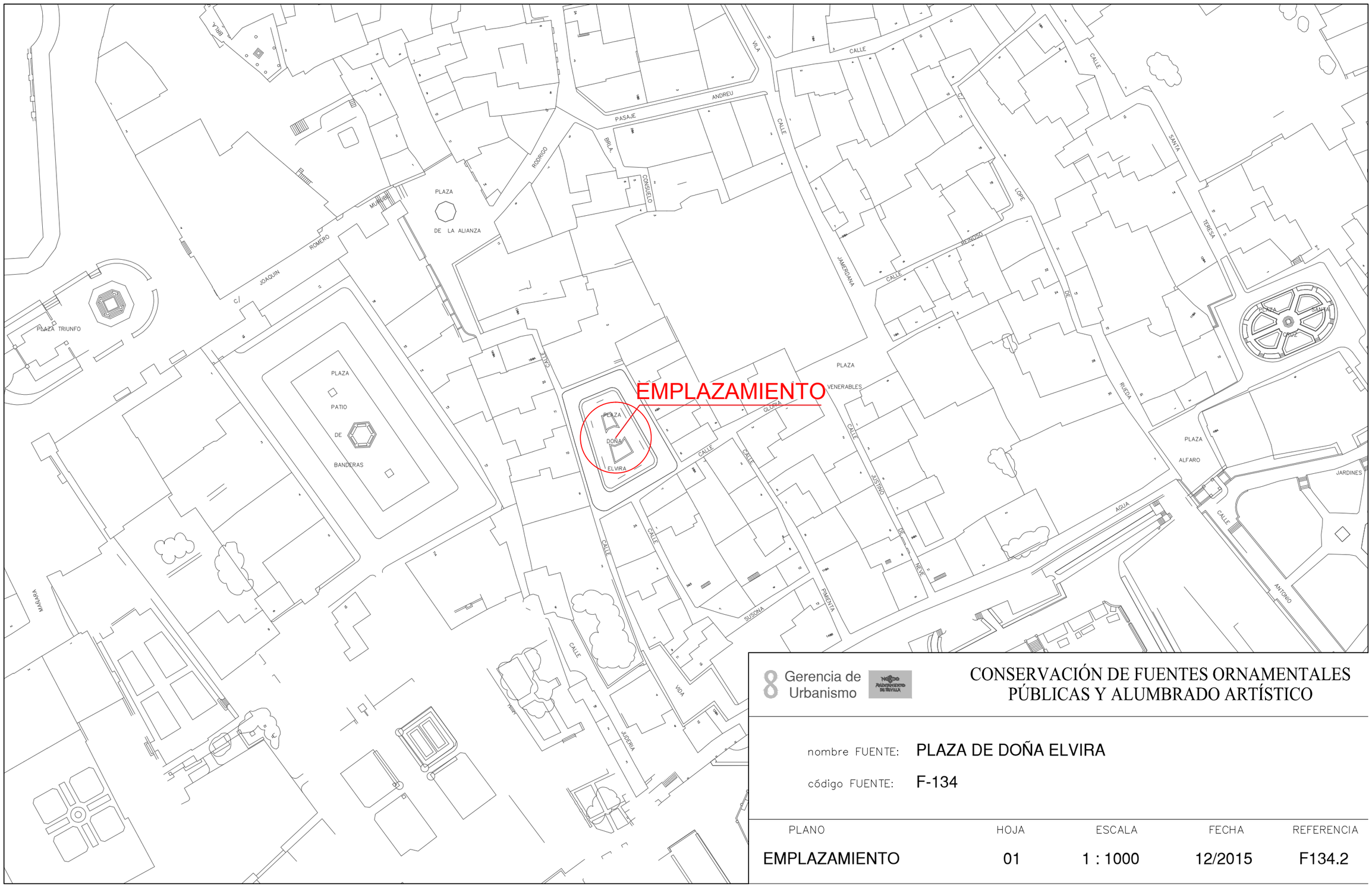

Gerencia de Urbanismo

CONSERVACIÓN DE FUENTES ORNAMENTALES PÚBLICAS Y ALUMBRADO ARTÍSTICO

nombre FUENTE: PLAZA DE DOÑA ELVIRA

código FUENTE: F-134

PLANO	HOJA	ESCALA	FECHA	REFERENCIA
EMPLAZAMIENTO	01	1 : 1000	12/2015	F134.2

PLANTA GENERAL

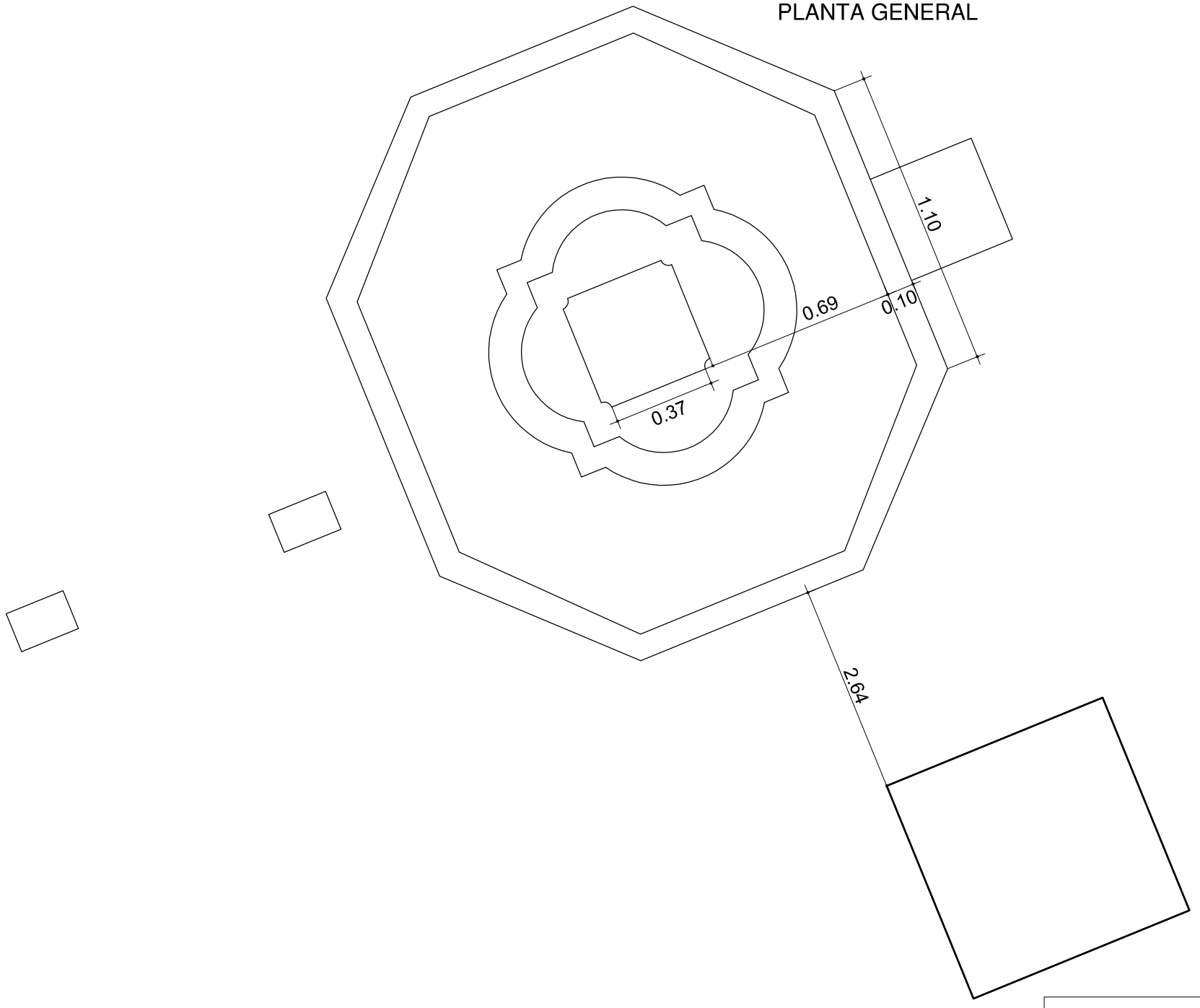

Gerencia de Urbanismo

CONSERVACIÓN DE FUENTES ORNAMENTALES PÚBLICAS Y ALUMBRADO ARTÍSTICO

nombre FUENTE: PLAZA DE DOÑA ELVIRA

código FUENTE: F-134

PLANO	HOJA	ESCALA	FECHA	REFERENCIA
PLANTA	01	1:20	01/2016	F134.3

ALZADO

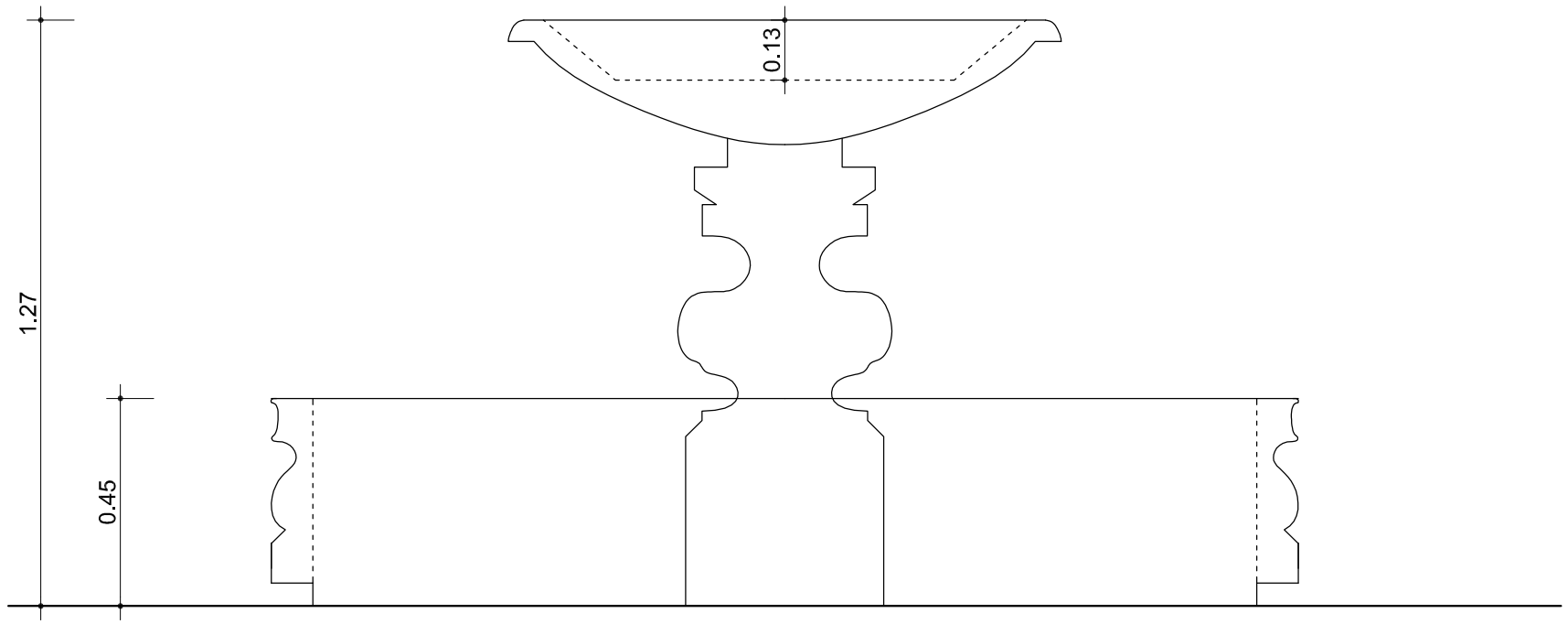

Gerencia de Urbanismo

NODO AYUNTAMIENTO DE SEVILLA

CONSERVACIÓN DE FUENTES ORNAMENTALES PÚBLICAS Y ALUMBRADO ARTÍSTICO

nombre FUENTE: PLAZA DE DOÑA ELVIRA

código FUENTE: F-134

PLANO	HOJA	ESCALA	FECHA	REFERENCIA
ALZADO	01	1:15	01/2016	F134.4

PLANTA HIDRÁULICO

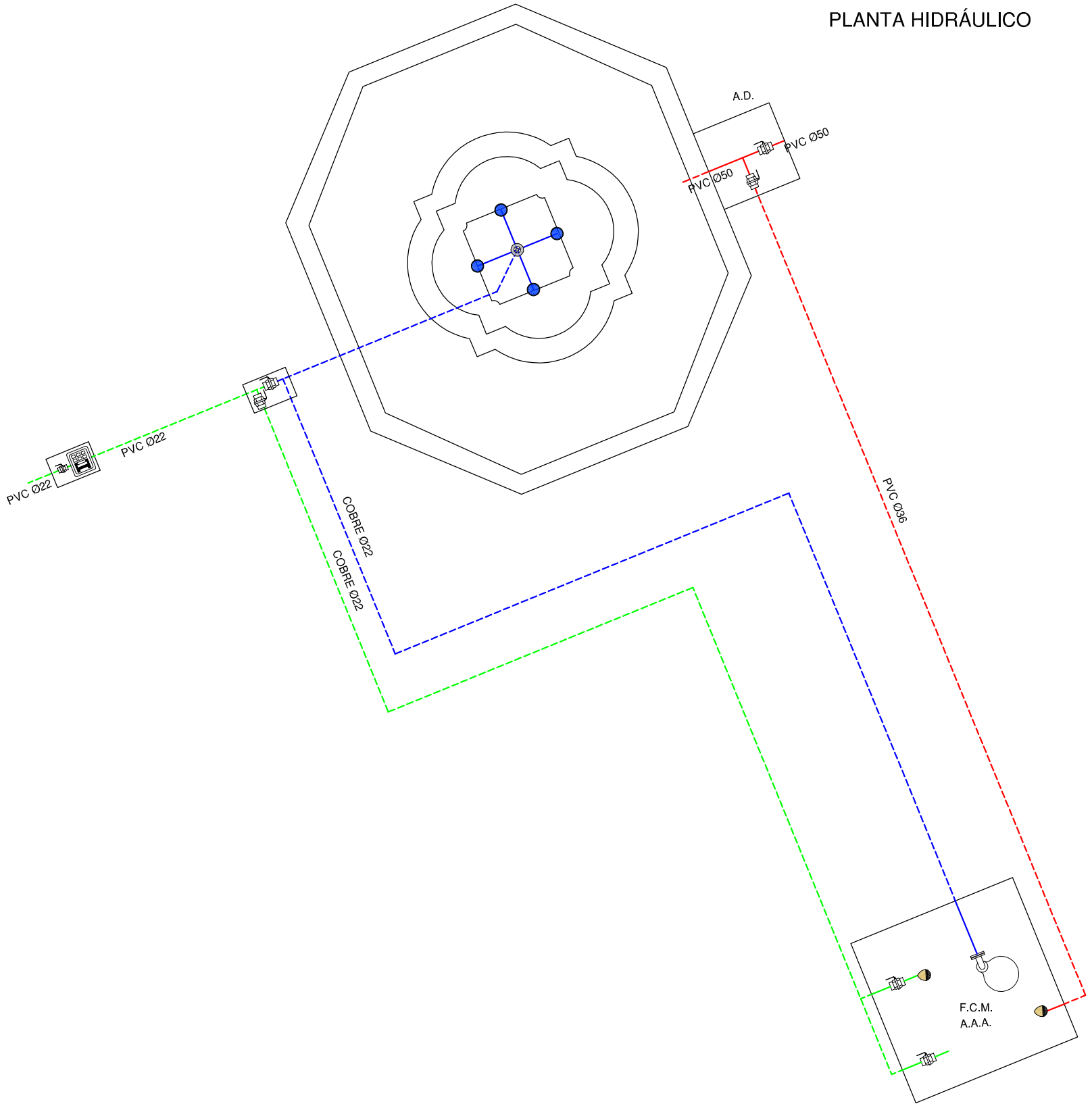

LEYENDA

TUBERÍA DE APORTE	SURTIDOR PULVERIZADOR
TUBERÍA DE RECIRCULACIÓN	SURTIDOR VERTICAL
TUBERÍA DE DESAGÜE	GRIFO
CONTADOR	LLAVE SELECTORA
ELECTROVALVULA	BRIDA UNIÓN
LLAVE DE BOLA	VÁLVULA REGULADORA DE PRESIÓN
LLAVE COMPUERTA	MANOMETRO
SURTIDOR PARABÓLICO	BOMBA RECIRCULACIÓN
BOMBA DE ACHIQUE	DEPÓSITO CL / PH
	BOYA

F.C.M. FOSO COLECTOR MOTOR
A.D. ARQUETA DESAGÜE
A.A.A. ARQUETA AGUA APORTE
S.M. SALA MAQUINA

Gerencia de Urbanismo

CONSERVACIÓN DE FUENTES ORNAMENTALES PÚBLICAS Y ALUMBRADO ARTÍSTICO

nombre FUENTE: PLAZA DE DOÑA ELVIRA

código FUENTE: F-134

PLANO	HOJA	ESCALA	FECHA	REFERENCIA
HIDRÁULICO	01	1:25	02/2016	F134.5

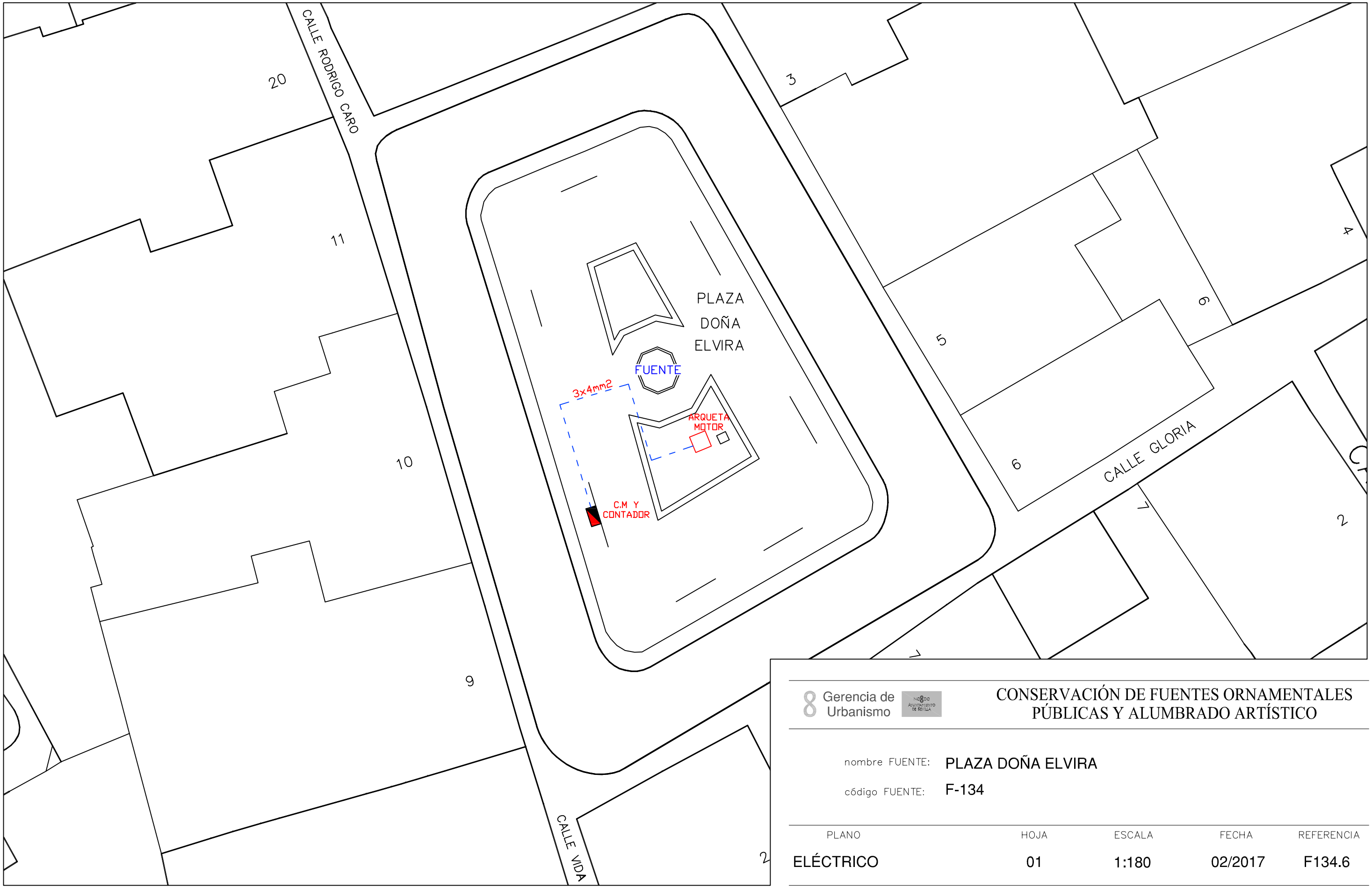

Gerencia de Urbanismo

CONSERVACIÓN DE FUENTES ORNAMENTALES PÚBLICAS Y ALUMBRADO ARTÍSTICO

nombre FUENTE: PLAZA DOÑA ELVIRA

código FUENTE: F-134

PLANO	HOJA	ESCALA	FECHA	REFERENCIA
ELÉCTRICO	01	1:180	02/2017	F134.6

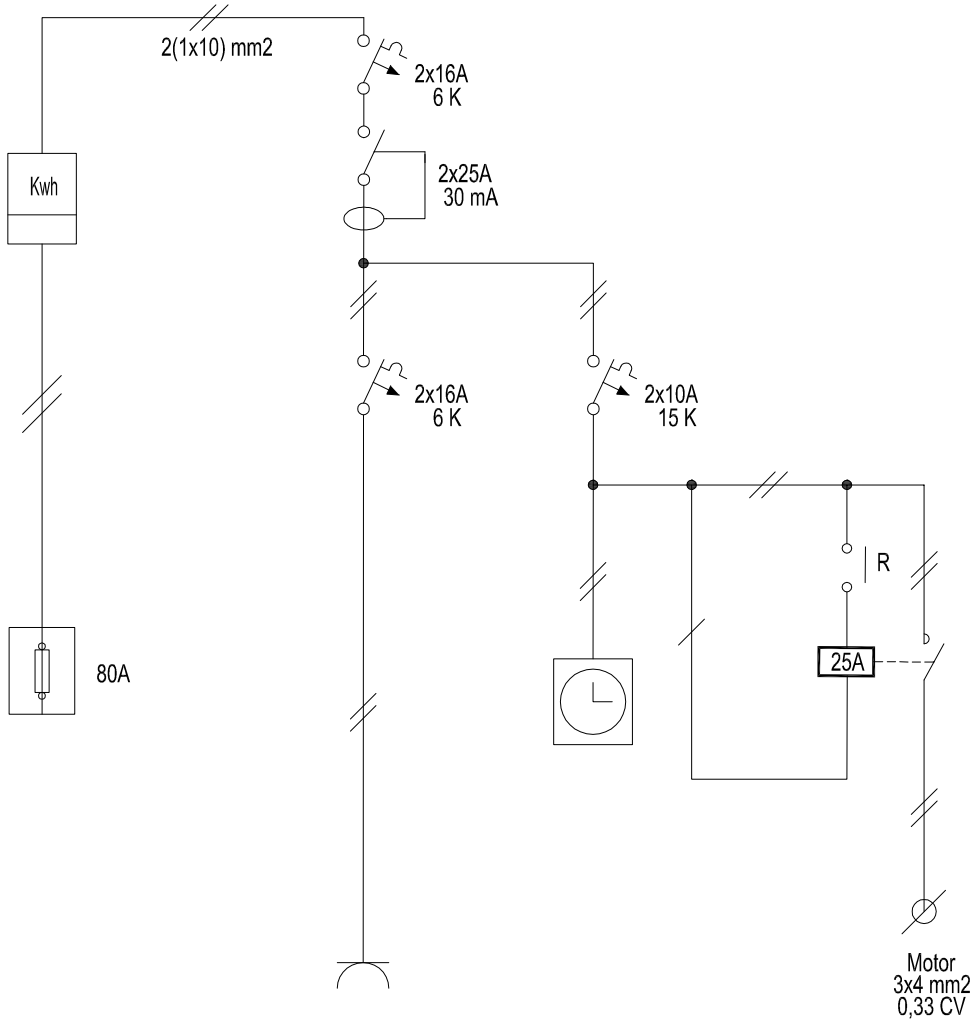

Gerencia de Urbanismo

CONSERVACIÓN DE FUENTES ORNAMENTALES PÚBLICAS Y ALUMBRADO ARTÍSTICO

nombre FUENTE: FUENTE PLAZA DOÑA ELVIRA

código FUENTE: F-134

PLANO	HOJA	ESCALA	FECHA	REFERENCIA
ESQUEMA UNIFILAR	01	S/D	01/2017	F134.7

FICHA COMPONENTES FUENTE

Fuente	F134 PLAZA DE DOÑA ELVIRA

Alumbrado	Tipo	Potencia	Tensión	Cantidad
Lámpara				
Proyector				

Motores	Vertical-Parabólico
Marca/Modelo	EBARA/OPTIMA MS
Tipo	Sumergible
Potencia	0,33 CV/0,25 Kw
Tensión	I-230 v
Intensidad	1,9 A
Arranque	
Veloc x anemo	
Compens cosφ	
Caudal	20÷150 l/m
Altura	7÷1,5 mca
Cantidad	1

	Marca/Modelo	Fecha instalación	Depositos quimicos	Volumen
Sist cloración				

Surtidores	Marca / Modelo	Diámetro/conexión	Cantidad	Material
vertical	OASE Cometa 3-6 T	Ø 6 mm-3/8 M	1	
parabólico	tubo	Ø 10 mm	4	

Control nivel	Sondas nivel	☐
	Válvula flotador	☑
	Sin control	☐
	Sonda motor	☐

Contador de agua	Marca	ELSTER	Volumen agua vaso
	Número	82441542	1 m³
	Calibre	1/2''	

	Material	Cantidad	Volumen	Fecha renovacion
Filtro aspiración	acero galvanizado	1		
Filtro de arena				

Observaciones:

GERENCIA DE URBANISMO (AYUNTAMIENTO DE SEVILLA)

CONSERVACIÓN DE FUENTES Y MONUMENTOS	GMU	PARTE DE INSPECCIÓN CENTRO DE MANDO Y PROTECCIÓN DE FUERZA	FECHA	HOJA
			24/01/17	1 DE 1

IDENTIFICACIÓN

SITUACIÓN REAL C.M.: PLAZA DOÑA ELVIRA — COORD.X: 235226.62 — COORD. Y: 4141757.63

CENTRO DE MANDO Nº: F134 — **SUMINISTRO Nº:**

PLACA DE IDENTIFICACIÓN: F134/72 — **TENSIÓN DE SUMINISTRO CONTRATO:** 220 V

POTENCIA INSTALADA: 0.25 kW — **POTENCIA CONTRATADA:**

TOMA DE VALORES

CONTADOR DE ACTIVA Nº 301596400 — **LECTURA:** 6538 kWh

CONTADOR DE REACTIVA Nº — **LECTURA:** kVARh

	HORA	R-S	S-T	R-T	R-N	S-N	T-N
TENSIÓN DIURNA EN VACÍO (V):	16:45				227		
TENSIÓN NOCTURNA EN CARGA 100% (V):	16:45				220		

	HORA	R	S	T	N
INTENSIDAD LINEA GENERAL EN CARGA 100% (A):	16:55	1.3			1.3

	HORA	R	S	T	GENERAL
FACTOR DE POTENCIA:	16:55	0.88			0.91

CORRIENTE DE FUGA GENERAL(mA):	R	S	T	N
	1.5			1.5

CIRCUITOS DE SALIDA	INTENSIDAD POR FASE				PROTECCIONES	CONDUCTORES	AISLAMIENTO MΩ				FACTOR DE POTENCIA				TIPO DE ARRANQUE
NUMERO Y DESIGNACIÓN	R	S	T	N	TIPO/CALIBRE	SECCIÓN mm²	R	S	T	N	R	S	T	MEDIA	
MOTOR	1.3			1.3	2x10 A	3x4	∞			∞	0.88	0.95		0.91	DIRECTO

CARACTERÍSTICAS DEL C.M.

CAJA ACOMETIDA: TIPO: CRADY — FUSIBLES: 80 A — **DERIVACIÓN INDIVIDUAL:** TIPO: UNIPOLAR — SECCIÓN: 2 (1x10) mm2

ARMARIO: TIPO: HIMEL — SISTEMA DE FIJACIÓN: PARED — DIMENSIONES: 30x35x15 cm

EQ. MED. DIRECTA: SI — **EQ. MED. INDIRECTA: Rel. de transformación;**

PROTECCIÓN GENERAL: TIPO: TERMICO — MARCA: MERLIN GERIN — CALIBRE: 2x16 A 6 K

TOMA DE CORRIENTE: SI — **PUNTO DE LUZ:** — **INT. TOMA CORR. Y PL:** 2x16 A

RELOJ: MARCA Y MODELO: THEBEN — Nº SERIE: — VERSIÓN:

CONMUTADORES MANIOBRA: INT. NOMIN:

PROTECCION CIR. MANIOBRA: DIFERENCIAL: 2x25 A 30mA — TÉRMICO: 2x10 A 15 K

CONMUTADORES FUERZA: TIPO: — Nº: — INT. NOMINAL: — MARCA:

CONTACTORES ARRANQUE DIRECTO: TIPO: — Nº: 1 — INT. NOMINAL: 25 A — MARCA: MERLIN GERIN — PROTECCIÓN TERMICA REARMABLE:

CONTACTORES ARRANCADOR E-Δ: TIPO: — Nº: — INT. NOMINAL: — MARCA: — PROTECCIÓN TERMICA REARMABLE:

CONTACTORES VARIADOR FRECUENCIA: TIPO: — Nº: — INT. NOMINAL: — MARCA: — PROTECCIÓN TERMICA REARMABLE:

CONTACTORES BATERIA CONDENSADORES: TIPO: — Nº: — INT. NOMINAL: — MARCA: — PROTECCIÓN TERMICA REARMABLE:

INT. DIFERENCIALES: Nº — POLO: — SENSIBIL.: — INT. NOMINAL: — MARCA:

SISTEMA DE TELEGESTIÓN: TIPO: — MARCA ROUTER: — Nº TARJETA: — PIN:

ANALIZADOR DE RED: MARCA: — MODELO: — **VOLTÍMETRO/AMPERÍMETRO:**

PROTECCIÓN CONTRA SOBRETENSIONES: MARCA: — TIPO:

VARIADORES DE FRECUENCIA: MARCA: — TIPO: — POTENCIA:

ANEMÓMETRO: MARCA: — TIPO:

TOMA DE TIERRA: SECCIÓN: 35 mm2 — RESISTENCIA: 22 Ω — LATIGUILLOS PUERTAS:

BATERIA CONDENSADORES: Nº — INT. NOMINAL: — MARCA: — PROTECCION: — POTENCIA:

GENERAL

REVISIÓN ELÉCTRICA: CABLEADOS: — BORNAS Y CONEXIONES: — CONTACTORES:

LIMPIEZA GENERAL: EXTERIOR ARMARIO: — INTERIOR: — ELEMENTOS EXTRAÑOS: — CABLEADO:

CONTACTORES: — OTROS COMPONENTES: — PRODUCTO LIMPIADOR: — AIRE COMPRIMIDO: — HIDRÓFUGO:

ENGRASE: CANDADOS: — BISAGRAS: — CONTACTORES: — OTROS:

REPASO CHAPA Y PINTURA: ABOLLADURAS: — ÓXIDO: — AJUSTES DE PUERTAS: — PINTURA:

ESTANQUEIDAD: ORIFICIOS DE TUBOS ENTRADA Y SALIDA: — OTRAS ABERTURAS EN LA CHAPA:

O.C.A.: FAVORABLE: SI — CONDICIONADA: — DENEGADA: — PRÓXIMA REVISIÓN: 28/05/22 — GRUPO:

OBSERVACIONES

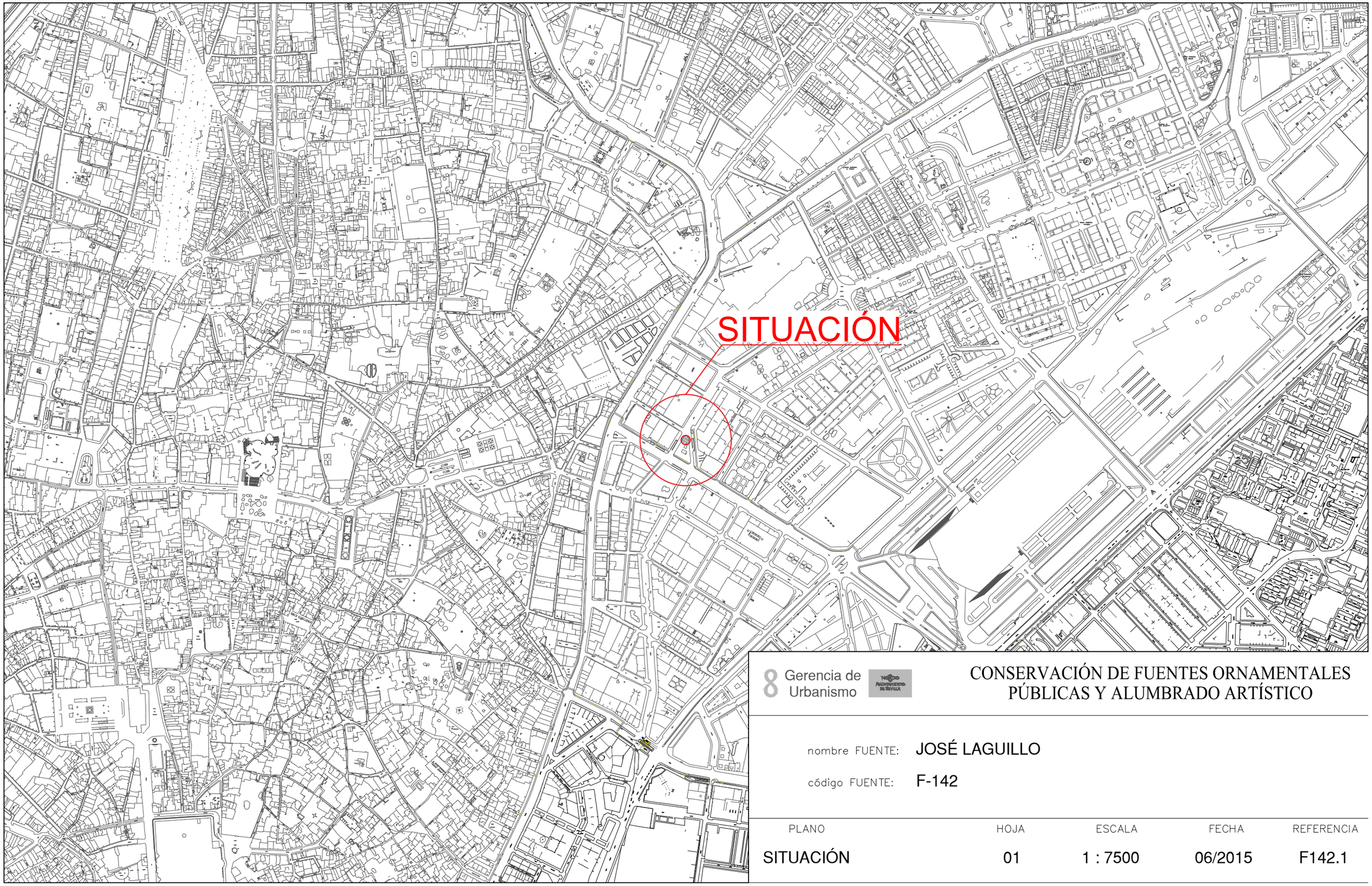

Gerencia de Urbanismo

CONSERVACIÓN DE FUENTES ORNAMENTALES PÚBLICAS Y ALUMBRADO ARTÍSTICO

nombre FUENTE: JOSÉ LAGUILLO

código FUENTE: F-142

PLANO	HOJA	ESCALA	FECHA	REFERENCIA
SITUACIÓN	01	1 : 7500	06/2015	F142.1

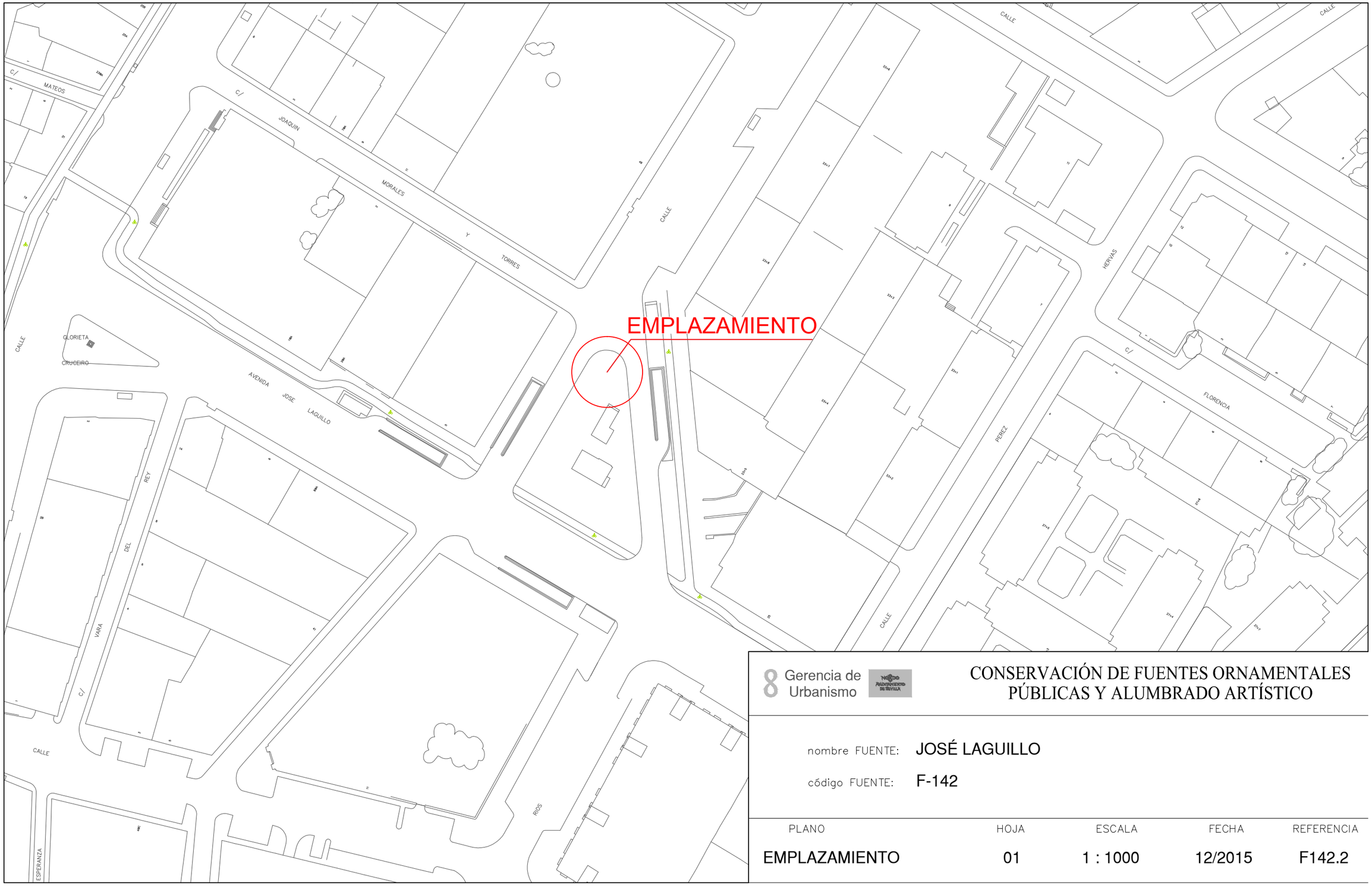

Gerencia de Urbanismo

CONSERVACIÓN DE FUENTES ORNAMENTALES PÚBLICAS Y ALUMBRADO ARTÍSTICO

nombre FUENTE: JOSÉ LAGUILLO

código FUENTE: F-142

PLANO	HOJA	ESCALA	FECHA	REFERENCIA
EMPLAZAMIENTO	01	1 : 1000	12/2015	F142.2

PLANTA GENERAL

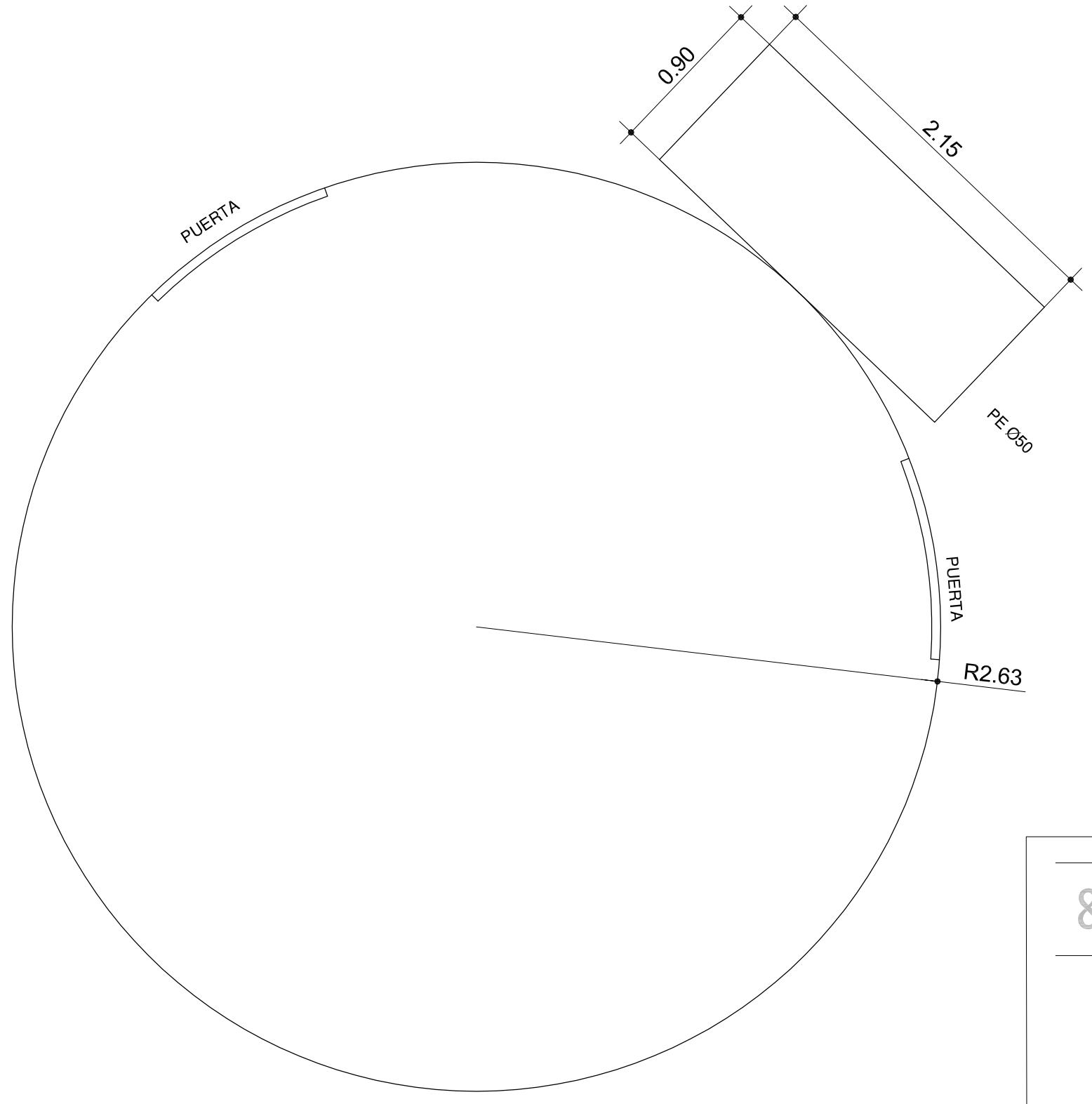

F.C.M.	FOSO COLECTOR MOTOR	A.A.A.	ARQUETA AGUA APORTE
A.D.	ARQUETA DESAGÜE	S.M.	SALA MAQUINA

Gerencia de Urbanismo

NOBLE AYUNTAMIENTO DE SEVILLA

CONSERVACIÓN DE FUENTES ORNAMENTALES PÚBLICAS Y ALUMBRADO ARTÍSTICO

nombre FUENTE: JOSÉ LAGUILLO

código FUENTE: F142

PLANO	HOJA	ESCALA	FECHA	REFERENCIA
PLANTA	01	1:30	01/2016	F142.3

ALZADO 1

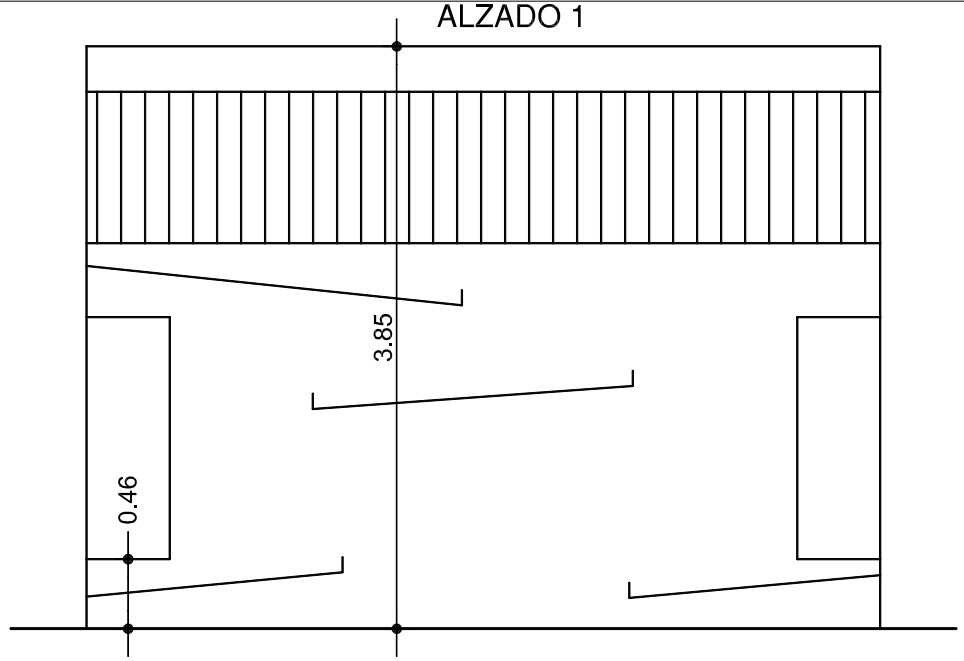

ALZADO 2

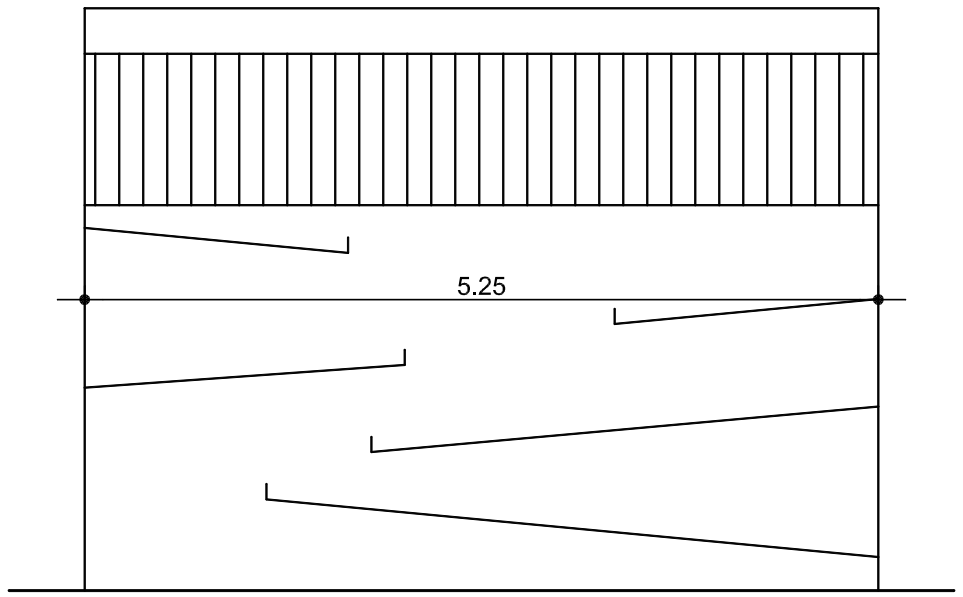

ALZADO 3

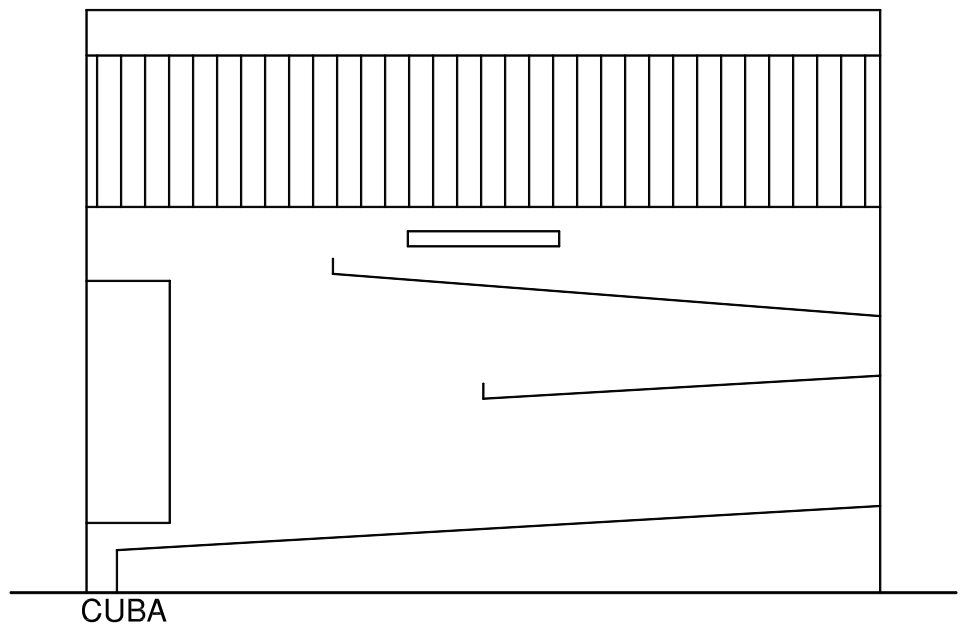

ALZADO 4

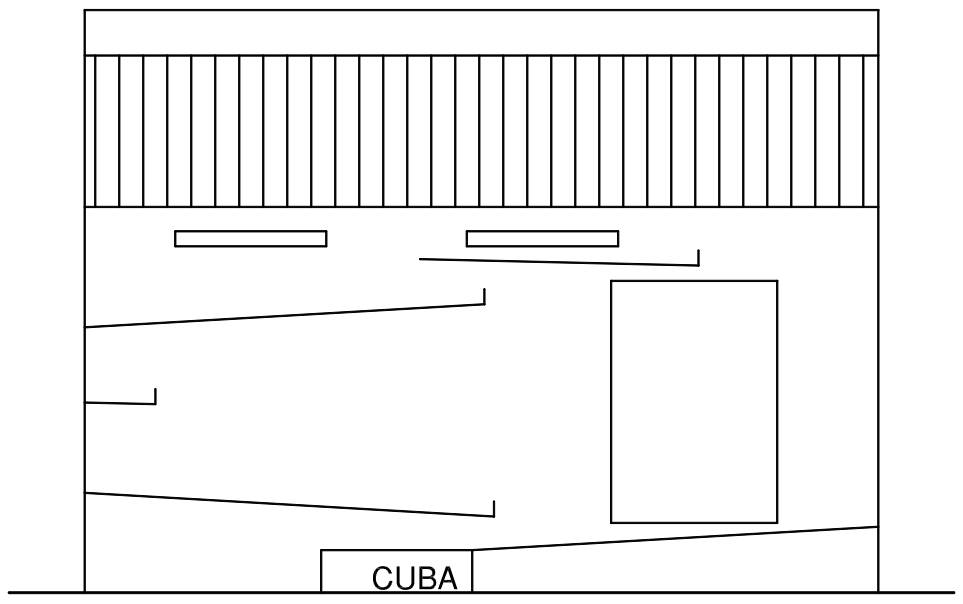

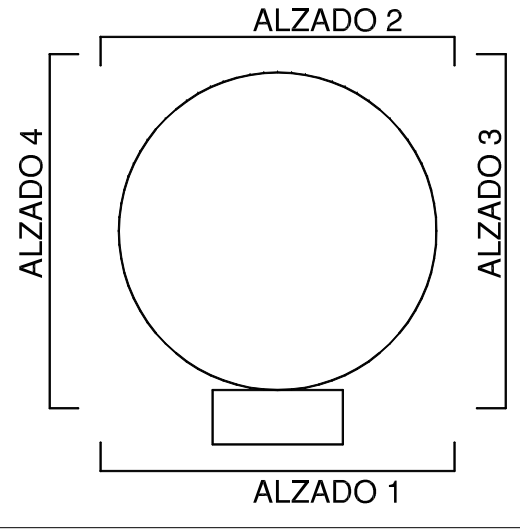

Gerencia de Urbanismo

CONSERVACIÓN DE FUENTES ORNAMENTALES PÚBLICAS Y ALUMBRADO ARTÍSTICO

nombre FUENTE: JOSÉ LAGUILLO

código FUENTE: F142

PLANO	HOJA	ESCALA	FECHA	REFERENCIA
ALZADO	01	1:50	01/2016	F142.4

PLANTA HIDRÁULICA

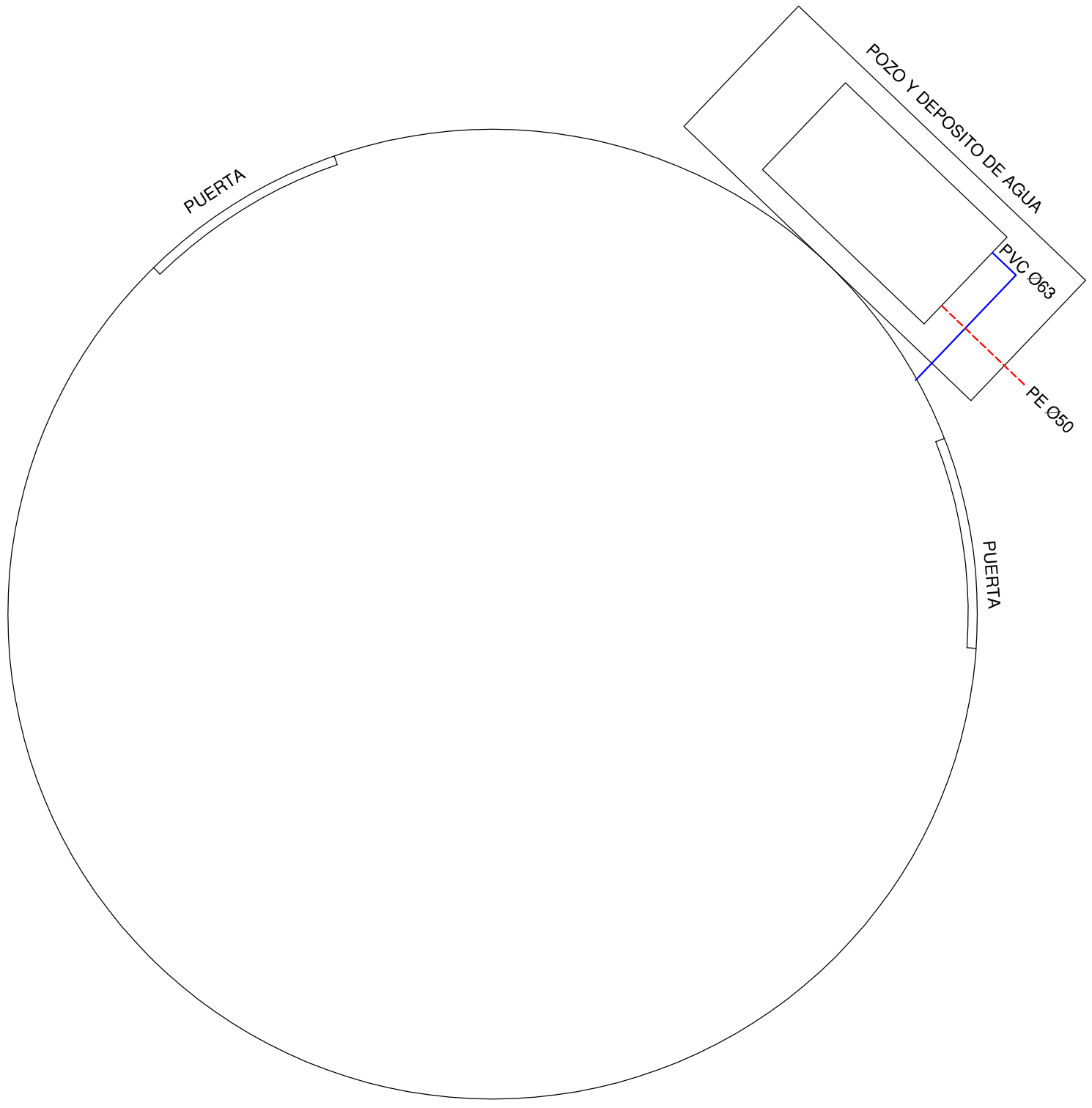

LEYENDA

- TUBERÍA DE APORTE
- TUBERÍA DE RECIRCULACIÓN
- TUBERÍA DE DESAGÜE
- CONTADOR
- ELECTROVALVULA
- LLAVE DE BOLA
- LLAVE COMPUERTA
- SURTIDOR PARABÓLICO
- BOMBA DE ACHIQUE
- SURTIDOR PULVERIZADOR
- SURTIDOR VERTICAL
- GRIFO
- LLAVE SELECTORA
- BRIDA UNIÓN
- VÁLVULA REGULADORA DE PRESIÓN
- MANOMETRO
- BOMBA RECIRCULACIÓN
- DEPÓSITO CL / PH

F.C.M.	FOSO COLECTOR MOTOR	A.A.A.	ARQUETA AGUA APORTE
A.D.	ARQUETA DESAGÜE	S.M.	SALA MAQUINA

Gerencia de Urbanismo

NOBLE AYUNTAMIENTO DE SEVILLA

CONSERVACIÓN DE FUENTES ORNAMENTALES PÚBLICAS Y ALUMBRADO ARTÍSTICO

nombre FUENTE: JOSÉ LAGUILLO

código FUENTE: F142

PLANO	HOJA	ESCALA	FECHA	REFERENCIA
HIDRÁULICO	01/02	1:30	01/2016	F142.5

SECCIÓN HIDRÁULICA

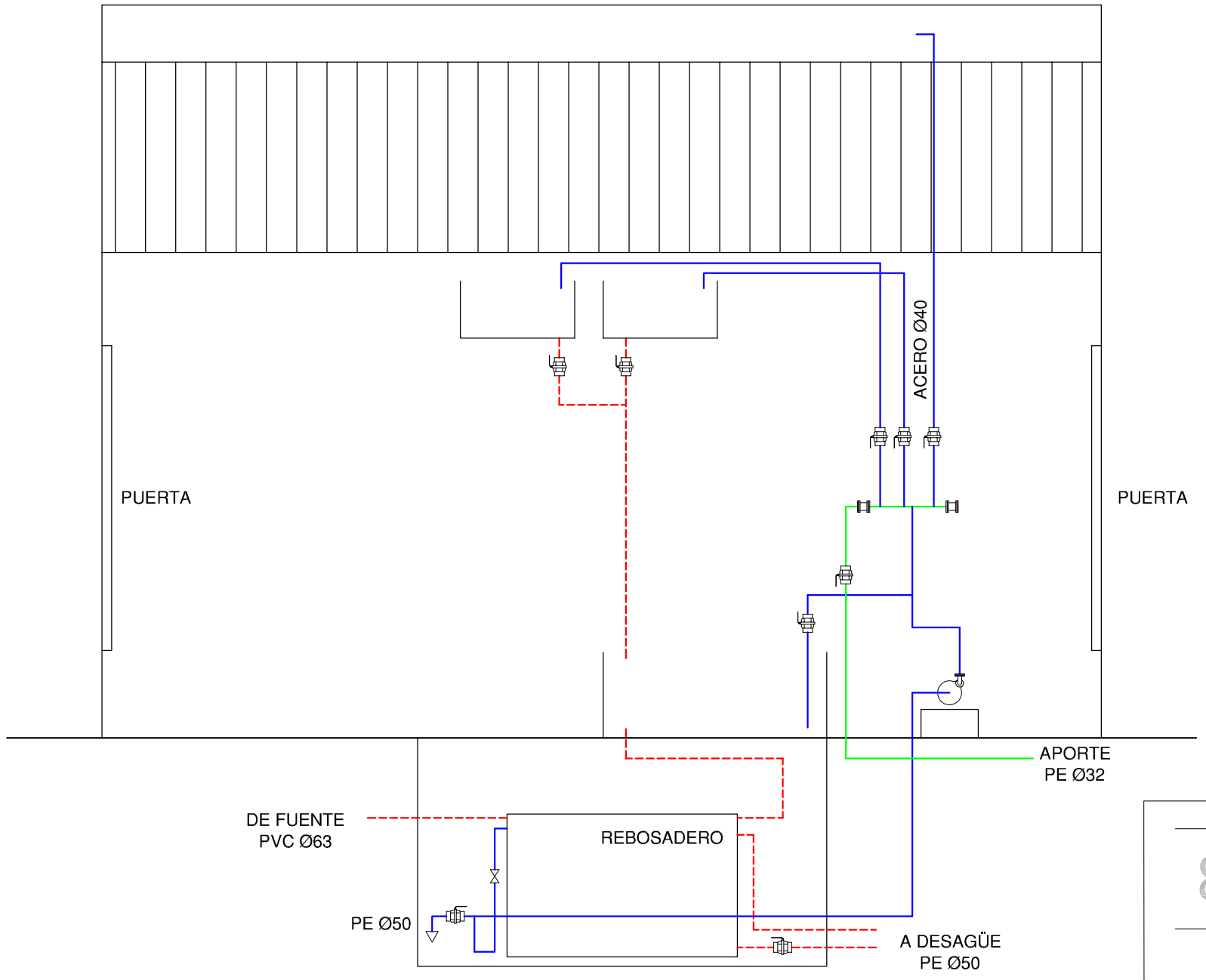

LEYENDA

- TUBERÍA DE APORTE
- TUBERÍA DE RECIRCULACIÓN
- TUBERÍA DE DESAGÜE
- CONTADOR
- ELECTROVALVULA
- LLAVE DE BOLA
- LLAVE COMPUERTA
- SURTIDOR PARABÓLICO
- BOMBA DE ACHIQUE
- SURTIDOR PULVERIZADOR
- SURTIDOR VERTICAL
- GRIFO
- LLAVE SELECTORA
- BRIDA UNIÓN
- VÁLVULA REGULADORA DE PRESIÓN
- MANOMETRO
- BOMBA RECIRCULACIÓN
- DEPÓSITO CL / PH

F.C.M.	FOSO COLECTOR MOTOR	A.A.A.	ARQUETA AGUA APORTE
A.D.	ARQUETA DESAGÜE	S.M.	SALA MAQUINA

Gerencia de Urbanismo

CONSERVACIÓN DE FUENTES ORNAMENTALES PÚBLICAS Y ALUMBRADO ARTÍSTICO

nombre FUENTE: JOSÉ LAGUILLO

código FUENTE: F142

PLANO	HOJA	ESCALA	FECHA	REFERENCIA
HIDRÁULICO	02/02	1:30	01/2016	F142.5

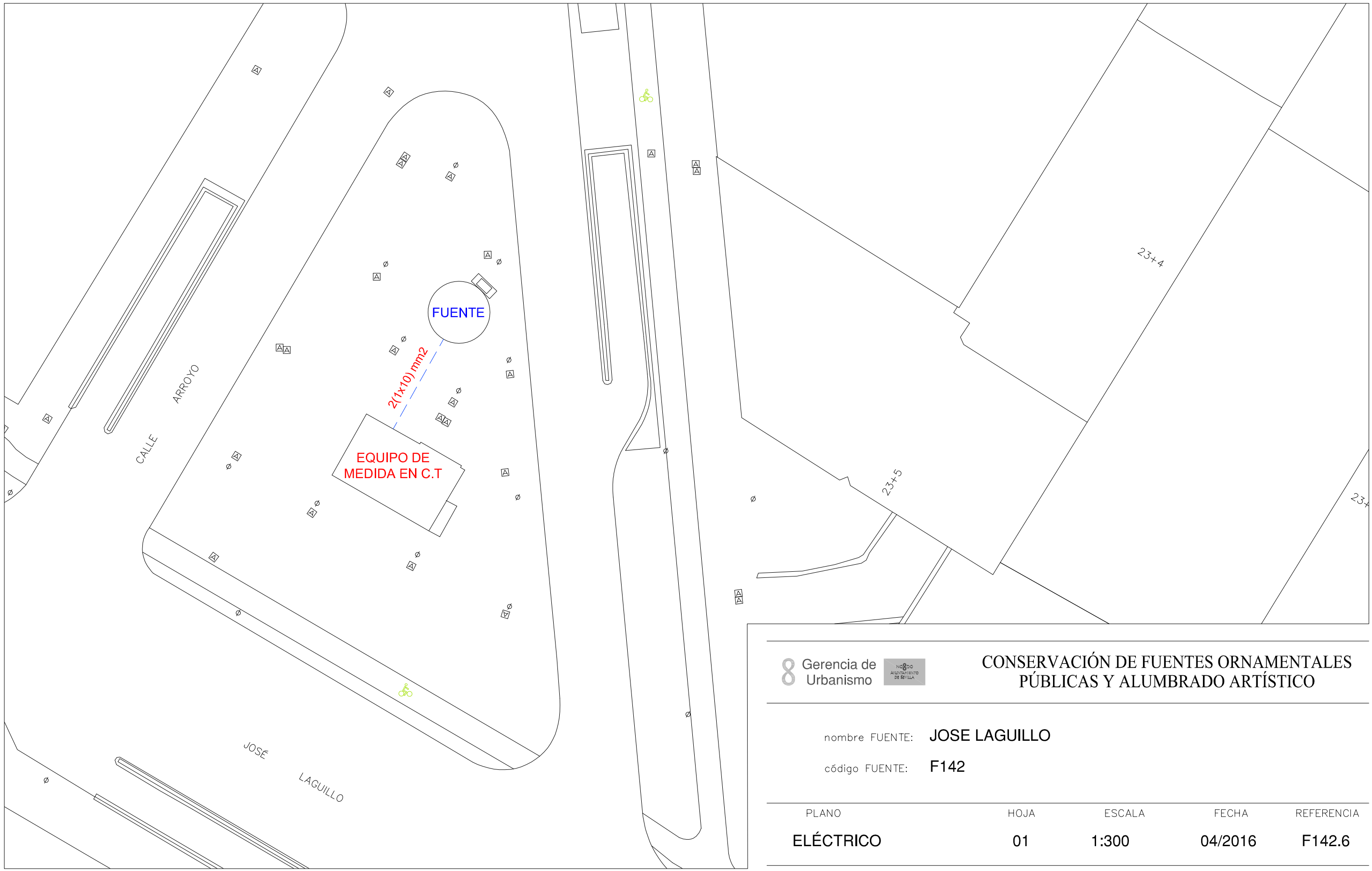

Gerencia de Urbanismo

CONSERVACIÓN DE FUENTES ORNAMENTALES PÚBLICAS Y ALUMBRADO ARTÍSTICO

nombre FUENTE: JOSE LAGUILLO

código FUENTE: F142

PLANO	HOJA	ESCALA	FECHA	REFERENCIA
ELÉCTRICO	01	1:300	04/2016	F142.6

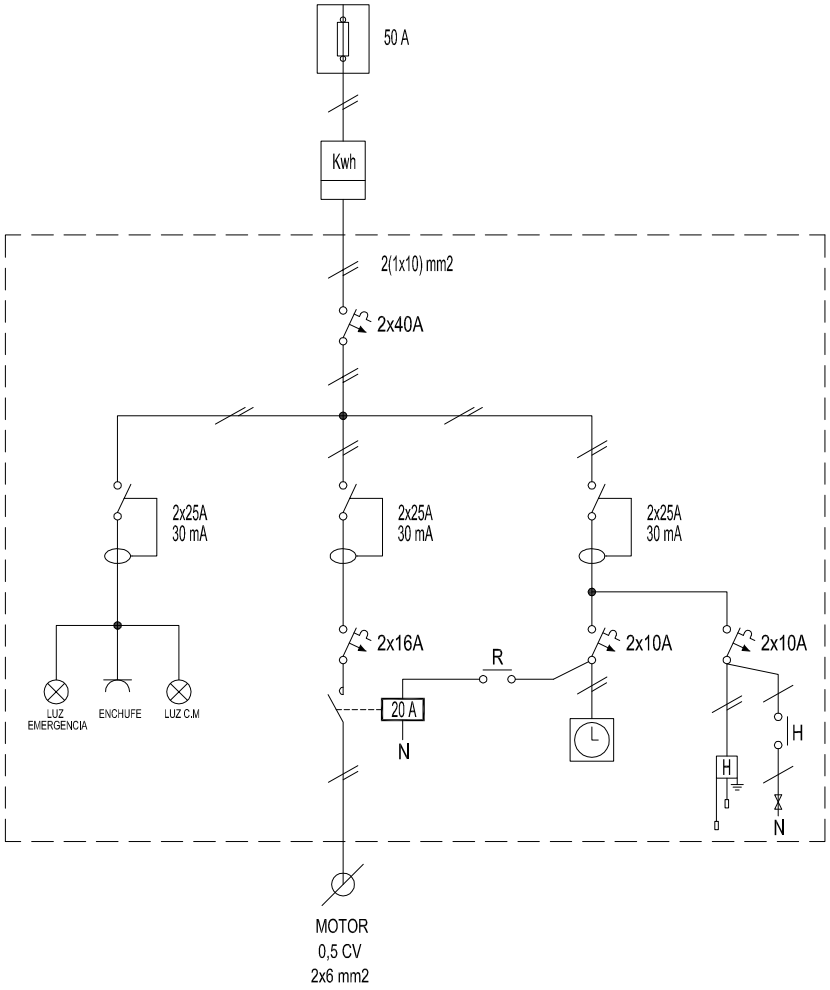

Gerencia de Urbanismo

CONSERVACIÓN DE FUENTES ORNAMENTALES PÚBLICAS Y ALUMBRADO ARTÍSTICO

nombre FUENTE: JOSÉ LAGUILLO

código FUENTE: F-142

PLANO	HOJA	ESCALA	FECHA	REFERENCIA
ESQUEMA UNIFILAR	01	S/D	03/2016	F142.7

FICHA COMPONENTES FUENTE

Fuente	F142 JOSE LAGUILLO

Alumbrado	Tipo	Potencia	Tensión	Cantidad
Lámpara				
Proyector				

Motores	Cascada
Marca/Modelo	ESPA/IRIS 750M
Tipo	Horizontal
Potencia	0,5 CV/0,37 Kw
Tensión	I-230 v
Intensidad	2,8 A
Arranque	
Veloc x anemo	
Compens cosφ	
Caudal	25÷200 l/m
Altura	12,3÷4,6 mca
Cantidad	1

	Marca/Modelo	Fecha instalación	Depositos quimicos	Volumen
Sist cloración				

Surtidores	Marca / Modelo	Diámetro/conexión	Cantidad	Material
cascada	codo 90º galv	1¼" H	3	

Control nivel	Sondas nivel	☑
	Válvula flotador	☐
	Sin control	☐
	Sonda motor	☐

Contador de agua	Marca	ELSTER	Volumen agua vaso
	Número	82451180	0,7 m³
	Calibre	1/2''	

	Material	Cantidad	Volumen	Fecha renovacion
Filtro aspiración	acero galvanizado	4		
Filtro de arena				

Observaciones:

GERENCIA DE URBANISMO (AYUNTAMIENTO DE SEVILLA)

CONSERVACIÓN DE FUENTES Y MONUMENTOS	GMU	PARTE DE INSPECCIÓN CENTRO DE MANDO Y PROTECCIÓN DE FUERZA	FECHA	HOJA
			21/03/16	1 DE 1

IDENTIFICACIÓN

SITUACIÓN REAL C.M.: JOSE LAGUILLO — COORD.X: 236023.71 — COORD. Y: 4142744.8

CENTRO DE MANDO Nº: F142 — **SUMINISTRO Nº:**

PLACA DE IDENTIFICACIÓN: F142/59 — **TENSIÓN DE SUMINISTRO CONTRATO:** 380-220 V

POTENCIA INSTALADA: 0.37 kW — **POTENCIA CONTRATADA:**

TOMA DE VALORES

CONTADOR DE ACTIVA Nº 07000003659 — **LECTURA:** 14063 kWh

CONTADOR DE REACTIVA Nº — **LECTURA:** kVARh

	HORA	R-S	S-T	R-T	R-N	S-N	T-N
TENSIÓN DIURNA EN VACÍO (V):					226		
TENSIÓN NOCTURNA EN CARGA 100% (V):					225		

	HORA	R	S	T	N
INTENSIDAD LINEA GENERAL EN CARGA 100% (A):		2.8			2.9

	HORA	R	S	T	GENERAL
FACTOR DE POTENCIA:		0.96			0.96

CORRIENTE DE FUGA GENERAL(mA):	R	S	T	N
	3.83			2.9

CIRCUITOS DE SALIDA	INTENSIDAD POR FASE				PROTECCIONES	CONDUCTORES	AISLAMIENTO MΩ				FACTOR DE POTENCIA				TIPO DE ARRANQUE
NUMERO Y DESIGNACIÓN	R	S	T	N	TIPO/CALIBRE	SECCIÓN mm²	R	S	T	N	R	S	T	MEDIA	
MOTOR	2.5			2.5	2x16 A	2x6	∞			∞	0.97			0.97	DIRECTO

CARACTERÍSTICAS DEL C.M.

CAJA ACOMETIDA: TIPO: CENTRALIZADA — FUSIBLES: 50 A — **DERIVACIÓN INDIVIDUAL:** TIPO: 0.6 / 1kV — SECCIÓN: 2(1x10) mm2

ARMARIO: TIPO: POLIESTER — SISTEMA DE FIJACIÓN: PARED — DIMENSIONES: 37x39x11 cm

EQ. MED. DIRECTA: SI — **EQ. MED. INDIRECTA: Rel. de transformación;**

PROTECCIÓN GENERAL: TIPO: TERMICO — MARCA: ABB — CALIBRE: 2x40 A

TOMA DE CORRIENTE: SI — **PUNTO DE LUZ:** SI — **INT. TOMA CORR. Y PL:**

RELOJ: MARCA Y MODELO: ORBIS UNO — Nº SERIE: — VERSIÓN:

CONMUTADORES MANIOBRA: INT. NOMIN:

PROTECCION CIR. MANIOBRA: DIFERENCIAL: 2x25 A 30mA — TÉRMICO: 2x10 A

CONMUTADORES FUERZA: TIPO: — Nº: — INT. NOMINAL: — MARCA:

CONTACTORES ARRANQUE DIRECTO: TIPO: ESB 20-20 — Nº: 1 — INT. NOMINAL: 20 A — MARCA: ABB — PROTECCIÓN TERMICA REARMABLE:

CONTACTORES ARRANCADOR E-Δ: TIPO: — Nº: — INT. NOMINAL: — MARCA: — PROTECCIÓN TERMICA REARMABLE:

CONTACTORES VARIADOR FRECUENCIA: TIPO: — Nº: — INT. NOMINAL: — MARCA: — PROTECCIÓN TERMICA REARMABLE:

CONTACTORES BATERIA CONDENSADORES: TIPO: — Nº: — INT. NOMINAL: — MARCA: — PROTECCIÓN TERMICA REARMABLE:

INT. DIFERENCIALES: Nº 3 — POLO: 2 — SENSIBIL.: 30mA — INT. NOMINAL: 25 A — MARCA: ABB

SISTEMA DE TELEGESTIÓN: TIPO: — MARCA ROUTER: — Nº TARJETA: — PIN:

ANALIZADOR DE RED: MARCA: — MODELO: — **VOLTÍMETRO/AMPERÍMETRO:**

PROTECCIÓN CONTRA SOBRETENSIONES: MARCA: — TIPO:

VARIADORES DE FRECUENCIA: MARCA: — TIPO: — POTENCIA:

ANEMÓMETRO: MARCA: — TIPO:

TOMA DE TIERRA: SECCIÓN: 35 mm2 — RESISTENCIA: 12.3 Ω — LATIGUILLOS PUERTAS: POLIESTER

BATERIA CONDENSADORES: Nº — INT. NOMINAL: — MARCA: — PROTECCION: — POTENCIA:

GENERAL

REVISIÓN ELÉCTRICA: CABLEADOS: — BORNAS Y CONEXIONES: — CONTACTORES:

LIMPIEZA GENERAL: EXTERIOR ARMARIO: — INTERIOR: — ELEMENTOS EXTRAÑOS: — CABLEADO:

CONTACTORES: — OTROS COMPONENTES: — PRODUCTO LIMPIADOR: — AIRE COMPRIMIDO: — HIDRÓFUGO:

ENGRASE: CANDADOS: — BISAGRAS: — CONTACTORES: — OTROS:

REPASO CHAPA Y PINTURA: ABOLLADURAS: — ÓXIDO: — AJUSTES DE PUERTAS: — PINTURA:

ESTANQUEIDAD: ORIFICIOS DE TUBOS ENTRADA Y SALIDA: — OTRAS ABERTURAS EN LA CHAPA:

O.C.A.: FAVORABLE: SI — CONDICIONADA: — DENEGADA: — PRÓXIMA REVISIÓN: 14/10/21 — GRUPO:

OBSERVACIONES

Gerencia de Urbanismo

CONSERVACIÓN DE FUENTES ORNAMENTALES PÚBLICAS Y ALUMBRADO ARTÍSTICO

nombre FUENTE: GLORIETA TORREBLANCA

código FUENTE: F-143

PLANO	HOJA	ESCALA	FECHA	REFERENCIA
SITUACIÓN	01	1:10.000	02/2015	F143.1

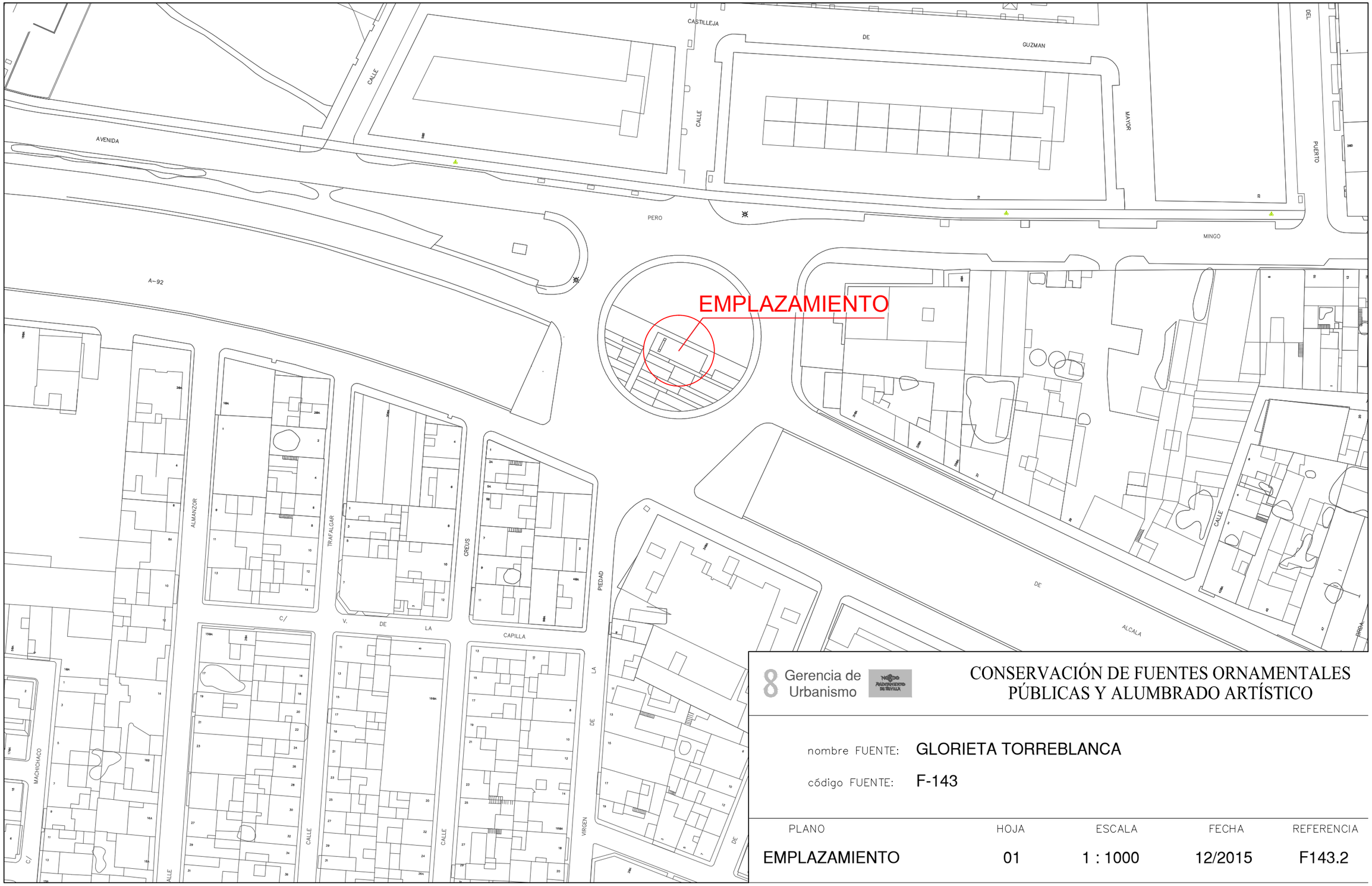

8 Gerencia de Urbanismo

CONSERVACIÓN DE FUENTES ORNAMENTALES PÚBLICAS Y ALUMBRADO ARTÍSTICO

nombre FUENTE: GLORIETA TORREBLANCA

código FUENTE: F-143

PLANO	HOJA	ESCALA	FECHA	REFERENCIA
EMPLAZAMIENTO	01	1 : 1000	12/2015	F143.2

PLANTA GENERAL

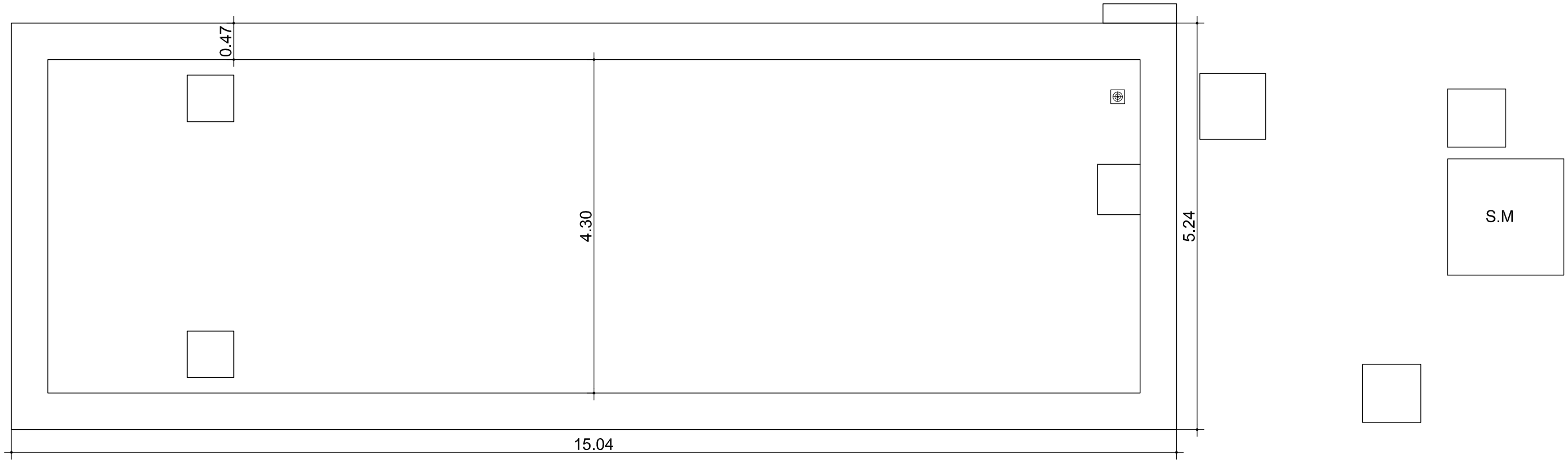

F.C.M.	FOSO COLECTOR MOTOR	A.A.A.	ARQUETA AGUA APORTE
A.D.	ARQUETA DESAGÜE	S.M.	SALA MAQUINA

ORIENTACIÓN:

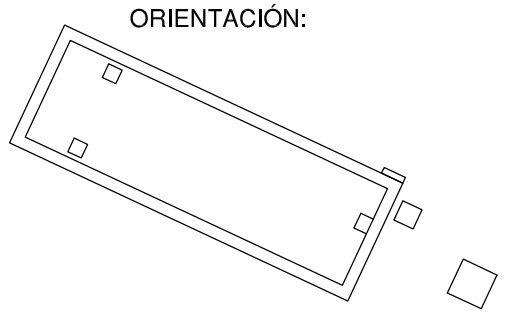

Gerencia de Urbanismo

Excmo. Ayuntamiento de Sevilla

CONSERVACIÓN DE FUENTES ORNAMENTALES PÚBLICAS Y ALUMBRADO ARTÍSTICO

nombre FUENTE: GLORIETA TORREBLANCA

código FUENTE: F-143

PLANO	HOJA	ESCALA	FECHA	REFERENCIA
PLANTA	01	1 : 55	01/2017	F143.3

ALZADOS

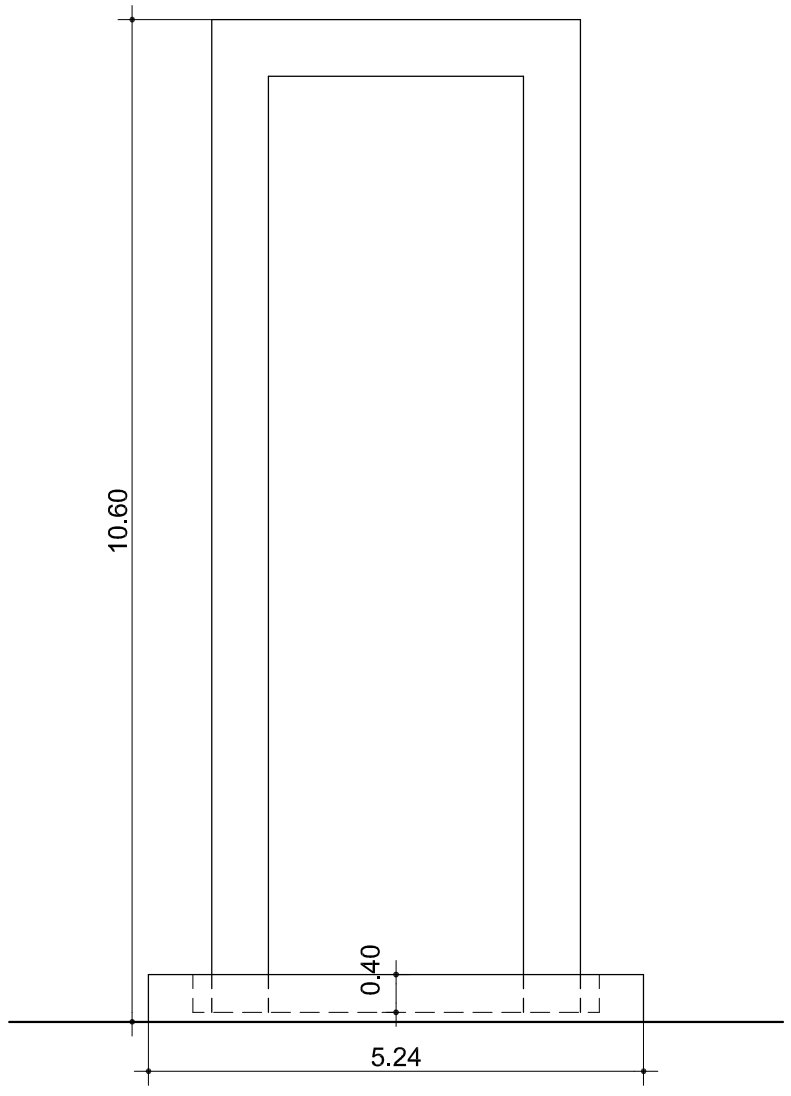

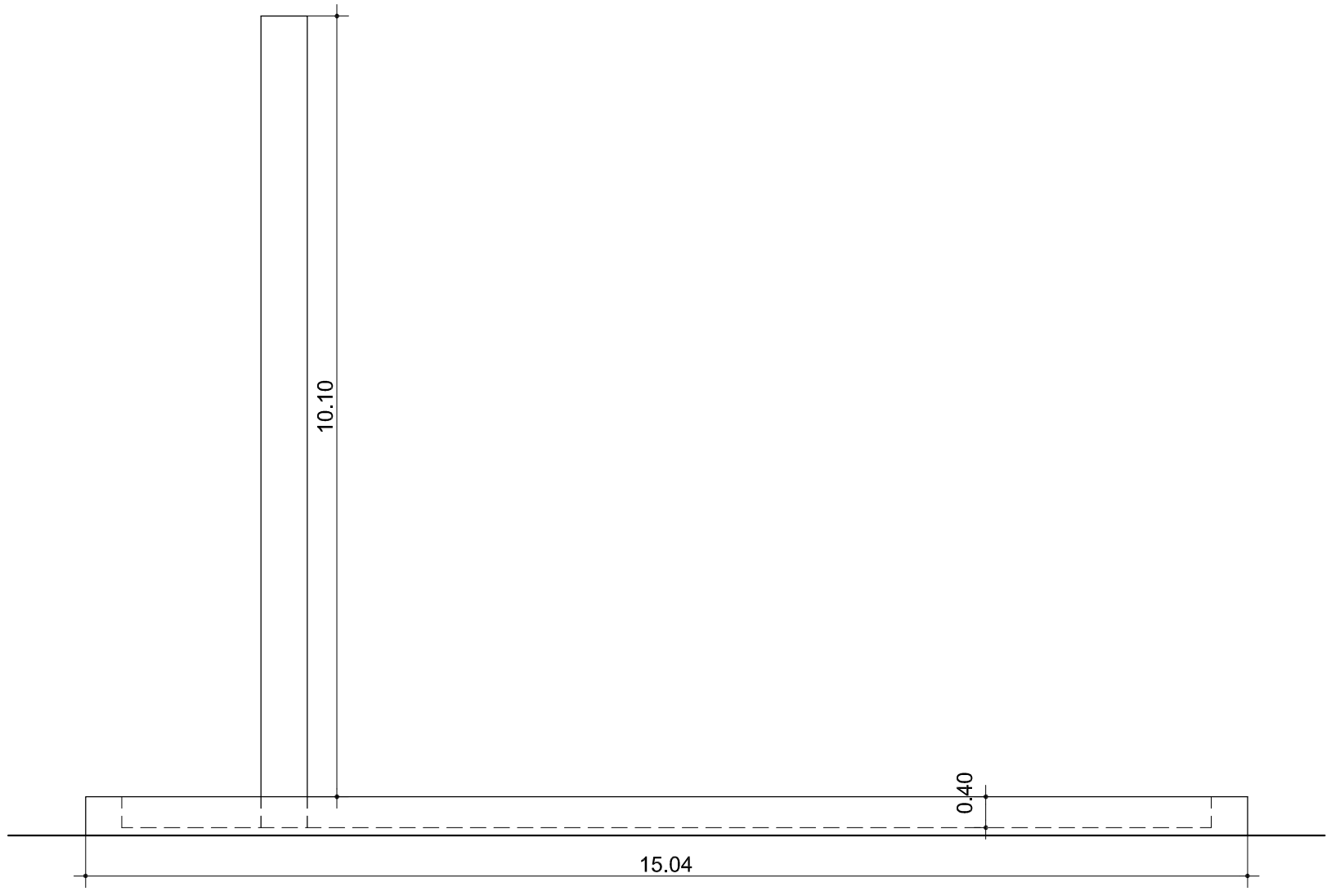

Gerencia de Urbanismo

NORTE AYUNTAMIENTO DE SEVILLA

CONSERVACIÓN DE FUENTES ORNAMENTALES PÚBLICAS Y ALUMBRADO ARTÍSTICO

nombre FUENTE: GLORIETA TORREBLANCA

código FUENTE: F-143

PLANO	HOJA	ESCALA	FECHA	REFERENCIA
ALZADO	01	1 : 80	01/2017	F143.4

PLANTA HIDRÁULICA

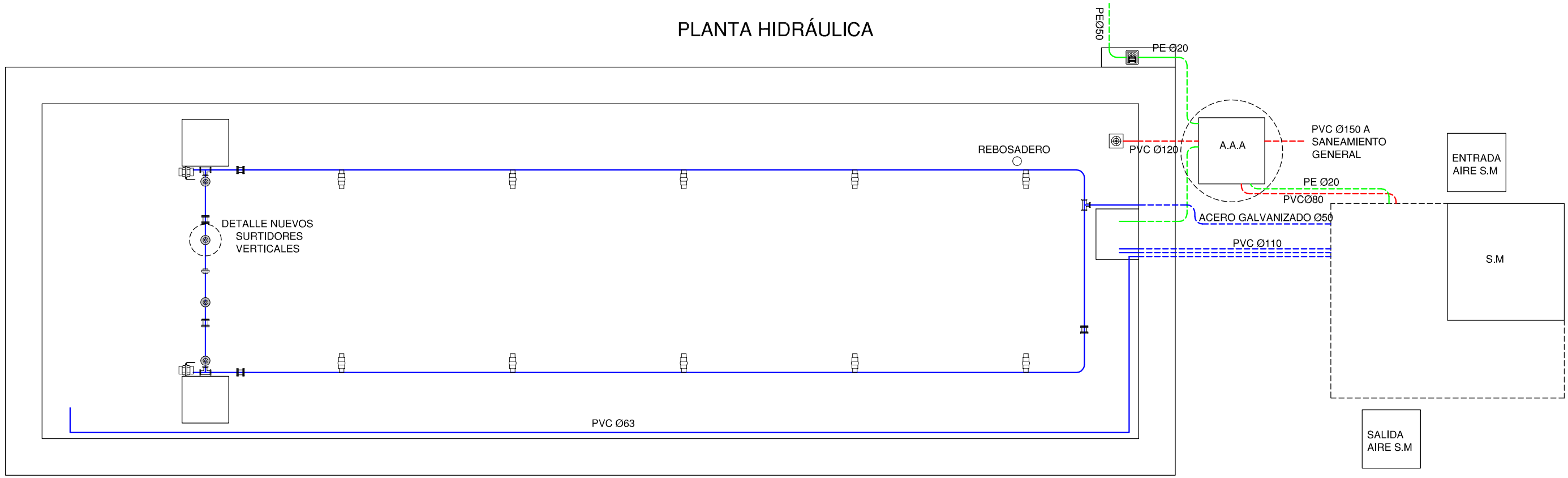

ORIENTACIÓN:

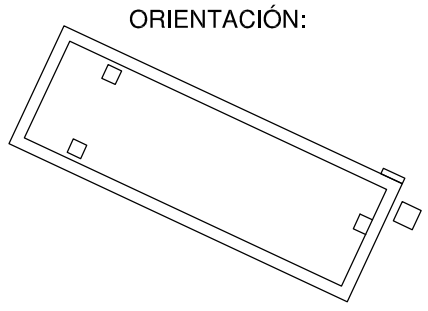

DETALLE A.A.A

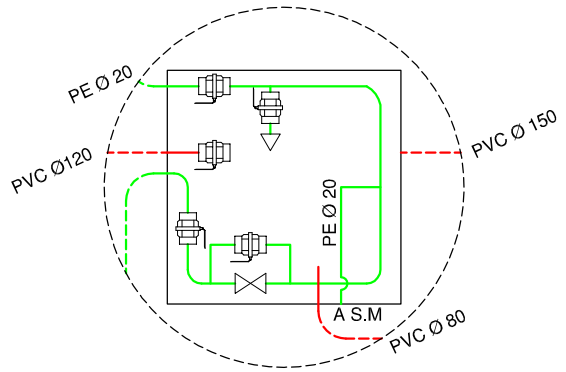

LEYENDA

TUBERÍA DE APORTE	SURTIDOR PULVERIZADOR
TUBERÍA DE RECIRCULACIÓN	SURTIDOR VERTICAL
TUBERÍA DE DESAGÜE	GRIFO
CONTADOR	LLAVE SELECTORA
ELECTROVALVULA	BRIDA UNIÓN
LLAVE DE BOLA	VÁLVULA REGULADORA DE PRESIÓN
LLAVE COMPUERTA	MANOMETRO
SURTIDOR PARABÓLICO	BOMBA RECIRCULACIÓN
BOMBA DE ACHIQUE	DEPÓSITO CL / PH

F.C.M.	FOSO COLECTOR MOTOR	A.A.A.	ARQUETA AGUA APORTE
A.D.	ARQUETA DESAGÜE	S.M.	SALA MAQUINA

DETALLE NUEVOS
SURTIDORES VERTICALES:

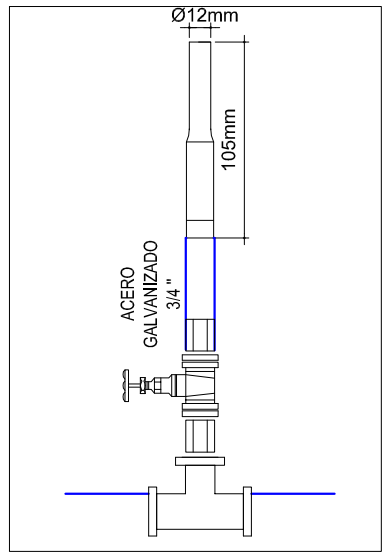

Gerencia de Urbanismo

CONSERVACIÓN DE FUENTES ORNAMENTALES PÚBLICAS Y ALUMBRADO ARTÍSTICO

nombre FUENTE: **GLORIETA TORREBLANCA**

código FUENTE: **F-143**

PLANO	HOJA	ESCALA	FECHA	REFERENCIA
HIDRÁULICO	01/02	1 : 55	08/2018	F143.5

PLANTA FOSO DE MÁQUINA

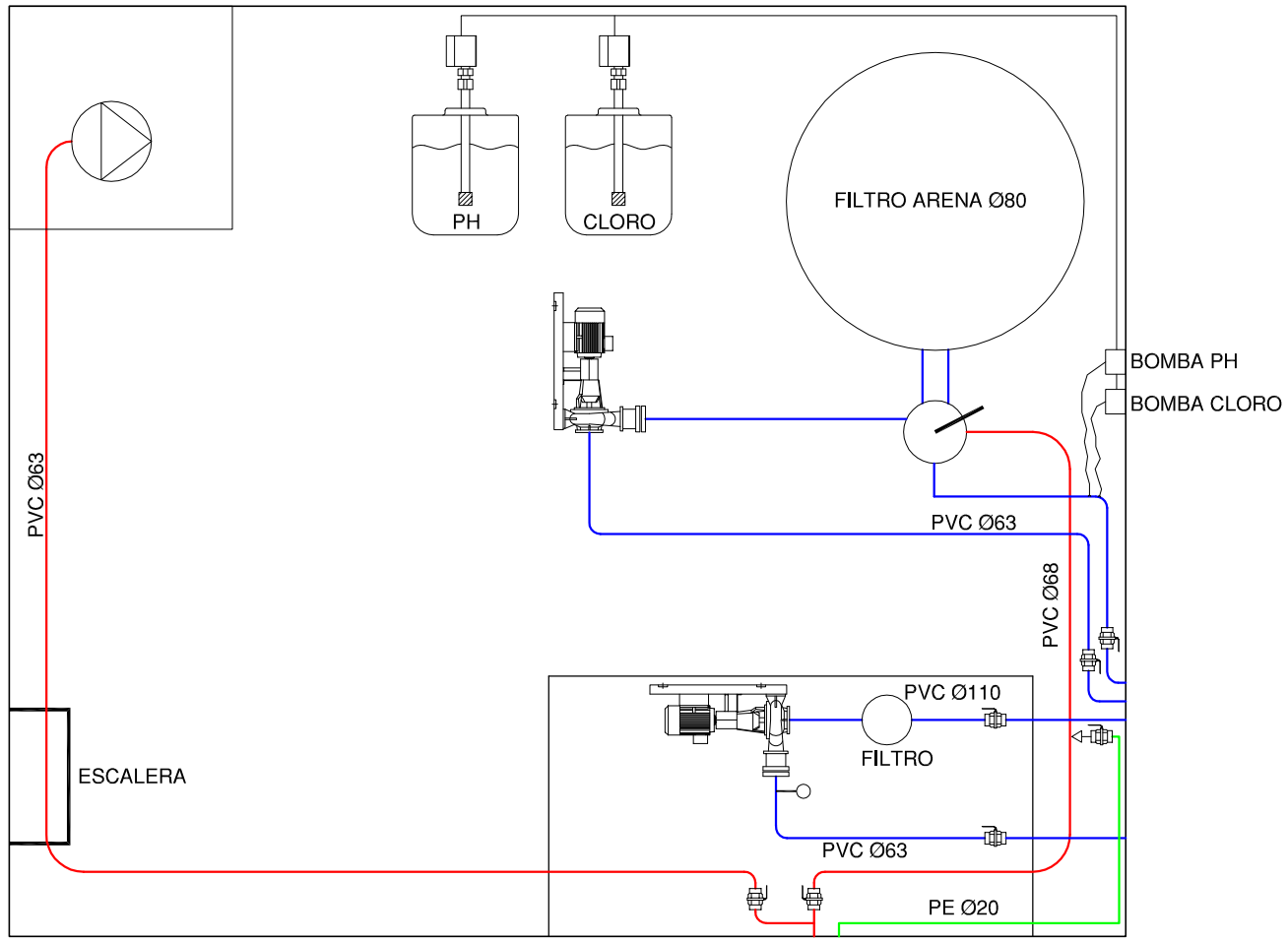

LEYENDA

- TUBERÍA DE APORTE
- TUBERÍA DE RECIRCULACIÓN
- TUBERÍA DE DESAGÜE
- CONTADOR
- ELECTROVALVULA
- LLAVE DE BOLA
- LLAVE COMPUERTA
- SURTIDOR PARABÓLICO
- BOMBA DE ACHIQUE
- SURTIDOR PULVERIZADOR
- SURTIDOR VERTICAL
- GRIFO
- LLAVE SELECTORA
- BRIDA UNIÓN
- VÁLVULA REGULADORA DE PRESIÓN
- MANOMETRO
- BOMBA RECIRCULACIÓN
- DEPÓSITO CL / PH

F.C.M.	FOSO COLECTOR MOTOR	A.A.A.	ARQUETA AGUA APORTE
A.D.	ARQUETA DESAGÜE	S.M.	SALA MAQUINA

Gerencia de Urbanismo

CONSERVACIÓN DE FUENTES ORNAMENTALES PÚBLICAS Y ALUMBRADO ARTÍSTICO

nombre FUENTE: GLORIETA TORREBLANCA

código FUENTE: F-143

PLANO	HOJA	ESCALA	FECHA	REFERENCIA
HIDRÁULICO	02/02	1 : 20	04/2018	F143.5

PLANTA ELÉCTRICA

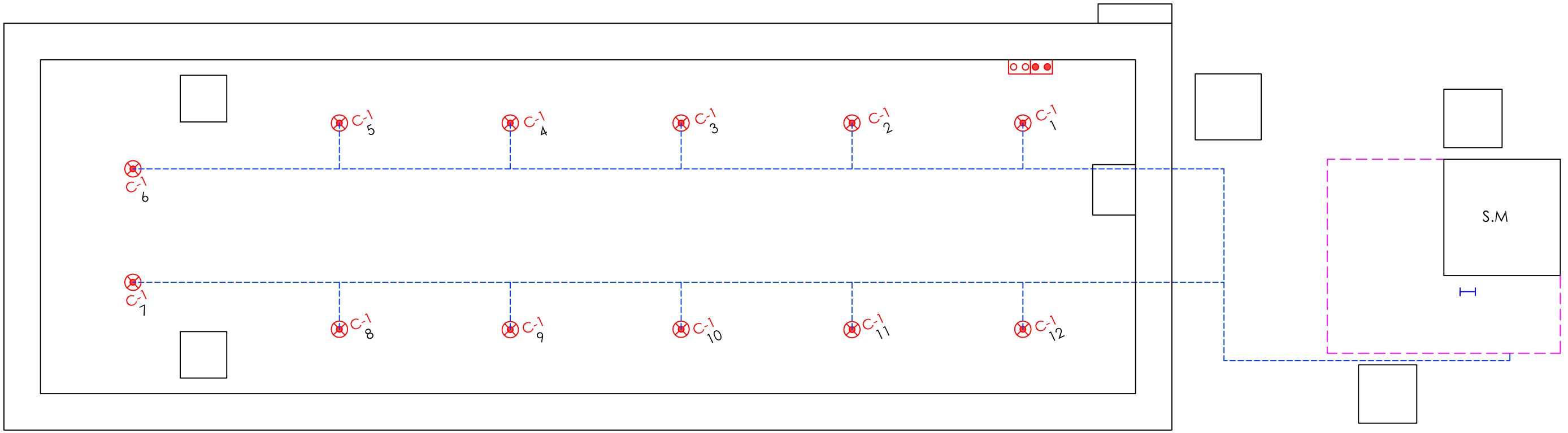

LEYENDA
PAR-38 120 W
FLUORESCENTE 1X40 W
SONDA NIVEL
SONDA MOTOR
AISLAMIENTO 0'6 / 1kV
AISLAMIENTO 750 V
F.C.M. FOSO COLECTOR MOTOR
A.D. ARQUETA DESAGÜE
A.A.A. ARQUETA AGUA APORTE
S.M. SALA MAQUINA

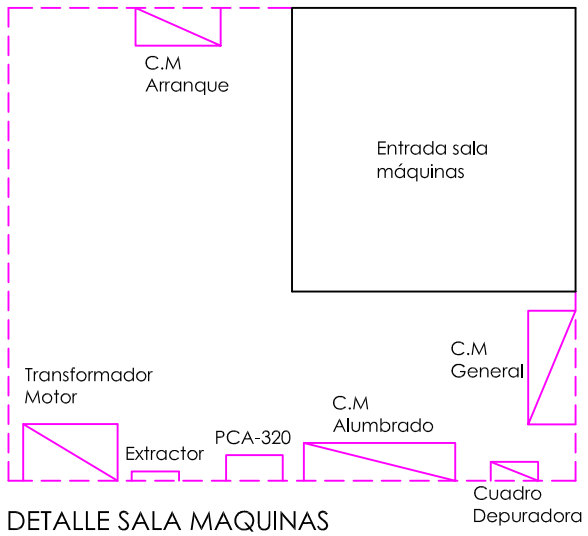

DETALLE SALA MAQUINAS
ESCALA 1:40

ORIENTACIÓN:

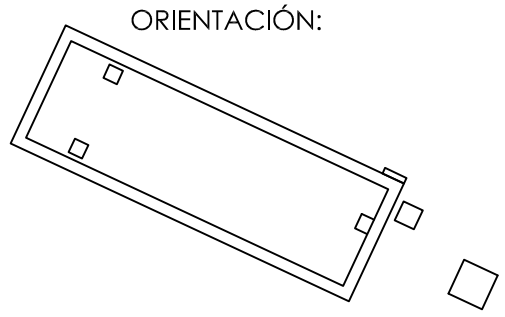

NOTA:

Cada proyector esta alimentado por un cable de aislamiento 0,6/1kV y sección 2x2,5 mm2.

Gerencia de Urbanismo

NORDO AYUNTAMIENTO DE SEVILLA

CONSERVACIÓN DE FUENTES ORNAMENTALES PÚBLICAS Y ALUMBRADO ARTÍSTICO

nombre FUENTE: GLORIETA TORREBLANCA

código FUENTE: F-143

PLANO	HOJA	ESCALA	FECHA	REFERENCIA
ELÉCTRICO	01/02	1 : 55	04/2018	F143.6

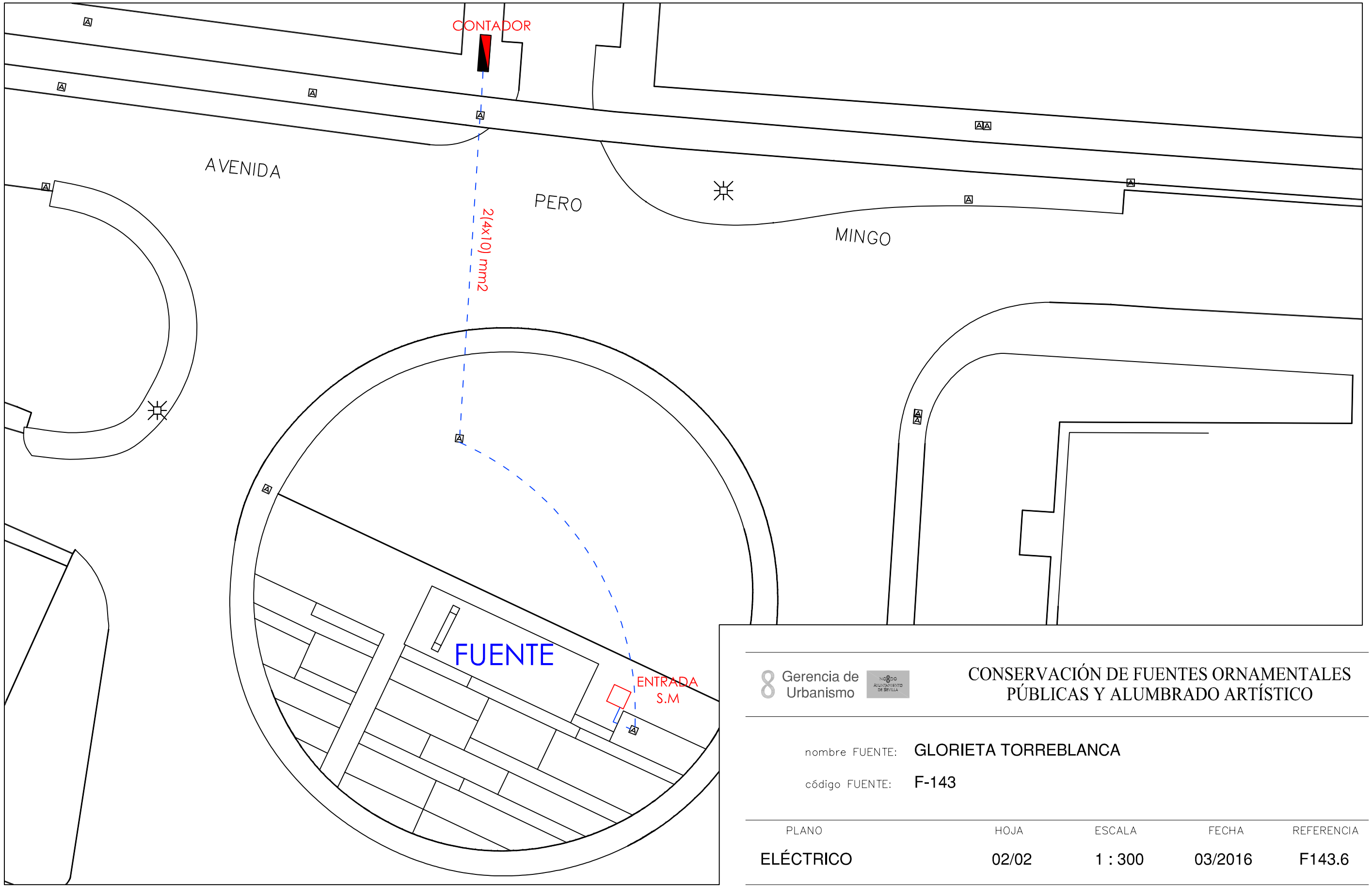

Gerencia de Urbanismo

CONSERVACIÓN DE FUENTES ORNAMENTALES PÚBLICAS Y ALUMBRADO ARTÍSTICO

nombre FUENTE: GLORIETA TORREBLANCA

código FUENTE: F-143

PLANO	HOJA	ESCALA	FECHA	REFERENCIA
ELÉCTRICO	02/02	1 : 300	03/2016	F143.6

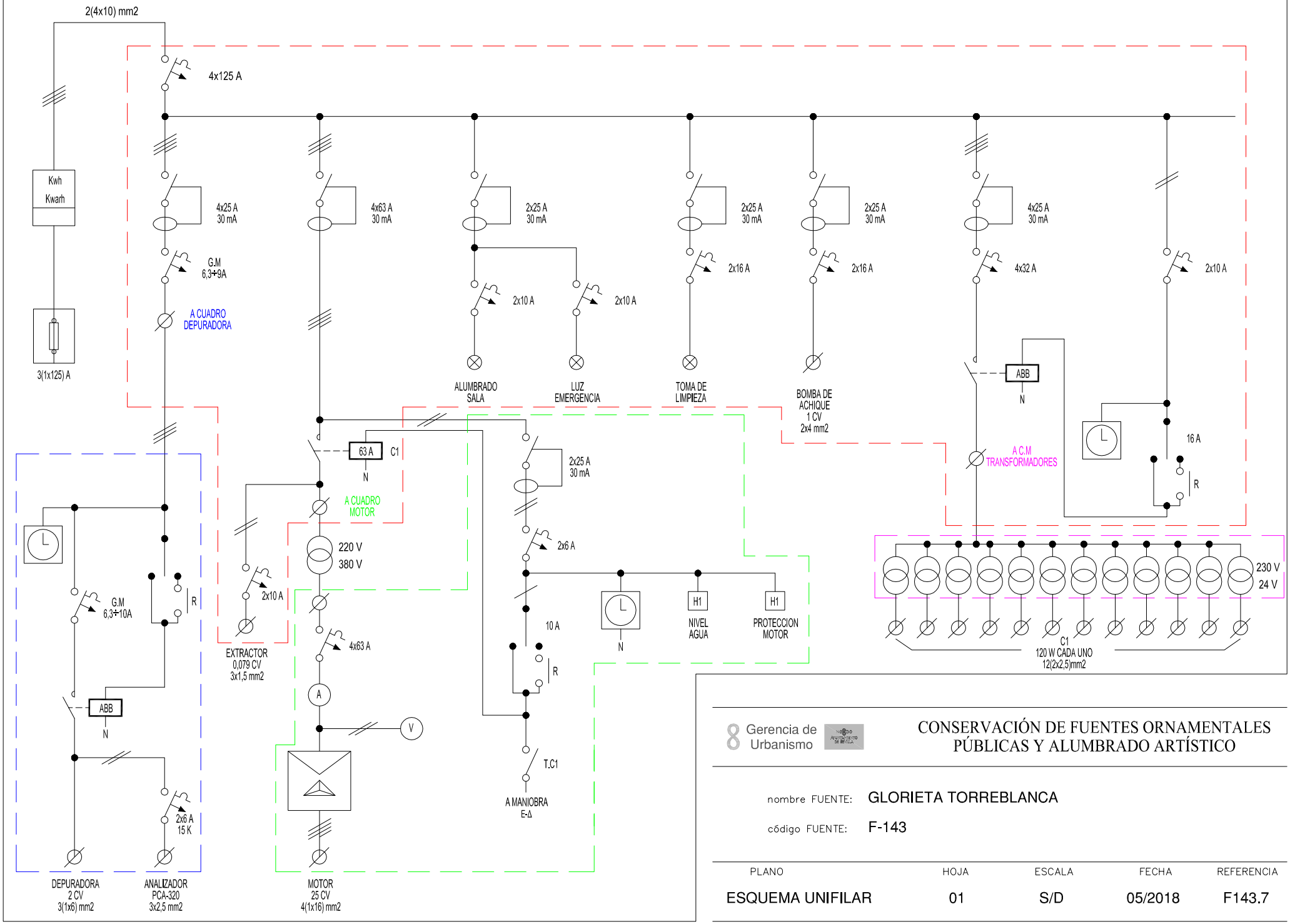

Gerencia de Urbanismo

CONSERVACIÓN DE FUENTES ORNAMENTALES PÚBLICAS Y ALUMBRADO ARTÍSTICO

nombre FUENTE: GLORIETA TORREBLANCA

código FUENTE: F-143

PLANO	HOJA	ESCALA	FECHA	REFERENCIA
ESQUEMA UNIFILAR	01	S/D	05/2018	F143.7

FICHA COMPONENTES FUENTE

Fuente	F143 GLORIETA TORREBLANCA

Alumbrado	Tipo	Potencia	Tensión	Cantidad
Lámpara	PAR-38 120 W/24 V	120	24 V	12
Proyector	Safe-Rain SR-9510			12

Motores	Parabólicos	Recirculación	Bomba achique	Extractor de aire
Marca/Modelo	ALPOMPE/TS-65-50-250B	ESPA/SILEN2 200	ESPA/DRAIN 100MA	S&P/HXM-250/H
Tipo	Horizontal	Horizontal	Sumergible	Helicoidal mural
Potencia	25 CV/18,5 KW	2 CV/1,5 KW	0,95 CV/0,70 KW	0,079 CV/0,058 KW
Tensión	III-400 V	III-230/400 V	I-230 V	I-230 V
Intensidad	39,4 A	6,5/3,8 A	3,1 A	0,4 A
Arranque	Estrella-triangulo	Directo	Directo	Directo
Veloc x anemo	NO			
Compens cosφ			Cond individual	Cond individual
Caudal	450÷1300 l/m	100÷550 l/m	75÷300 l/m	780 m³/h
Altura	78÷58 mca	19,5÷6,3 mca	9÷1,5 mca	
Cantidad	1	1	1	1

	Marca/Modelo	Fecha instalación	Depositos quimicos	Volumen
Sist cloración	PCA-320	feb-18	en sala de máquinas	100 L

Surtidores	Marca / Modelo	Diámetro/conexión	Cantidad	Material
Parabolicos	SAFE-RAIN/F2311031	Ø 12 mm - 1" M	10	
Verticales	SAFE-RAIN/F2311031	Ø 12 mm - 1" M	4	

Control nivel	Sondas nivel	☑
	Válvula flotador	☐
	Sin control	☐
	Sonda motor	☑

Contador de agua	Marca	CONTAZARA	Volumen agua vaso
	Número	02236533	18 m³
	Calibre	1/2"	

	Material	Cantidad	Volumen	Fecha renovacion
Filtro aspiración	acero galvanizado	1		
Filtro de arena	poliester	1		

Observaciones:

CONSERVACIÓN DE FUENTES Y MONUMENTOS	GMU	PARTE DE INSPECCIÓN CENTRO DE MANDO Y PROTECCIÓN DE FUERZA	FECHA	HOJA
			15/05/18	1 DE 2

IDENTIFICACIÓN

SITUACIÓN REAL C.M.: GLORIETA TORREBLNACA — COORD.X: 242013.44 — COORD. Y: 4141625.63

CENTRO DE MANDO Nº: F143 — **SUMINISTRO Nº:**

PLACA DE IDENTIFICACIÓN: F143/76 — **TENSIÓN DE SUMINISTRO CONTRATO:** 220-125 V

POTENCIA INSTALADA: 20.758 kW — **POTENCIA CONTRATADA:**

TOMA DE VALORES

CONTADOR DE ACTIVA Nº 2147396 — **LECTURA:** 120711.8 kWh

CONTADOR DE REACTIVA Nº 2147396 — **LECTURA:** 347161.8 kVARh

	HORA	R-S	S-T	R-T	R-N	S-N	T-N
TENSIÓN DIURNA EN VACÍO (V):	16:20	226	225	226	131	131	131
TENSIÓN NOCTURNA EN CARGA 100% (V):	16:20	217	217	217	125	126	126

	HORA	R	S	T	N
INTENSIDAD LINEA GENERAL EN CARGA 100% (A):	16:20	60	65	65	0.5

	HORA	R	S	T	GENERAL
FACTOR DE POTENCIA:	16:20	0.85	0.85	0.86	0.85

CORRIENTE DE FUGA GENERAL(mA):	R	S	T	N
	57	56	57	12.5

CIRCUITOS DE SALIDA	INTENSIDAD POR FASE				PROTECCIONES	CONDUCTORES	AISLAMIENTO MΩ				FACTOR DE POTENCIA				TIPO DE ARRANQUE
NUMERO Y DESIGNACIÓN	R	S	T	N	TIPO/CALIBRE	SECCIÓN mm²	R	S	T	N	R	S	T	MEDIA	
BOMBA	60	58	58	0.5	4x63 A	4 (1x16)	∞	∞	∞		0.85	0.85	0.85	0.85	E-Δ
DEPURADORA	6	6	6		4x25 A 30mA	3 (1x6)	∞	∞	∞		0.89	0.89	0.88	0.89	DIRECTO
BOMBA ACHIQUE	1.6		1.7		2x16 A	2x4	123		123		1		1	1	DIRECTO
EXTRACTOR	0.1		0.1		2x10 A	3x1.5	92		92		1		1	1	DIRECTO

CARACTERÍSTICAS DEL C.M.

CAJA ACOMETIDA: TIPO: CAHORS — FUSIBLES: 3(1x125) A — **DERIVACIÓN INDIVIDUAL:** TIPO: LIBRE HALOGENO — SECCIÓN: 2(4x10) mm2

ARMARIO: TIPO: ABB METALICO — SISTEMA DE FIJACIÓN: PARED — DIMENSIONES: 60x80x25 cm

EQ. MED. DIRECTA: SI — **EQ. MED. INDIRECTA: Rel. de transformación;**

PROTECCIÓN GENERAL: TIPO: TERMICO — MARCA: GENERAL ELECTRIC — CALIBRE: 4x125 A

TOMA DE CORRIENTE: — **PUNTO DE LUZ:** — **INT. TOMA CORR. Y PL:**

RELOJ: MARCA Y MODELO: ORBIS UNO — Nº SERIE: — VERSIÓN:

CONMUTADORES MANIOBRA: INT. NOMIN: 10 A

PROTECCION CIR. MANIOBRA: DIFERENCIAL: 2x25 A 30mA — TÉRMICO: 2x6 A

CONMUTADORES FUERZA: TIPO: — Nº: — INT. NOMINAL: — MARCA:

CONTACTORES ARRANQUE DIRECTO: TIPO: — Nº: — INT. NOMINAL: — MARCA: — PROTECCIÓN TERMICA REARMABLE:

CONTACTORES ARRANCADOR E-Δ: TIPO: LC1-D65 / LC1-D38 — Nº: 1 / 2 — INT. NOMINAL: 65 / 40 A — MARCA: SCHNEIDER / TELEMECANIQUE — PROTECCIÓN TERMICA REARMABLE: 23 - 32 A

CONTACTORES VARIADOR FRECUENCIA: TIPO: — Nº: — INT. NOMINAL: — MARCA: — PROTECCIÓN TERMICA REARMABLE:

CONTACTORES BATERIA CONDENSADORES: TIPO: — Nº: — INT. NOMINAL: — MARCA: — PROTECCIÓN TERMICA REARMABLE:

INT. DIFERENCIALES: Nº 1 / 3 — POLO: 4 / 2 — SENSIBIL.: 30 / 30mA — INT. NOMINAL: 63 / 25A — MARCA: SCHNEIDER / ABB

SISTEMA DE TELEGESTIÓN: TIPO: — MARCA ROUTER: — Nº TARJETA: — PIN:

ANALIZADOR DE RED: MARCA: — MODELO: — **VOLTÍMETRO/AMPERÍMETRO:**

PROTECCIÓN CONTRA SOBRETENSIONES: MARCA: — TIPO:

VARIADORES DE FRECUENCIA: MARCA: — TIPO: — POTENCIA:

ANEMÓMETRO: MARCA: — TIPO:

TOMA DE TIERRA: SECCIÓN: 16 mm2 — RESISTENCIA: 0.35 Ω — LATIGUILLOS PUERTAS: SI

BATERIA CONDENSADORES: Nº 1 — INT. NOMINAL: — MARCA: — PROTECCION: — POTENCIA:

GENERAL

REVISIÓN ELÉCTRICA: CABLEADOS: — BORNAS Y CONEXIONES: — CONTACTORES:

LIMPIEZA GENERAL: EXTERIOR ARMARIO: — INTERIOR: — ELEMENTOS EXTRAÑOS: — CABLEADO:

CONTACTORES: — OTROS COMPONENTES: — PRODUCTO LIMPIADOR: — AIRE COMPRIMIDO: — HIDRÓFUGO:

ENGRASE: CANDADOS: — BISAGRAS: — CONTACTORES: — OTROS:

REPASO CHAPA Y PINTURA: ABOLLADURAS: — ÓXIDO: — AJUSTES DE PUERTAS: — PINTURA:

ESTANQUEIDAD: ORIFICIOS DE TUBOS ENTRADA Y SALIDA: — OTRAS ABERTURAS EN LA CHAPA:

O.C.A.: FAVORABLE: SI — CONDICIONADA: — DENEGADA: — PRÓXIMA REVISIÓN: 14/10/21 — GRUPO:

OBSERVACIONES

GERENCIA DE URBANISMO (AYUNTAMIENTO DE SEVILLA)

CONSERVACIÓN DE FUENTES Y MONUMENTOS	GMU	PARTE DE INSPECCIÓN CENTRO DE MANDO Y PROTECCIÓN DE ALUMBRADO	FECHA	HOJA
			25/02/16	2 DE 2

IDENTIFICACIÓN

SITUACIÓN REAL C.M.: GLORIETA TORREBLANCA — COORD.X: 242013.44 — COORD. Y: 4141625.63

CENTRO DE MANDO Nº: F143 — **SUMINISTRO Nº:**

PLACA DE IDENTIFICACIÓN: F143/76 — **TENSIÓN DE SUMINISTRO CONTRATO:** 220-125 V

POTENCIA INSTALADA: 1440 W — **POTENCIA CONTRATADA:**

TOMA DE VALORES

CONTADOR DE ACTIVA Nº 2147396 — **LECTURA:** 120711.8 kWh

CONTADOR DE REACTIVA Nº 2147396 — **LECTURA:** 347161.8 kVARh

	HORA	R-S	S-T	R-T	R-N	S-N	T-N
TENSIÓN DIURNA EN VACÍO (V):	16:50	225	223	225			
TENSIÓN NOCTURNA EN CARGA 100% (V):	16:50	223	222	224			

	HORA	R	S	T	N
INTENSIDAD LINEA GENERAL EN CARGA 100% (A):	16:50	2.1	4.2	5.7	

FACTOR DE POTENCIA:	HORA	R	S	T	GENERAL
	16:50	0.97	0.98	0.99	0.87

CORRIENTE DE FUGA GENERAL(mA):	R	S	T	N
	2.1	4.4	5.8	

CIRCUITOS DE SALIDA	INTENSIDAD POR FASE(A)				PROTECCIONES	CONDUCTORES	AISLAMIENTO (MΩ)				FACTOR DE POTENCIA				TIPO DE ARRANQUE
NUMERO Y DESIGNACIÓN	R	S	T	N	TIPO/CALIBRE	SECCIÓN (mm²)	R	S	T	N	R	S	T	MEDIA	
ALUMBRADO	2.1	4.2	5.7		4x32 A	12 (2x2.5)	48	57	59		0.97	0.98	0.99	0.87	DIRECTO

CARACTERÍSTICAS DEL C.M.

CAJA ACOMETIDA: TIPO: CAHORS — FUSIBLES: 3(1x125) A — **DERIVACIÓN INDIVIDUAL:** TIPO: LIBRE HALOGENO — SECCIÓN: 2 (4x10) mm2

ARMARIO: TIPO: ELDON METALICO — SISTEMA DE FIJACIÓN: PARED — DIMENSIONES: 80x80x20 cm

EQ. MED. DIRECTA: SI — **EQ. MED. INDIRECTA: Rel. de transformación:**

PROTECCIÓN GENERAL: TIPO: TERMICO — MARCA: ABB — CALIBRE: 4x20 A

TOMA DE CORRIENTE: — **PUNTO DE LUZ:** — **INT. TOMA CORR. Y PL:**

RELOJ: MARCA Y MODELO: ORBIS ASTRO — Nº SERIE: 111042 / 97 — VERSIÓN: V3.00

CONMUTADORES MANIOBRA: INT. NOMINAL: 16 A

PROTECCION CIR. MANIOBRA: DIFERENCIAL: — TÉRMICO: 2x10 A

CONMUTADORES FUERZA: TIPO: — Nº: — INT. NOMINAL: — MARCA:

CONTACTORES: TIPO: A26-30-10 — Nº: 1 — INT. NOMINAL: — MARCA: ABB — PROTECCIÓN TERMICA REARMABLE:

CONTACTORES: TIPO: — Nº: — INT. NOMINAL: — MARCA: — PROTECCIÓN TERMICA REARMABLE:

CONTACTORES: TIPO: — Nº: — INT. NOMINAL: — MARCA: — PROTECCIÓN TERMICA REARMABLE:

CONTACTORES: TIPO: — Nº: — INT. NOMINAL: — MARCA: — PROTECCIÓN TERMICA REARMABLE:

CONTROLADOR DE COLOR:

FUENTE ALIMENTACION: — POTENCIA: 33.3 W — TENSION: 230 / 24 V

INT. DIFERENCIALES: Nº 1 — POLO: 4 — SENSIBIL.: 30mA — INT. NOMINAL: 25 A — MARCA: ABB

SISTEMA DE TELEGESTIÓN: TIPO: — MARCA ROUTER: — Nº TARJETA: — PIN:

ANALIZADOR DE RED: MARCA: — MODELO: — **VOLTÍMETRO/AMPERÍMETRO:**

PROTECCIÓN CONTRA SOBRETENSIONES: MARCA: — TIPO:

VARIADORES DE FRECUENCIA: MARCA: — TIPO: — POTENCIA:

ANEMÓMETRO: MARCA: — TIPO:

TOMA DE TIERRA: SECCIÓN: 16 mm2 — RESISTENCIA: 0.35 Ω — LATIGUILLOS PUERTAS: SI

BATERIA CONDENSADORES: Nº — INT. NOMINAL: — MARCA: — PROTECCION: — POTENCIA:

GENERAL

REVISIÓN ELÉCTRICA: CABLEADOS: — BORNAS Y CONEXIONES: — CONTACTORES:

LIMPIEZA GENERAL: EXTERIOR ARMARIO: — INTERIOR: — ELEMENTOS EXTRAÑOS: — CABLEADO:

CONTACTORES: — OTROS COMPONENTES: — PRODUCTO LIMPIADOR: — AIRE COMPRIMIDO: — HIDRÓFUGO:

ENGRASE: CANDADOS: — BISAGRAS: — CONTACTORES: — OTROS:

REPASO CHAPA Y PINTURA: ABOLLADURAS: — ÓXIDO: — AJUSTES DE PUERTAS: — PINTURA:

ESTANQUEIDAD: ORIFICIOS DE TUBOS ENTRADA Y SALIDA: — OTRAS ABERTURAS EN LA CHAPA:

O.C.A.: FAVORABLE: SI — CONDICIONADA: — DENEGADA: — PRÓXIMA REVISIÓN: 14/10/21 — GRUPO:

OBSERVACIONES

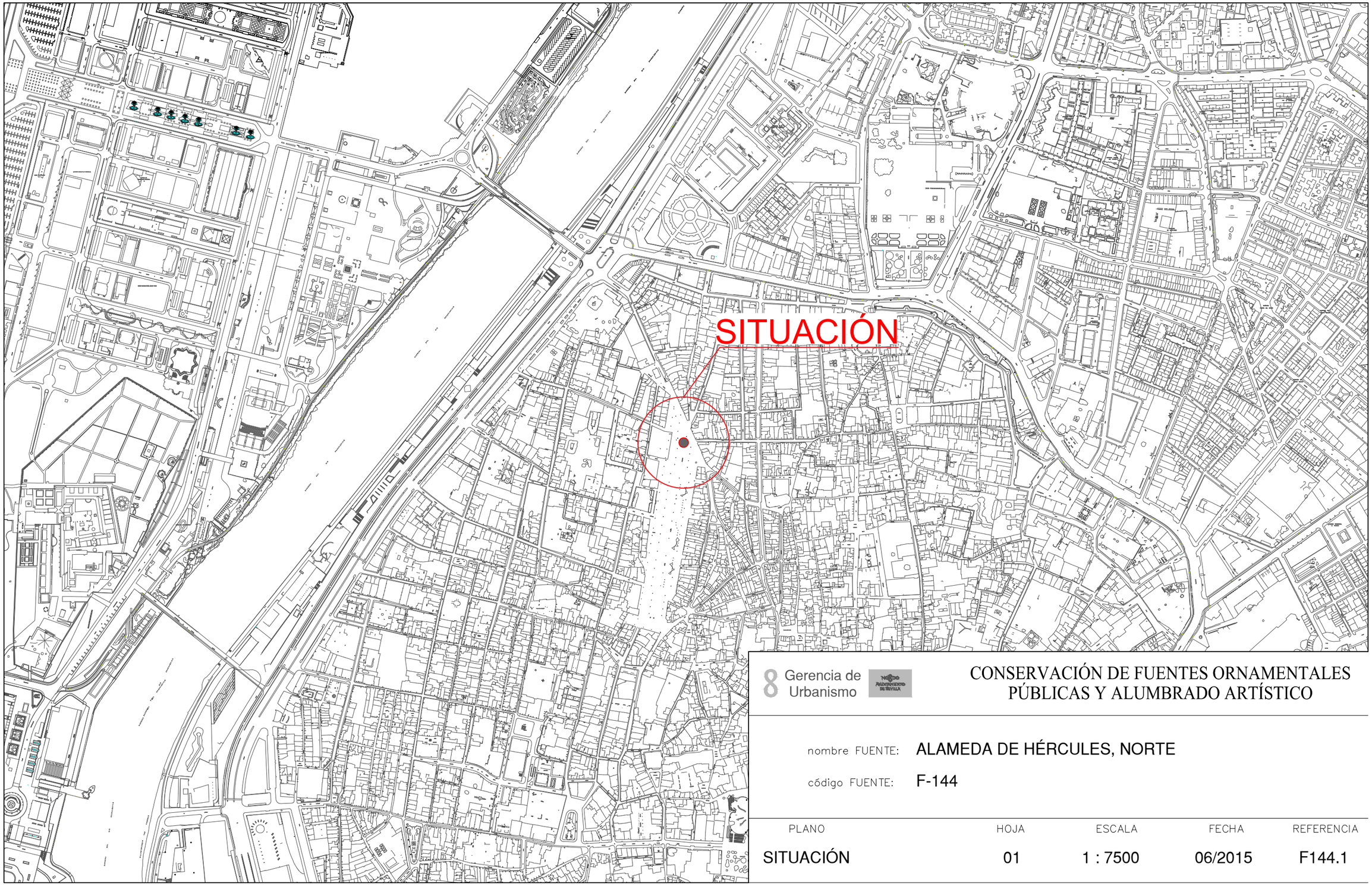

8 Gerencia de Urbanismo

CONSERVACIÓN DE FUENTES ORNAMENTALES PÚBLICAS Y ALUMBRADO ARTÍSTICO

nombre FUENTE: ALAMEDA DE HÉRCULES, NORTE

código FUENTE: F-144

PLANO	HOJA	ESCALA	FECHA	REFERENCIA
SITUACIÓN	01	1 : 7500	06/2015	F144.1

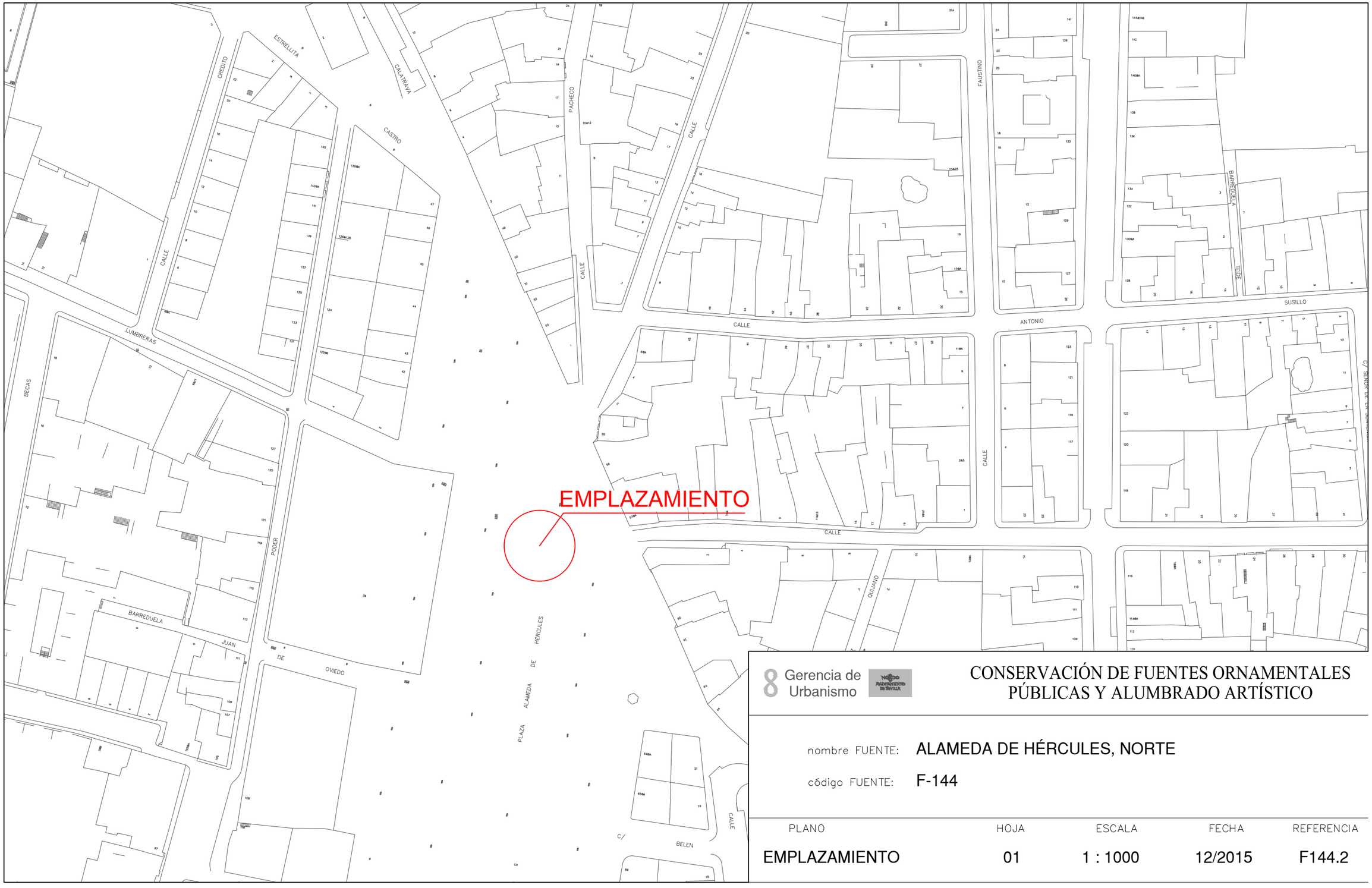

Gerencia de Urbanismo

CONSERVACIÓN DE FUENTES ORNAMENTALES PÚBLICAS Y ALUMBRADO ARTÍSTICO

nombre FUENTE: ALAMEDA DE HÉRCULES, NORTE

código FUENTE: F-144

PLANO	HOJA	ESCALA	FECHA	REFERENCIA
EMPLAZAMIENTO	01	1 : 1000	12/2015	F144.2

PLANTA GENERAL

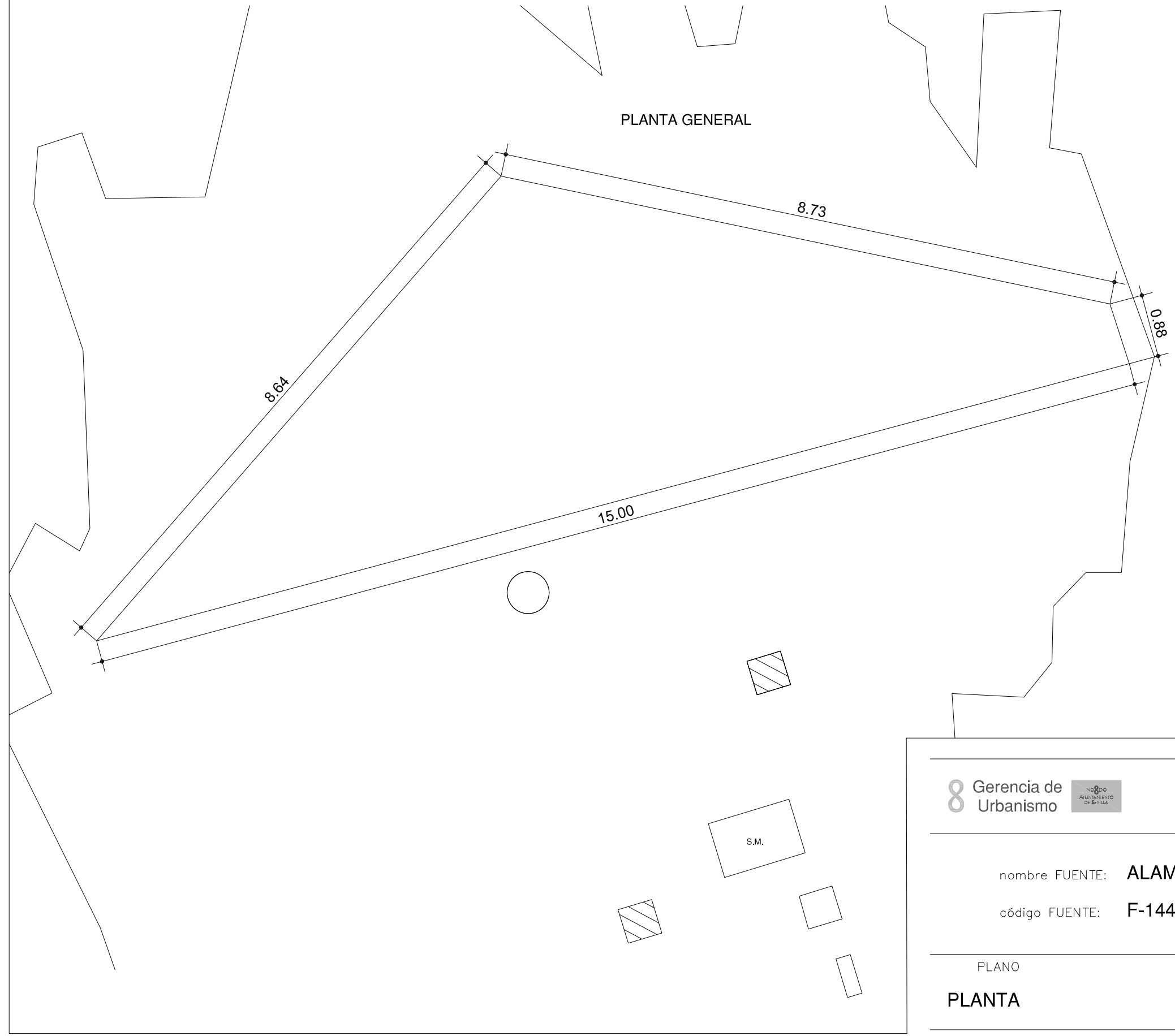

F.C.M. FOSO COLECTOR MOTOR
A.D. ARQUETA DESAGÜE
A.A.A. ARQUETA AGUA APORTE
S.M. SALA MAQUINA

Gerencia de Urbanismo

CONSERVACIÓN DE FUENTES ORNAMENTALES PÚBLICAS Y ALUMBRADO ARTÍSTICO

nombre FUENTE: ALAMEDA DE HÉRCULES - 1 - NORTE

código FUENTE: F-144

PLANO	HOJA	ESCALA	FECHA	REFERENCIA
PLANTA	01	1:60	01/2016	F144.3

PLANTA HIDRÁULICA

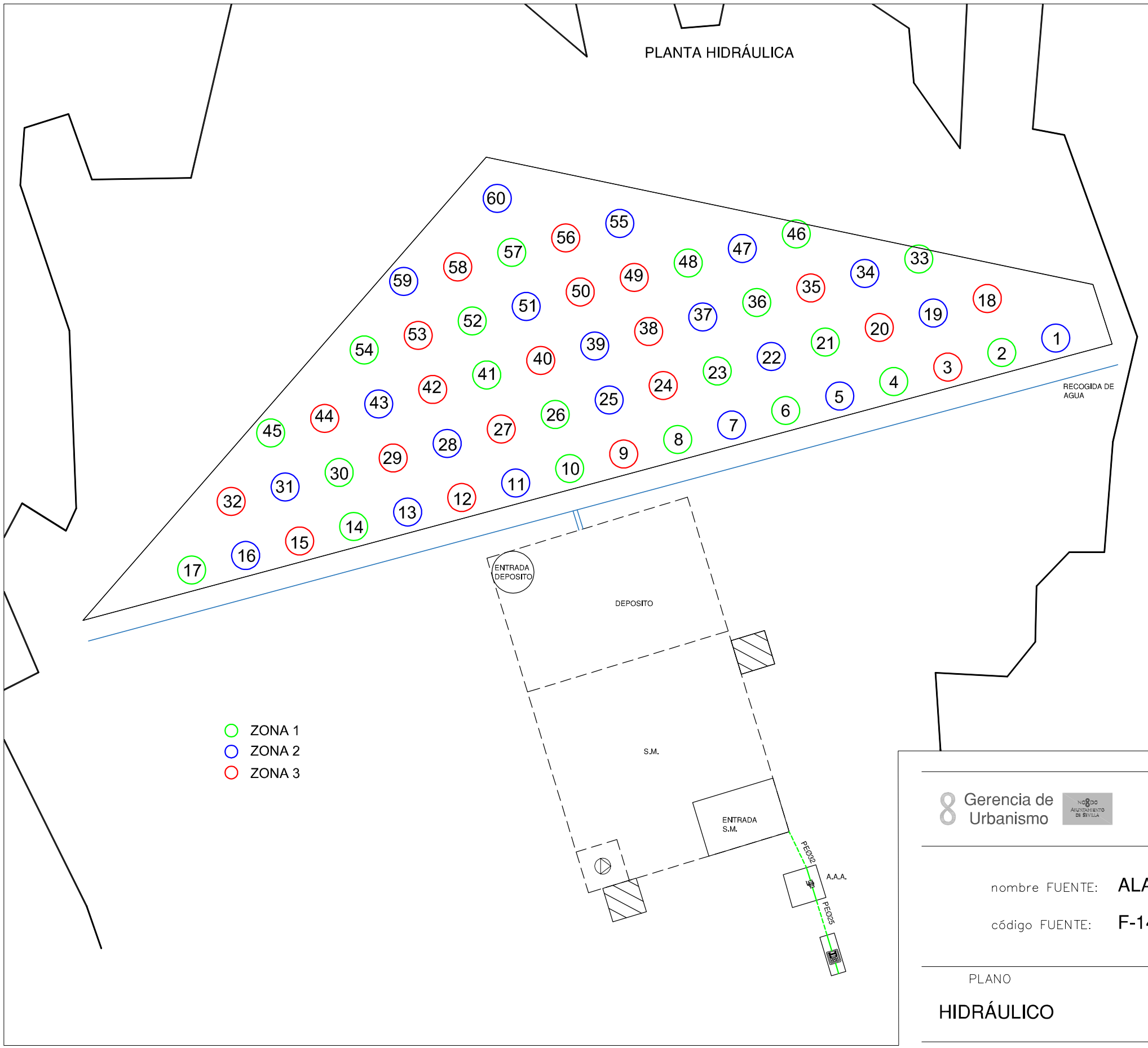

LEYENDA

- TUBERÍA DE APORTE
- TUBERÍA DE RECIRCULACIÓN
- TUBERÍA DE DESAGÜE
- CONTADOR
- ELECTROVALVULA
- LLAVE DE BOLA
- LLAVE COMPUERTA
- SURTIDOR PARABÓLICO
- BOMBA DE ACHIQUE
- SURTIDOR PULVERIZADOR
- SURTIDOR VERTICAL
- GRIFO
- LLAVE SELECTORA
- BRIDA UNIÓN
- VÁLVULA REGULADORA DE PRESIÓN
- MANOMETRO
- BOMBA RECIRCULACIÓN
- DEPÓSITO CL / PH

F.C.M. FOSO COLECTOR MOTOR
A.D. ARQUETA DESAGÜE
A.A.A. ARQUETA AGUA APORTE
S.M. SALA MAQUINA

Gerencia de Urbanismo

CONSERVACIÓN DE FUENTES ORNAMENTALES PÚBLICAS Y ALUMBRADO ARTÍSTICO

nombre FUENTE: ALAMEDA DE HÉRCULES - 1 - NORTE

código FUENTE: F-144

PLANO	HOJA	ESCALA	FECHA	REFERENCIA
HIDRÁULICO	01/03	1:60	01/2016	F144.5

DETALLES SALA MÁQUINAS Y DEPOSITO

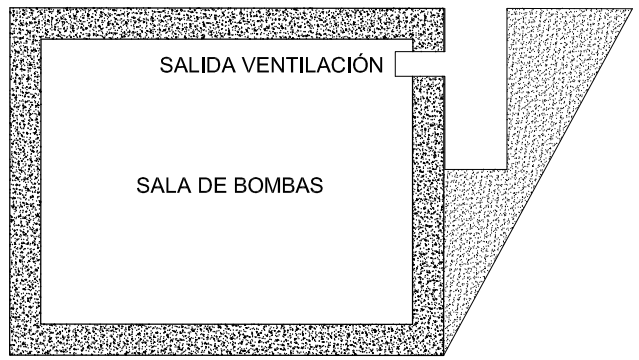

DETALLE 1

ALZADO A

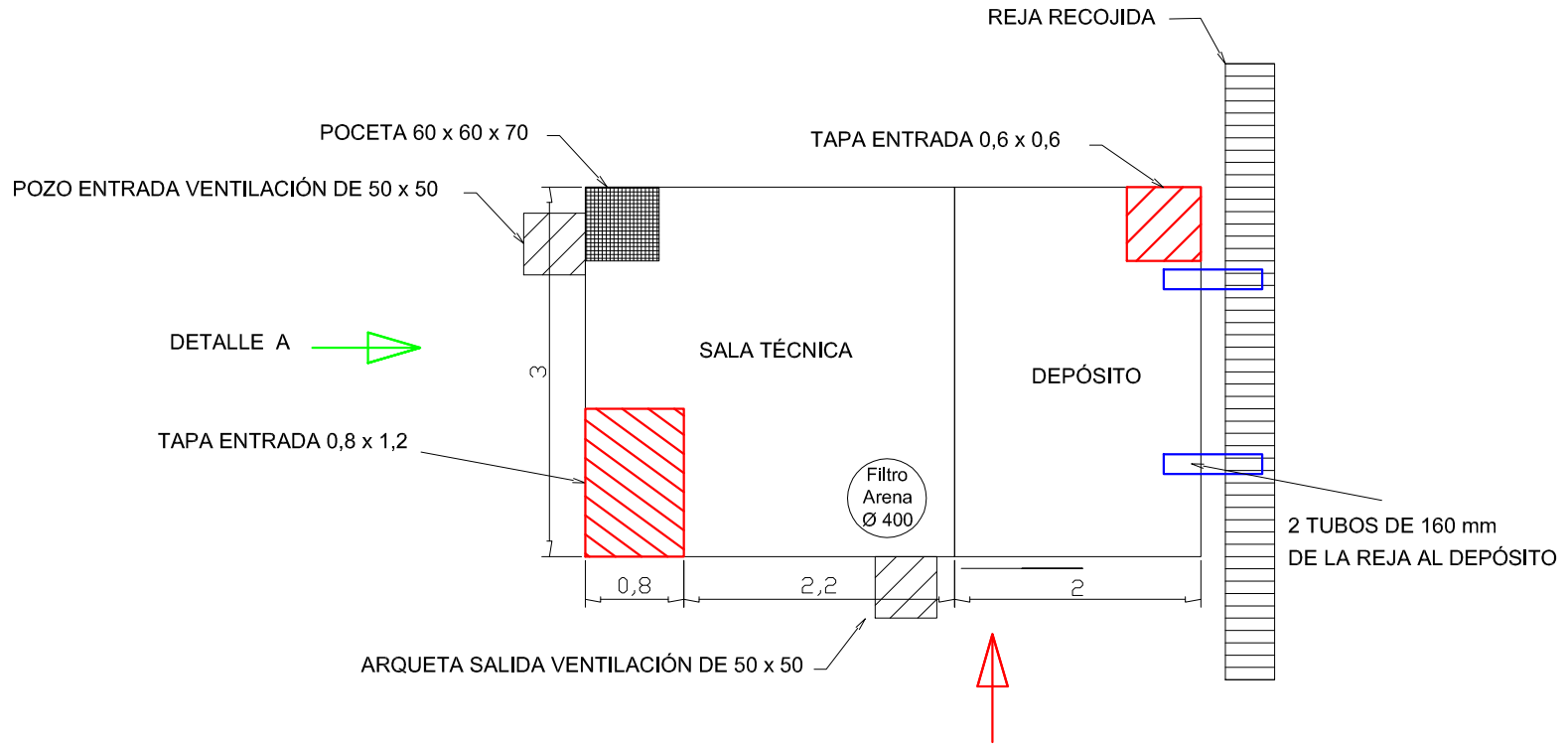

DETALLE B

PLANTA

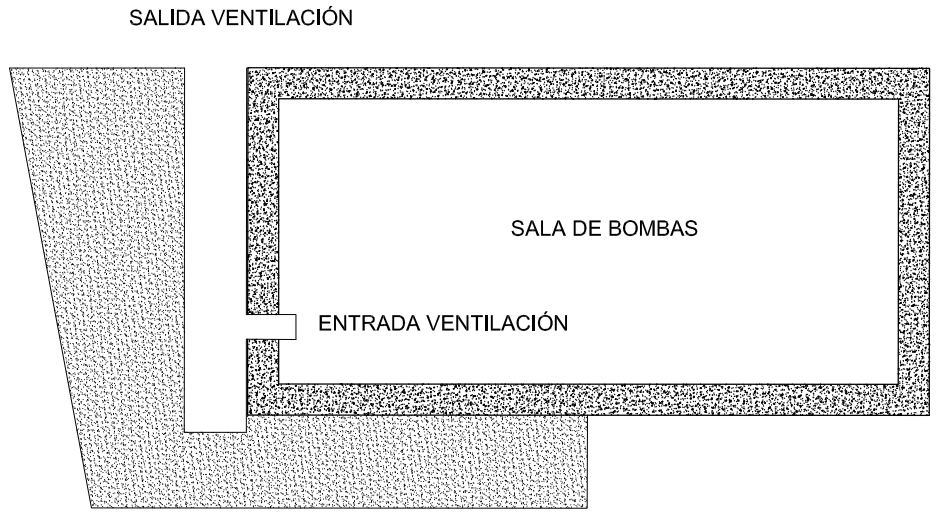

DETALLE B

ALZADO B

Gerencia de Urbanismo

NOMBRE AYUNTAMIENTO DE SEVILLA

CONSERVACIÓN DE FUENTES ORNAMENTALES PÚBLICAS Y ALUMBRADO ARTÍSTICO

nombre FUENTE: ALAMEDA DE HÉRCULES - 1 - NORTE

código FUENTE: F-144

PLANO	HOJA	ESCALA	FECHA	REFERENCIA
HIDRÁULICO	03/03	1:60	01/2016	F144.5

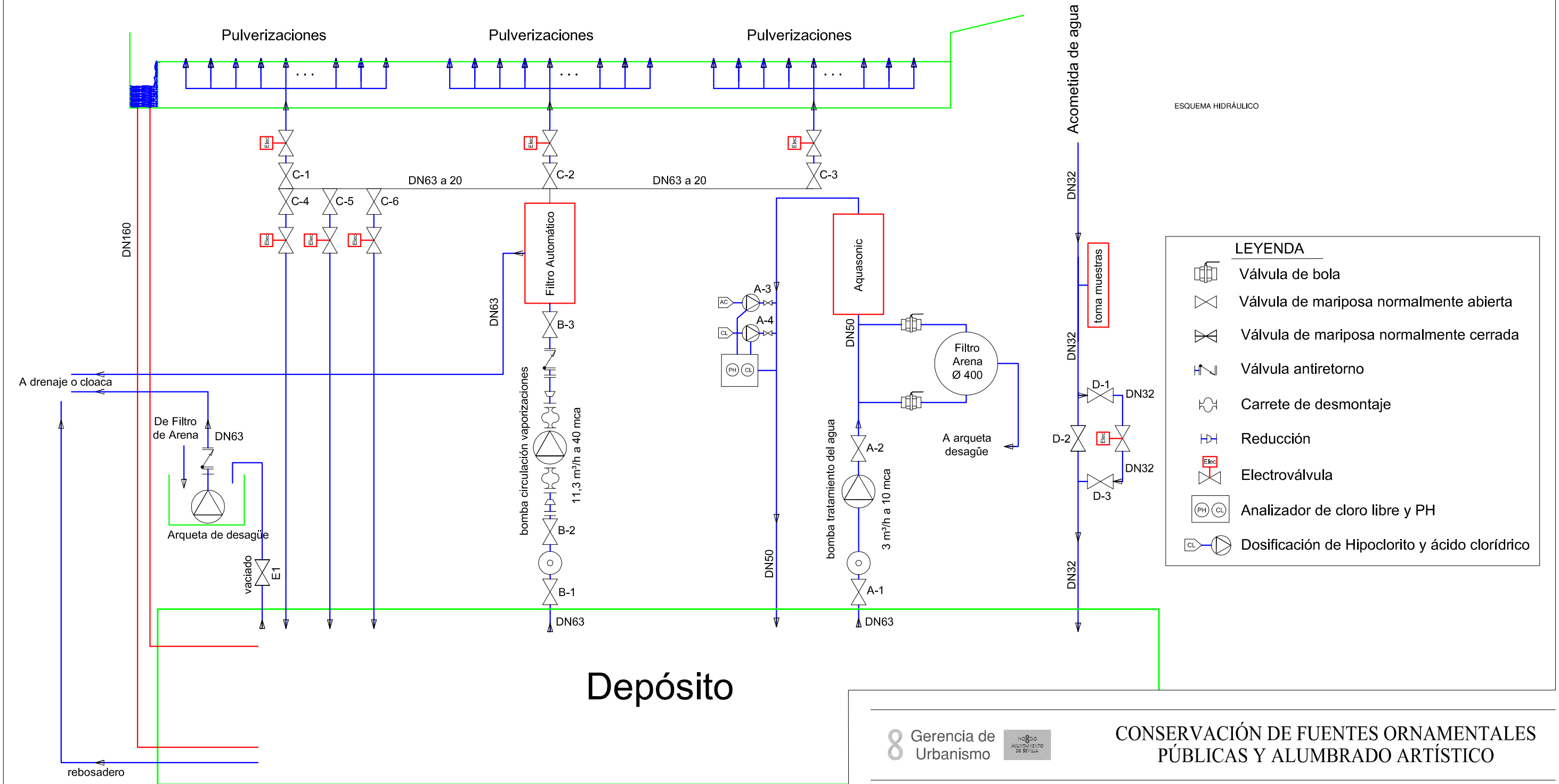

ESQUEMA HIDRÁULICO

LEYENDA

- Válvula de bola
- Válvula de mariposa normalmente abierta
- Válvula de mariposa normalmente cerrada
- Válvula antiretorno
- Carrete de desmontaje
- Reducción
- Electroválvula
- Analizador de cloro libre y PH
- Dosificación de Hipoclorito y ácido clorídrico

Gerencia de Urbanismo

CONSERVACIÓN DE FUENTES ORNAMENTALES PÚBLICAS Y ALUMBRADO ARTÍSTICO

nombre FUENTE: ALAMEDA DE HÉRCULES - 1 - NORTE

código FUENTE: F-144

PLANO	HOJA	ESCALA	FECHA	REFERENCIA
HIDRÁULICO	02/03	S/D	01/2016	F144.5

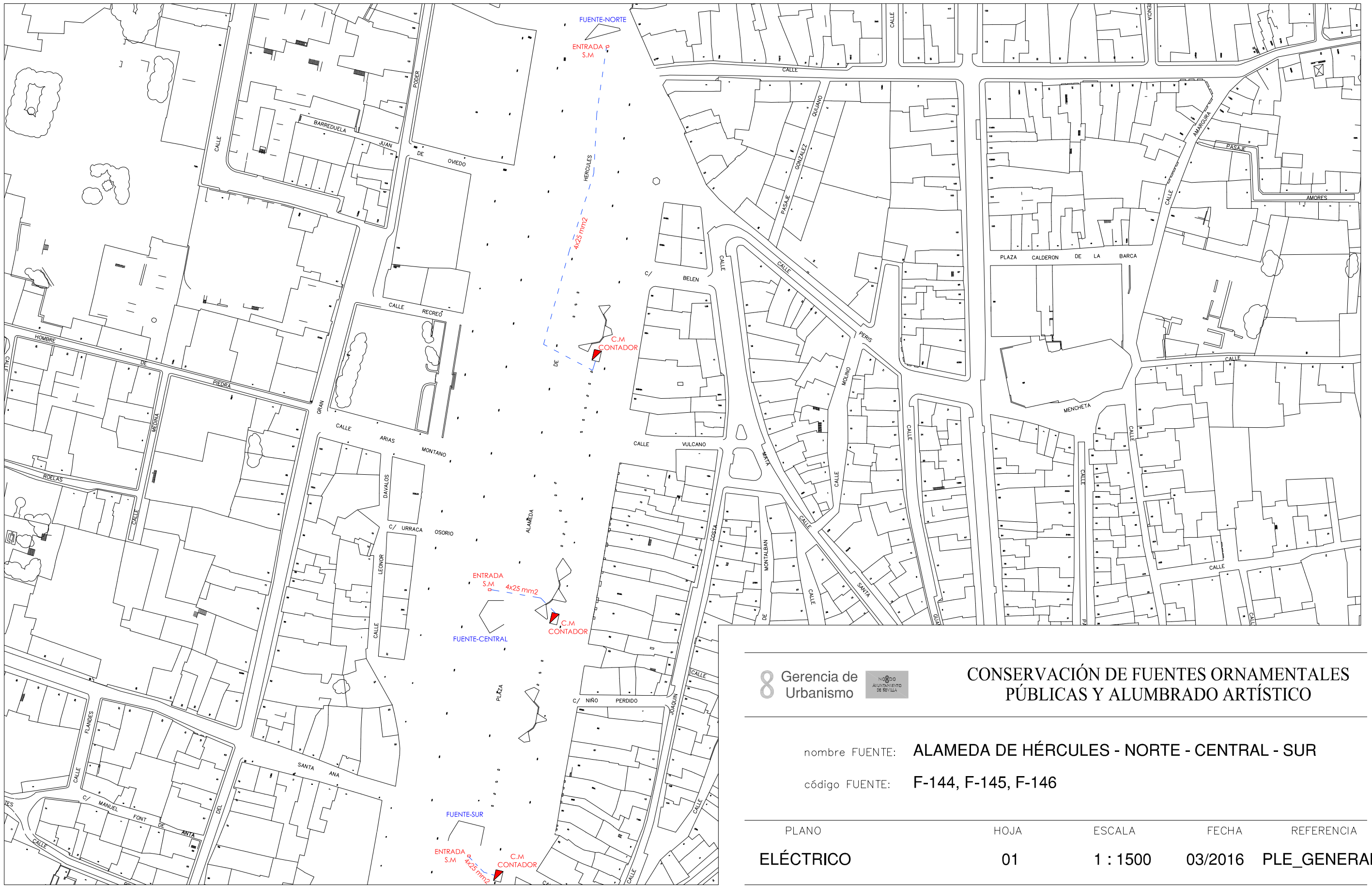
FUENTE-NORTE
ENTRADA S.M
4x25 mm2
C.M CONTADOR
HERCULES
DE
FUENTE-CENTRAL
ENTRADA S.M
4x25 mm2
C.M CONTADOR
FUENTE-SUR
ENTRADA S.M
4x25 mm2
C.M CONTADOR
CALLE
BARREDUELA
JUAN DE OVIEDO
PODER
CALLE RECREO
HOMBRE DE PIEDRA
CALLE
MEDINA
GRAN CALLE
ARIAS
MONTANO
ROELAS
CALLE
DAVALOS
C/ URRACA
OSORIO
LEONOR
CALLE
ALAMEDA
PLAZA
C/ NIÑO PERDIDO
SANTA ANA
CALLE FLANDES
C/ MANUEL FONT DE ANTA
DEL
CALLE
C/ BELEN
CALLE
CALLE VULCANO
CALLE
CALLE
CALLE
CONDE DE PERIS
CALLE
MOLINO
MATA
CALLE
CALLE
COSTA
MONTALBAN
DE
CALLE
CALLE
SANTA
CALLE
CALLE
CALLE

ALIMENTACIÓN ARMARIO 400V III+N

Gerencia de Urbanismo

CONSERVACIÓN DE FUENTES ORNAMENTALES PÚBLICAS Y ALUMBRADO ARTÍSTICO

nombre FUENTE: ALAMEDA DE HÉRCULES 1-NORTE, 2 - SUR

código FUENTE: F-144, F-146

PLANO	HOJA	ESCALA	FECHA	REFERENCIA
ESQUEMA UNIFILAR	01/21	S/D	04/2016	F144.7/F146.7

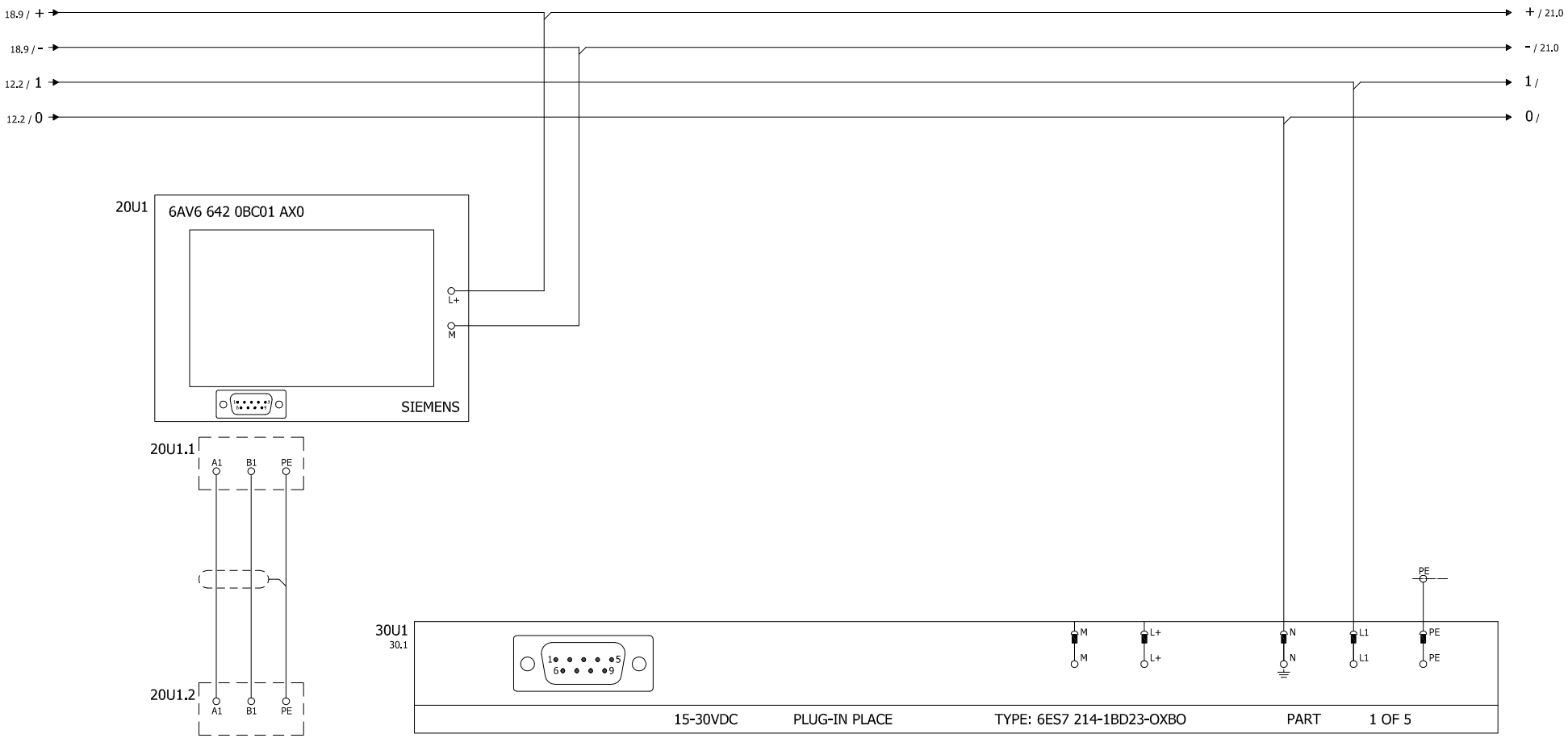

Gerencia de Urbanismo

CONSERVACIÓN DE FUENTES ORNAMENTALES PÚBLICAS Y ALUMBRADO ARTÍSTICO

nombre FUENTE: ALAMEDA DE HÉRCULES 1-NORTE, 2 - SUR

código FUENTE: F-144, F-146

PLANO	HOJA	ESCALA	FECHA	REFERENCIA
ESQUEMA UNIFILAR	10/21	S/D	04/2016	F144.7/F146.7

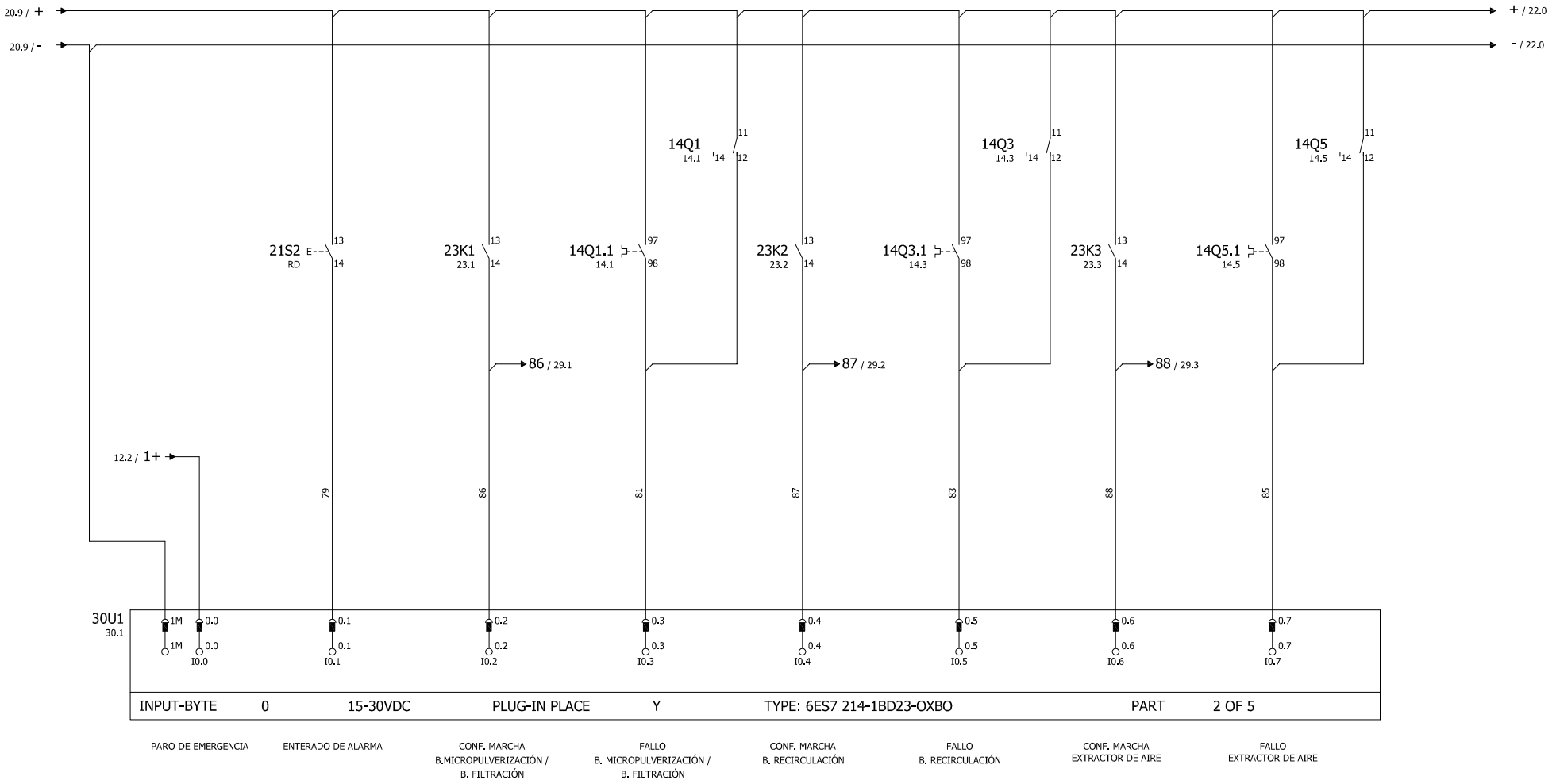

22

Gerencia de Urbanismo

CONSERVACIÓN DE FUENTES ORNAMENTALES PÚBLICAS Y ALUMBRADO ARTÍSTICO

nombre FUENTE: ALAMEDA DE HÉRCULES 1-NORTE, 2 - SUR

código FUENTE: F-144, F-146

PLANO	HOJA	ESCALA	FECHA	REFERENCIA
ESQUEMA UNIFILAR	11/21	S/D	04/2016	F144.7/F146.7

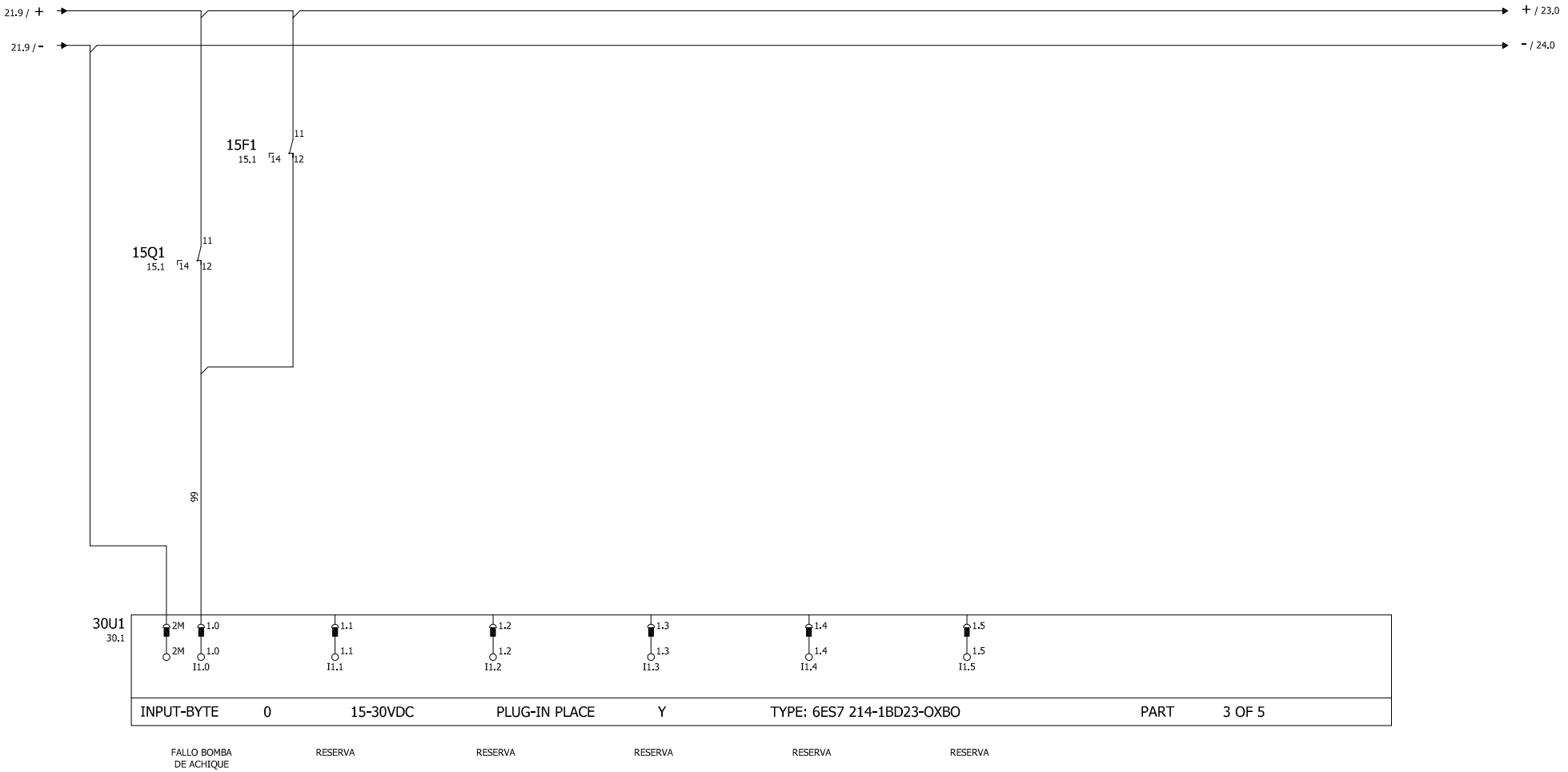

Gerencia de Urbanismo

CONSERVACIÓN DE FUENTES ORNAMENTALES PÚBLICAS Y ALUMBRADO ARTÍSTICO

nombre FUENTE: ALAMEDA DE HÉRCULES 1-NORTE, 2 - SUR

código FUENTE: F-144, F-146

PLANO	HOJA	ESCALA	FECHA	REFERENCIA
ESQUEMA UNIFILAR	12/21	S/D	04/2016	F144.7/F146.7

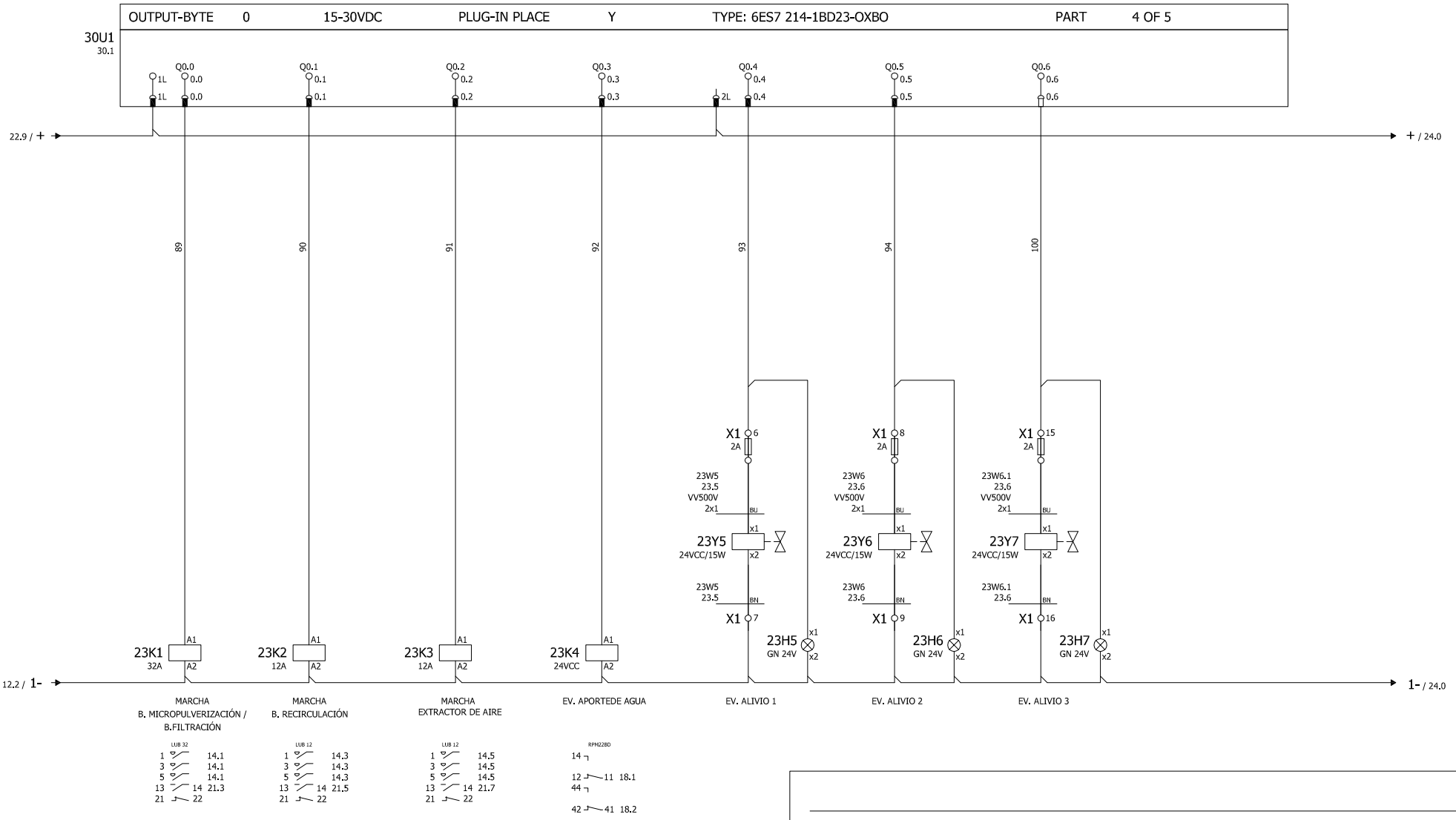

24

22

Gerencia de Urbanismo

CONSERVACIÓN DE FUENTES ORNAMENTALES PÚBLICAS Y ALUMBRADO ARTÍSTICO

nombre FUENTE: ALAMEDA DE HÉRCULES 1-NORTE, 2 - SUR

código FUENTE: F-144, F-146

PLANO	HOJA	ESCALA	FECHA	REFERENCIA
ESQUEMA UNIFILAR	13/21	S/D	04/2016	F144.7/F146.7

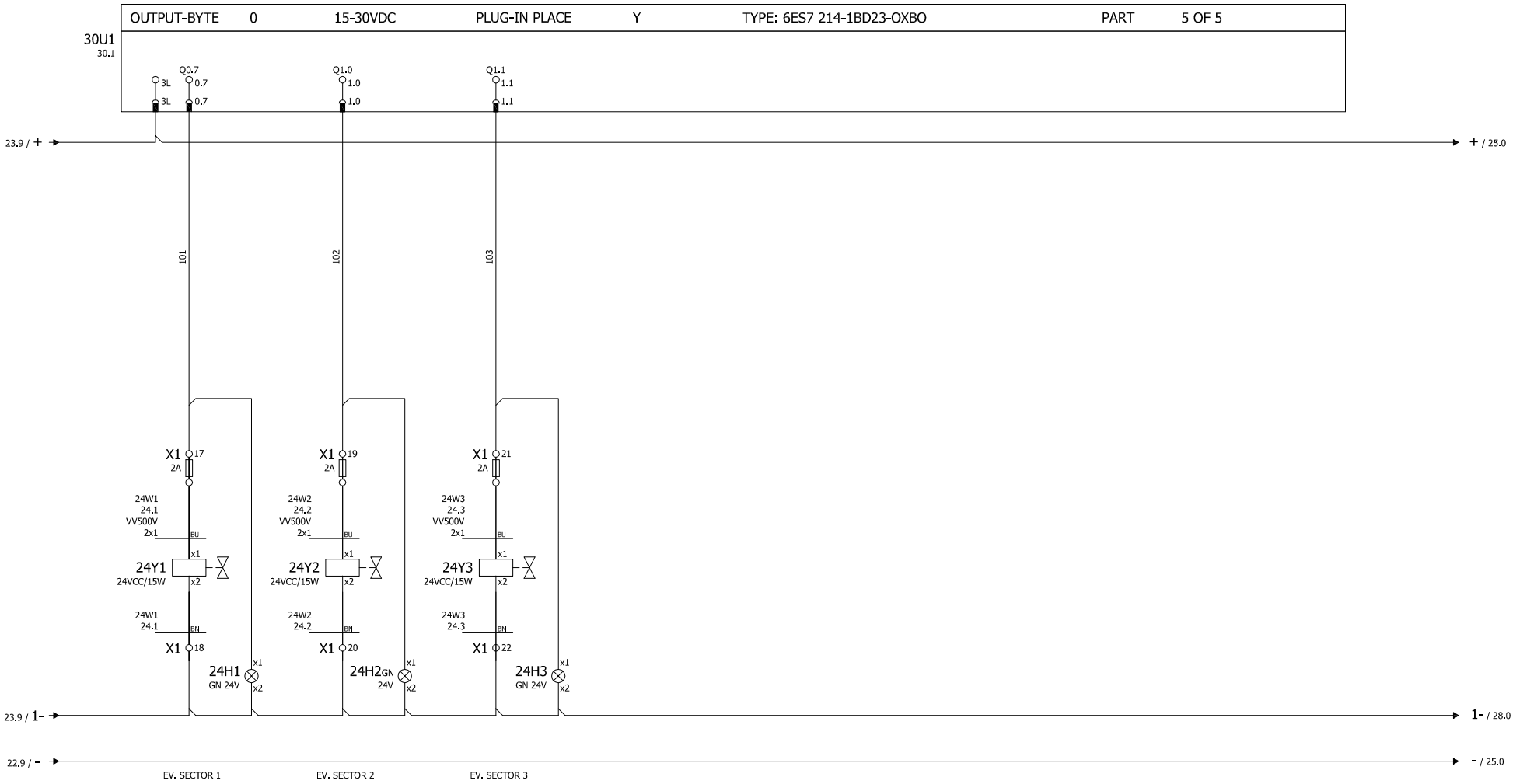

25

Gerencia de Urbanismo

CONSERVACIÓN DE FUENTES ORNAMENTALES PÚBLICAS Y ALUMBRADO ARTÍSTICO

nombre FUENTE: ALAMEDA DE HÉRCULES 1-NORTE, 2 - SUR

código FUENTE: F-144, F-146

PLANO	HOJA	ESCALA	FECHA	REFERENCIA
ESQUEMA UNIFILAR	14/21	S/D	04/2016	F144.7/F146.7

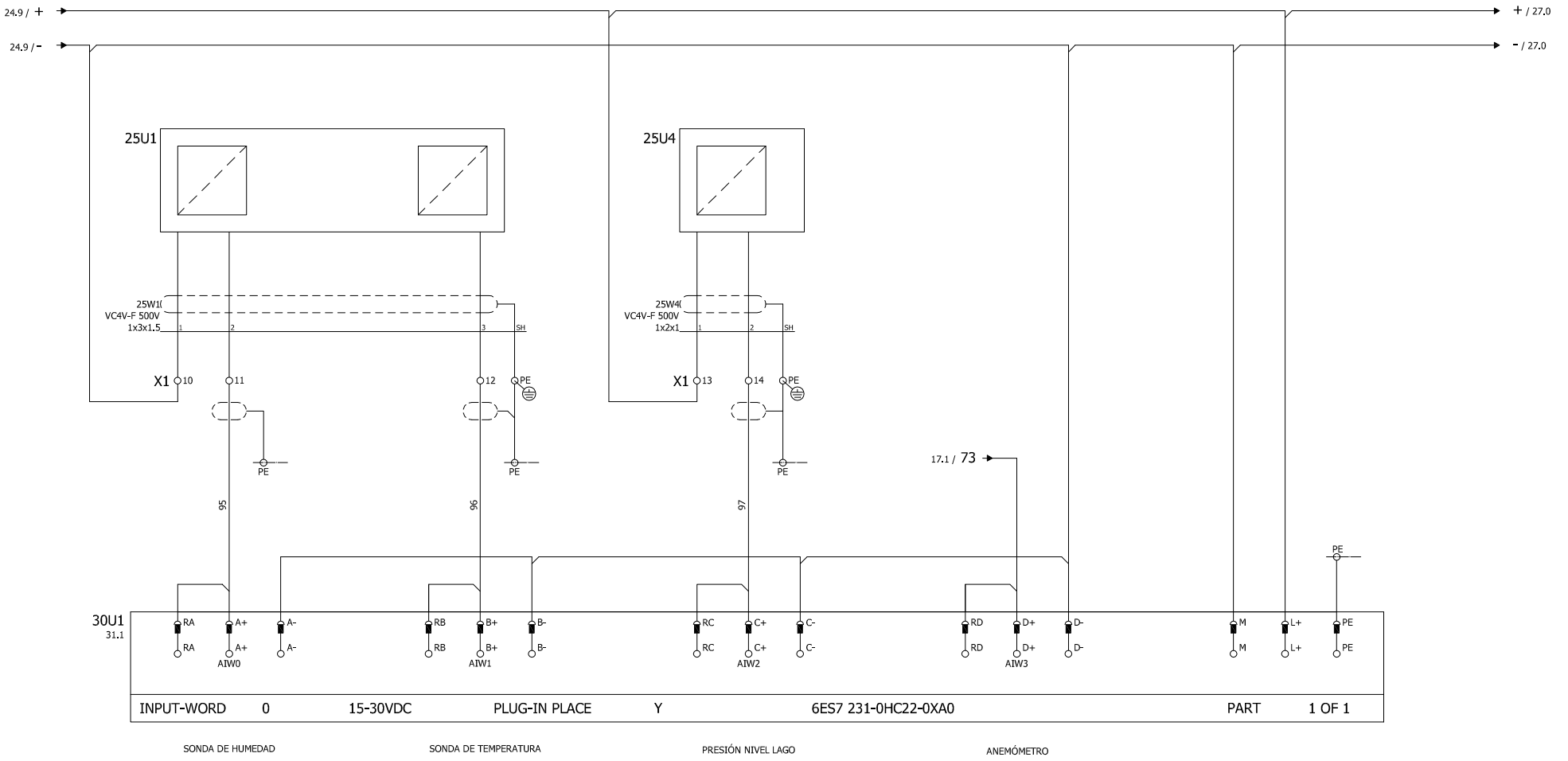

27

Gerencia de Urbanismo

CONSERVACIÓN DE FUENTES ORNAMENTALES PÚBLICAS Y ALUMBRADO ARTÍSTICO

nombre FUENTE: ALAMEDA DE HÉRCULES 1-NORTE, 2 - SUR

código FUENTE: F-144, F-146

PLANO	HOJA	ESCALA	FECHA	REFERENCIA
ESQUEMA UNIFILAR	15/21	S/D	04/2016	F144.7/F146.7

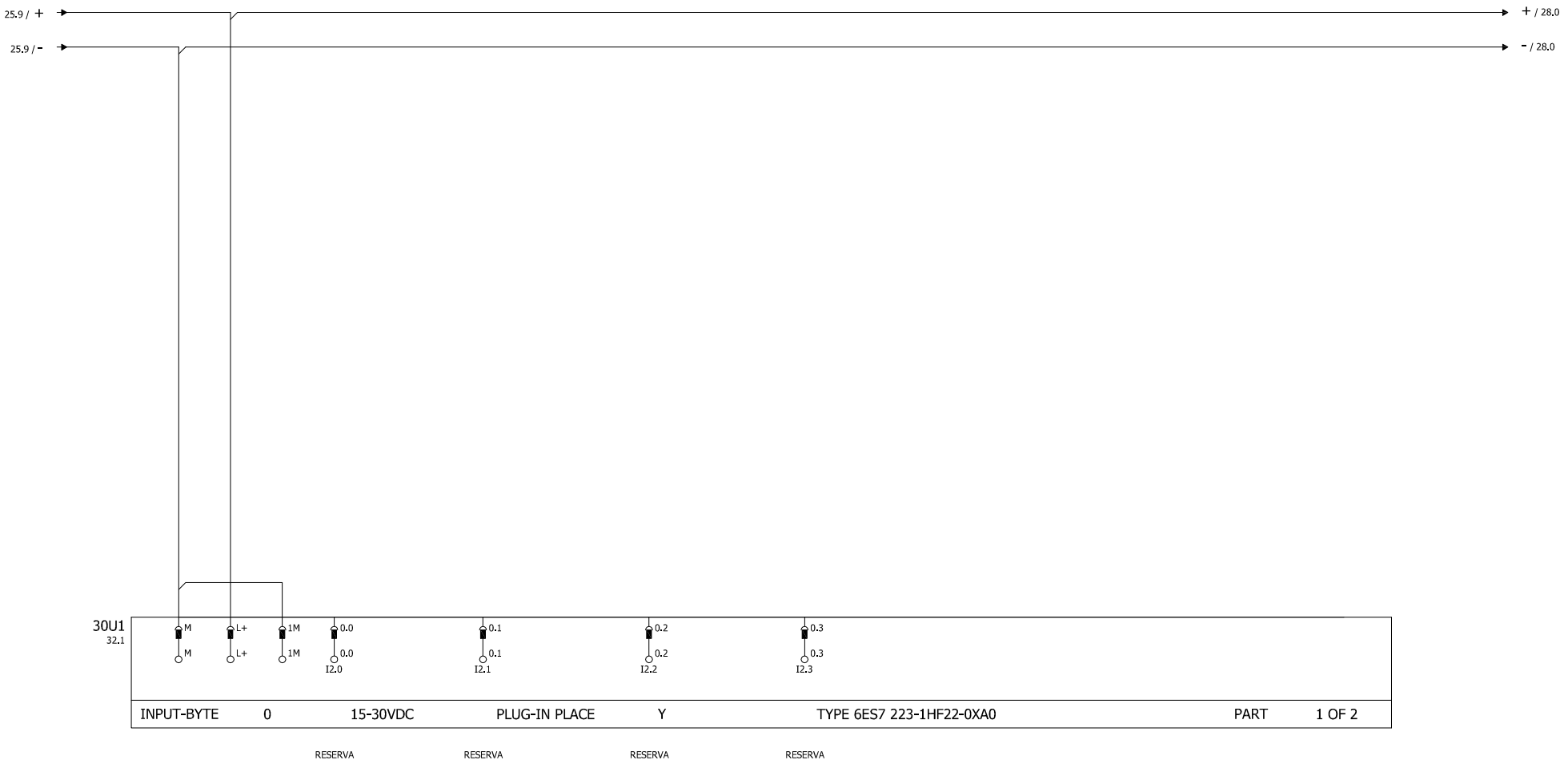

28

25

Gerencia de Urbanismo

CONSERVACIÓN DE FUENTES ORNAMENTALES PÚBLICAS Y ALUMBRADO ARTÍSTICO

nombre FUENTE: ALAMEDA DE HÉRCULES 1-NORTE, 2 - SUR

código FUENTE: F-144, F-146

PLANO	HOJA	ESCALA	FECHA	REFERENCIA
ESQUEMA UNIFILAR	16/21	S/D	04/2016	F144.7/F146.7

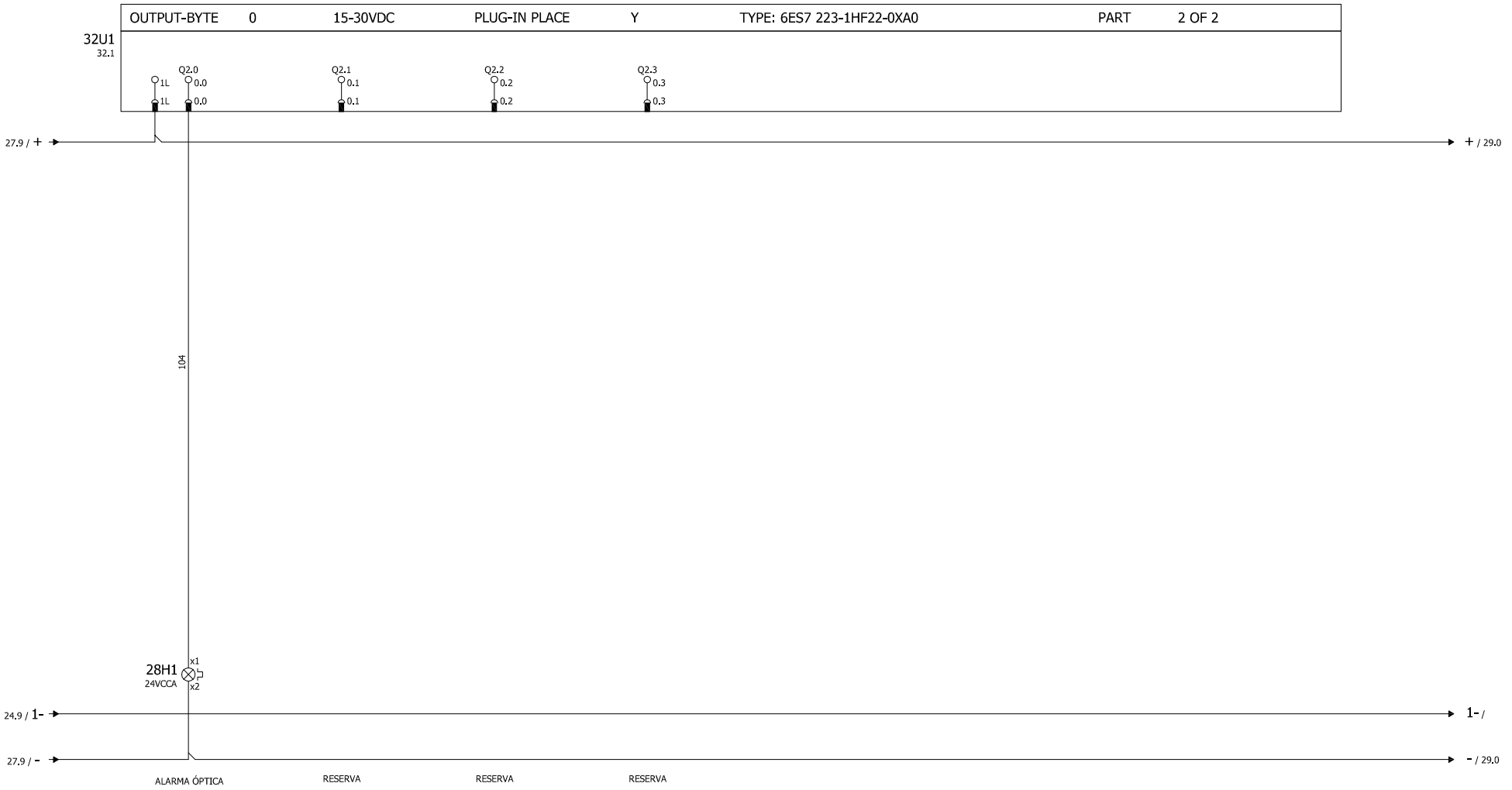

Gerencia de Urbanismo

CONSERVACIÓN DE FUENTES ORNAMENTALES
PÚBLICAS Y ALUMBRADO ARTÍSTICO

nombre FUENTE: ALAMEDA DE HÉRCULES 1-NORTE, 2 - SUR

código FUENTE: F-144, F-146

PLANO	HOJA	ESCALA	FECHA	REFERENCIA
ESQUEMA UNIFILAR	17/21	S/D	04/2016	F144.7/F146.7

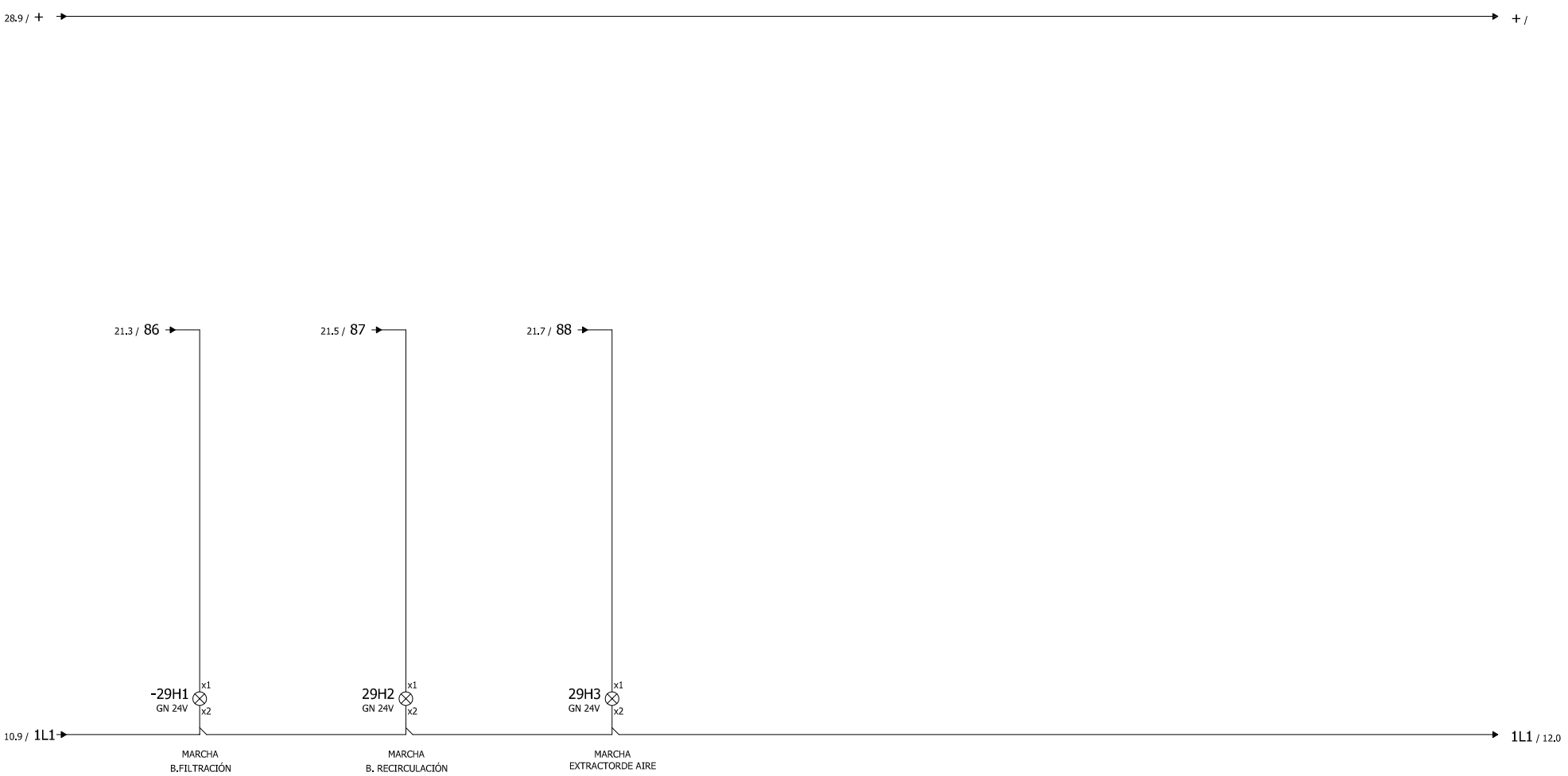

30

28

Gerencia de Urbanismo

CONSERVACIÓN DE FUENTES ORNAMENTALES PÚBLICAS Y ALUMBRADO ARTÍSTICO

nombre FUENTE: ALAMEDA DE HÉRCULES 1-NORTE, 2 - SUR

código FUENTE: F-144, F-146

PLANO	HOJA	ESCALA	FECHA	REFERENCIA
ESQUEMA UNIFILAR	18/21	S/D	04/2016	F144.7/F146.7

Plano de conexión de bornes

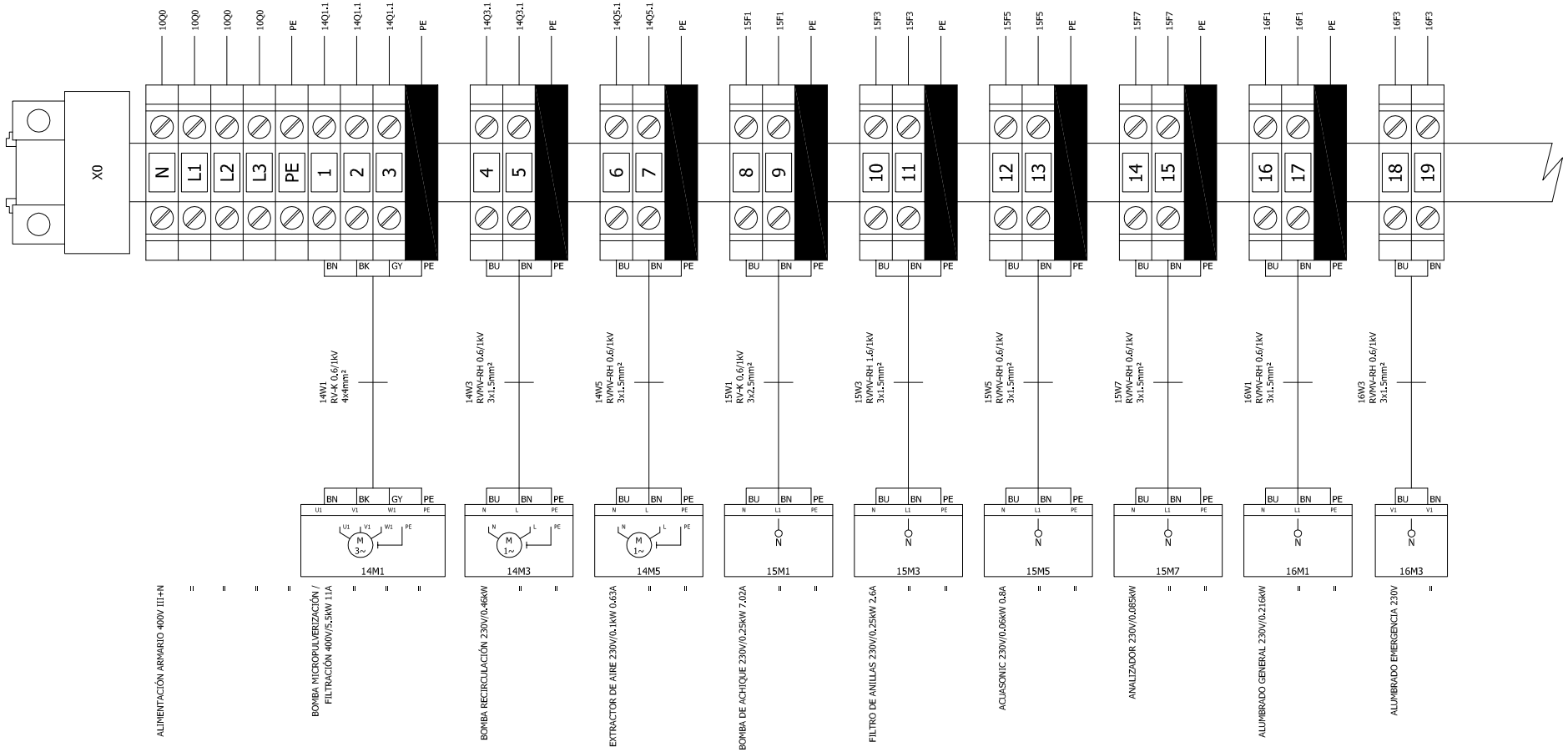

Gerencia de Urbanismo

CONSERVACIÓN DE FUENTES ORNAMENTALES PÚBLICAS Y ALUMBRADO ARTÍSTICO

nombre FUENTE: ALAMEDA DE HÉRCULES 1-NORTE, 2 - SUR

código FUENTE: F-144, F-146

PLANO	HOJA	ESCALA	FECHA	REFERENCIA
ESQUEMA UNIFILAR	19/21	S/D	04/2016	F144.7/F146.7

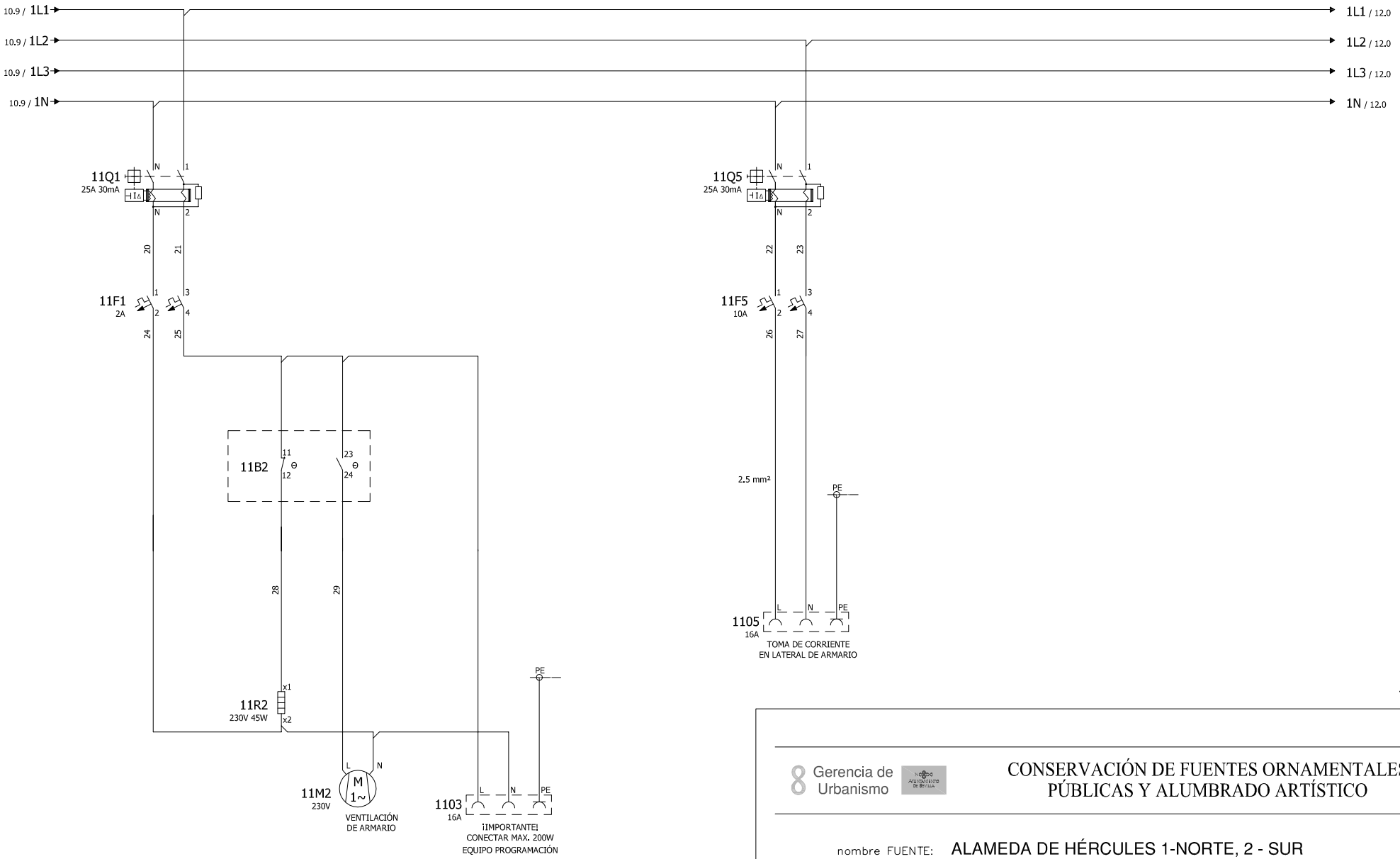

Gerencia de Urbanismo

CONSERVACIÓN DE FUENTES ORNAMENTALES PÚBLICAS Y ALUMBRADO ARTÍSTICO

nombre FUENTE: ALAMEDA DE HÉRCULES 1-NORTE, 2 - SUR

código FUENTE: F-144, F-146

PLANO	HOJA	ESCALA	FECHA	REFERENCIA
ESQUEMA UNIFILAR	02/21	S/D	04/2016	F144.7/F146.7

Plano de conexión de bornes

Gerencia de Urbanismo

CONSERVACIÓN DE FUENTES ORNAMENTALES
PÚBLICAS Y ALUMBRADO ARTÍSTICO

nombre FUENTE: ALAMEDA DE HÉRCULES 1-NORTE, 2 - SUR

código FUENTE: F-144, F-146

PLANO	HOJA	ESCALA	FECHA	REFERENCIA
ESQUEMA UNIFILAR	20/21	S/D	04/2016	F144.7/F146.7

Plano de conexión de bornes

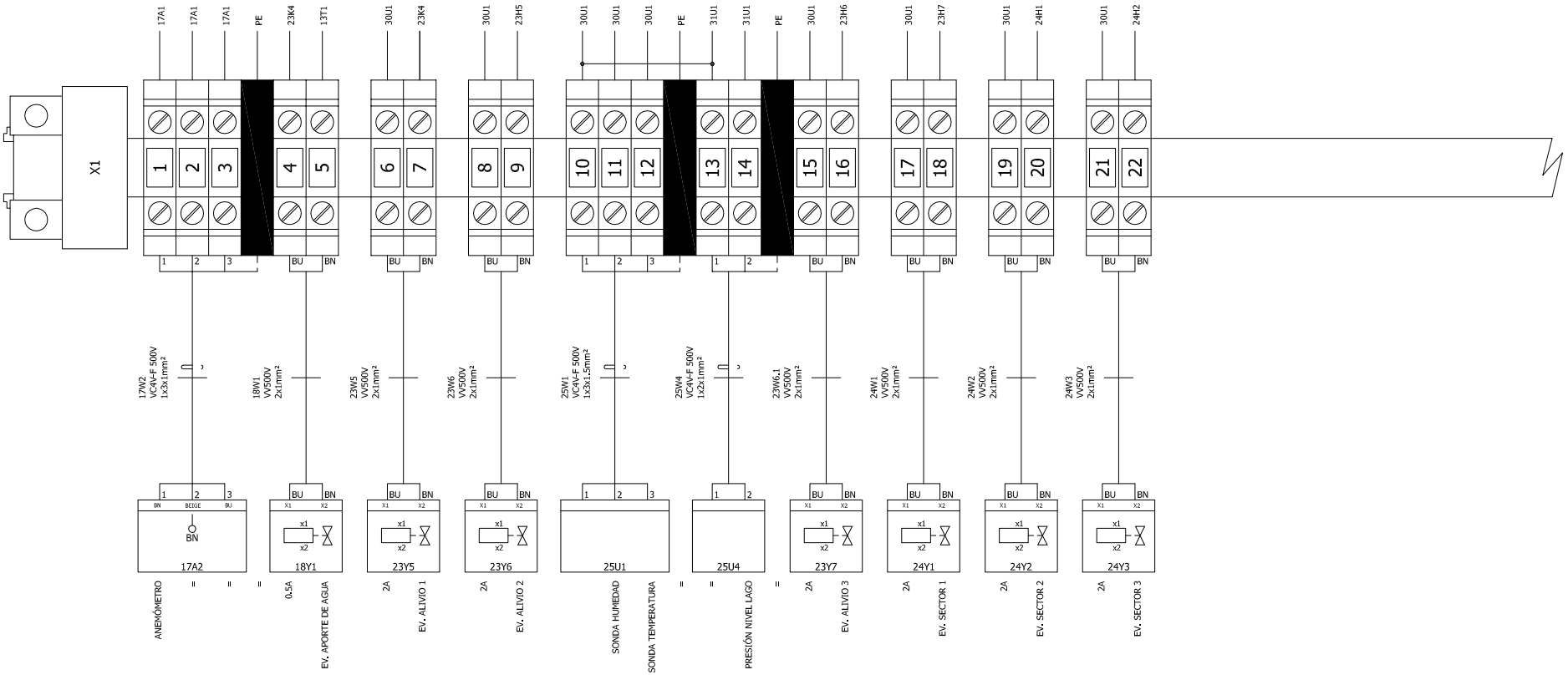

Gerencia de Urbanismo

CONSERVACIÓN DE FUENTES ORNAMENTALES PÚBLICAS Y ALUMBRADO ARTÍSTICO

nombre FUENTE: ALAMEDA DE HÉRCULES 1-NORTE, 2 - SUR

código FUENTE: F-144, F-146

PLANO	HOJA	ESCALA	FECHA	REFERENCIA
ESQUEMA UNIFILAR	21/21	S/D	04/2016	F144.7/F146.7

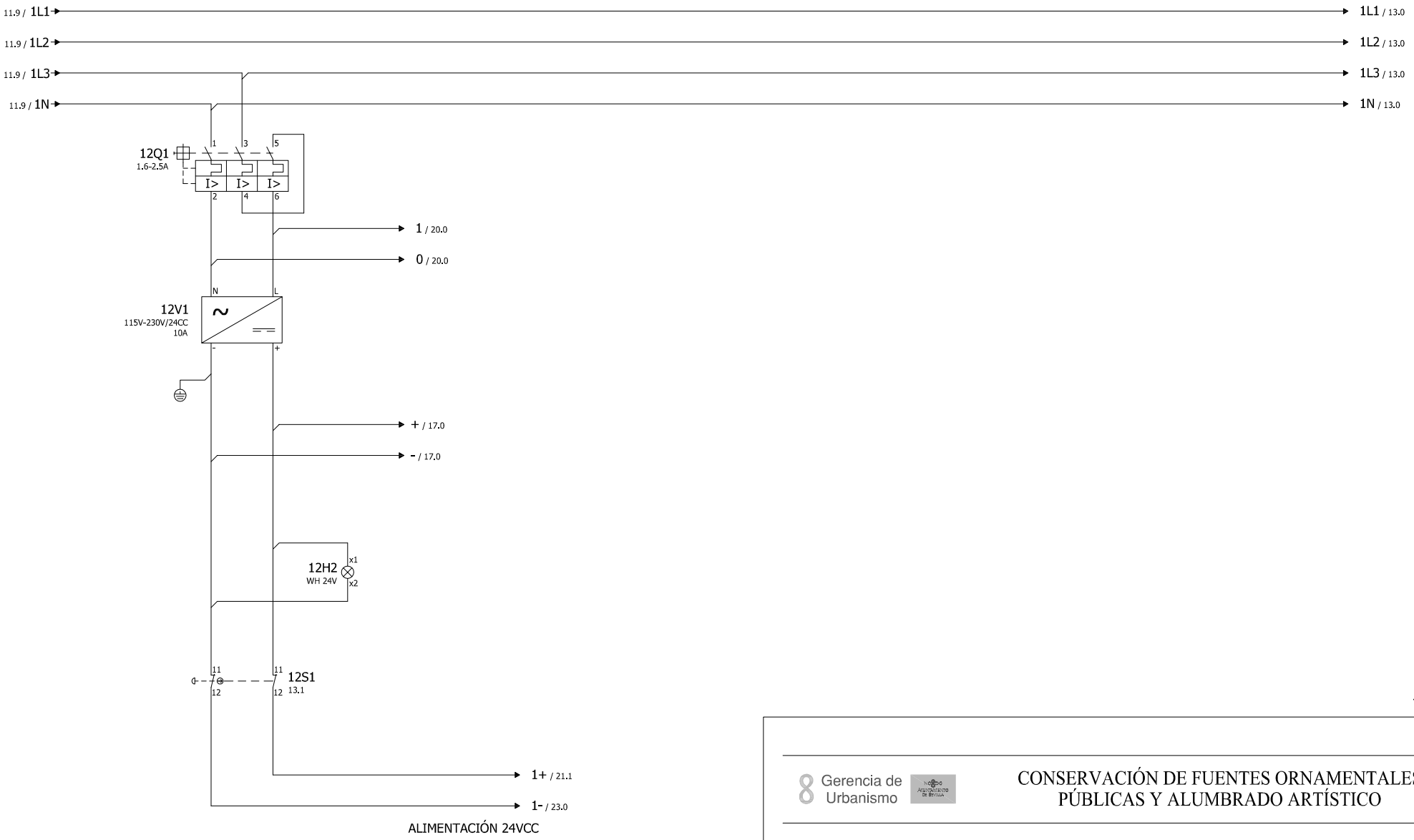

Gerencia de Urbanismo

CONSERVACIÓN DE FUENTES ORNAMENTALES PÚBLICAS Y ALUMBRADO ARTÍSTICO

nombre FUENTE: ALAMEDA DE HÉRCULES 1-NORTE, 2 - SUR

código FUENTE: F-144, F-146

PLANO	HOJA	ESCALA	FECHA	REFERENCIA
ESQUEMA UNIFILAR	03/21	S/D	04/2016	F144.7/F146.7

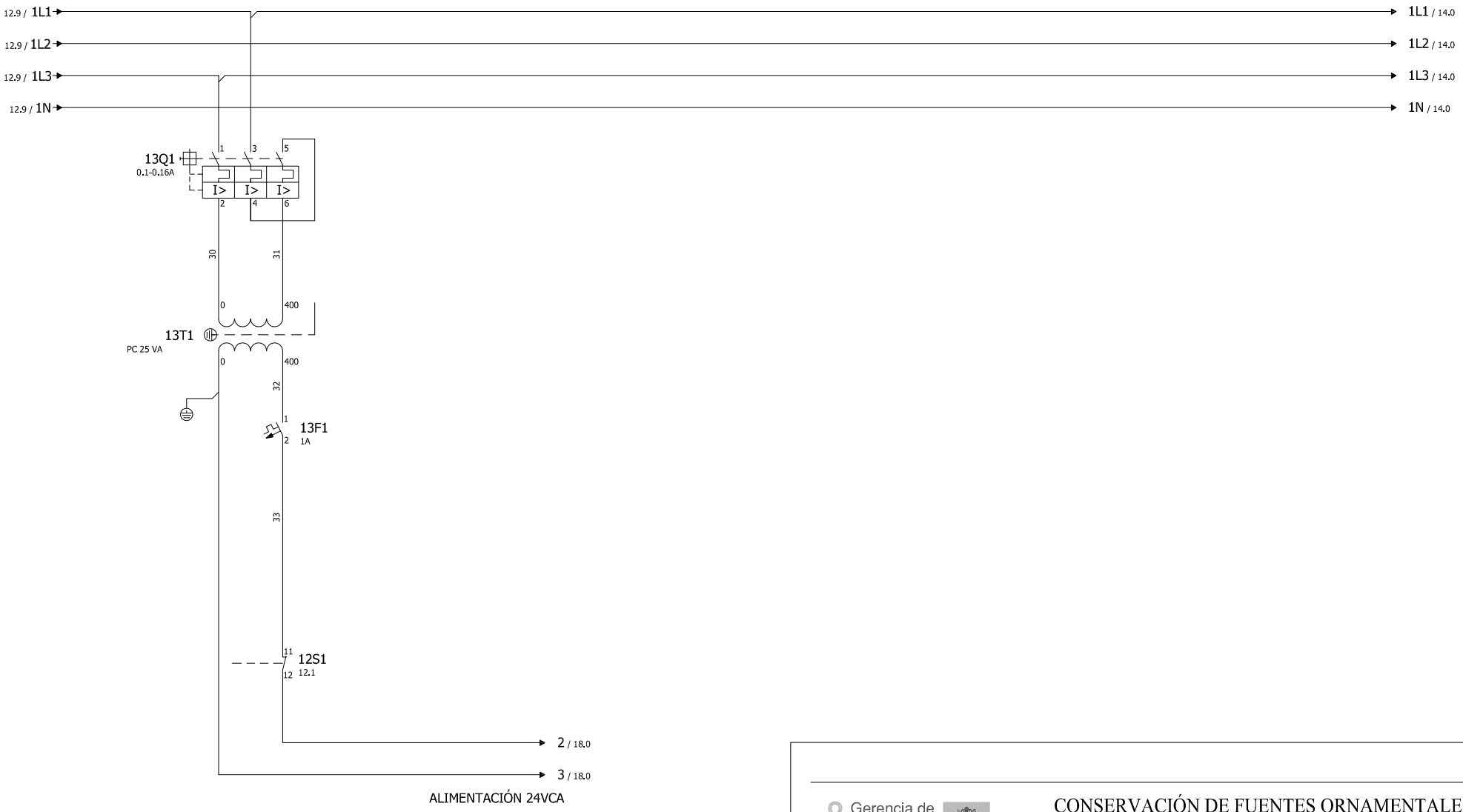

Gerencia de Urbanismo

CONSERVACIÓN DE FUENTES ORNAMENTALES PÚBLICAS Y ALUMBRADO ARTÍSTICO

nombre FUENTE: ALAMEDA DE HÉRCULES 1-NORTE, 2 - SUR

código FUENTE: F-144, F-146

PLANO	HOJA	ESCALA	FECHA	REFERENCIA
ESQUEMA UNIFILAR	04/21	S/D	04/2016	F144.7/F146.7

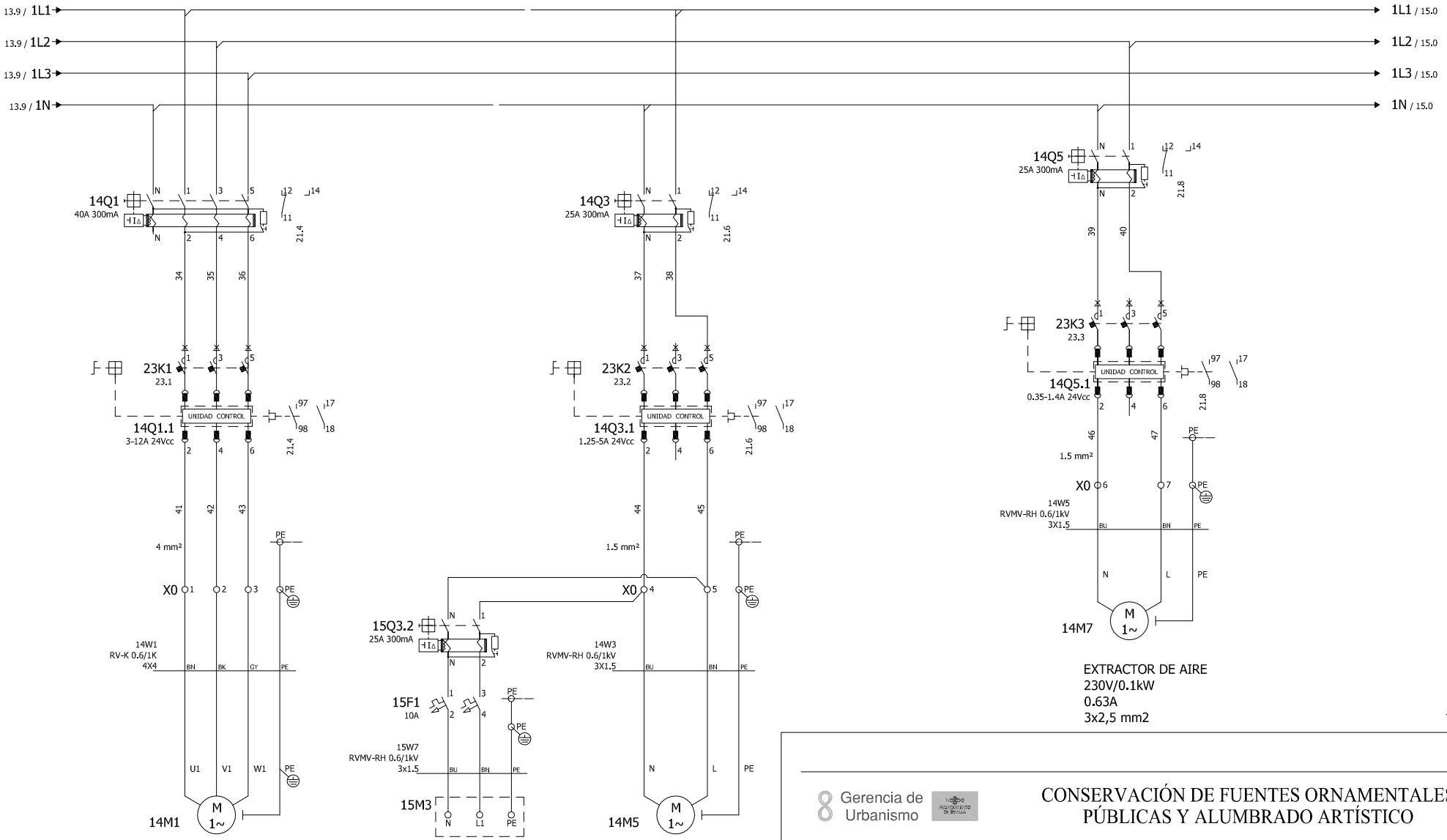

13

15

Gerencia de Urbanismo

CONSERVACIÓN DE FUENTES ORNAMENTALES PÚBLICAS Y ALUMBRADO ARTÍSTICO

nombre FUENTE: ALAMEDA DE HÉRCULES 1-NORTE, 2 - SUR

código FUENTE: F-144, F-146

PLANO	HOJA	ESCALA	FECHA	REFERENCIA
ESQUEMA UNIFILAR	05/21	S/D	01/2017	F144.7/F146.7

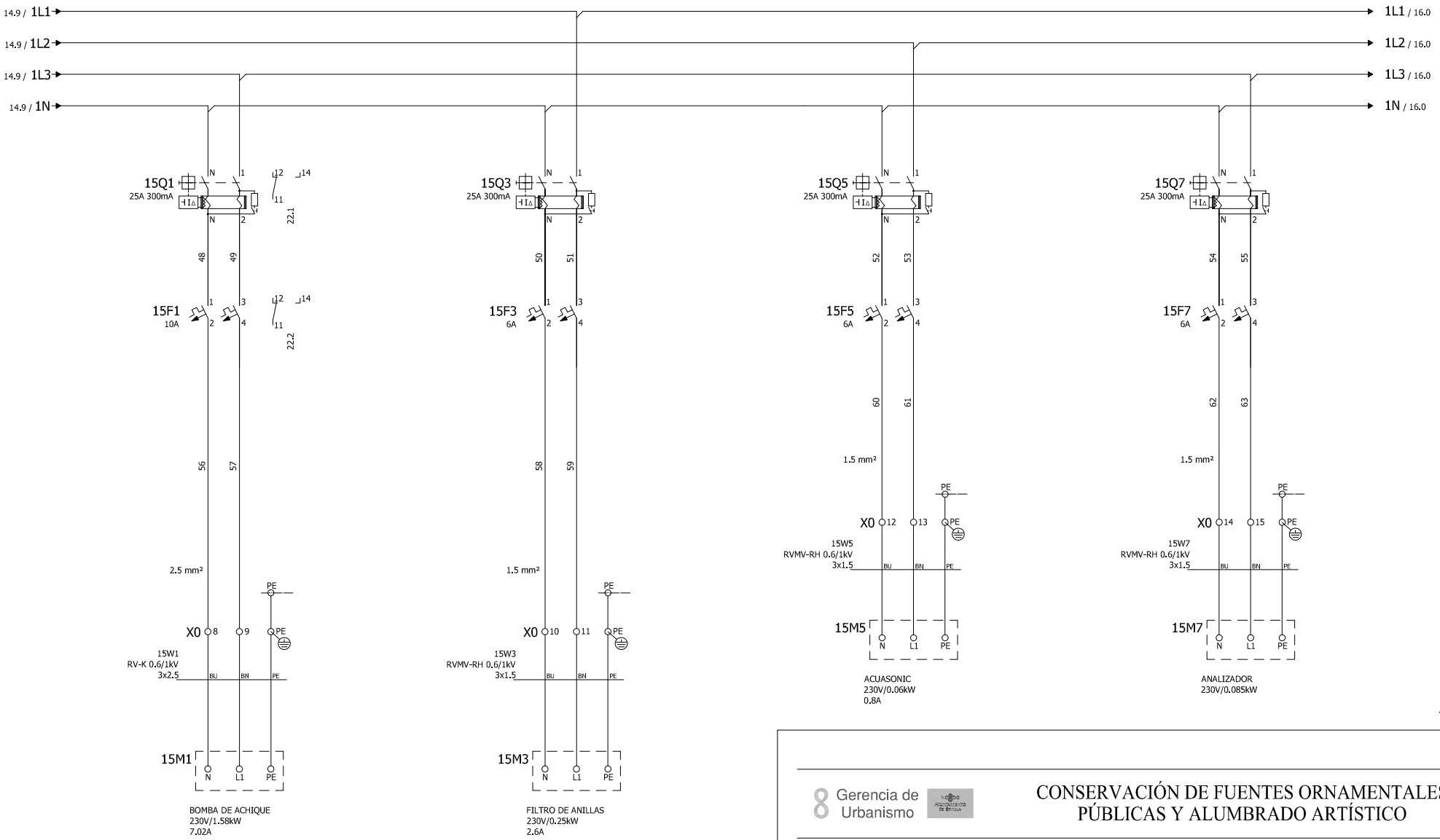

16

14

Gerencia de Urbanismo

CONSERVACIÓN DE FUENTES ORNAMENTALES PÚBLICAS Y ALUMBRADO ARTÍSTICO

nombre FUENTE: ALAMEDA DE HÉRCULES 1-NORTE, 2 - SUR

código FUENTE: F-144, F-146

PLANO	HOJA	ESCALA	FECHA	REFERENCIA
ESQUEMA UNIFILAR	06/21	S/D	04/2016	F144.7/F146.7

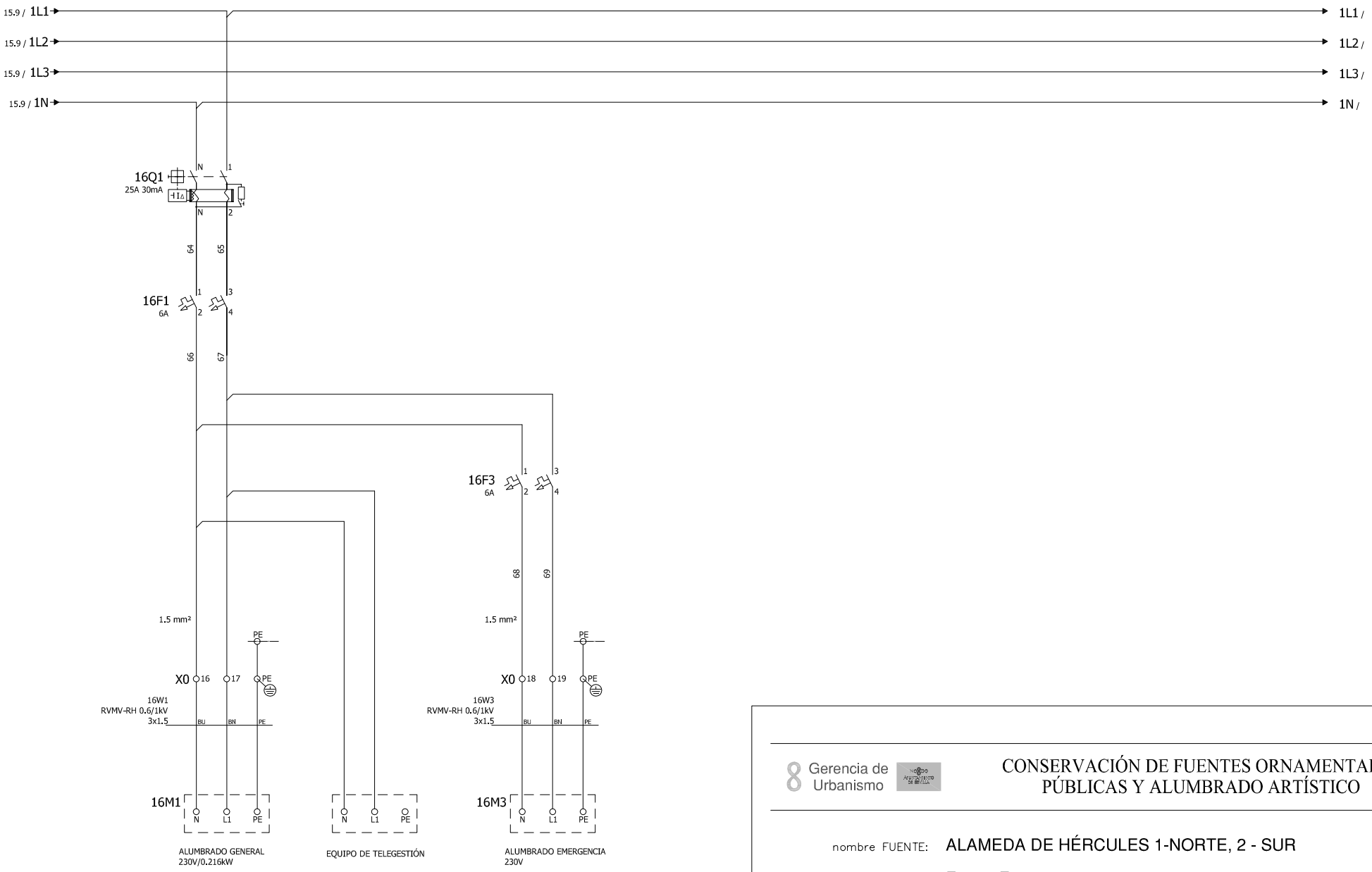

Gerencia de Urbanismo

CONSERVACIÓN DE FUENTES ORNAMENTALES PÚBLICAS Y ALUMBRADO ARTÍSTICO

nombre FUENTE: ALAMEDA DE HÉRCULES 1-NORTE, 2 - SUR

código FUENTE: F-144, F-146

PLANO	HOJA	ESCALA	FECHA	REFERENCIA
ESQUEMA UNIFILAR	07/21	S/D	02/2017	F144.7/F146.7

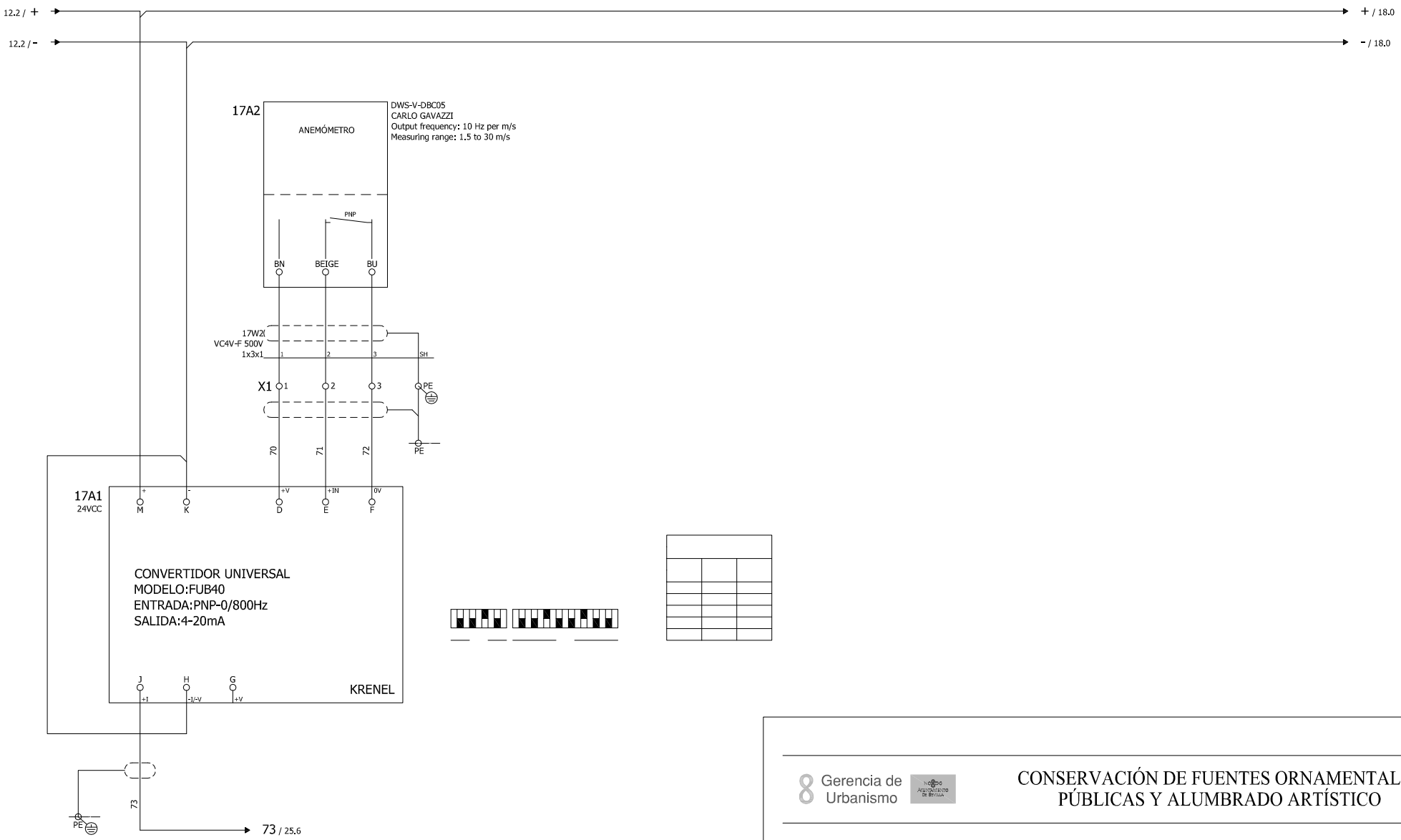

Gerencia de Urbanismo

CONSERVACIÓN DE FUENTES ORNAMENTALES PÚBLICAS Y ALUMBRADO ARTÍSTICO

nombre FUENTE: ALAMEDA DE HÉRCULES 1-NORTE, 2 - SUR

código FUENTE: F-144, F-146

PLANO	HOJA	ESCALA	FECHA	REFERENCIA
ESQUEMA UNIFILAR	08/21	S/D	04/2016	F144.7/F146.7

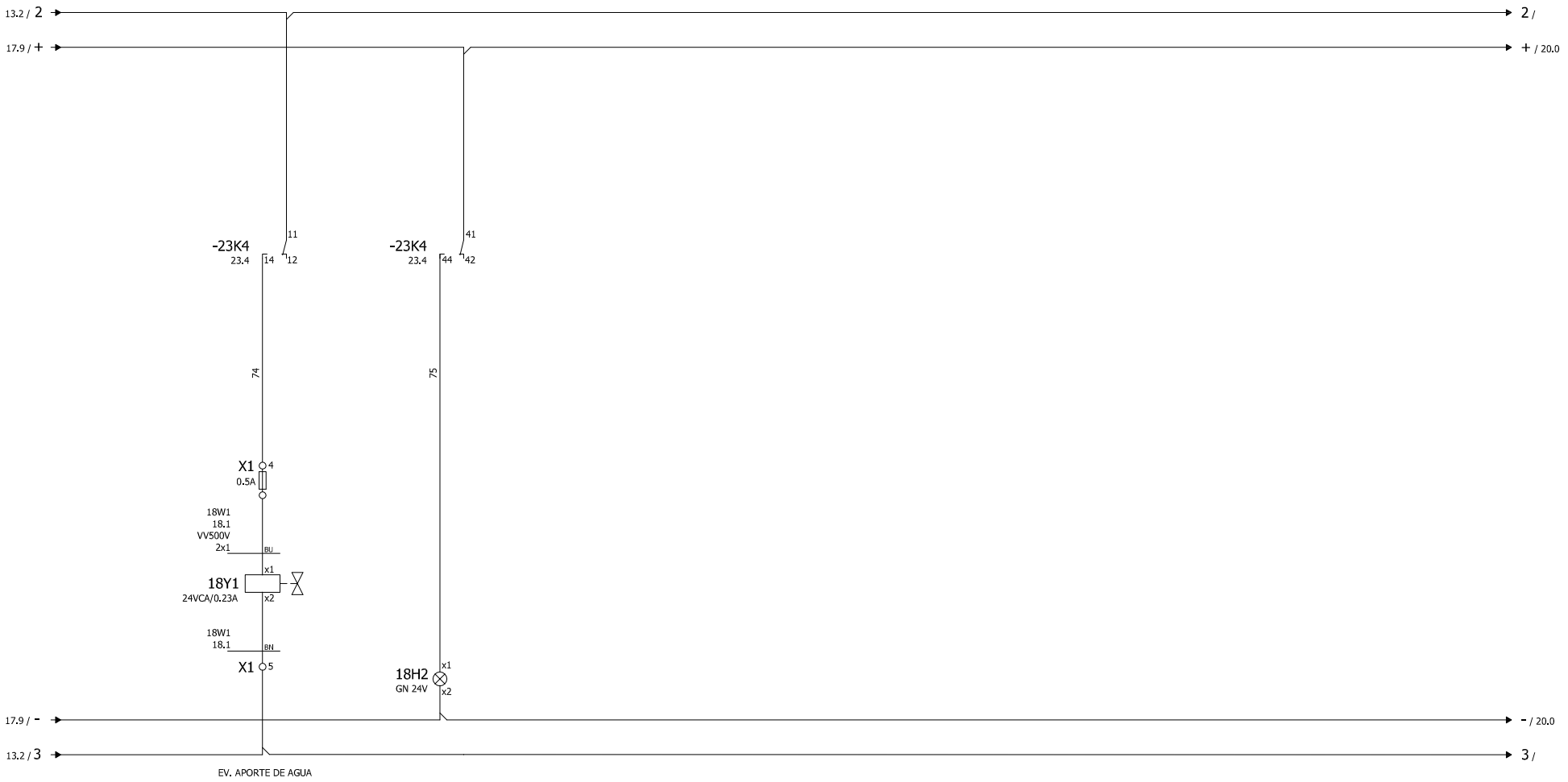

20

17

Gerencia de Urbanismo

CONSERVACIÓN DE FUENTES ORNAMENTALES PÚBLICAS Y ALUMBRADO ARTÍSTICO

nombre FUENTE: ALAMEDA DE HÉRCULES 1-NORTE, 2 - SUR

código FUENTE: F-144, F-146

PLANO	HOJA	ESCALA	FECHA	REFERENCIA
ESQUEMA UNIFILAR	09/21	S/D	04/2016	F144.7/F146.7

FICHA COMPONENTES FUENTE

Fuente	F144 ALAMEDA DE HERCULES-NORTE

Alumbrado	Tipo	Potencia	Tensión	Cantidad
Lámpara				
Proyector				

Motores	Verticales	Recirculación	Bomba achique	Extractor de aire
Marca/Modelo	MEB/TF-132S1-2	DOLL/ASTRAL SENA	LOWARA/DOMO15	SODECA/HC-25-4M/H
Tipo	Horizontal	Horizontal	Sumergida	
Potencia	7,5 CV/5,5 KW	0,30 CV/0,22 KW	2 CV/1,58 KW	0,140 CV/0,10 KW
Tensión	III-380/660 V	I-230 V	I-230 V	I-230 V
Intensidad	10,5 A	2,1 A	7,02 A	0,99 A
Arranque	Directo	Directo	Directo	Directo
Veloc x anemo	SI			
Compens cosφ		Cond individual	Cond individual	Cond individual
Caudal	66,67÷533,33 l/m	58,33÷155 l/m	100÷600 l/m	1300 m³/h
Altura	44,8÷35,5 mca	8÷4 mca	11÷3,6 mca	
Cantidad	1	1	1	1

	Marca/Modelo	Fecha instalación	Depositos quimicos	Volumen
Sist cloración	Hanna/PCA 320	nov-16	en sala maquinas	100 L

Surtidores	Marca / Modelo	Diámetro/conexión	Cantidad	Material
Pulveriz especial	VEEJET/QVV-SS-9505	1,4 mm - 1/4" H	60	

Control nivel	Sondas nivel	☐
	Válvula flotador	☑
	Sin control	☐
	Sonda motor	☐

Contador de agua	Marca	ELSTER	Volumen agua vaso
	Número	82374090	10 m³
	Calibre	1/2"	

	Material	Cantidad	Volumen	Fecha renovacion
Filtro aspiración	acero galvanizado	2		
Filtro de arena	PVC	1	60 Kg	09/11/16

Observaciones:

GERENCIA DE URBANISMO (AYUNTAMIENTO DE SEVILLA)

CONSERVACIÓN DE FUENTES Y MONUMENTOS	GMU	PARTE DE INSPECCIÓN CENTRO DE MANDO Y PROTECCIÓN DE FUERZA	FECHA	HOJA
			23/02/17	1 DE 1

IDENTIFICACIÓN

SITUACIÓN REAL C,M,: ALAMEDA DE HERCULES 1 - NORTE — COORD. X: 235025,68 — COORD. Y: 4143493,19

CENTRO DE MANDO Nº: F144 — **SUMINISTRO Nº:**

PLACA DE IDENTIFICACIÓN: F144/48 — **TENSIÓN DE SUMINISTRO CONTRATO:** 380-220 V

POTENCIA INSTALADA: 7,4 kW — **POTENCIA CONTRATADA:**

TOMA DE VALORES

CONTADOR DE ACTIVA Nº 000191516 — **LECTURA:** 41655 kWh

CONTADOR DE REACTIVA Nº 000191516 — **LECTURA:** 32338 kVARh

	HORA	R-S	S-T	R-T	R-N	S-N	T-N
TENSIÓN DIURNA EN VACÍO (V):	16:00	382	380	381	218	221	223
TENSIÓN NOCTURNA EN CARGA 100% (V):	16:05	380	384	378	218	219	222

	HORA	R	S	T	N
INTENSIDAD LINEA GENERAL EN CARGA 100% (A):	16:10	6,7	9,1	6,9	1,5

	HORA	R	S	T	GENERAL
FACTOR DE POTENCIA:	16:20	0,73	0,73	0,78	0,75

CORRIENTE DE FUGA GENERAL(mA):	R	S	T	N
	1,3	5,2	6,8	1,2

CIRCUITOS DE SALIDA	INTENSIDAD POR FASE				PROTECCIONES	CONDUCTORES	AISLAMIENTO MΩ				FACTOR DE POTENCIA				TIPO DE ARRANQUE
NUMERO Y DESIGNACIÓN	R	S	T	N	TIPO/CALIBRE	SECCIÓN mm²	R	S	T	N	R	S	T	MEDIA	
C1 - FILTRACION	6,5	6	6,5		4x40A 300mA	4x4	∞	∞	∞	∞	0,23	0,95	0,76	0,65	DIRECTO
C2 - RECIRCULACION	1,4			1,3	2x25A 300mA	3x1,5	∞			∞	0,87			0,087	DIRECTO
C3 - EXTRACTOR		0,6		0,6	2x25A 300mA	3x1,5		∞		∞		0,86		0,86	DIRECTO
C4 - BOMBA ACHIQUE			6,4	6,1	2x10A	3x2,5			∞	∞			0,72	0,72	DIRECTO

CARACTERÍSTICAS DEL C,M,

CAJA ACOMETIDA: TIPO: CPM 2 D4 — FUSIBLES: 50 A — **DERIVACIÓN INDIVIDUAL:** TIPO: 0,6 / 1kV — SECCIÓN: 4x25 mm2

ARMARIO: TIPO: HIMEL CRNG - KT — SISTEMA DE FIJACIÓN: PARED — DIMENSIONES: 80x120x32 cm

EQ. MED. DIRECTA: SI — **EQ. MED, INDIRECTA: Rel, de transformación;**

PROTECCIÓN GENERAL: TIPO: TERMICO — MARCA: MERLIN GERIN — CALIBRE: 4x40 A

TOMA DE CORRIENTE: SI — **PUNTO DE LUZ:** — **INT, TOMA CORR, Y PL:**

RELOJ: MARCA Y MODELO: AUTOMATA SIEMENS — Nº SERIE: 6AV6 642 - OBC01 1AX1 — VERSIÓN:

CONMUTADORES MANIOBRA: INT, NOMIN:

PROTECCION CIR. MANIOBRA: DIFERENCIAL: — TÉRMICO: DISYUNTOR 1,6 - 2,5A

CONMUTADORES FUERZA: TIPO: — Nº: — INT, NOMINAL: — MARCA:

CONTACTORES ARRANQUE DIRECTO: TIPO: GUARDA MOTOR — Nº: 1 / 1 / 1 — INT, NOMINAL: — MARCA: TELEMECANIQUE — PROTECCIÓN TERMICA REARMABLE: 3-12 / 1,25-5 / 0,35-1,4 A

CONTACTORES ARRANCADOR E-Δ: TIPO: — Nº: — INT, NOMINAL: — MARCA: — PROTECCIÓN TERMICA REARMABLE:

CONTACTORES VARIADOR FRECUENCIA: TIPO: — Nº: — INT, NOMINAL: — MARCA: — PROTECCIÓN TERMICA REARMABLE:

CONTACTORES BATERIA CONDENSADORES: TIPO: — Nº: — INT, NOMINAL: — MARCA: — PROTECCIÓN TERMICA REARMABLE:

INT. DIFERENCIALES: Nº 1 / 8 / 1 — POLO: 4 / 2 / 2 — SENSIBIL,: 300 / 300 / 30mA — INT, NOMINAL: 40 / 25 / 25 A — MARCA: MERLIN GERIN

SISTEMA DE TELEGESTIÓN: TIPO: ADEVICE — MARCA ROUTER: ADEVICE — Nº TARJETA: — PIN:

ANALIZADOR DE RED: MARCA: CPU SIEMENS — MODELO: 214-1BD23-0XB0 — **VOLTÍMETRO/AMPERÍMETRO:**

PROTECCIÓN CONTRA SOBRETENSIONES: MARCA: — TIPO:

VARIADORES DE FRECUENCIA: MARCA: — TIPO: — POTENCIA:

ANEMÓMETRO: MARCA: KRENTER — TIPO: FUB40

TOMA DE TIERRA: SECCIÓN: 50 — RESISTENCIA: 15,2 Ω — LATIGUILLOS PUERTAS: SI

BATERIA CONDENSADORES: Nº — INT, NOMINAL: — MARCA: — PROTECCION: — POTENCIA:

GENERAL

REVISIÓN ELÉCTRICA: CABLEADOS: — BORNAS Y CONEXIONES: — CONTACTORES:

LIMPIEZA GENERAL: EXTERIOR ARMARIO: — INTERIOR: — ELEMENTOS EXTRAÑOS: — CABLEADO:

CONTACTORES: — OTROS COMPONENTES: — PRODUCTO LIMPIADOR: — AIRE COMPRIMIDO: — HIDRÓFUGO:

ENGRASE: CANDADOS: — BISAGRAS: — CONTACTORES: — OTROS:

REPASO CHAPA Y PINTURA: ABOLLADURAS: — ÓXIDO: — AJUSTES DE PUERTAS: — PINTURA:

ESTANQUEIDAD: ORIFICIOS DE TUBOS ENTRADA Y SALIDA: — OTRAS ABERTURAS EN LA CHAPA:

O.C.A.: FAVORABLE: SI — CONDICIONADA: — DENEGADA: — PRÓXIMA REVISIÓN: 28/05/22 — GRUPO:

OBSERVACIONES

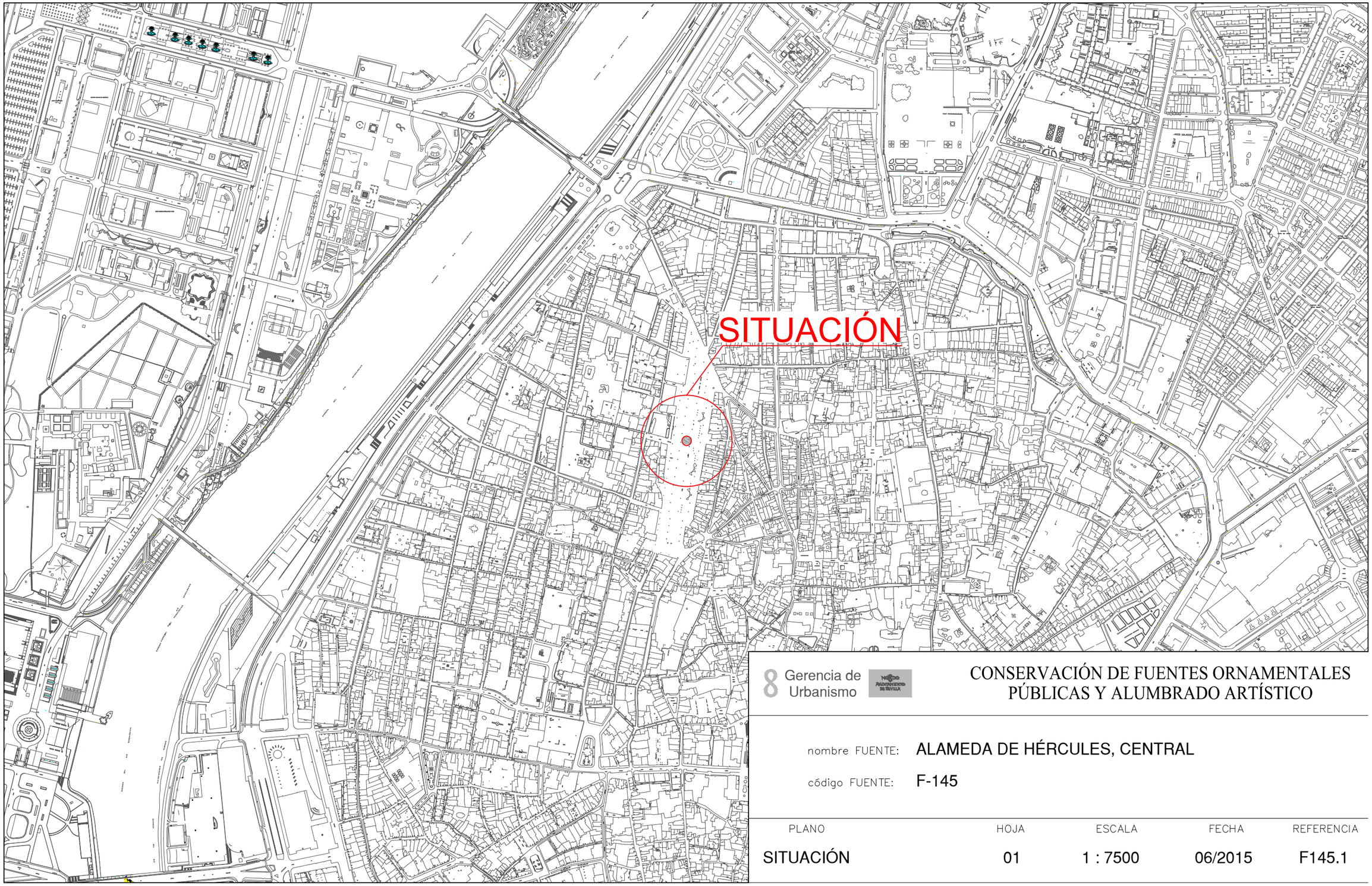

Gerencia de Urbanismo

CONSERVACIÓN DE FUENTES ORNAMENTALES PÚBLICAS Y ALUMBRADO ARTÍSTICO

nombre FUENTE: ALAMEDA DE HÉRCULES, CENTRAL

código FUENTE: F-145

PLANO	HOJA	ESCALA	FECHA	REFERENCIA
SITUACIÓN	01	1 : 7500	06/2015	F145.1

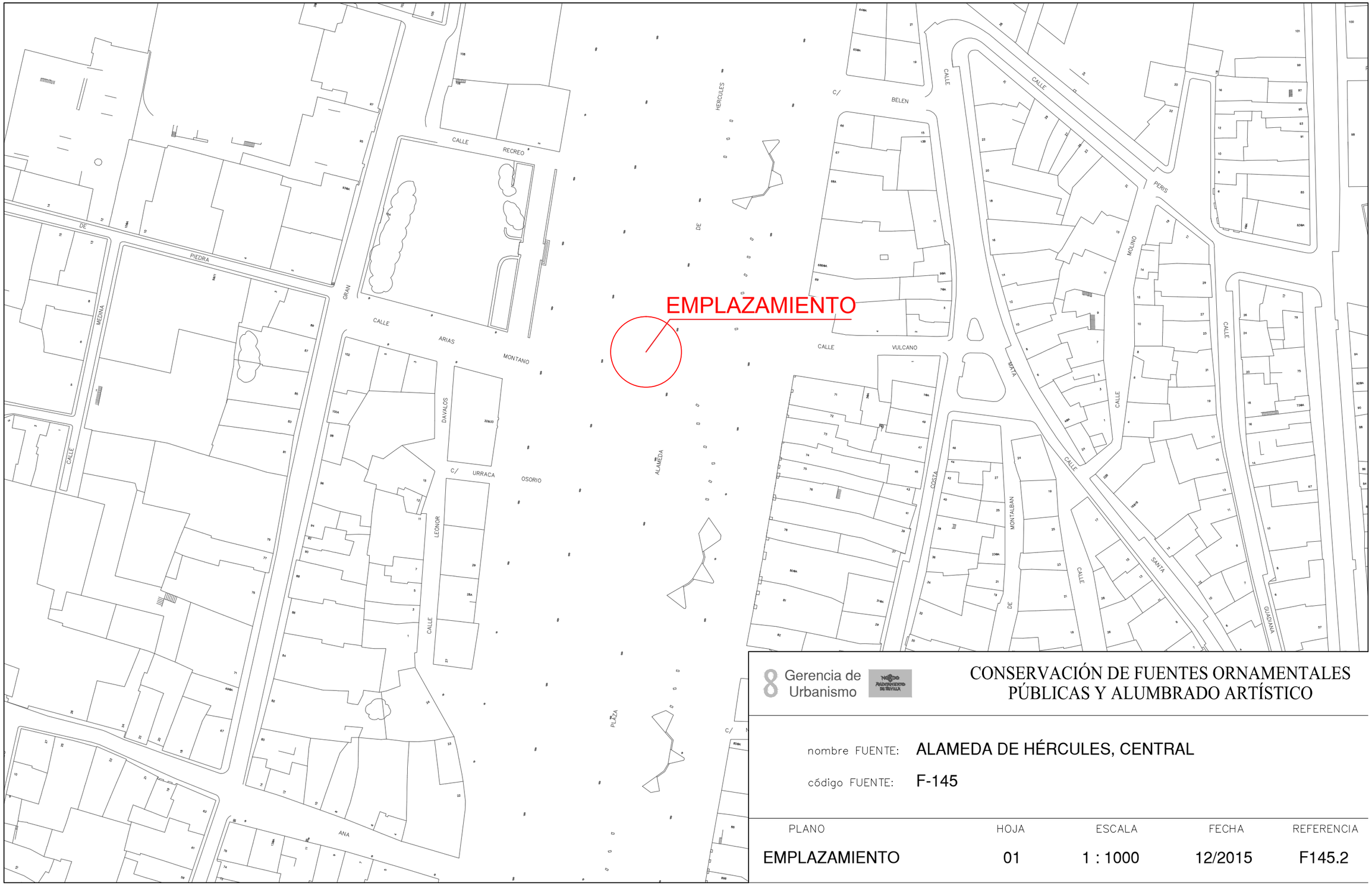

Gerencia de Urbanismo

CONSERVACIÓN DE FUENTES ORNAMENTALES PÚBLICAS Y ALUMBRADO ARTÍSTICO

nombre FUENTE: ALAMEDA DE HÉRCULES, CENTRAL

código FUENTE: F-145

PLANO	HOJA	ESCALA	FECHA	REFERENCIA
EMPLAZAMIENTO	01	1 : 1000	12/2015	F145.2

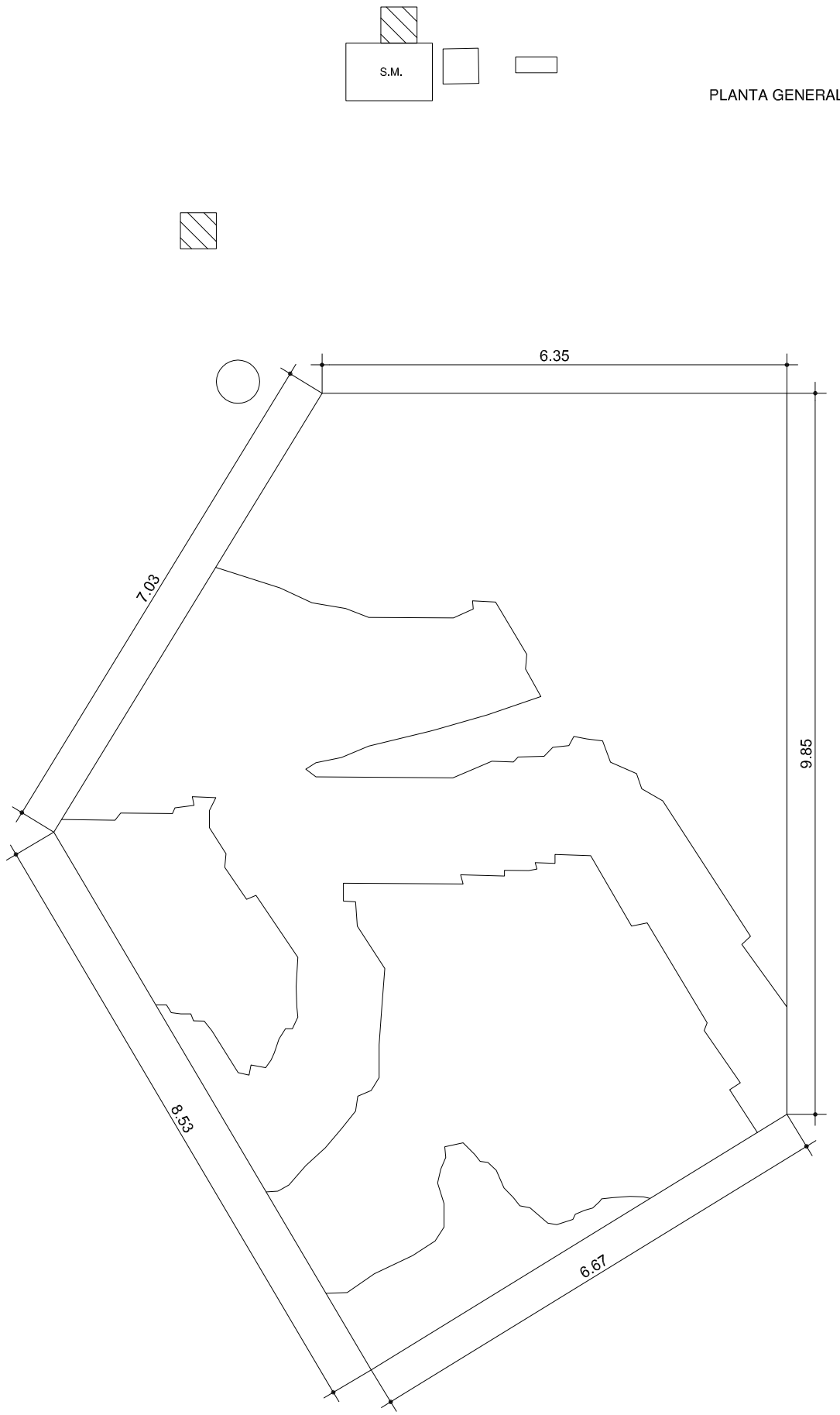

PLANTA GENERAL

F.C.M. FOSO COLECTOR MOTOR
A.D. ARQUETA DESAGÜE
A.A.A. ARQUETA AGUA APORTE
S.M. SALA MAQUINA

Gerencia de Urbanismo

CONSERVACIÓN DE FUENTES ORNAMENTALES PÚBLICAS Y ALUMBRADO ARTÍSTICO

nombre FUENTE: ALAMEDA DE HÉRCULES - CENTRAL

código FUENTE: F-145

PLANO	HOJA	ESCALA	FECHA	REFERENCIA
PLANTA	01	1:80	01/2016	F145.3

PLANTA HIDRÁULICA

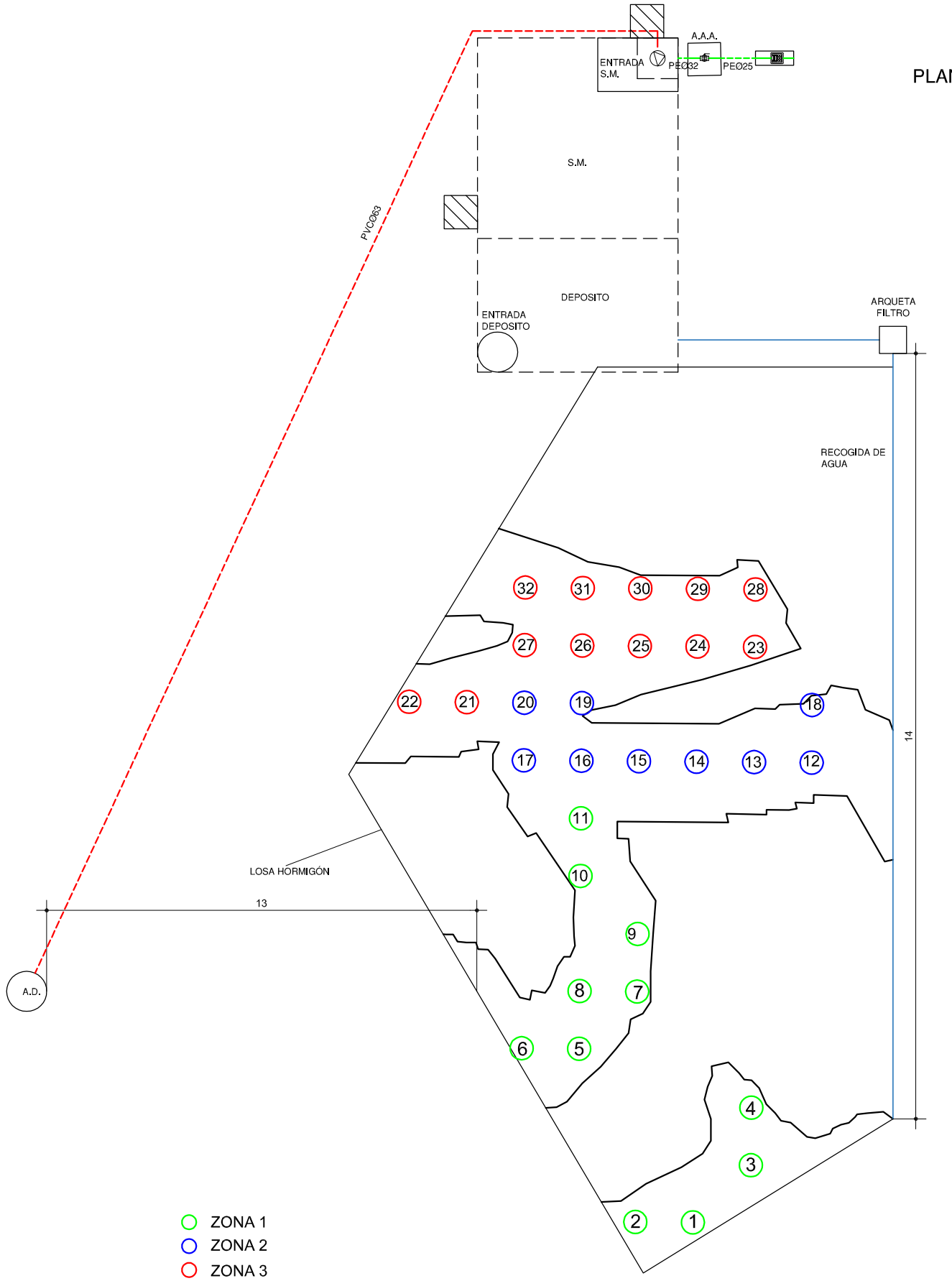

LEYENDA

- TUBERÍA DE APORTE
- TUBERÍA DE RECIRCULACIÓN
- TUBERÍA DE DESAGÜE
- CONTADOR
- ELECTROVALVULA
- LLAVE DE BOLA
- LLAVE COMPUERTA
- SURTIDOR PARABÓLICO
- BOMBA DE ACHIQUE
- SURTIDOR PULVERIZADOR
- SURTIDOR VERTICAL
- GRIFO
- LLAVE SELECTORA
- BRIDA UNIÓN
- VÁLVULA REGULADORA DE PRESIÓN
- MANOMETRO
- BOMBA RECIRCULACIÓN
- DEPÓSITO CL / PH

F.C.M. FOSO COLECTOR MOTOR
A.D. ARQUETA DESAGÜE
A.A.A. ARQUETA AGUA APORTE
S.M. SALA MAQUINA

Gerencia de Urbanismo

NOBLE AYUNTAMIENTO DE SEVILLA

CONSERVACIÓN DE FUENTES ORNAMENTALES PÚBLICAS Y ALUMBRADO ARTÍSTICO

nombre FUENTE: ALAMEDA DE HÉRCULES - CENTRAL

código FUENTE: F-145

PLANO	HOJA	ESCALA	FECHA	REFERENCIA
HIDRÁULICO	01/03	1:80	10/2015	F145.5

DETALLES SALA MÁQUINAS Y DEPOSITO

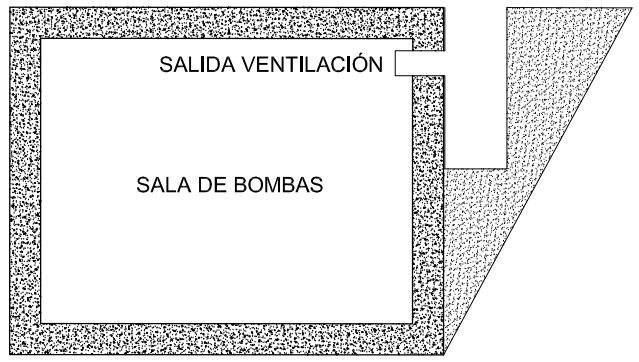

DETALLE 1

ALZADO A

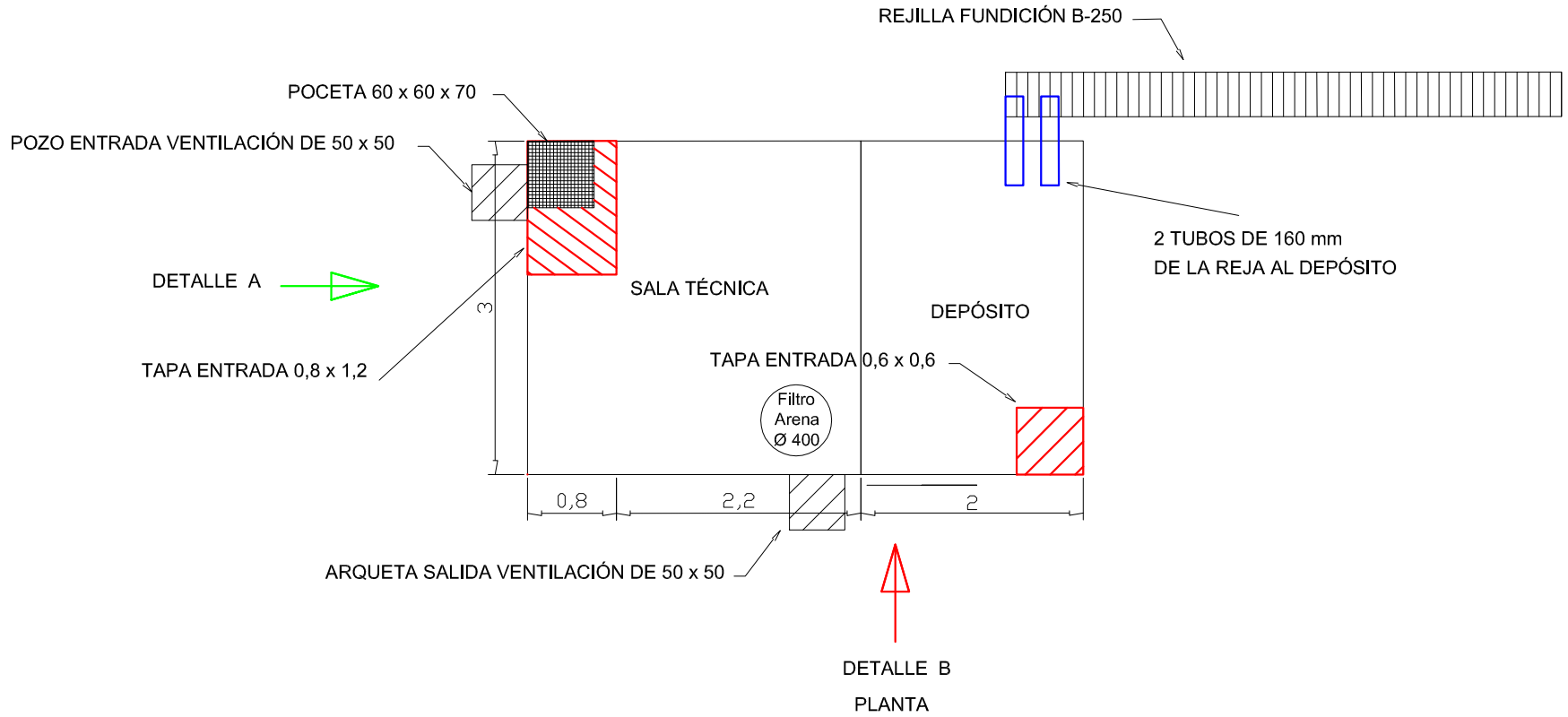

DETALLE B

PLANTA

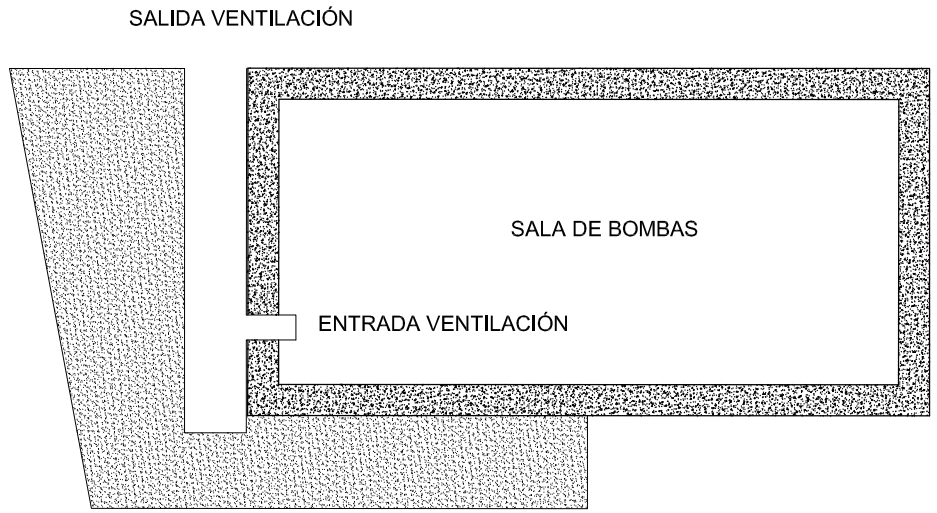

DETALLE B

ALZADO B

Gerencia de Urbanismo

CONSERVACIÓN DE FUENTES ORNAMENTALES PÚBLICAS Y ALUMBRADO ARTÍSTICO

nombre FUENTE: ALAMEDA DE HÉRCULES - CENTRAL

código FUENTE: F-145

PLANO	HOJA	ESCALA	FECHA	REFERENCIA
HIDRÁULICO	03/03	1:60	10/2015	F145.5

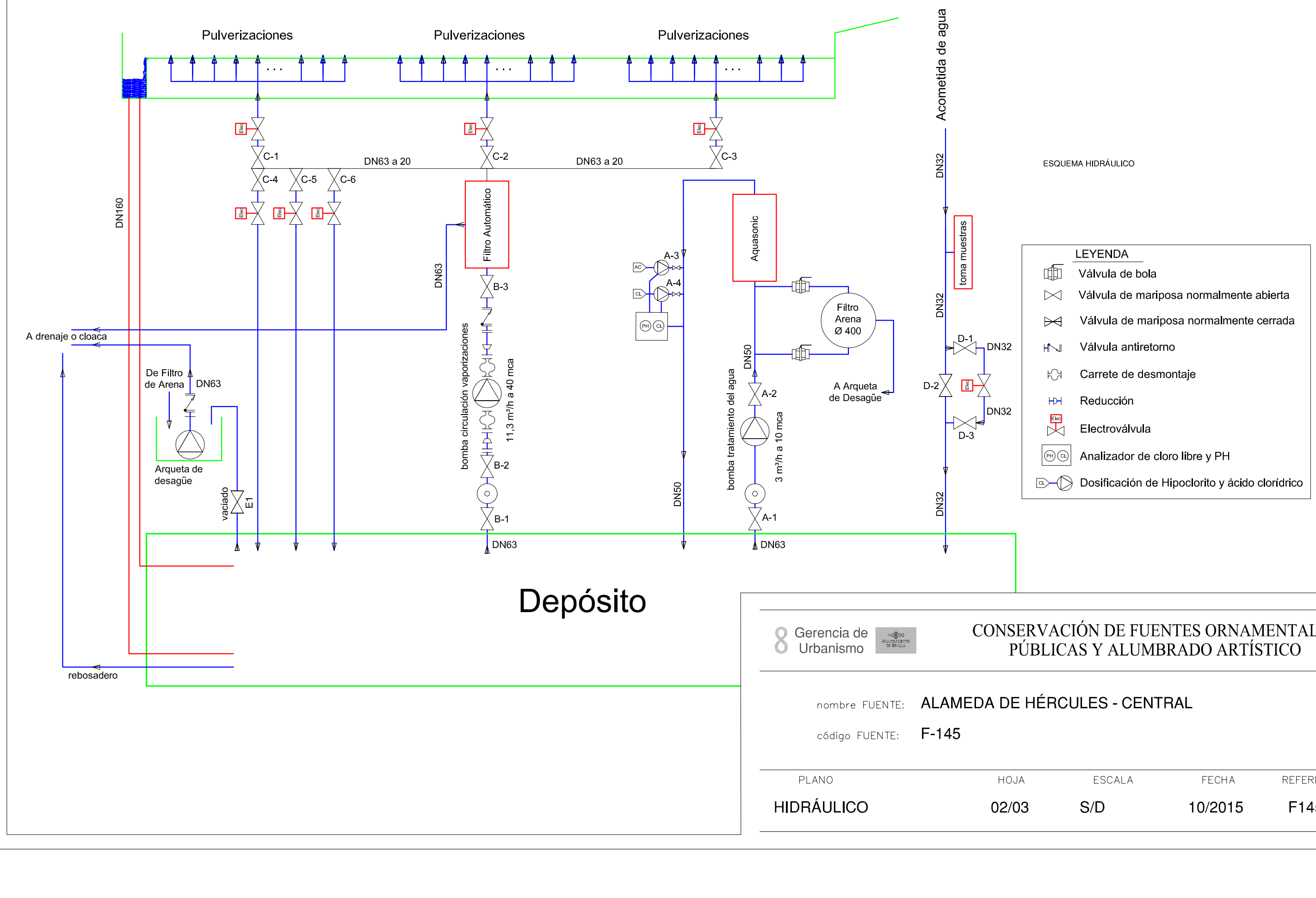

ESQUEMA HIDRÁULICO

LEYENDA

- Válvula de bola
- Válvula de mariposa normalmente abierta
- Válvula de mariposa normalmente cerrada
- Válvula antiretorno
- Carrete de desmontaje
- Reducción
- Electroválvula
- Analizador de cloro libre y PH
- Dosificación de Hipoclorito y ácido clorídrico

Gerencia de Urbanismo

CONSERVACIÓN DE FUENTES ORNAMENTALES PÚBLICAS Y ALUMBRADO ARTÍSTICO

nombre FUENTE: ALAMEDA DE HÉRCULES - CENTRAL

código FUENTE: F-145

PLANO	HOJA	ESCALA	FECHA	REFERENCIA
HIDRÁULICO	02/03	S/D	10/2015	F145.5

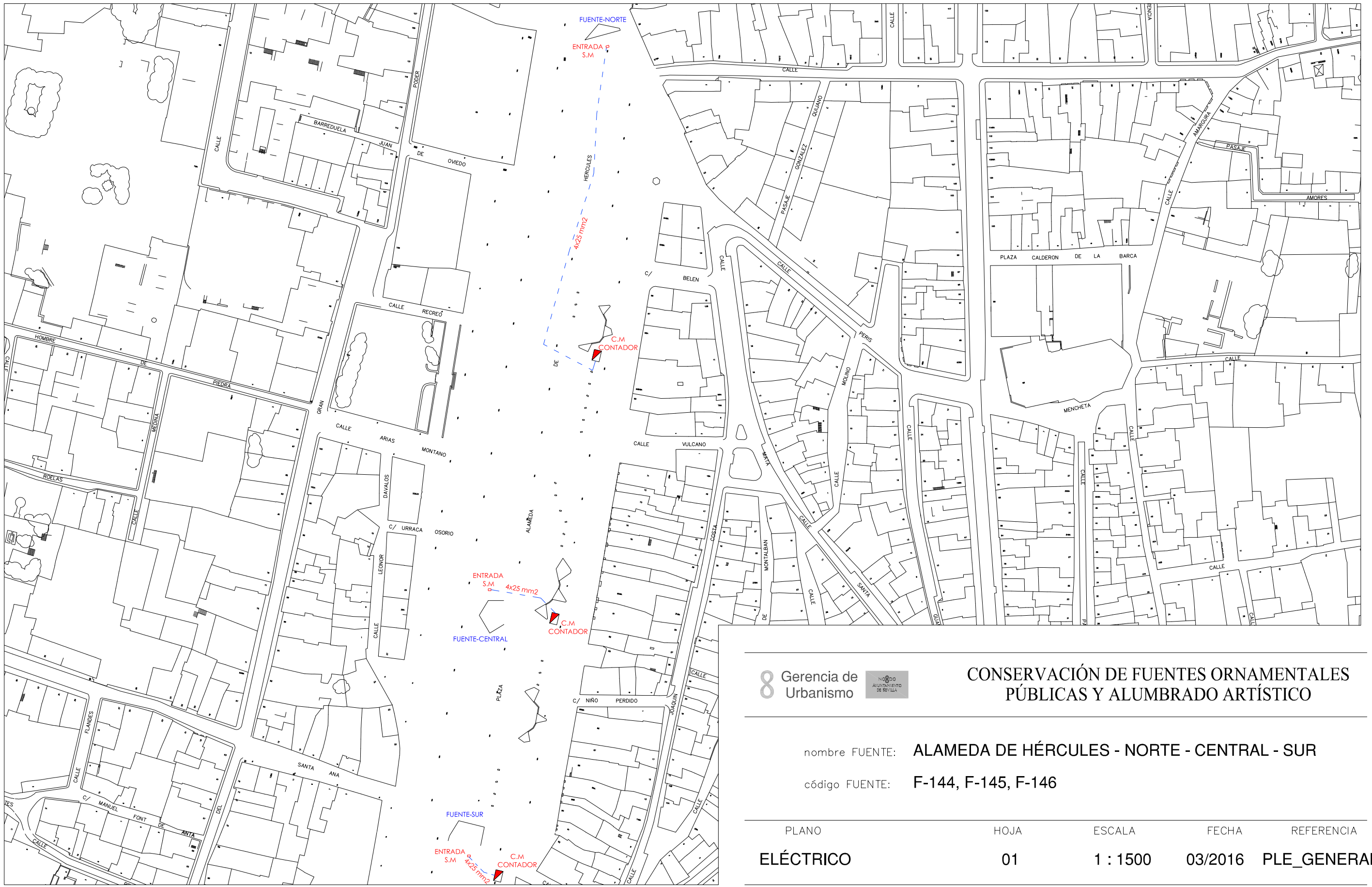
FUENTE-NORTE
ENTRADA S.M
4x25 mm2
C.M CONTADOR
HERCULES
DE
FUENTE-CENTRAL
ENTRADA S.M
4x25 mm2
C.M CONTADOR
FUENTE-SUR
ENTRADA S.M
4x25 mm2
C.M CONTADOR
CALLE
BARREDUELA
JUAN DE OVIEDO
PODER
CALLE RECREO
HOMBRE DE PIEDRA
CALLE
MEDINA
GRAN CALLE
ARIAS
MONTANO
ROELAS
CALLE
DAVALOS
C/ URRACA
OSORIO
LEONOR
CALLE
ALAMEDA
PLAZA
C/ NIÑO PERDIDO
SANTA ANA
CALLE FLANDES
C/ MANUEL FONT DE ANTA
DEL
CALLE
C/ BELEN
CALLE
CALLE VULCANO
CALLE
CALLE
CALLE
CONDE DE PERIS
CALLE
MOLINO
MATA
CALLE
CALLE
COSTA
MONTALBAN
DE
CALLE
CALLE
SANTA
CALLE
CALLE
CALLE

ALIMENTACIÓN ARMARIO 400V III+N

Gerencia de Urbanismo

CONSERVACIÓN DE FUENTES ORNAMENTALES
PÚBLICAS Y ALUMBRADO ARTÍSTICO

nombre FUENTE: ALAMEDA DE HÉRCULES - CENTRAL

código FUENTE: F-145

PLANO	HOJA	ESCALA	FECHA	REFERENCIA
ESQUEMA UNIFILAR	01/21	S/D	04/2016	F145.7

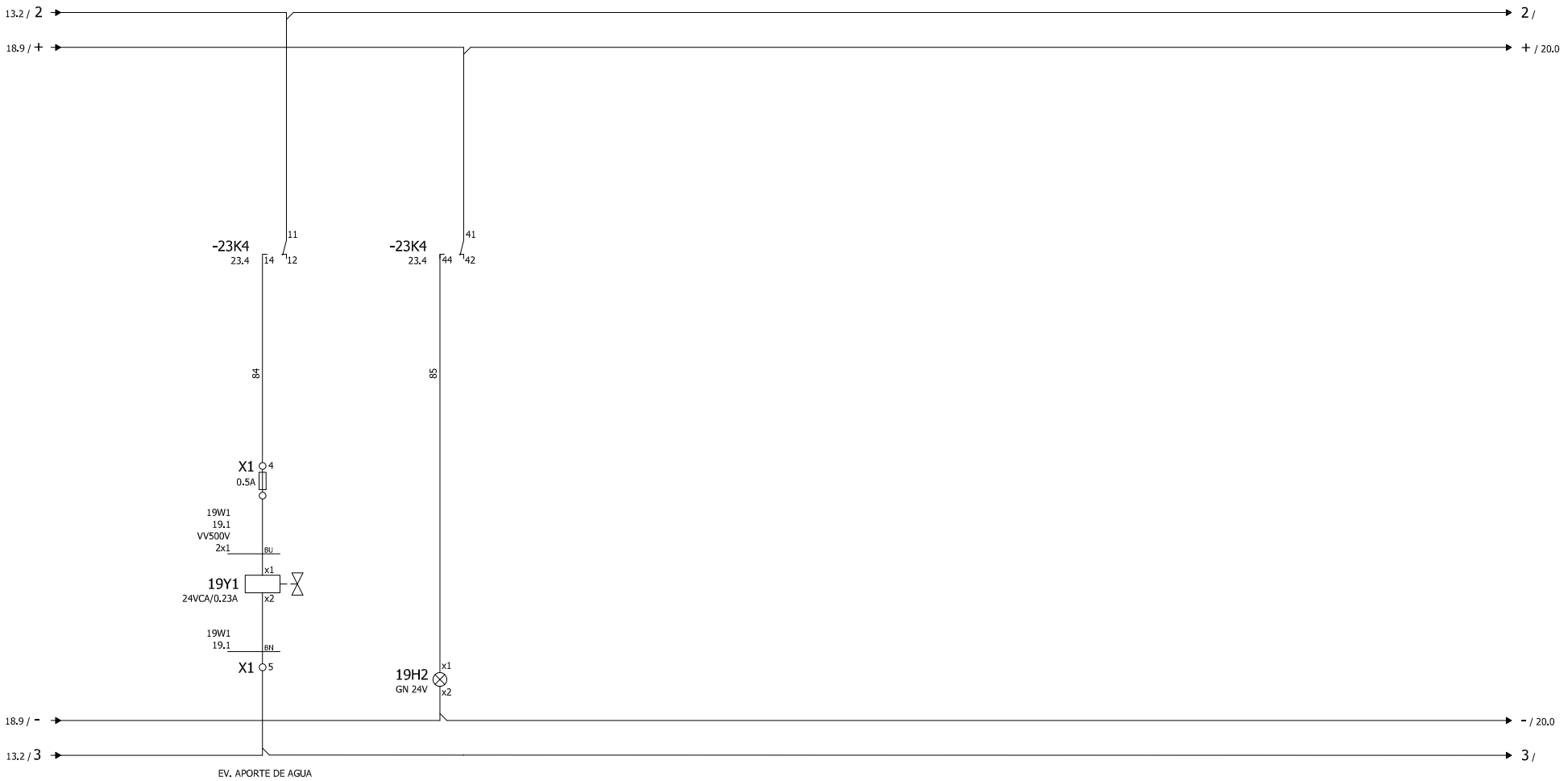

20

18

Gerencia de Urbanismo

CONSERVACIÓN DE FUENTES ORNAMENTALES PÚBLICAS Y ALUMBRADO ARTÍSTICO

nombre FUENTE: ALAMEDA DE HÉRCULES - CENTRAL

código FUENTE: F-145

PLANO	HOJA	ESCALA	FECHA	REFERENCIA
ESQUEMA UNIFILAR	10/21	S/D	04/2016	F145.7

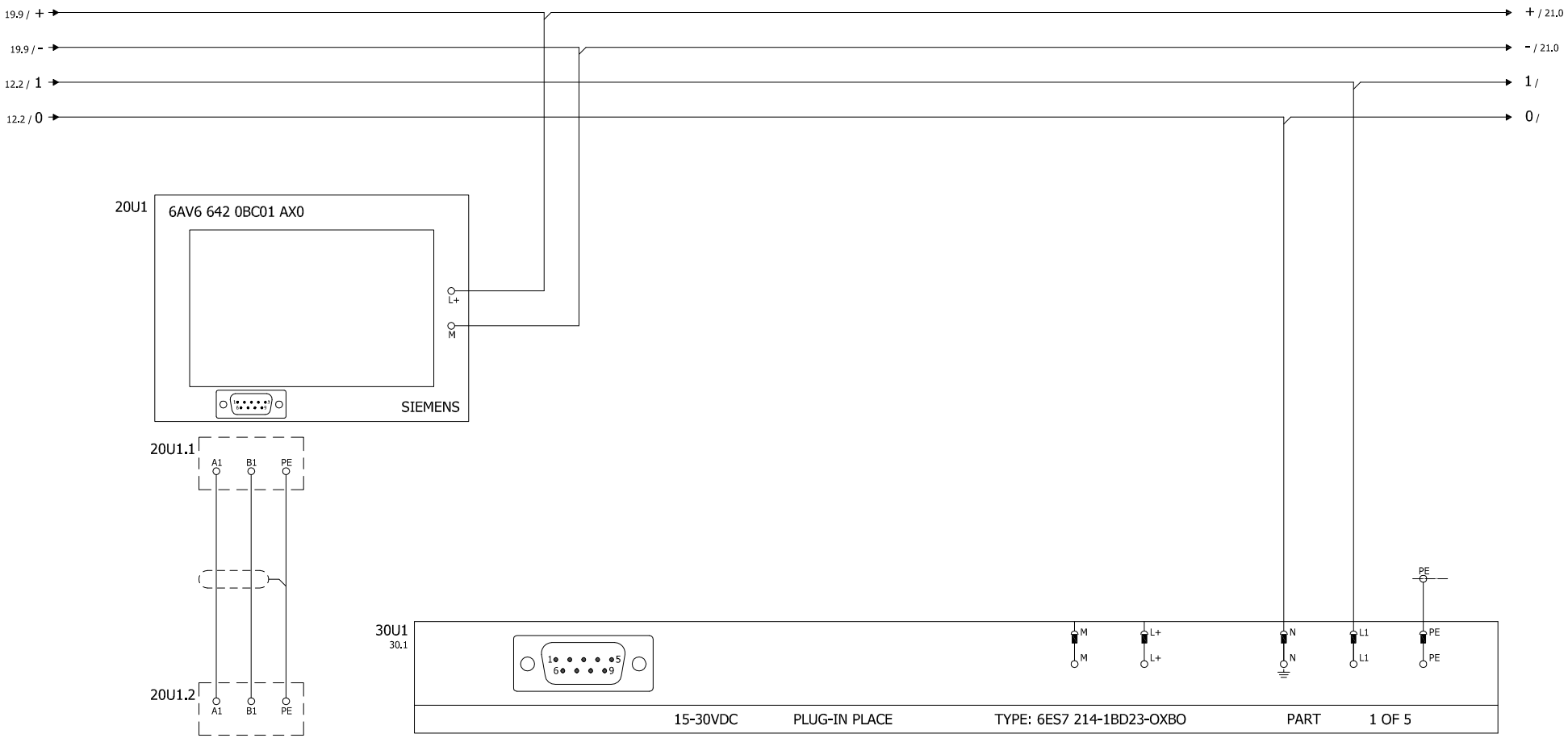

Gerencia de Urbanismo

CONSERVACIÓN DE FUENTES ORNAMENTALES PÚBLICAS Y ALUMBRADO ARTÍSTICO

nombre FUENTE: ALAMEDA DE HÉRCULES - CENTRAL

código FUENTE: F-145

PLANO	HOJA	ESCALA	FECHA	REFERENCIA
ESQUEMA UNIFILAR	11/21	S/D	04/2016	F145.7

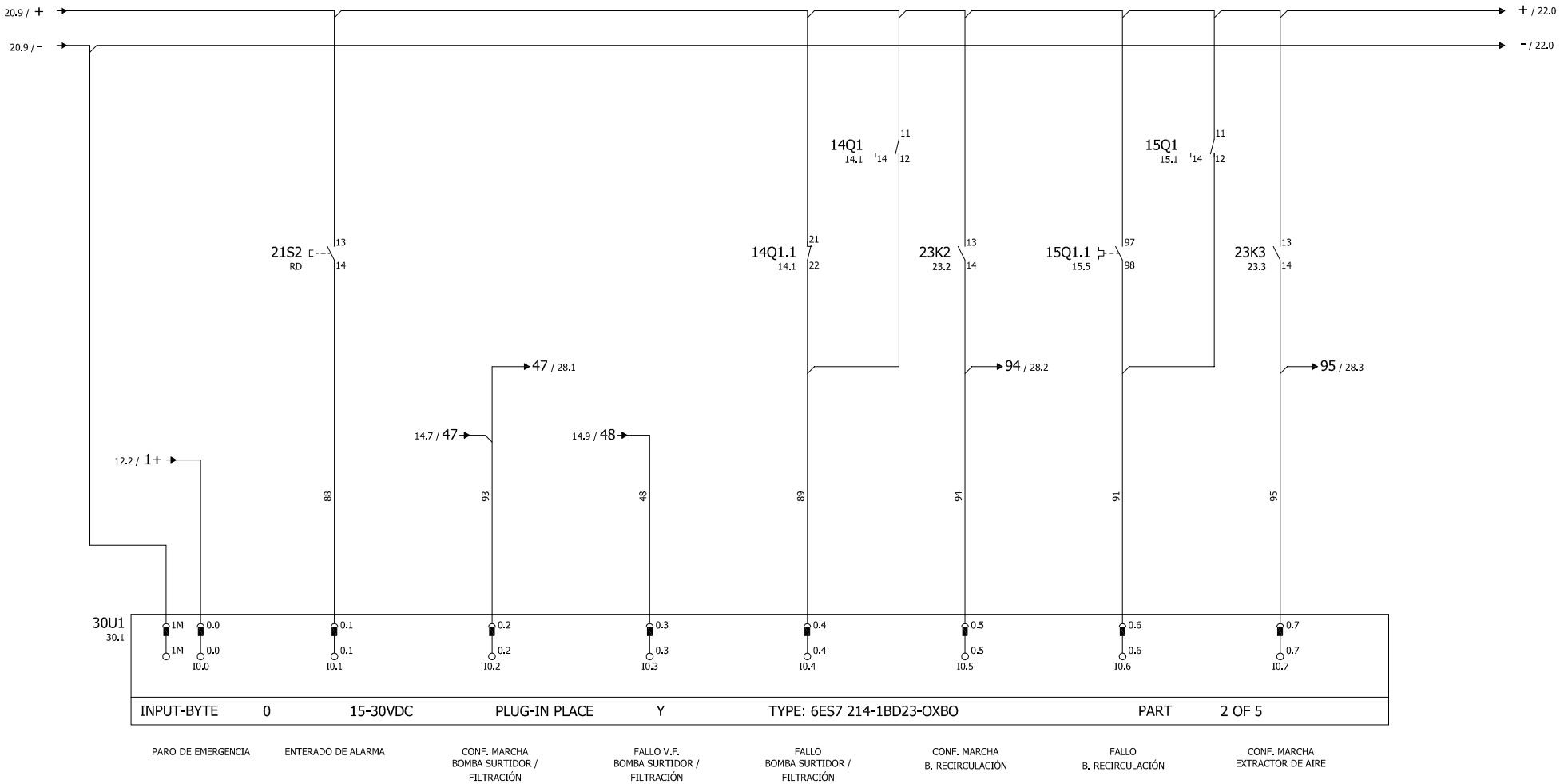

22

Gerencia de Urbanismo

CONSERVACIÓN DE FUENTES ORNAMENTALES PÚBLICAS Y ALUMBRADO ARTÍSTICO

nombre FUENTE: ALAMEDA DE HÉRCULES - CENTRAL

código FUENTE: F-145

PLANO	HOJA	ESCALA	FECHA	REFERENCIA
ESQUEMA UNIFILAR	012/21	S/D	04/2016	F145.7

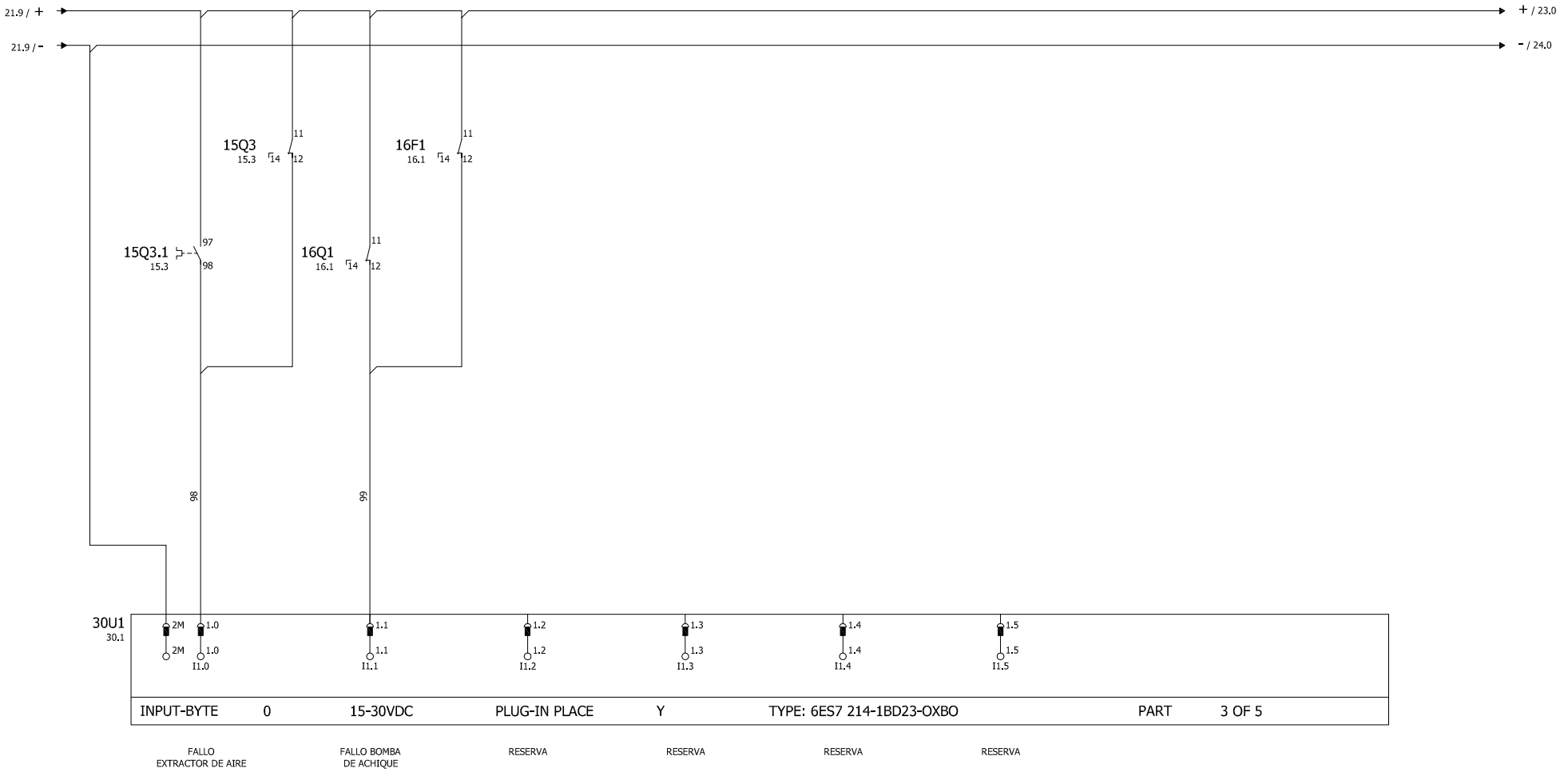

23

Gerencia de Urbanismo

CONSERVACIÓN DE FUENTES ORNAMENTALES PÚBLICAS Y ALUMBRADO ARTÍSTICO

nombre FUENTE: ALAMEDA DE HÉRCULES - CENTRAL

código FUENTE: F-145

PLANO	HOJA	ESCALA	FECHA	REFERENCIA
ESQUEMA UNIFILAR	13/21	S/D	04/2016	F145.7

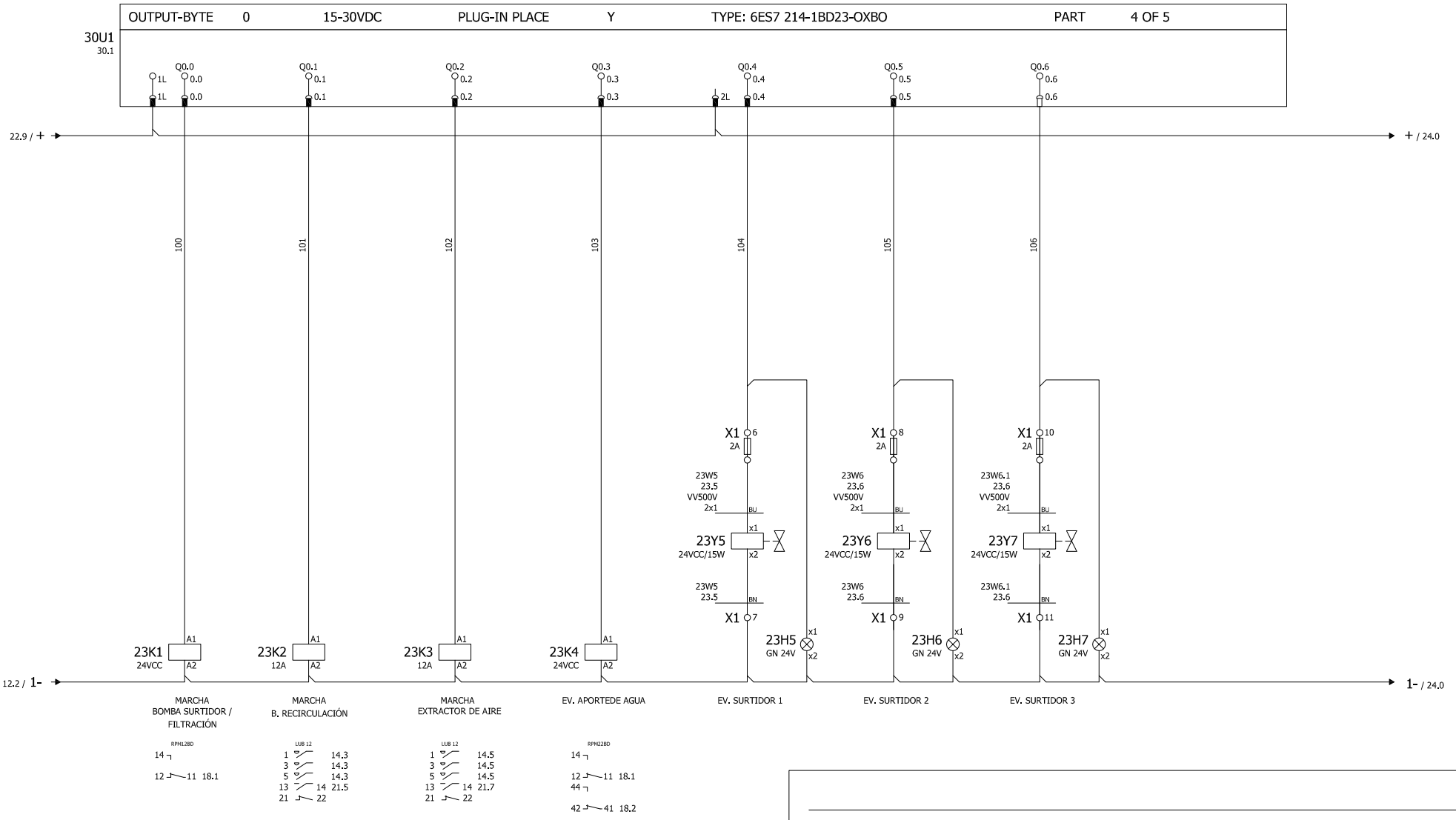

Gerencia de Urbanismo

CONSERVACIÓN DE FUENTES ORNAMENTALES PÚBLICAS Y ALUMBRADO ARTÍSTICO

nombre FUENTE: ALAMEDA DE HÉRCULES - CENTRAL

código FUENTE: F-145

PLANO	HOJA	ESCALA	FECHA	REFERENCIA
ESQUEMA UNIFILAR	14/21	S/D	04/2016	F145.7

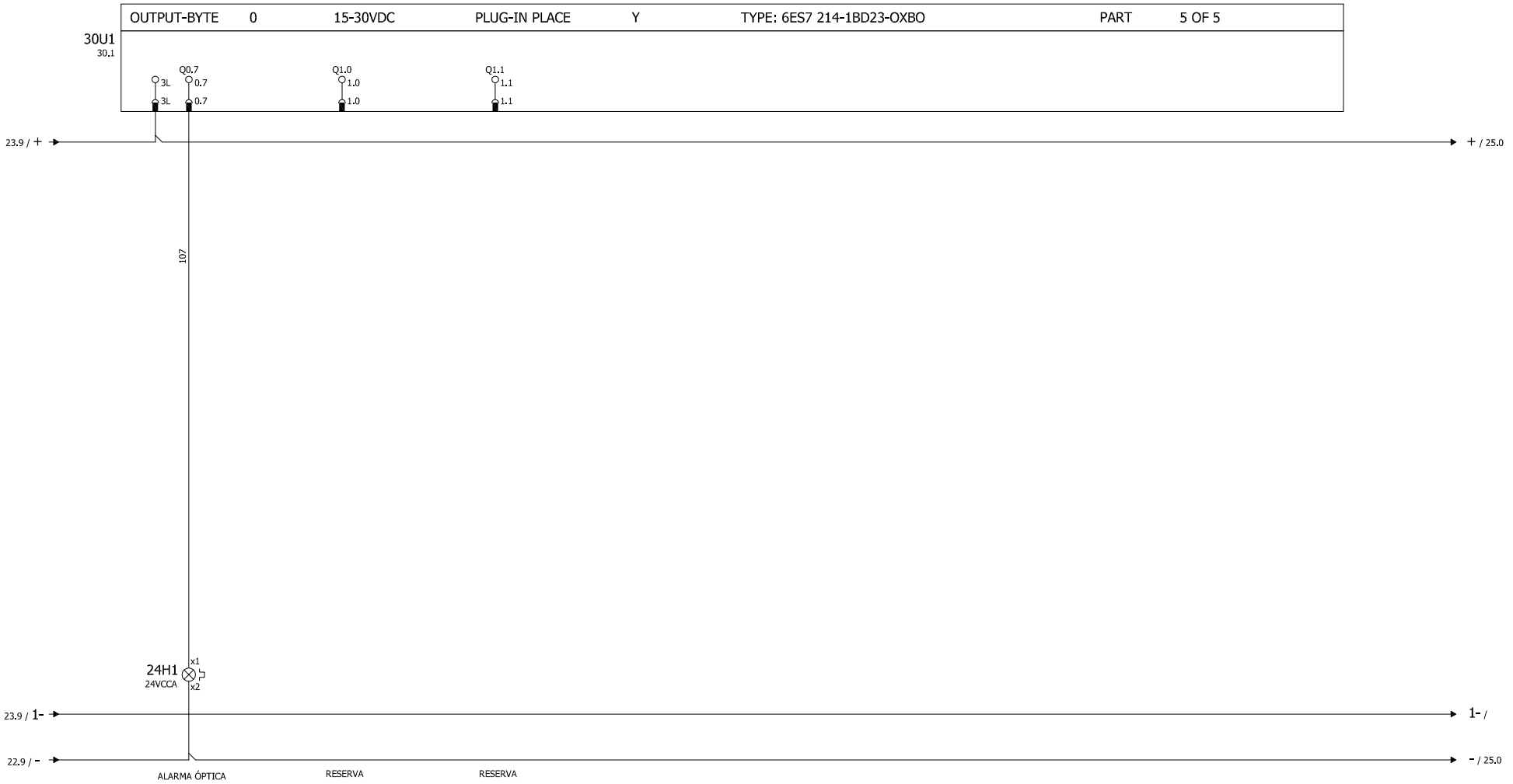

25

23

Gerencia de Urbanismo

CONSERVACIÓN DE FUENTES ORNAMENTALES PÚBLICAS Y ALUMBRADO ARTÍSTICO

nombre FUENTE: ALAMEDA DE HÉRCULES - CENTRAL

código FUENTE: F-145

PLANO	HOJA	ESCALA	FECHA	REFERENCIA
ESQUEMA UNIFILAR	15/21	S/D	04/2016	F145.7

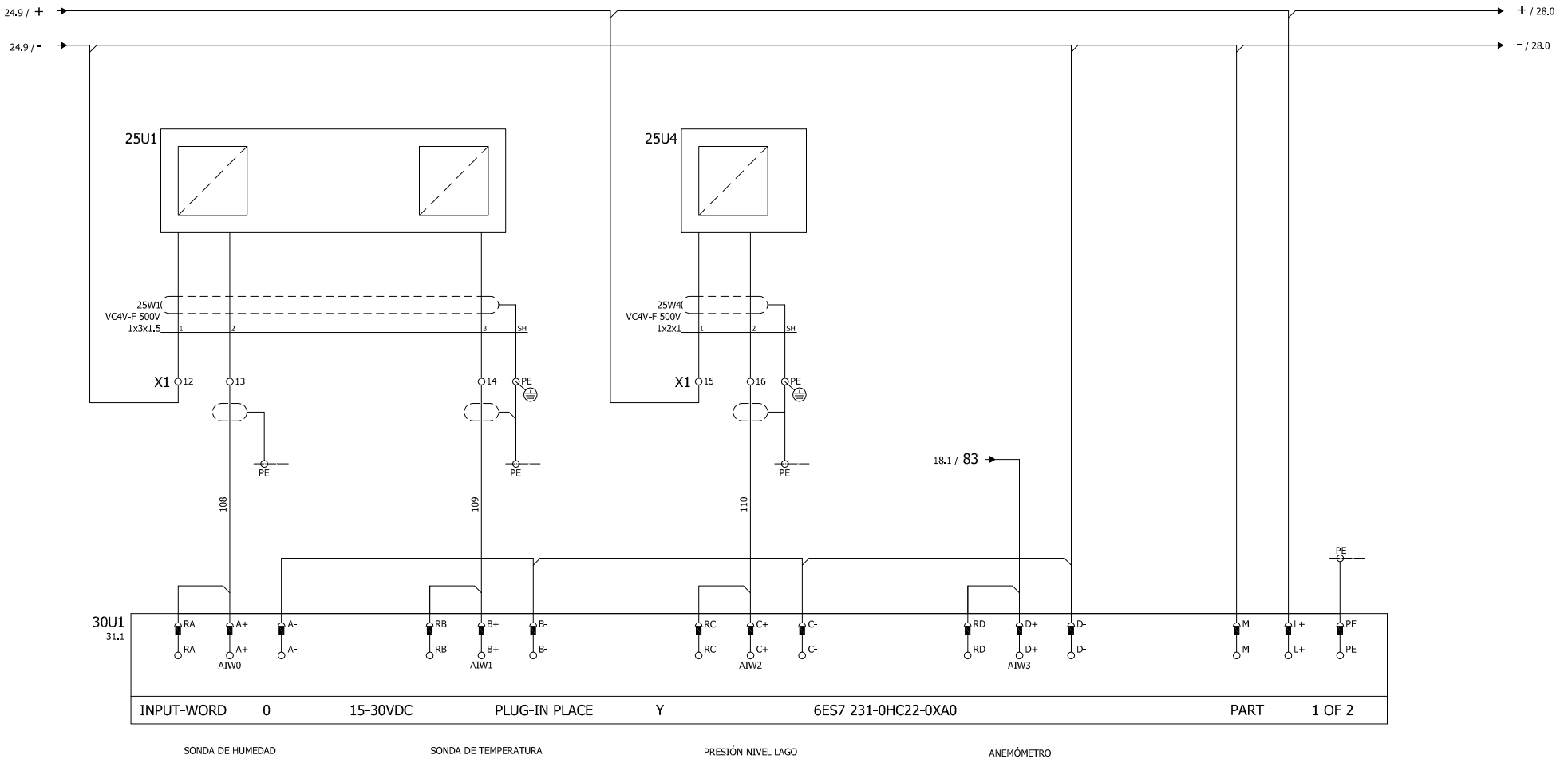

27

Gerencia de Urbanismo

CONSERVACIÓN DE FUENTES ORNAMENTALES PÚBLICAS Y ALUMBRADO ARTÍSTICO

nombre FUENTE: ALAMEDA DE HÉRCULES - CENTRAL

código FUENTE: F-145

PLANO	HOJA	ESCALA	FECHA	REFERENCIA
ESQUEMA UNIFILAR	16/21	S/D	04/2016	F145.7

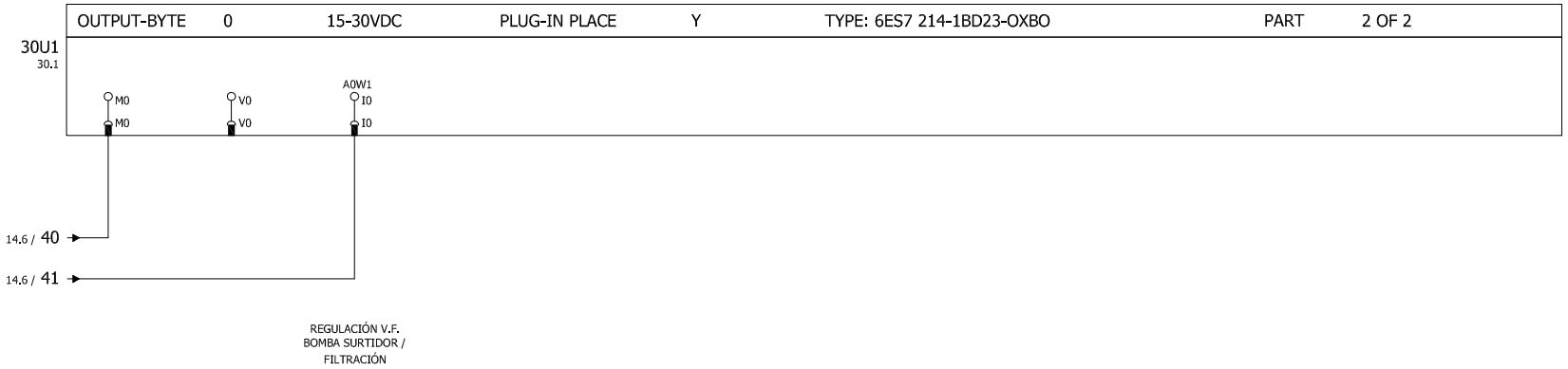

Gerencia de Urbanismo

CONSERVACIÓN DE FUENTES ORNAMENTALES
PÚBLICAS Y ALUMBRADO ARTÍSTICO

nombre FUENTE: ALAMEDA DE HÉRCULES - CENTRAL

código FUENTE: F-145

PLANO	HOJA	ESCALA	FECHA	REFERENCIA
ESQUEMA UNIFILAR	17/21	S/D	04/2016	F145.7

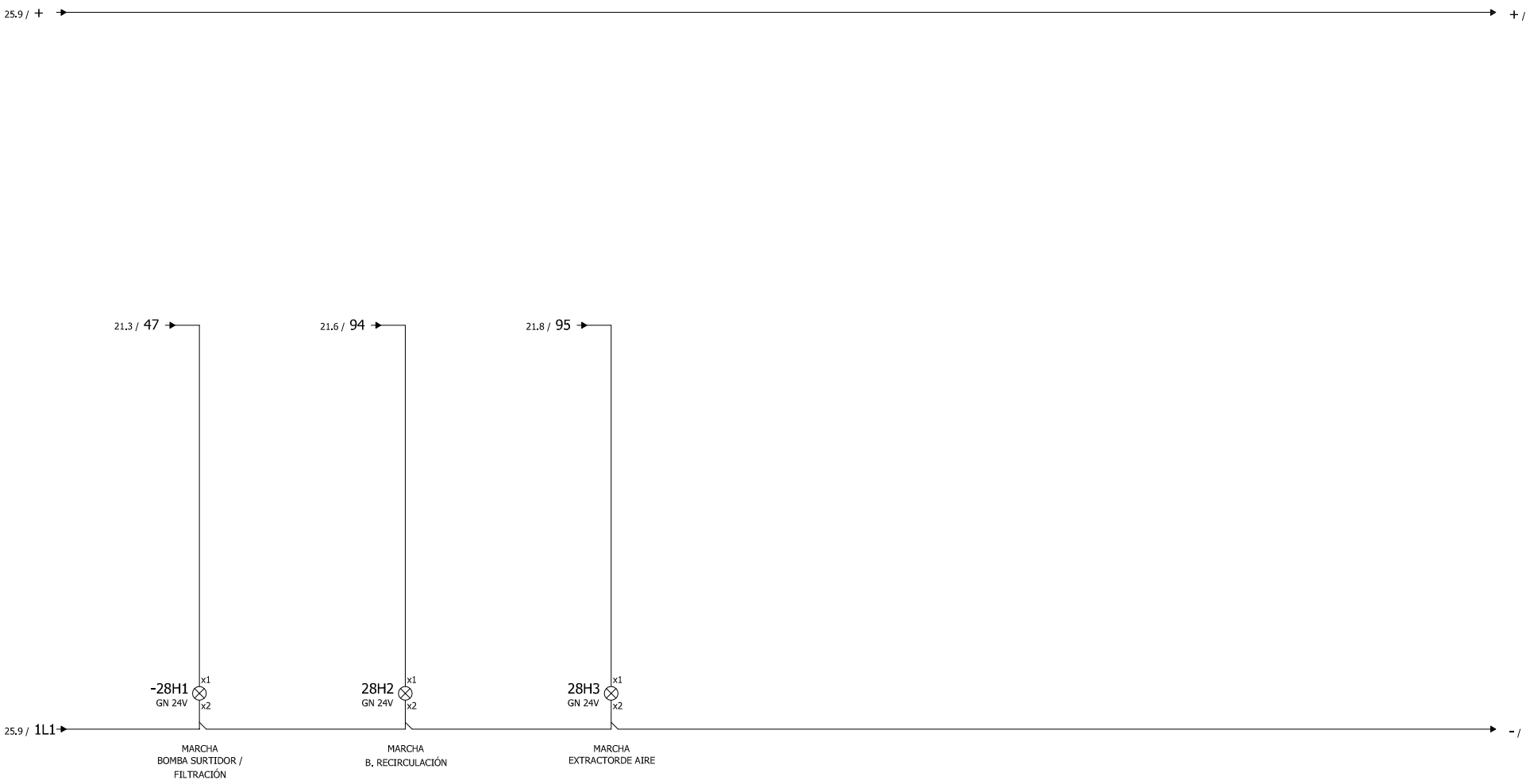

30

Gerencia de Urbanismo

CONSERVACIÓN DE FUENTES ORNAMENTALES PÚBLICAS Y ALUMBRADO ARTÍSTICO

nombre FUENTE: ALAMEDA DE HÉRCULES 1-NORTE, 2 - SUR

código FUENTE: F-144, F-146

PLANO	HOJA	ESCALA	FECHA	REFERENCIA
ESQUEMA UNIFILAR	18/21	S/D	04/2016	F144.7/F146.7

Plano de conexión de bornes

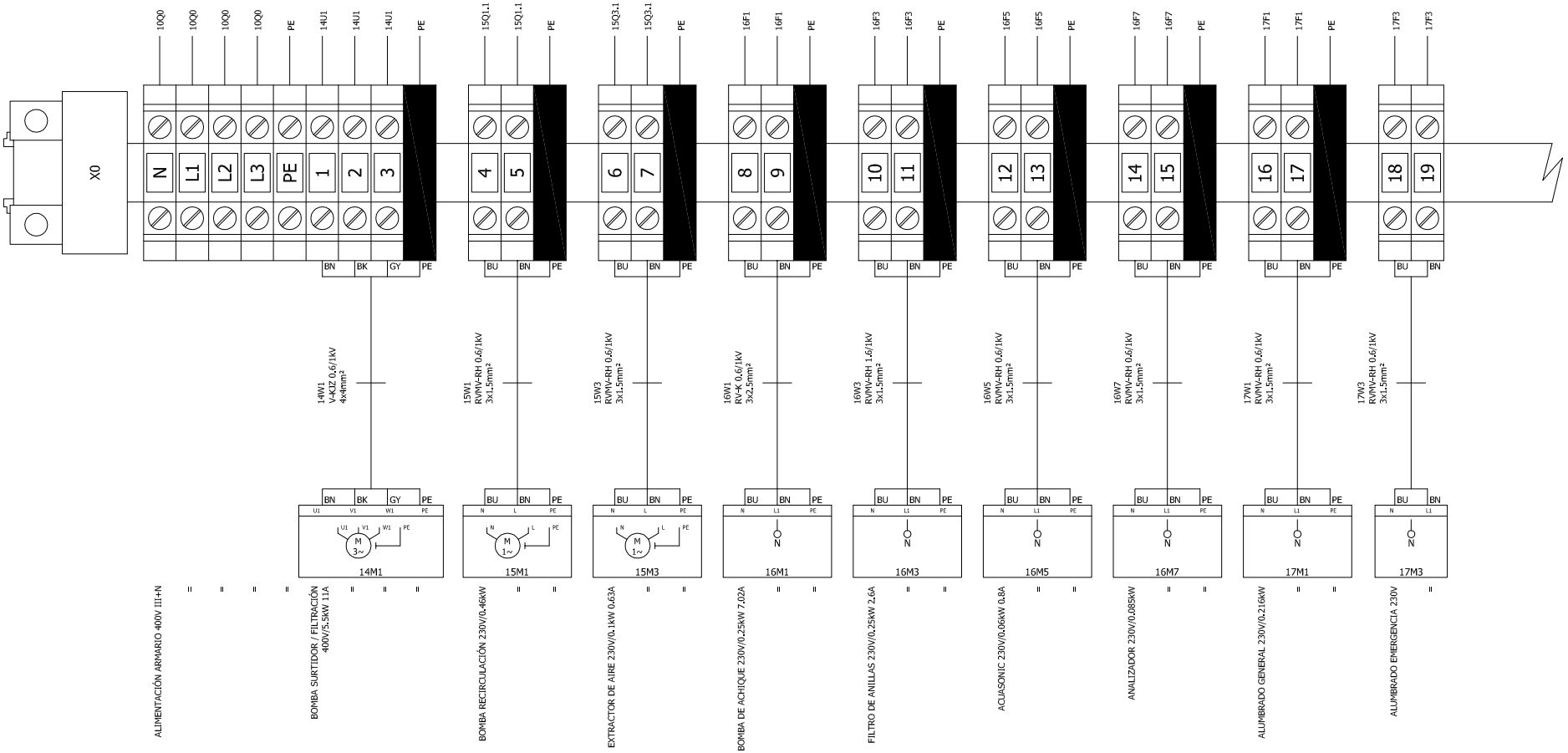

Gerencia de Urbanismo

CONSERVACIÓN DE FUENTES ORNAMENTALES PÚBLICAS Y ALUMBRADO ARTÍSTICO

nombre FUENTE: ALAMEDA DE HÉRCULES - CENTRAL

código FUENTE: F-145

PLANO	HOJA	ESCALA	FECHA	REFERENCIA
ESQUEMA UNIFILAR	19/21	S/D	04/2016	F145.7

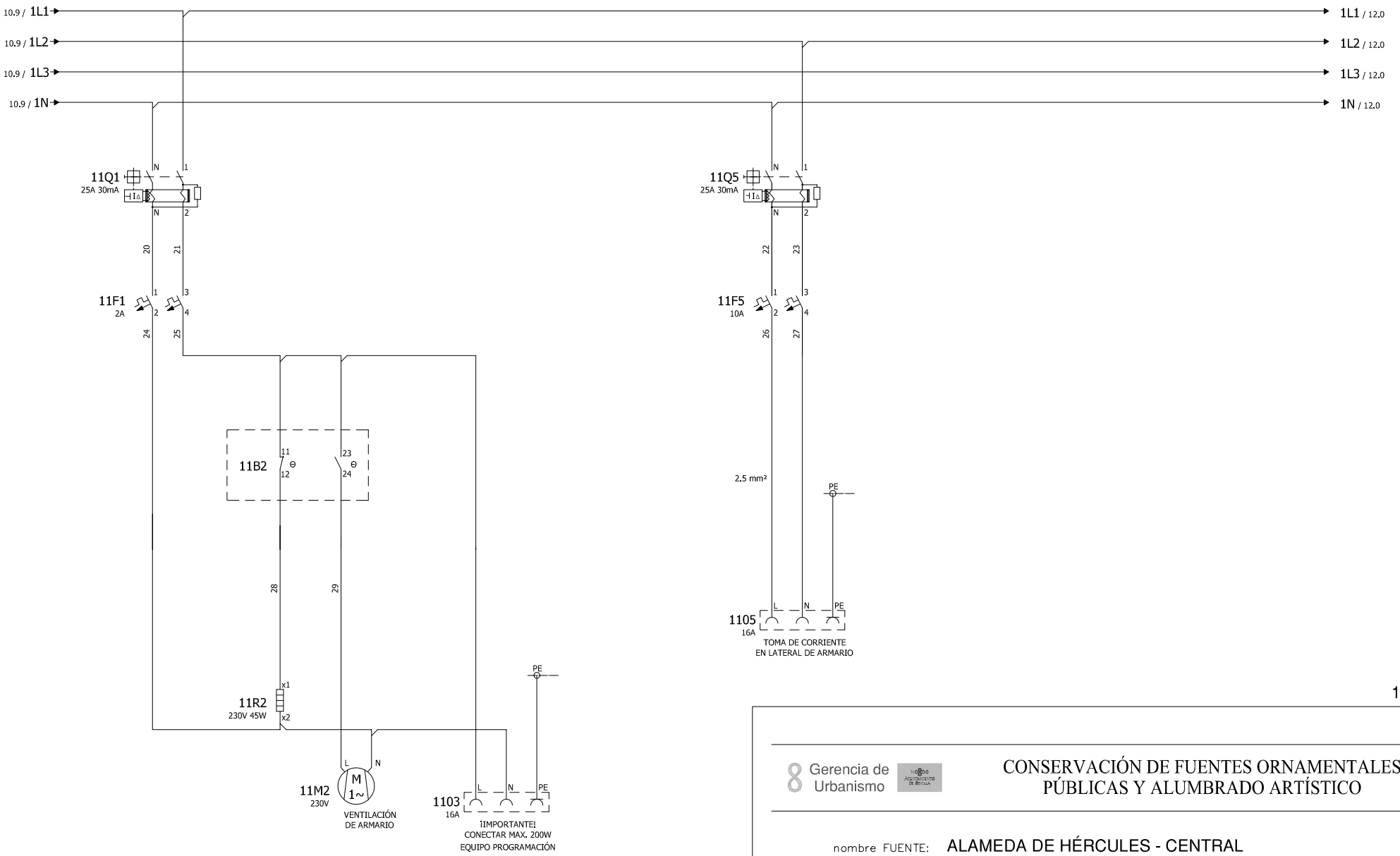

Gerencia de Urbanismo

CONSERVACIÓN DE FUENTES ORNAMENTALES PÚBLICAS Y ALUMBRADO ARTÍSTICO

nombre FUENTE: ALAMEDA DE HÉRCULES - CENTRAL

código FUENTE: F-145

PLANO	HOJA	ESCALA	FECHA	REFERENCIA
ESQUEMA UNIFILAR	02/21	S/D	04/2016	F145.7

Plano de conexión de bornes

Gerencia de Urbanismo

CONSERVACIÓN DE FUENTES ORNAMENTALES PÚBLICAS Y ALUMBRADO ARTÍSTICO

nombre FUENTE: ALAMEDA DE HÉRCULES - CENTRAL

código FUENTE: F-145

PLANO	HOJA	ESCALA	FECHA	REFERENCIA
ESQUEMA UNIFILAR	20/21	S/D	04/2016	F145.7

Plano de conexión de bornes

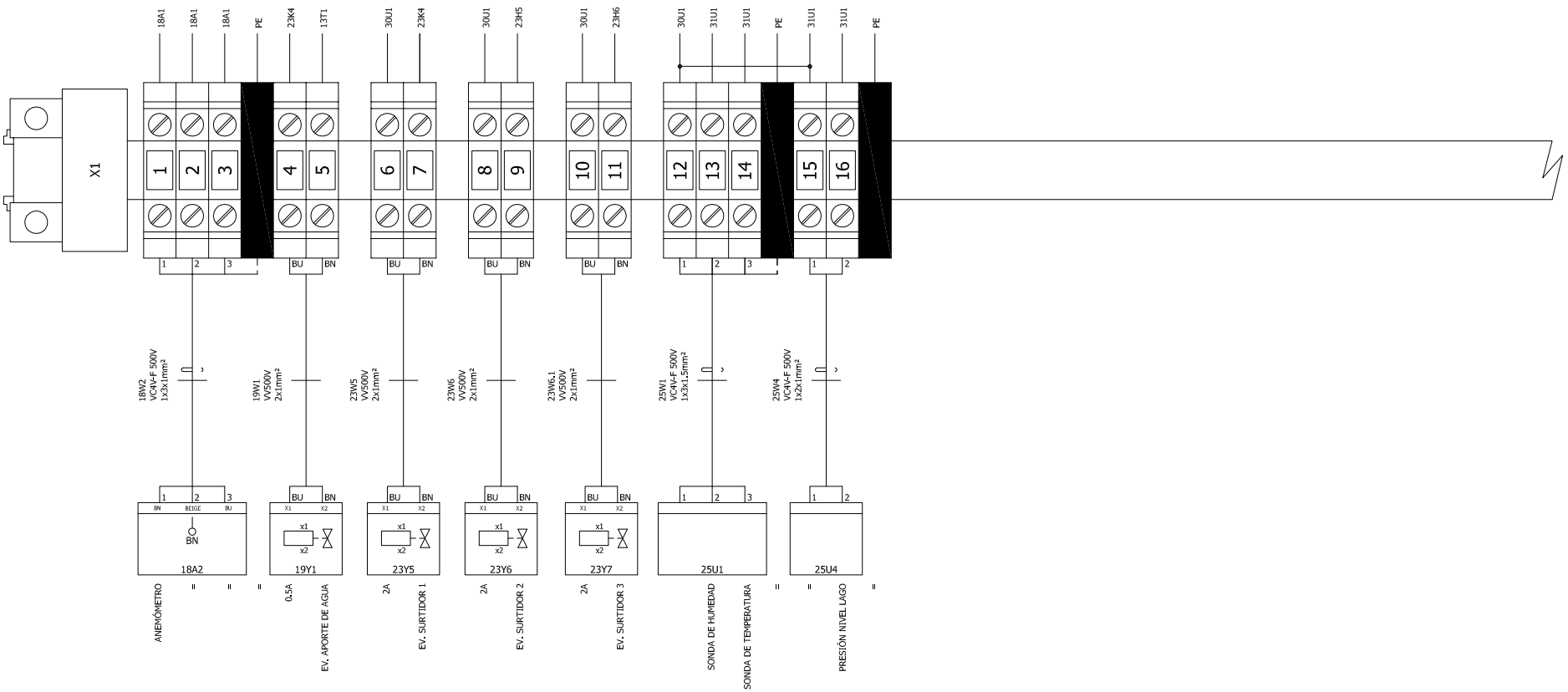

Gerencia de Urbanismo

CONSERVACIÓN DE FUENTES ORNAMENTALES PÚBLICAS Y ALUMBRADO ARTÍSTICO

nombre FUENTE: ALAMEDA DE HÉRCULES - CENTRAL

código FUENTE: F-145

PLANO	HOJA	ESCALA	FECHA	REFERENCIA
ESQUEMA UNIFILAR	21/21	S/D	04/2016	F145.7

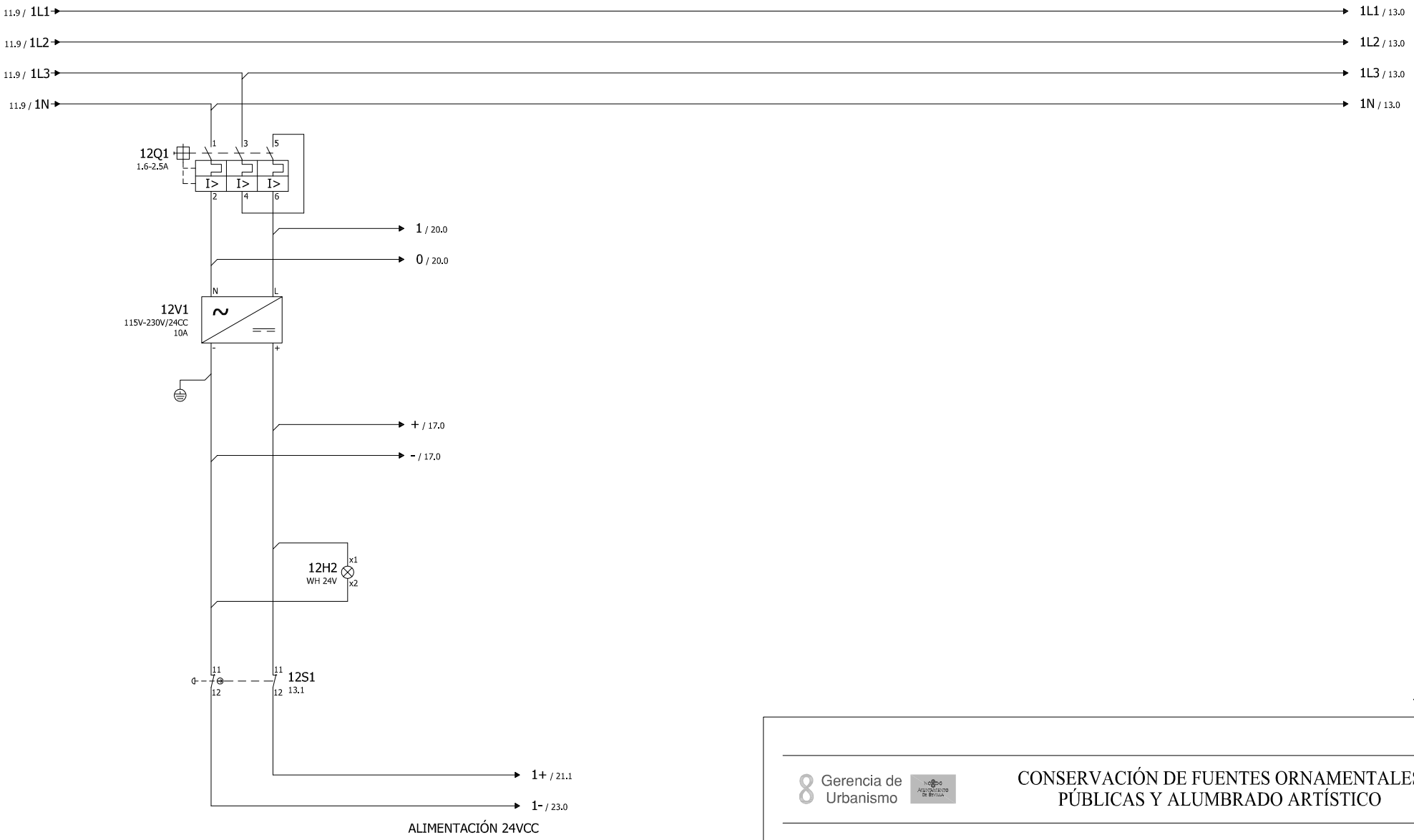

Gerencia de Urbanismo

CONSERVACIÓN DE FUENTES ORNAMENTALES
PÚBLICAS Y ALUMBRADO ARTÍSTICO

nombre FUENTE: ALAMEDA DE HÉRCULES - CENTRAL

código FUENTE: F-145

PLANO	HOJA	ESCALA	FECHA	REFERENCIA
ESQUEMA UNIFILAR	03/21	S/D	04/2016	F145.7

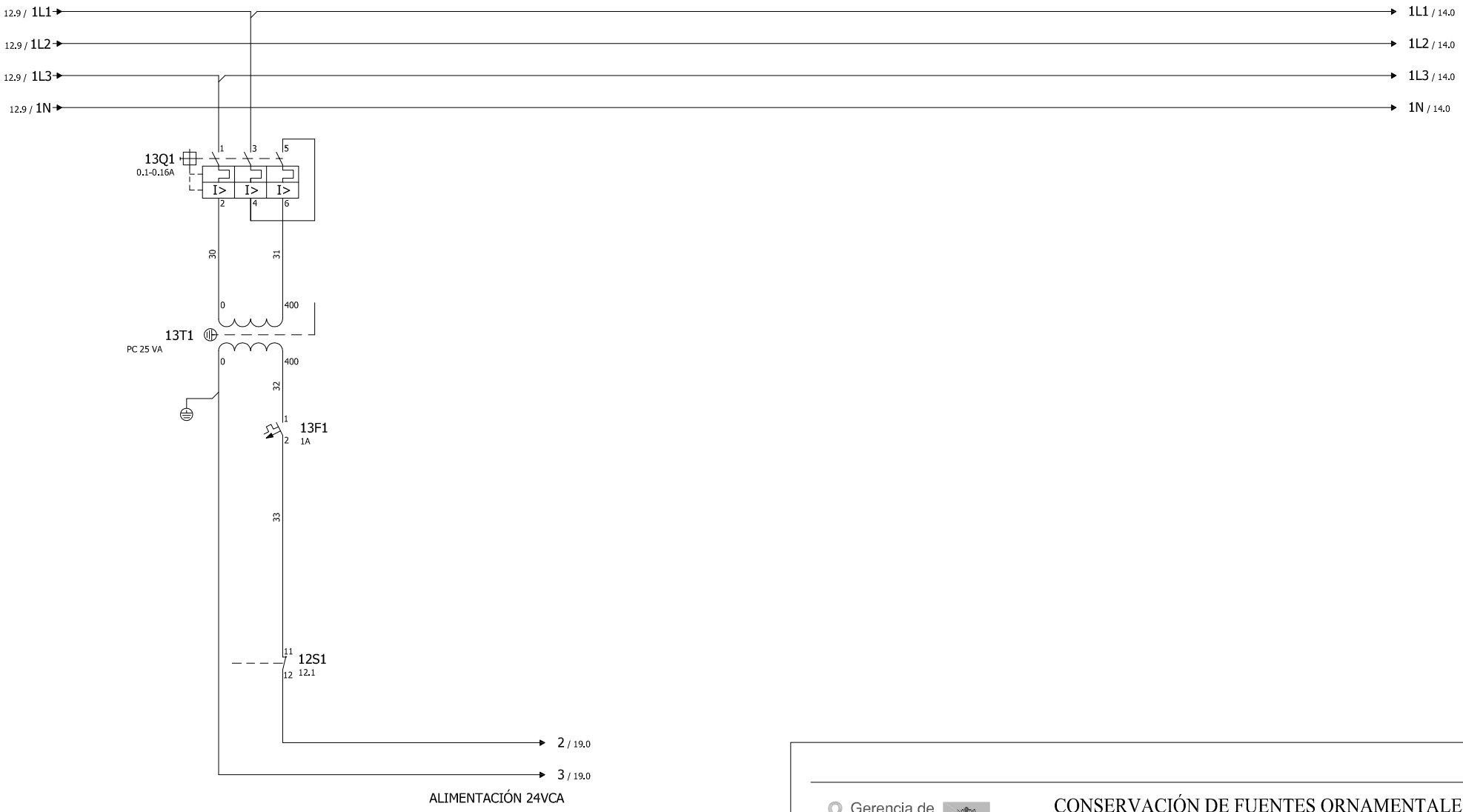

Gerencia de Urbanismo

CONSERVACIÓN DE FUENTES ORNAMENTALES PÚBLICAS Y ALUMBRADO ARTÍSTICO

nombre FUENTE: ALAMEDA DE HÉRCULES - CENTRAL

código FUENTE: F-145

PLANO	HOJA	ESCALA	FECHA	REFERENCIA
ESQUEMA UNIFILAR	04/21	S/D	04/2016	F145.7

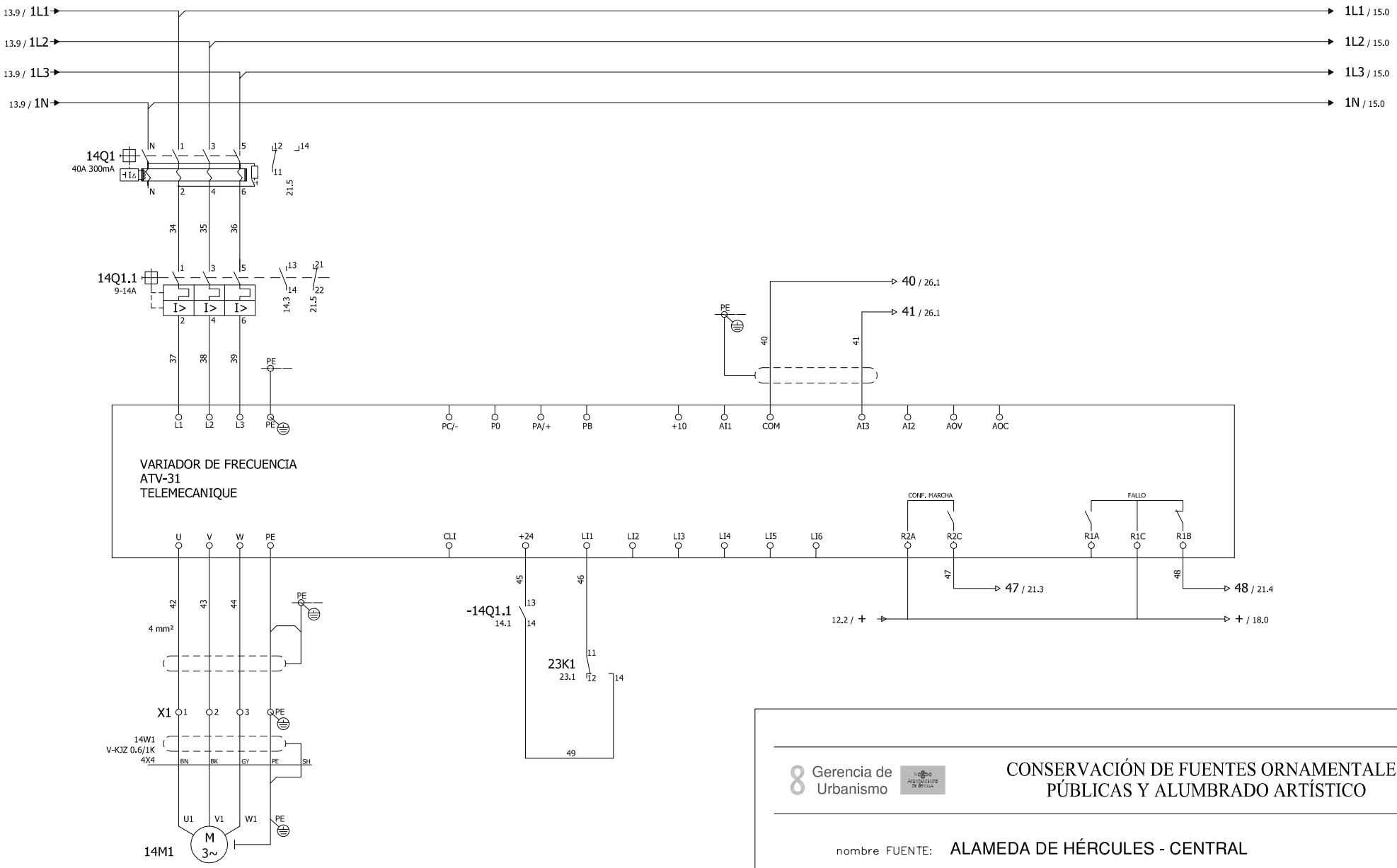

15

13

Gerencia de Urbanismo

CONSERVACIÓN DE FUENTES ORNAMENTALES PÚBLICAS Y ALUMBRADO ARTÍSTICO

nombre FUENTE: ALAMEDA DE HÉRCULES - CENTRAL

código FUENTE: F-145

PLANO	HOJA	ESCALA	FECHA	REFERENCIA
ESQUEMA UNIFILAR	05/21	S/D	04/2016	F145.7

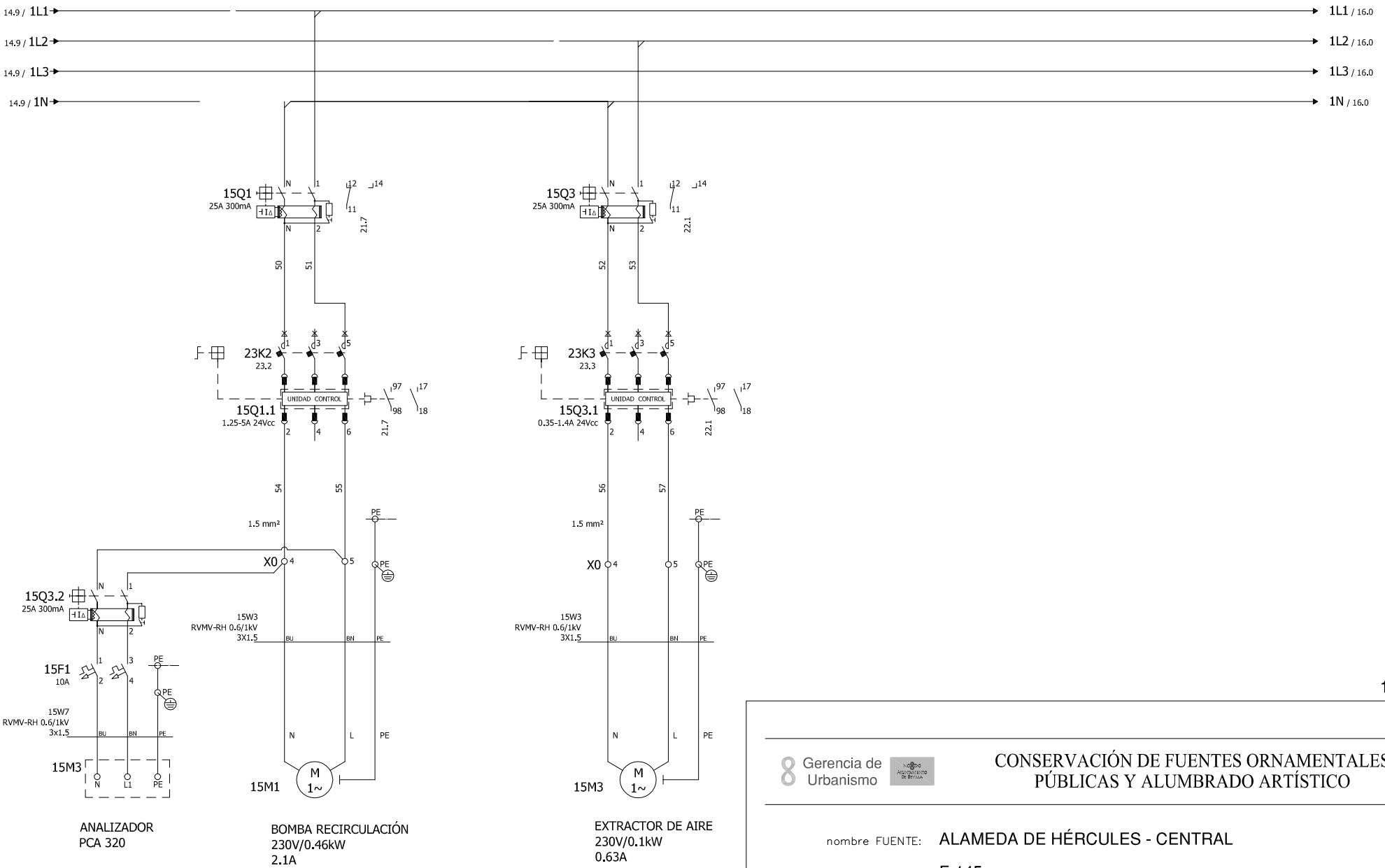

16

14

Gerencia de Urbanismo

CONSERVACIÓN DE FUENTES ORNAMENTALES PÚBLICAS Y ALUMBRADO ARTÍSTICO

nombre FUENTE: ALAMEDA DE HÉRCULES - CENTRAL

código FUENTE: F-145

PLANO	HOJA	ESCALA	FECHA	REFERENCIA
ESQUEMA UNIFILAR	06/21	S/D	02/2017	F145.7

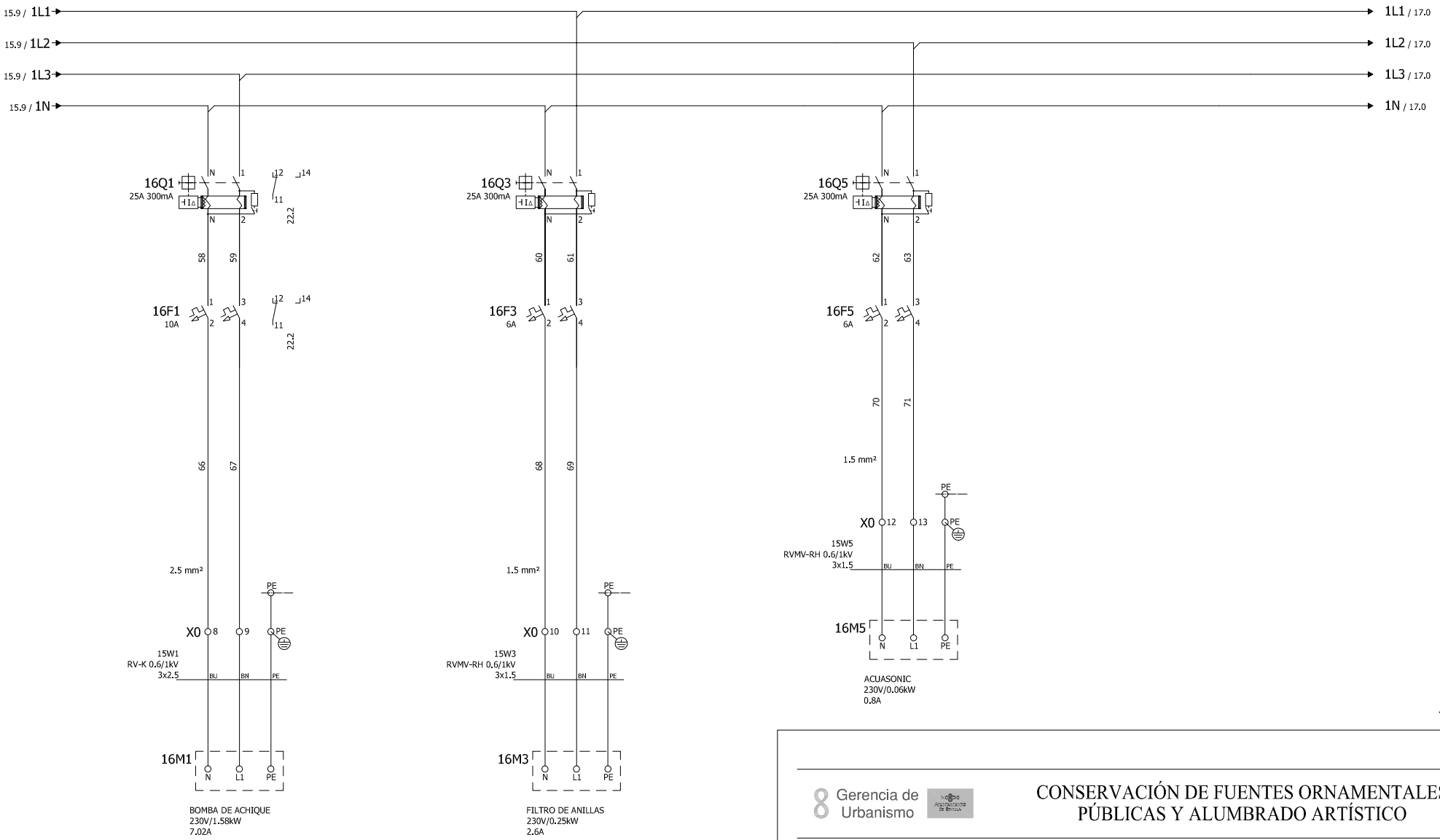

Gerencia de Urbanismo

CONSERVACIÓN DE FUENTES ORNAMENTALES PÚBLICAS Y ALUMBRADO ARTÍSTICO

nombre FUENTE: ALAMEDA DE HÉRCULES - CENTRAL

código FUENTE: F-145

PLANO	HOJA	ESCALA	FECHA	REFERENCIA
ESQUEMA UNIFILAR	07/21	S/D	02/2017	F145.7

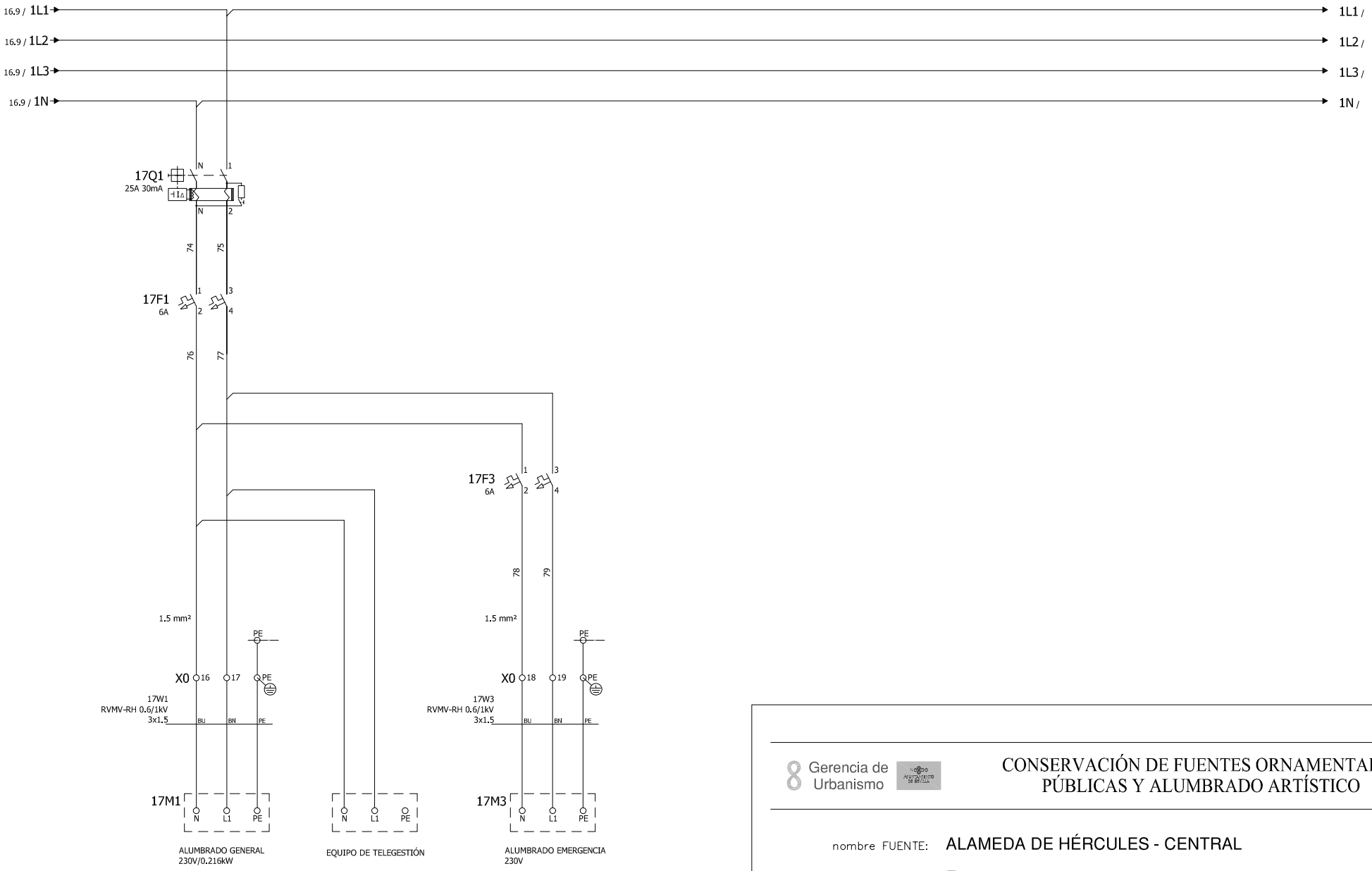

Gerencia de Urbanismo

CONSERVACIÓN DE FUENTES ORNAMENTALES PÚBLICAS Y ALUMBRADO ARTÍSTICO

nombre FUENTE: ALAMEDA DE HÉRCULES - CENTRAL

código FUENTE: F-145

PLANO	HOJA	ESCALA	FECHA	REFERENCIA
ESQUEMA UNIFILAR	08/21	S/D	04/2016	F145.7

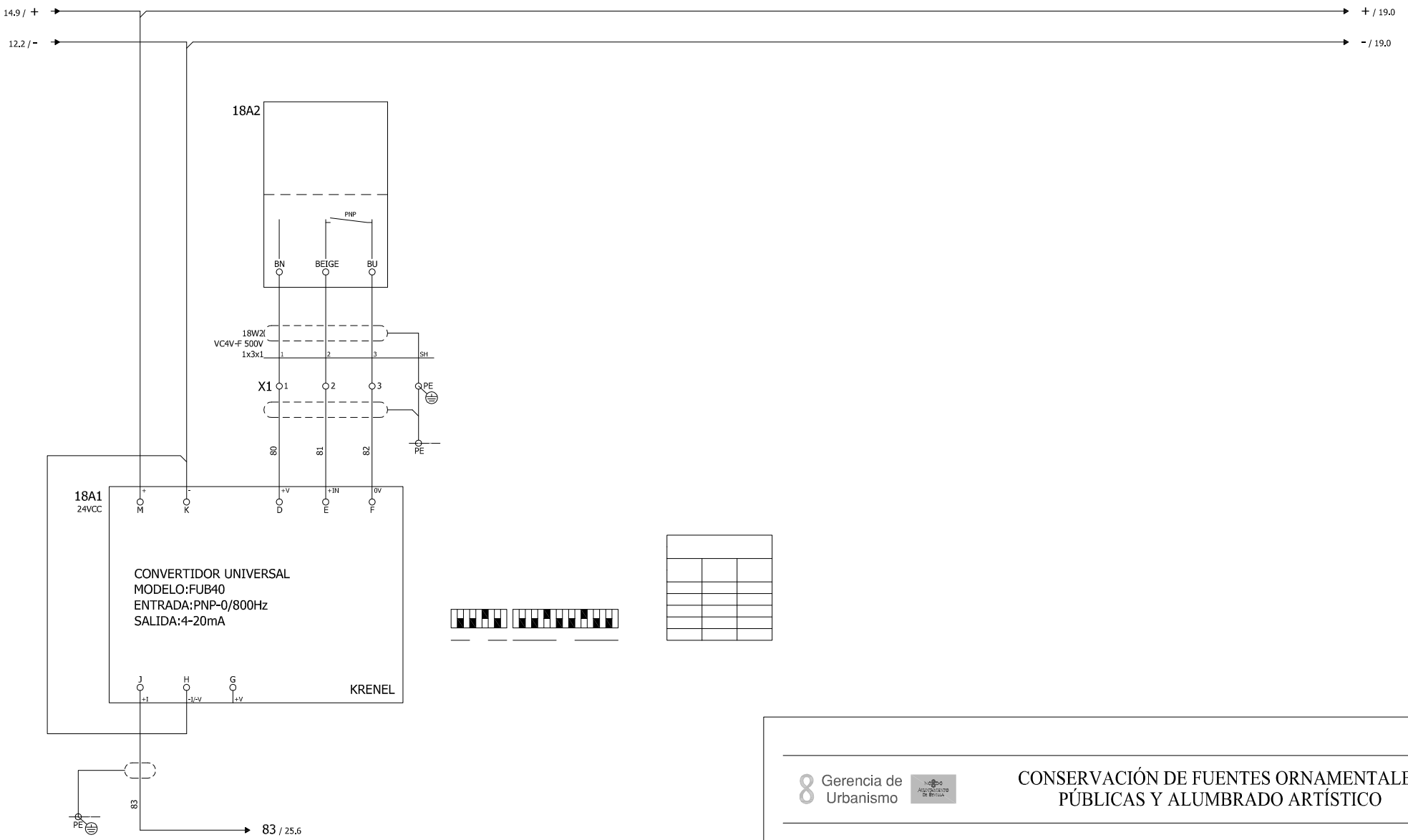

19

17

Gerencia de Urbanismo

CONSERVACIÓN DE FUENTES ORNAMENTALES PÚBLICAS Y ALUMBRADO ARTÍSTICO

nombre FUENTE: ALAMEDA DE HÉRCULES - CENTRAL

código FUENTE: F-145

PLANO	HOJA	ESCALA	FECHA	REFERENCIA
ESQUEMA UNIFILAR	09/21	S/D	04/2016	F145.7

FICHA COMPONENTES FUENTE

Fuente	F145 ALAMEDA DE HERCULES-CENTRAL

Alumbrado	Tipo	Potencia	Tensión	Cantidad
Lámpara				
Proyector				

Motores	Verticales	Recirculación	Bomba achique	Extractor de aire
Marca/Modelo	MEB/TF-132S1-2	DOLL/ASTRAL SENA	LOWARA/DOMO15	SODECA/HC-25-4M/H
Tipo	Horizontal	Horizontal	Sumergida	
Potencia	7,5 CV/5,5 KW	0,30 CV/0,22 KW	2 CV/1,58 KW	0,140 CV/0,10 KW
Tensión	III-380/660 V	I-230 V	I-230 V	I-230 V
Intensidad	10,5 A	2,1 A	7,02 A	0,99 A
Arranque	Variador	Directo	Directo	Directo
Veloc x anemo	SI			
Compens cosφ	Variador	Cond individual	Cond individual	Cond individual
Caudal	66,67÷533,33 l/m	58,33÷155 l/m	100÷600 l/m	1300 m³/h
Altura	44,8÷35,5 mca	8÷4 mca	11÷3,6 mca	
Cantidad	1	1	1	1

	Marca/Modelo	Fecha instalación	Depositos quimicos	Volumen
Sist cloración	Hanna/PCA 320	oct-16	en sala maquinas	100 L

Surtidores	Marca / Modelo	Diámetro/conexión	Cantidad	Material
Verticales	SAFE-RAIN/F2313865	Ø 6 MM - 3/8" M	32	

Control nivel	Sondas nivel	☐
	Válvula flotador	☑
	Sin control	☐
	Sonda motor	☐

Contador de agua	Marca	ELSTER	Volumen agua vaso
	Número	82143341	10 m³
	Calibre	1/2"	

	Material	Cantidad	Volumen	Fecha renovacion
Filtro aspiración	acero galvanizado	2		
Filtro de arena	PVC	1	60 Kg	24/10/16

Observaciones:

GERENCIA DE URBANISMO (AYUNTAMIENTO DE SEVILLA)

CONSERVACIÓN DE FUENTES Y MONUMENTOS	GMU	PARTE DE INSPECCIÓN CENTRO DE MANDO Y PROTECCIÓN DE FUERZA	FECHA	HOJA
			17/08/17	1 DE 1

IDENTIFICACIÓN

SITUACIÓN REAL C.M.: ALAMEDA DE HERCULES - CENTRAL COORD.X: 234977,51 COORD. Y: 4143270,08

CENTRO DE MANDO Nº: F145 **SUMINISTRO Nº:**

PLACA DE IDENTIFICACIÓN: F145/48 **TENSIÓN DE SUMINISTRO CONTRATO:** 380-220 V

POTENCIA INSTALADA: 7,4 kW **POTENCIA CONTRATADA:**

TOMA DE VALORES

CONTADOR DE ACTIVA Nº 000191517 **LECTURA:** 28786 kWh

CONTADOR DE REACTIVA Nº 000191517 **LECTURA:** 3503 kVARh

	HORA	R-S	S-T	R-T	R-N	S-N	T-N
TENSIÓN DIURNA EN VACÍO (V):	18:00	387	385	389	224	222	224
TENSIÓN NOCTURNA EN CARGA 100% (V):	18:10	387	386	390	225	222	224

	HORA	R	S	T	N
INTENSIDAD LINEA GENERAL EN CARGA 100% (A):	18:20	9	4,8	5,9	3,8

	HORA	R	S	T	GENERAL
FACTOR DE POTENCIA:	18:30	0,99	0,97	0,98	0,88

CORRIENTE DE FUGA GENERAL(mA):	R	S	T	N
	3,8	4,2	4,5	1,9

CIRCUITOS DE SALIDA	INTENSIDAD POR FASE				PROTECCIONES	CONDUCTORES	AISLAMIENTO MΩ				FACTOR DE POTENCIA				TIPO DE ARRANQUE
NUMERO Y DESIGNACIÓN	R	S	T	N	TIPO/CALIBRE	SECCIÓN mm²	R	S	T	N	R	S	T	MEDIA	
C1 - FILTRACION	3,9	4	3,9		4x40A 300mA	4x4	∞	∞	∞		0,95	0,95	0,95	0,95	VARIADOR
C2 - RECIRCULACION	1,2			1,2	2x25A 300mA	3x1,5	∞			∞	0,11			0,11	DIRECTO
C3 - EXTRACTOR		0,3		0,3	2x25A 300mA	3x1,5		∞		∞		1		1	DIRECTO
C4 - BOMBA ACHIQUE			3,8	3,3	2x25A 300mA	3x2,5			∞	∞			0,34	0,34	DIRECTO

CARACTERÍSTICAS DEL C.M.

CAJA ACOMETIDA: TIPO: CPM 2 D4 FUSIBLES: 50 A **DERIVACIÓN INDIVIDUAL:** TIPO: 0,6 / 1kV SECCIÓN: 4x25 mm2

ARMARIO: TIPO: HIMEL CRNG - KT SISTEMA DE FIJACIÓN: PARED DIMENSIONES: 80x120x32 cm

EQ. MED. DIRECTA: SI **EQ. MED. INDIRECTA: Rel. de transformación;**

PROTECCIÓN GENERAL: TIPO: TERMICO MARCA: MERLIN GERIN CALIBRE: 4x40 A

TOMA DE CORRIENTE: SI **PUNTO DE LUZ:** **INT. TOMA CORR. Y PL:**

RELOJ: MARCA Y MODELO: AUTOMATA SIEMENS Nº SERIE: 6AV6 642 - OBC01 1AX1 VERSIÓN:

CONMUTADORES MANIOBRA: INT. NOMIN:

PROTECCION CIR. MANIOBRA: DIFERENCIAL: TÉRMICO: DISYUNTOR 1,4 - 2,5 A

CONMUTADORES FUERZA: TIPO: Nº: INT. NOMINAL: MARCA:

CONTACTORES ARRANQUE DIRECTO: TIPO: GUARDA MOTOR Nº: 1/1 INT. NOMINAL: MARCA: TELEMECANIQUE PROTECCIÓN TERMICA REARMABLE: 1,25-3,5 / 0,35-1,4 A

CONTACTORES ARRANCADOR E-Δ: TIPO: Nº: INT. NOMINAL: MARCA: PROTECCIÓN TERMICA REARMABLE:

CONTACTORES VARIADOR FRECUENCIA: TIPO: GUARDA MOTOR Nº: 1 INT. NOMINAL: MARCA: TELEMECANIQUE PROTECCIÓN TERMICA REARMABLE: 9 - 14 A

CONTACTORES BATERIA CONDENSADORES: TIPO: Nº: INT. NOMINAL: MARCA: PROTECCIÓN TERMICA REARMABLE:

INT. DIFERENCIALES: Nº 1 / 8 / 1 POLO: 4 / 2 / 2 SENSIBIL.: 300 / 300 / 30mA INT. NOMINAL: 40 / 25 / 25 A MARCA: MERLIN GERIN

SISTEMA DE TELEGESTIÓN: TIPO: ADEVICE MARCA ROUTER: ADEVICE Nº TARJETA: PIN:

ANALIZADOR DE RED: MARCA: CPU SIEMENS MODELO: 214-1BD23-0XB0 **VOLTÍMETRO/AMPERÍMETRO:**

PROTECCIÓN CONTRA SOBRETENSIONES: MARCA: TIPO:

VARIADORES DE FRECUENCIA: MARCA: TELEMECANIQUE TIPO: ATV-31 POTENCIA: 500V/5,5kW

ANEMÓMETRO: MARCA: KRENTER TIPO: FUB40

TOMA DE TIERRA: SECCIÓN: 50 RESISTENCIA: 10,4 Ω LATIGUILLOS PUERTAS: SI

BATERIA CONDENSADORES: Nº INT. NOMINAL: MARCA: PROTECCION: POTENCIA:

GENERAL

REVISIÓN ELÉCTRICA: CABLEADOS: BORNAS Y CONEXIONES: CONTACTORES:

LIMPIEZA GENERAL: EXTERIOR ARMARIO: INTERIOR: ELEMENTOS EXTRAÑOS: CABLEADO:

CONTACTORES: OTROS COMPONENTES: PRODUCTO LIMPIADOR: AIRE COMPRIMIDO: HIDRÓFUGO:

ENGRASE: CANDADOS: BISAGRAS: CONTACTORES: OTROS:

REPASO CHAPA Y PINTURA: ABOLLADURAS: ÓXIDO: AJUSTES DE PUERTAS: PINTURA:

ESTANQUEIDAD: ORIFICIOS DE TUBOS ENTRADA Y SALIDA: OTRAS ABERTURAS EN LA CHAPA:

O.C.A.: FAVORABLE: SI CONDICIONADA: DENEGADA: PRÓXIMA REVISIÓN: 23/06/22 GRUPO:

OBSERVACIONES

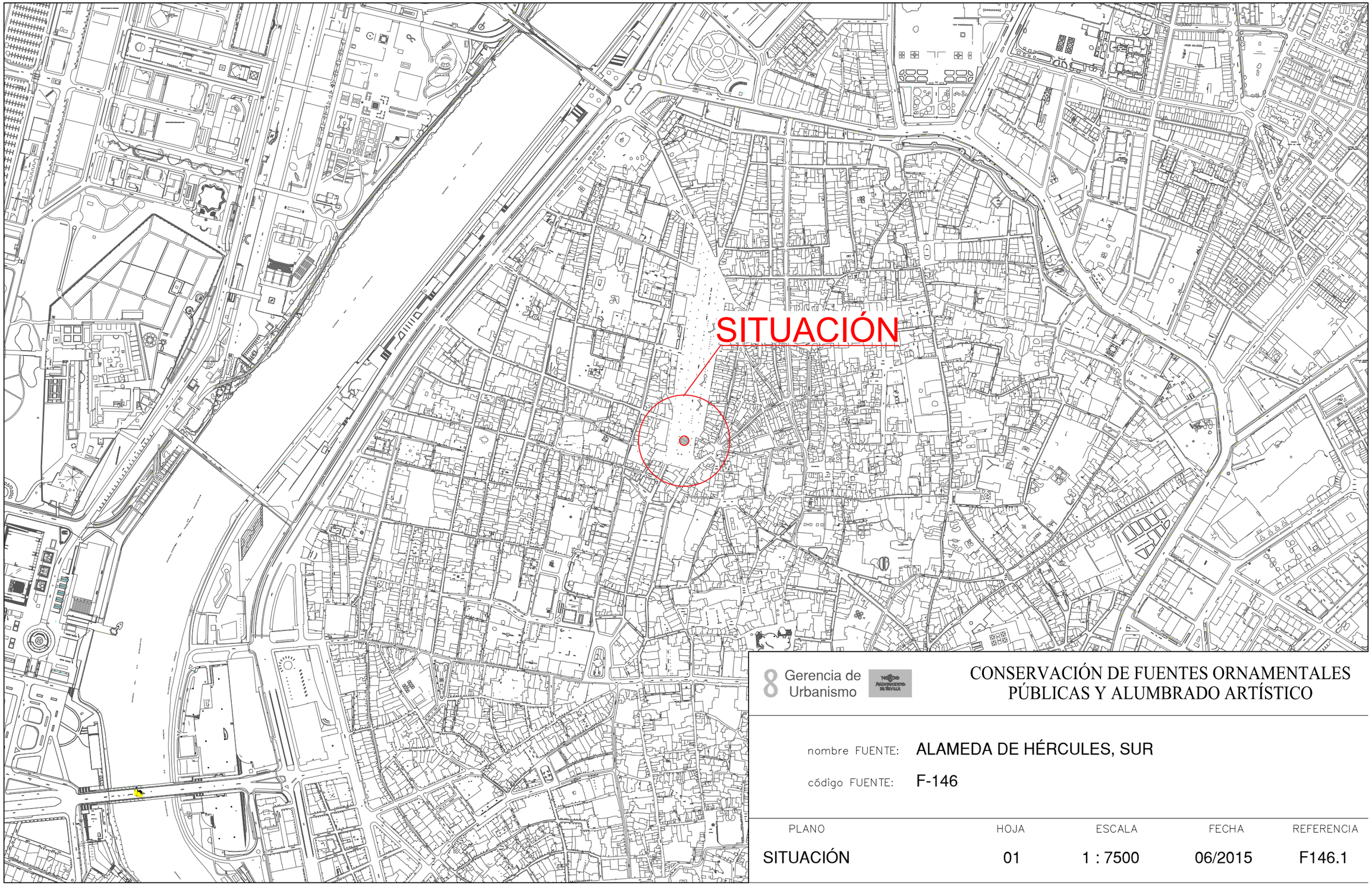

8 Gerencia de Urbanismo

CONSERVACIÓN DE FUENTES ORNAMENTALES PÚBLICAS Y ALUMBRADO ARTÍSTICO

nombre FUENTE: ALAMEDA DE HÉRCULES, SUR

código FUENTE: F-146

PLANO	HOJA	ESCALA	FECHA	REFERENCIA
SITUACIÓN	01	1 : 7500	06/2015	F146.1

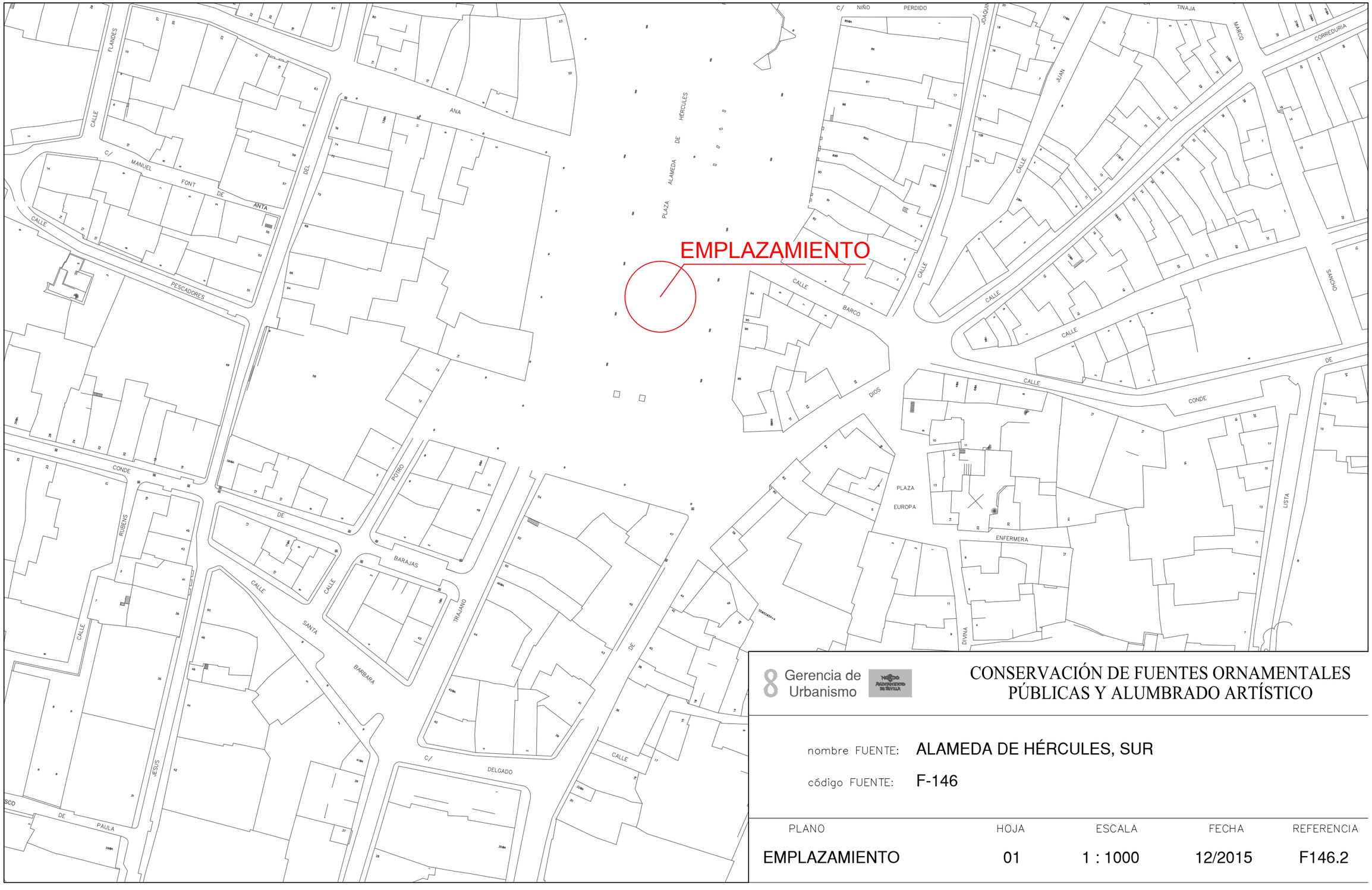

Gerencia de Urbanismo

CONSERVACIÓN DE FUENTES ORNAMENTALES PÚBLICAS Y ALUMBRADO ARTÍSTICO

nombre FUENTE: ALAMEDA DE HÉRCULES, SUR

código FUENTE: F-146

PLANO	HOJA	ESCALA	FECHA	REFERENCIA
EMPLAZAMIENTO	01	1 : 1000	12/2015	F146.2

PLANTA GENERAL

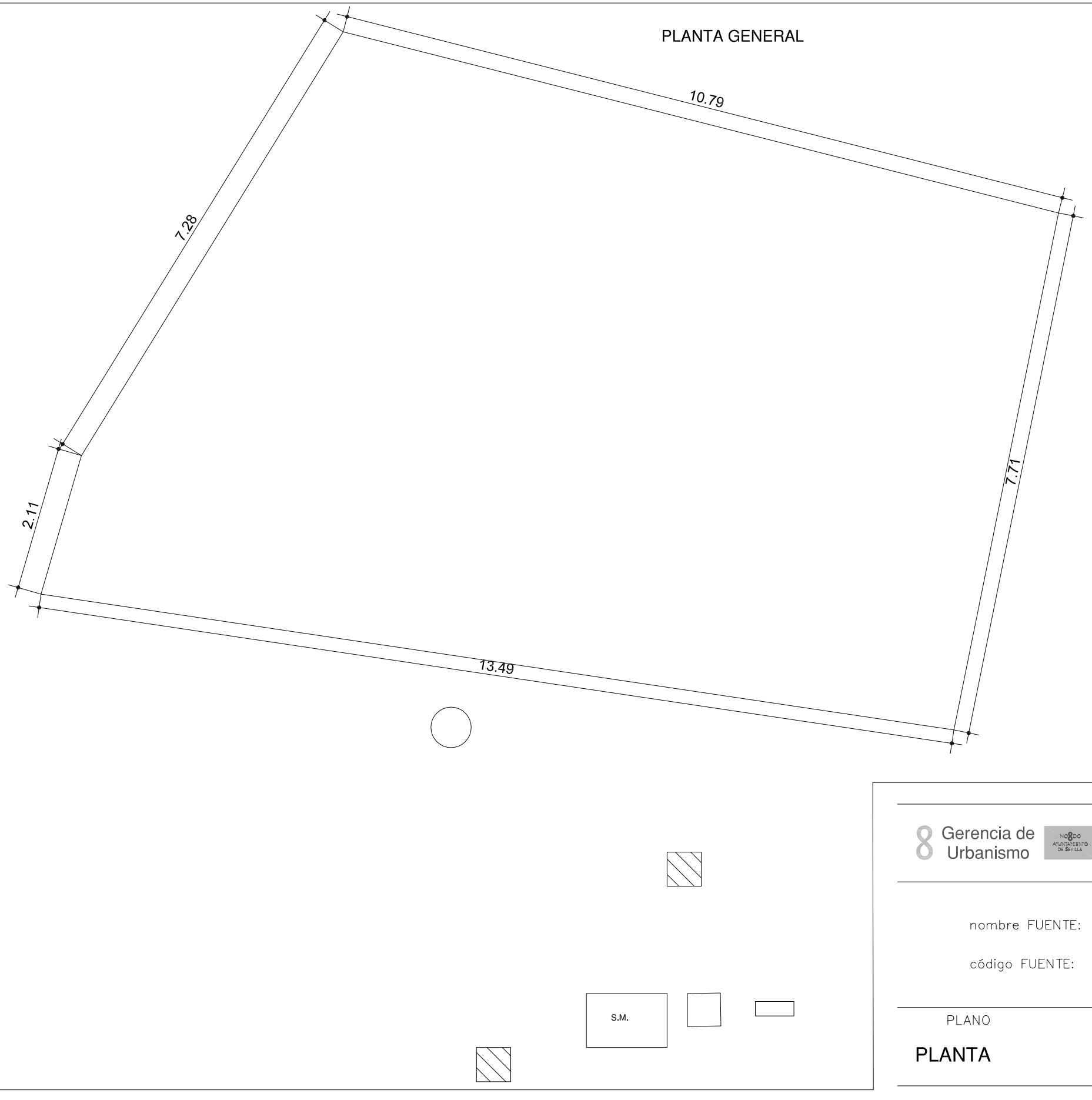

F.C.M. FOSO COLECTOR MOTOR
A.D. ARQUETA DESAGÜE
A.A.A. ARQUETA AGUA APORTE
S.M. SALA MAQUINA

Gerencia de Urbanismo

CONSERVACIÓN DE FUENTES ORNAMENTALES PÚBLICAS Y ALUMBRADO ARTÍSTICO

nombre FUENTE: ALAMEDA DE HÉRCULES - 2 - SUR

código FUENTE: F-146

PLANO	HOJA	ESCALA	FECHA	REFERENCIA
PLANTA	01	1:65	01/2016	F146.3

PLANTA HIDRÁULICA

LOSA HORMIGÓN

60 59 58 57 56 55

54 53 52 51 50 49 48 47 46

45 44 43 42 41 40 39 38 37 36 35

34 33 32 31 30 29 28 27 26 25 24

23 22 21 20 19 18 17 16 15 14

13 12 11 10 9 8 7

6 5 4 3 2 1

RECOGIDA DE AGUA

ZONA 1
ZONA 2
ZONA 3

A.D.

PVCØ63

14

ENTRADA DEPOSITO

DEPOSITO

S.M.

ENTRADA S.M.

A.A.A.

PEØ32

PEØ25

LEYENDA

- TUBERÍA DE APORTE
- TUBERÍA DE RECIRCULACIÓN
- TUBERÍA DE DESAGÜE
- CONTADOR
- ELECTROVALVULA
- LLAVE DE BOLA
- LLAVE COMPUERTA
- SURTIDOR PARABÓLICO
- BOMBA DE ACHIQUE
- SURTIDOR PULVERIZADOR
- SURTIDOR VERTICAL
- GRIFO
- LLAVE SELECTORA
- BRIDA UNIÓN
- VÁLVULA REGULADORA DE PRESIÓN
- MANOMETRO
- BOMBA RECIRCULACIÓN
- DEPÓSITO CL / PH

F.C.M. FOSO COLECTOR MOTOR
A.D. ARQUETA DESAGÜE
A.A.A. ARQUETA AGUA APORTE
S.M. SALA MAQUINA

Gerencia de Urbanismo

NOBLE AYUNTAMIENTO DE SEVILLA

CONSERVACIÓN DE FUENTES ORNAMENTALES PÚBLICAS Y ALUMBRADO ARTÍSTICO

nombre FUENTE: ALAMEDA DE HÉRCULES - 2 - SUR

código FUENTE: F-146

PLANO	HOJA	ESCALA	FECHA	REFERENCIA
HIDRÁULICO	01/04	1:60	10/2015	F146.5

DETALLES SALA MÁQUINAS Y DEPOSITO

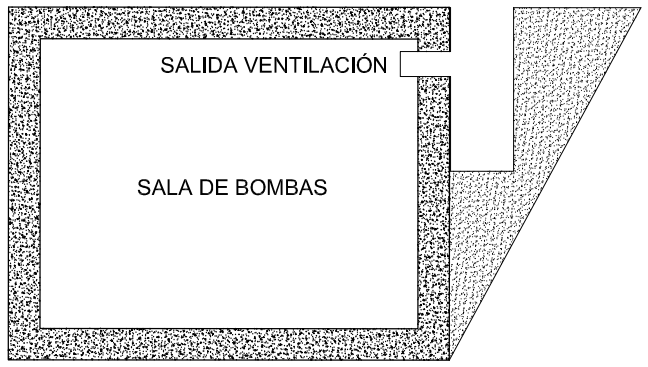

DETALLE 1

ALZADO A

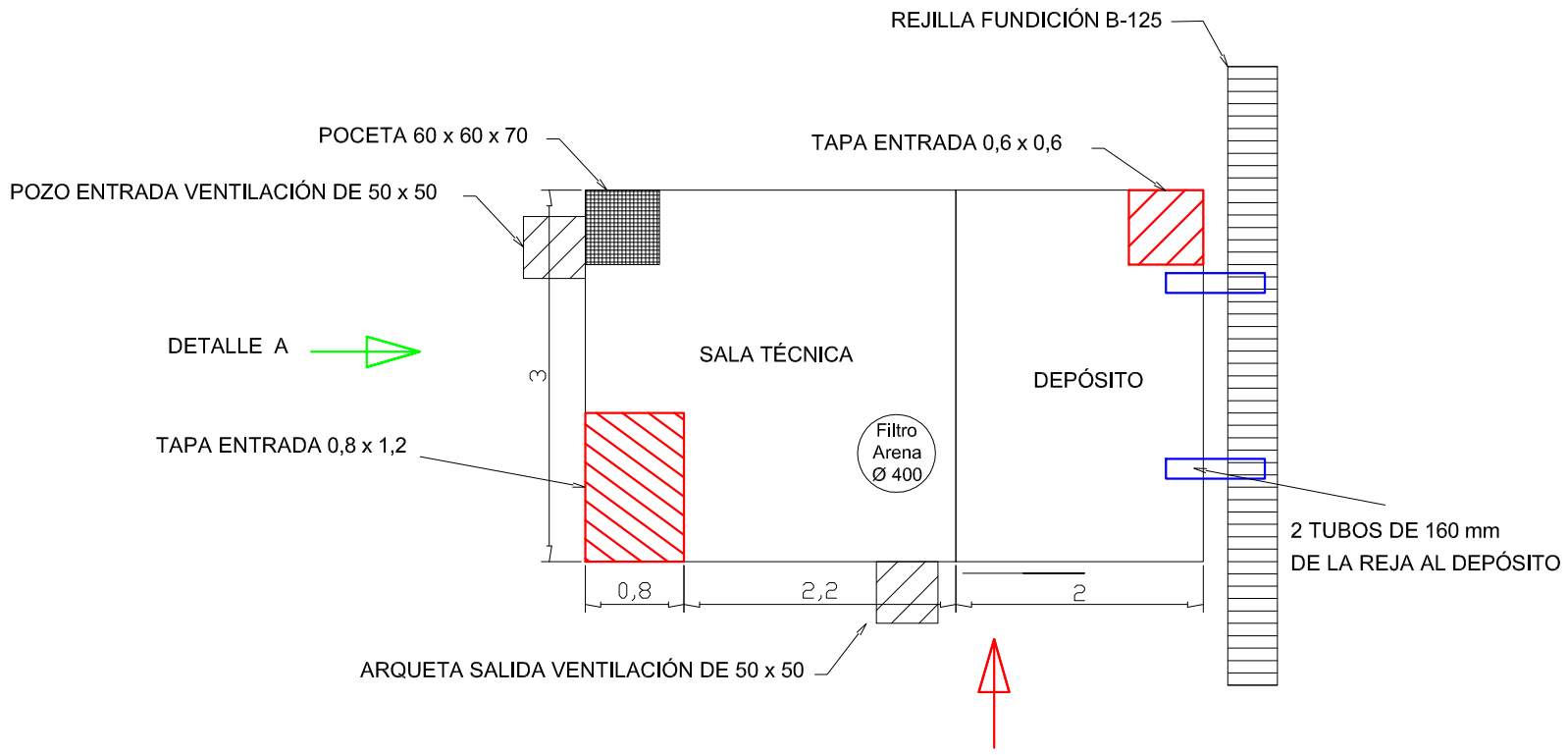

PLANTA

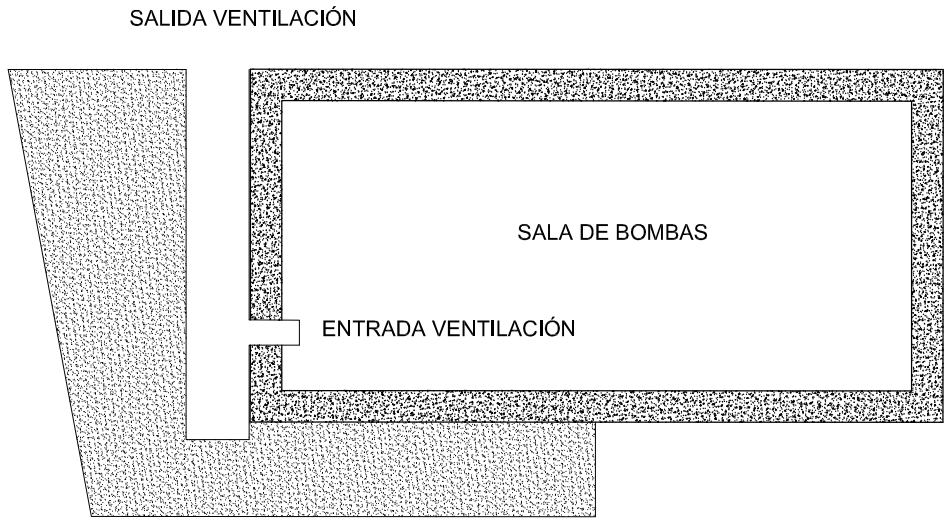

DETALLE B

ALZADO B

Gerencia de Urbanismo

CONSERVACIÓN DE FUENTES ORNAMENTALES PÚBLICAS Y ALUMBRADO ARTÍSTICO

nombre FUENTE: ALAMEDA DE HÉRCULES - 2 - SUR

código FUENTE: F-146

PLANO	HOJA	ESCALA	FECHA	REFERENCIA
HIDRÁULICO	03/04	1:60	10/2015	F146.5

PLANTA

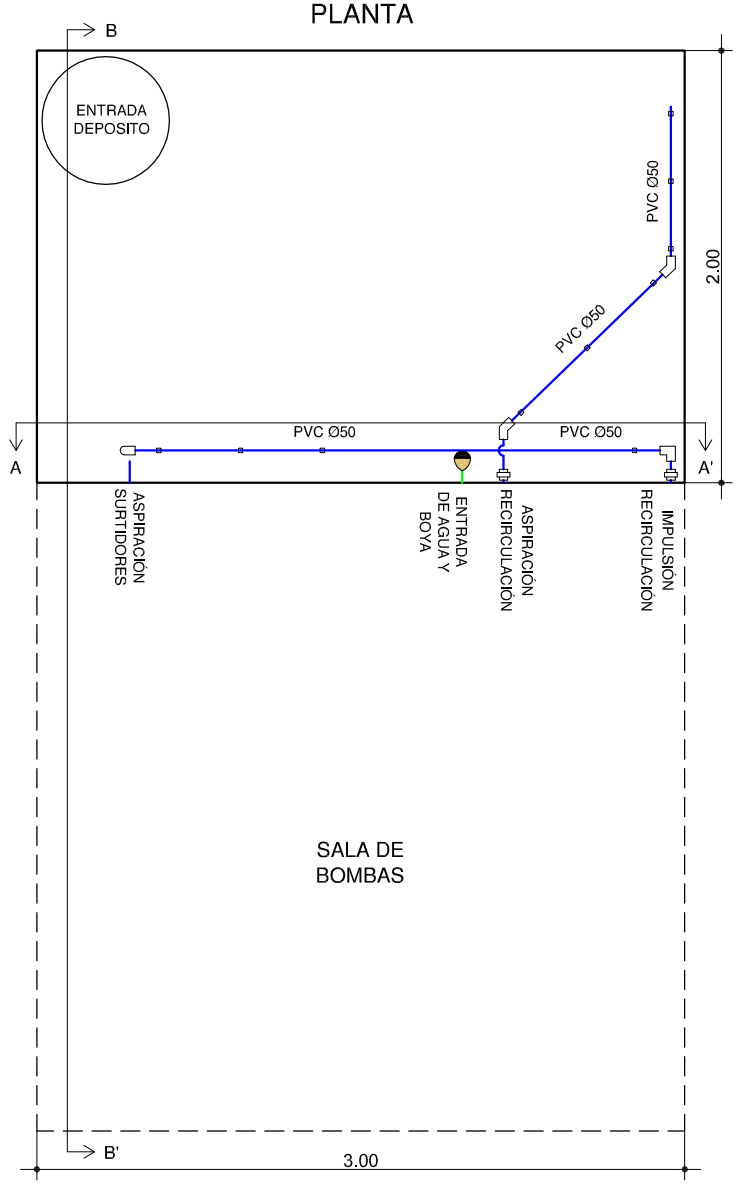

SECCIÓN B - B'

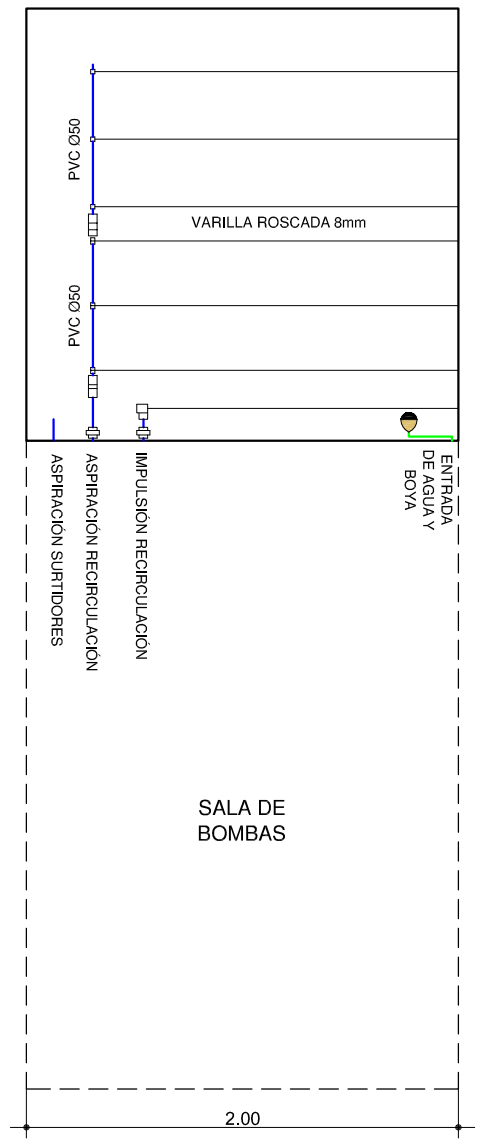

SECCIÓN A - A'

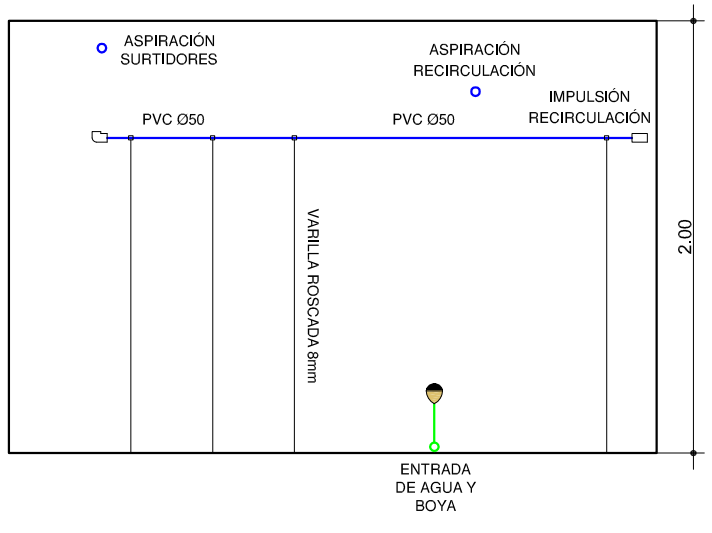

Gerencia de Urbanismo

CONSERVACIÓN DE FUENTES ORNAMENTALES PÚBLICAS Y ALUMBRADO ARTÍSTICO

nombre FUENTE: ALAMEDA DE HÉRCULES - 2 - SUR

código FUENTE: F-146

PLANO	HOJA	ESCALA	FECHA	REFERENCIA
HIDRÁULICO	04/04	1:35	05/2017	F146.5

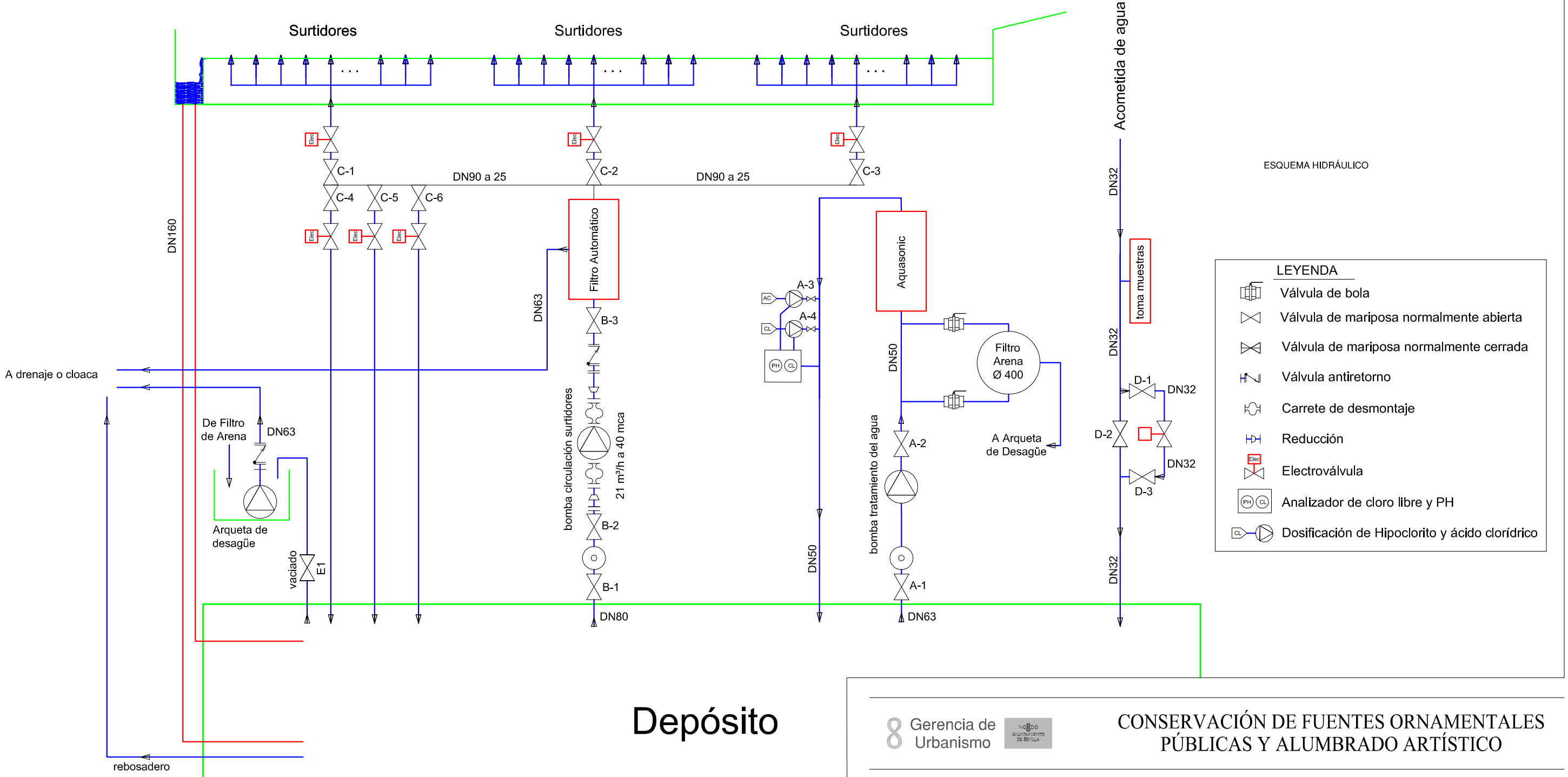

ESQUEMA HIDRÁULICO

LEYENDA

- Válvula de bola
- Válvula de mariposa normalmente abierta
- Válvula de mariposa normalmente cerrada
- Válvula antiretorno
- Carrete de desmontaje
- Reducción
- Electroválvula
- Analizador de cloro libre y PH
- Dosificación de Hipoclorito y ácido clorídrico

Gerencia de Urbanismo

CONSERVACIÓN DE FUENTES ORNAMENTALES PÚBLICAS Y ALUMBRADO ARTÍSTICO

nombre FUENTE: ALAMEDA DE HÉRCULES - 2 - SUR

código FUENTE: F-146

PLANO	HOJA	ESCALA	FECHA	REFERENCIA
HIDRÁULICO	02/04	S/D	10/2015	F146.5

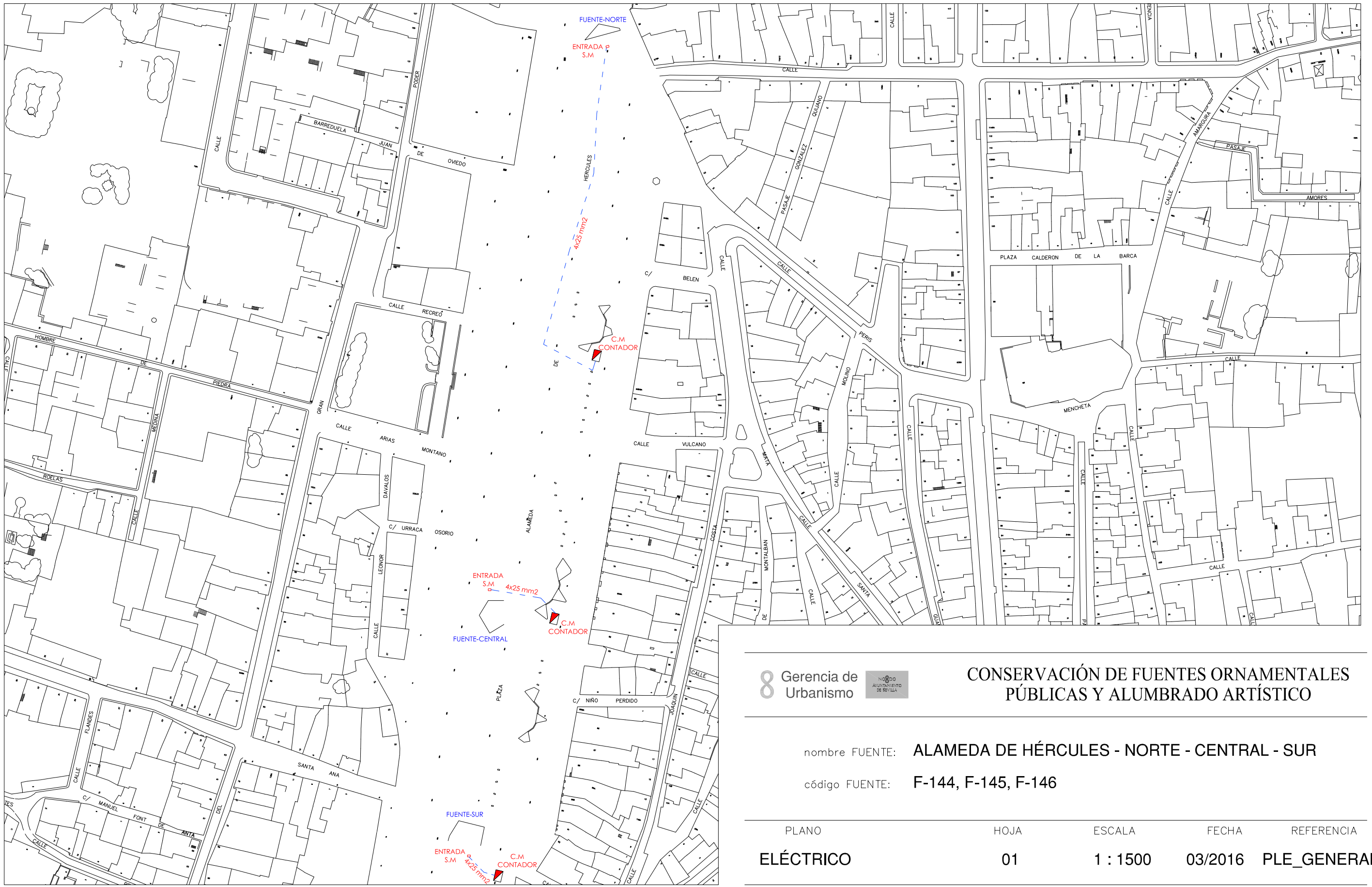
FUENTE-NORTE
ENTRADA S.M
4x25 mm2
C.M CONTADOR
HERCULES
DE
FUENTE-CENTRAL
ENTRADA S.M
4x25 mm2
C.M CONTADOR
FUENTE-SUR
ENTRADA S.M
4x25 mm2
C.M CONTADOR
CALLE
BARREDUELA
JUAN DE OVIEDO
PODER
CALLE RECREO
HOMBRE DE PIEDRA
CALLE
MEDINA
GRAN CALLE
ARIAS
MONTANO
ROELAS
CALLE
DAVALOS
C/ URRACA
OSORIO
LEONOR
CALLE
ALAMEDA
PLAZA
C/ NIÑO PERDIDO
SANTA ANA
CALLE FLANDES
C/ MANUEL FONT DE ANTA
DEL
CALLE
C/ BELEN
CALLE
CALLE VULCANO
CALLE
CALLE
CALLE
CONDE DE PERIS
CALLE
MOLINO
MATA
CALLE
CALLE
COSTA
MONTALBAN
DE
CALLE
CALLE
SANTA
CALLE
CALLE
CALLE

ALIMENTACIÓN ARMARIO 400V III+N
4x25 mm2

Gerencia de Urbanismo

CONSERVACIÓN DE FUENTES ORNAMENTALES
PÚBLICAS Y ALUMBRADO ARTÍSTICO

nombre FUENTE: ALAMEDA DE HÉRCULES 1-NORTE, 2 - SUR

código FUENTE: F-144, F-146

PLANO	HOJA	ESCALA	FECHA	REFERENCIA
ESQUEMA UNIFILAR	01/21	S/D	04/2016	F144.7/F146.7

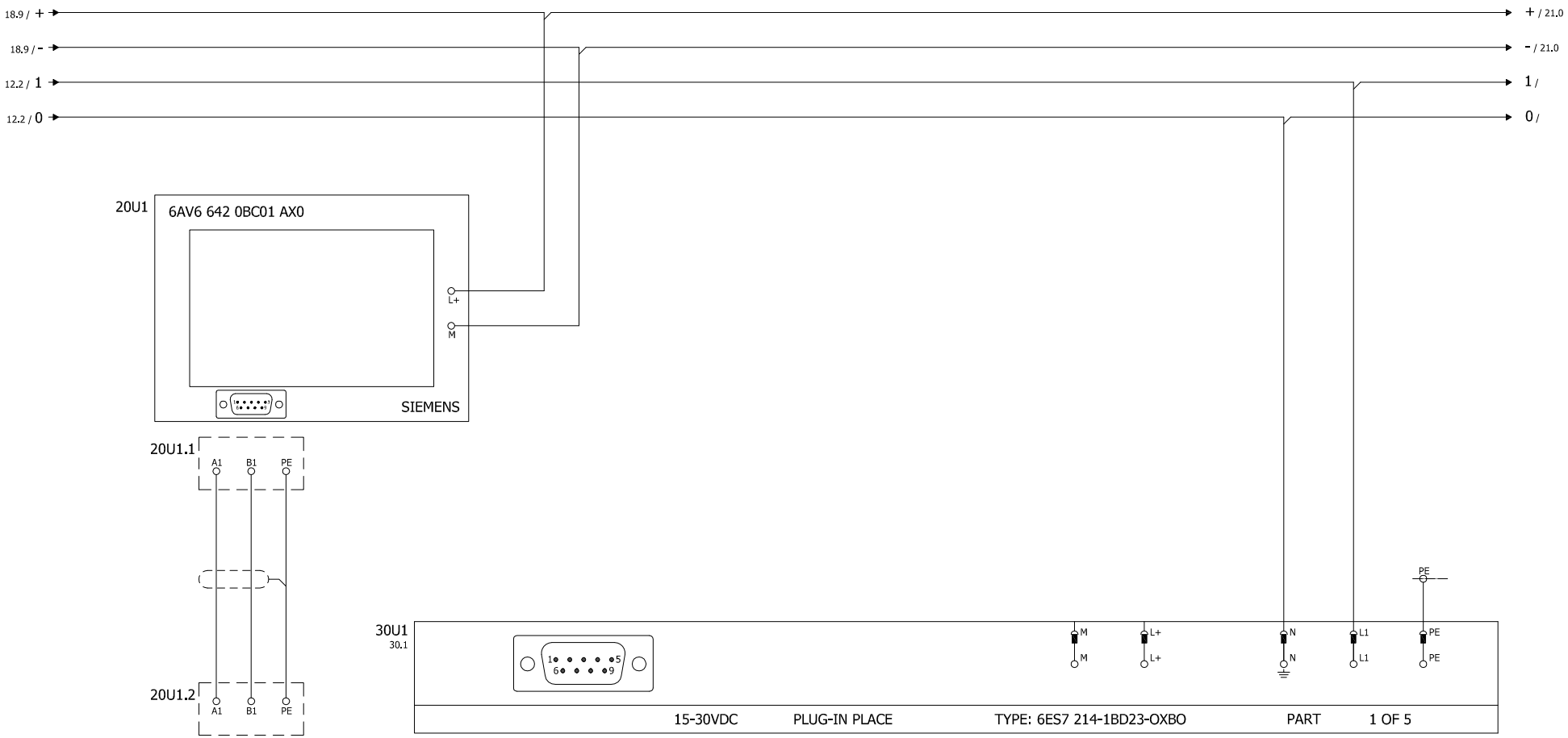

Gerencia de Urbanismo

CONSERVACIÓN DE FUENTES ORNAMENTALES PÚBLICAS Y ALUMBRADO ARTÍSTICO

nombre FUENTE: ALAMEDA DE HÉRCULES 1-NORTE, 2 - SUR

código FUENTE: F-144, F-146

PLANO	HOJA	ESCALA	FECHA	REFERENCIA
ESQUEMA UNIFILAR	10/21	S/D	04/2016	F144.7/F146.7

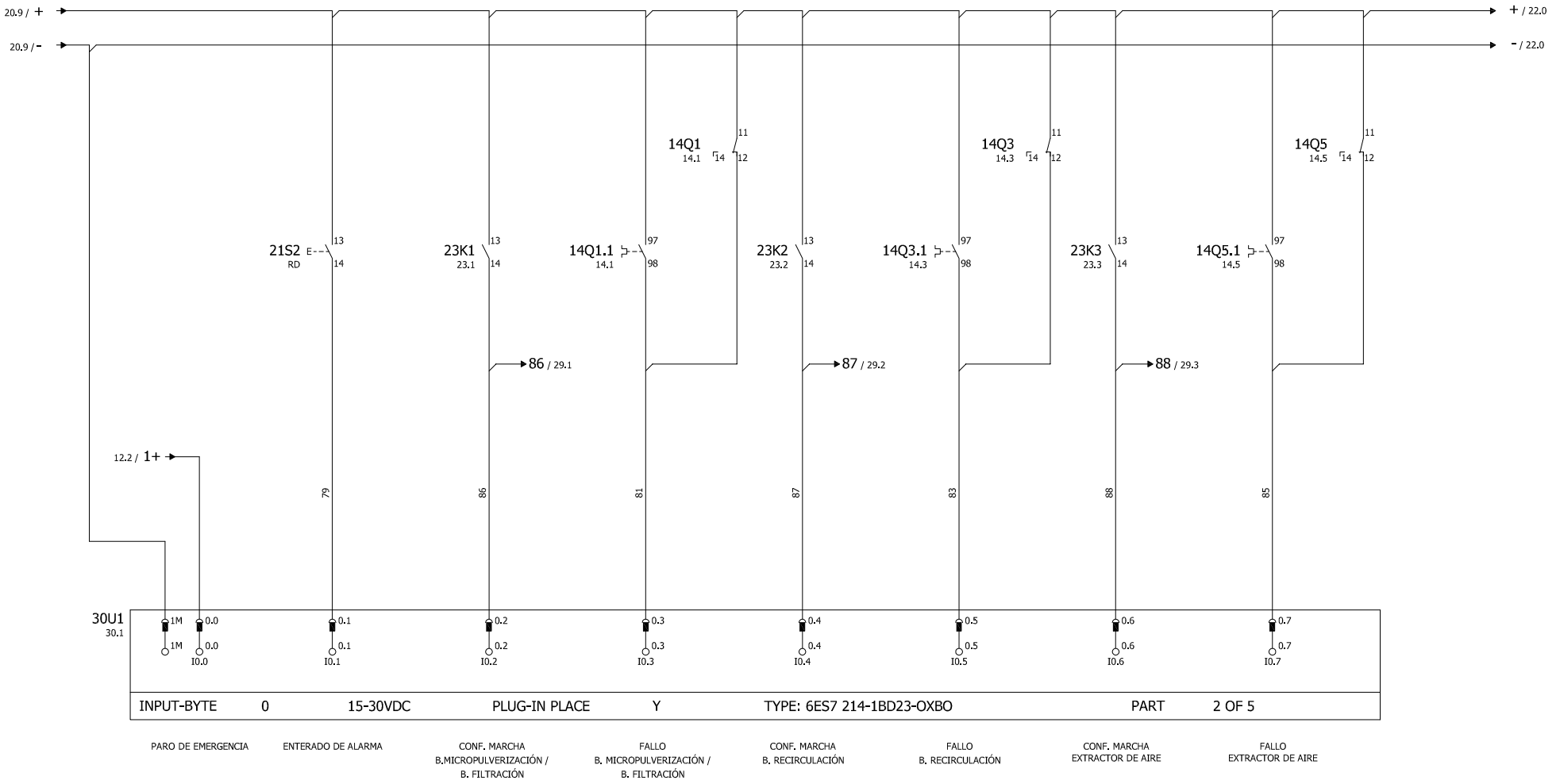

22

Gerencia de Urbanismo

CONSERVACIÓN DE FUENTES ORNAMENTALES PÚBLICAS Y ALUMBRADO ARTÍSTICO

nombre FUENTE: ALAMEDA DE HÉRCULES 1-NORTE, 2 - SUR

código FUENTE: F-144, F-146

PLANO	HOJA	ESCALA	FECHA	REFERENCIA
ESQUEMA UNIFILAR	11/21	S/D	04/2016	F144.7/F146.7

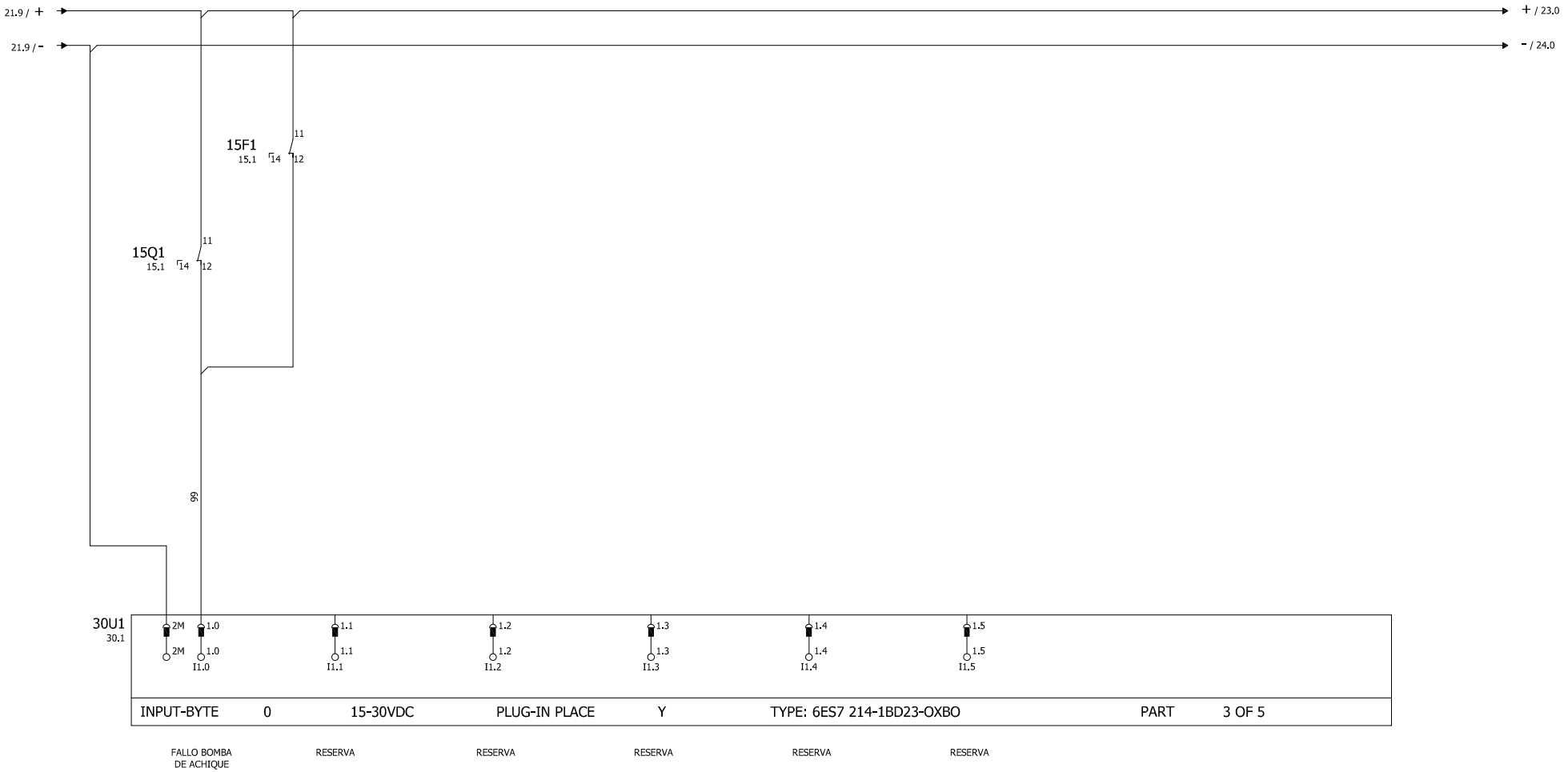

Gerencia de Urbanismo

CONSERVACIÓN DE FUENTES ORNAMENTALES PÚBLICAS Y ALUMBRADO ARTÍSTICO

nombre FUENTE: ALAMEDA DE HÉRCULES 1-NORTE, 2 - SUR

código FUENTE: F-144, F-146

PLANO	HOJA	ESCALA	FECHA	REFERENCIA
ESQUEMA UNIFILAR	12/21	S/D	04/2016	F144.7/F146.7

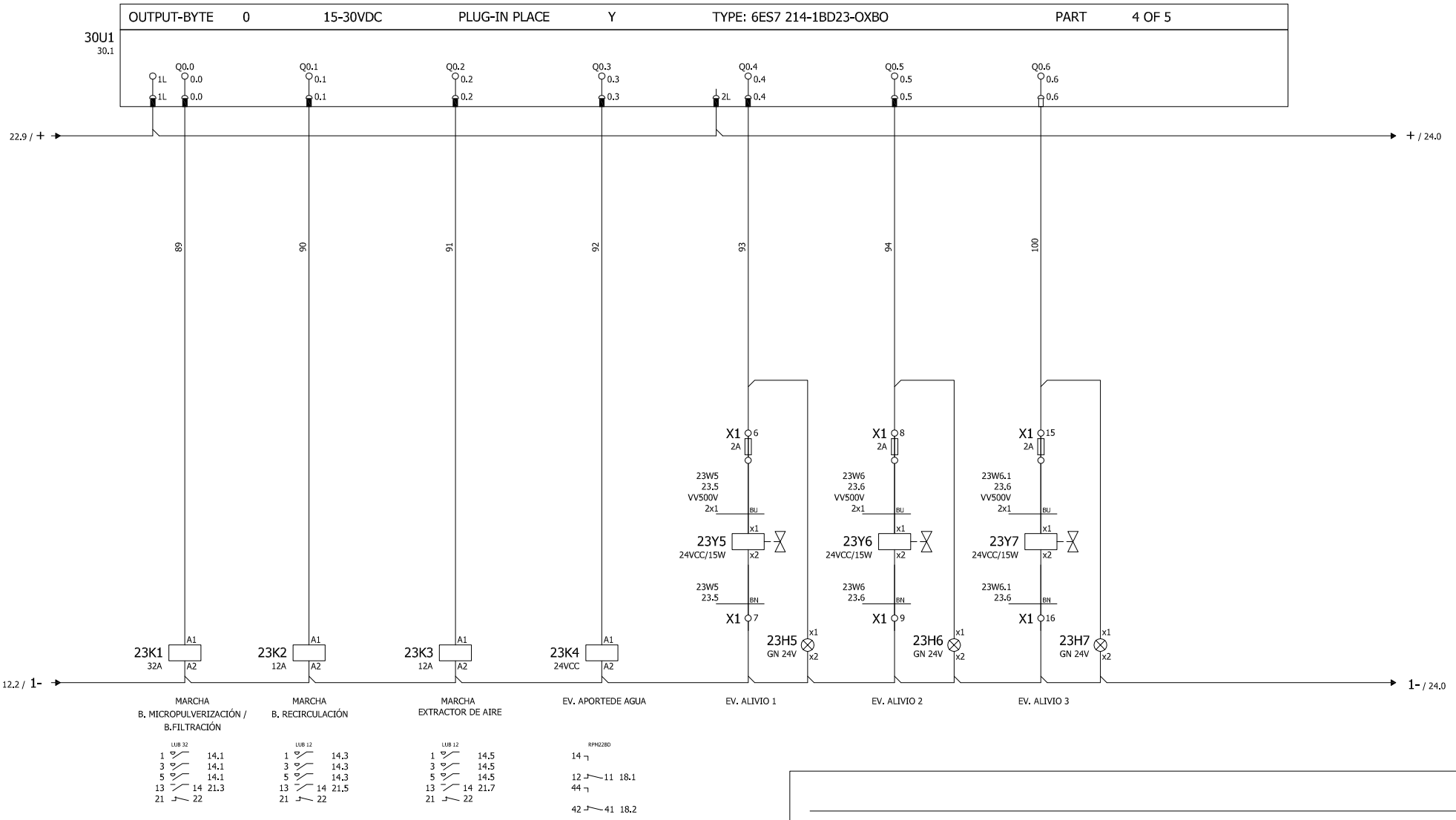

24

22

Gerencia de Urbanismo

CONSERVACIÓN DE FUENTES ORNAMENTALES PÚBLICAS Y ALUMBRADO ARTÍSTICO

nombre FUENTE: ALAMEDA DE HÉRCULES 1-NORTE, 2 - SUR

código FUENTE: F-144, F-146

PLANO	HOJA	ESCALA	FECHA	REFERENCIA
ESQUEMA UNIFILAR	13/21	S/D	04/2016	F144.7/F146.7

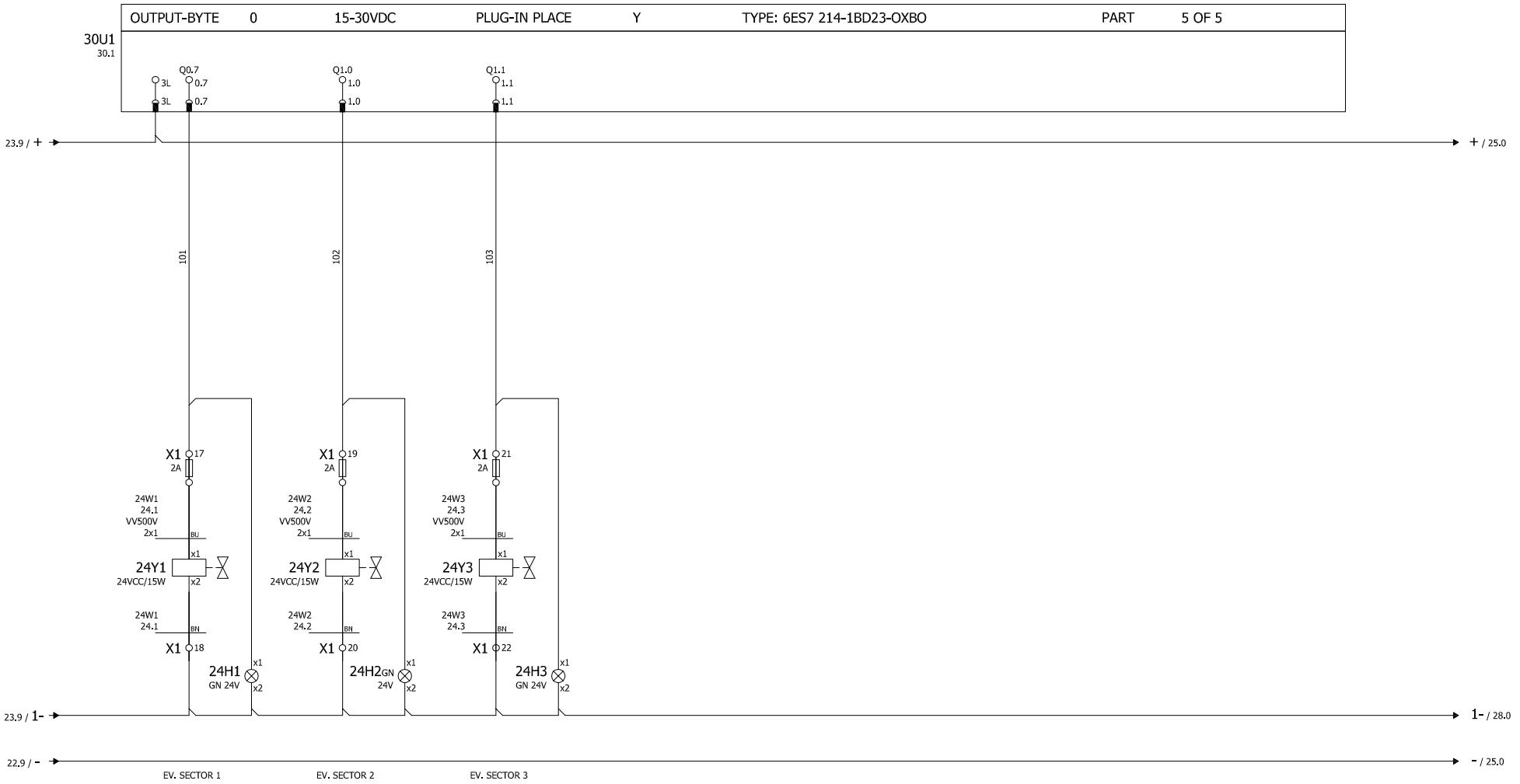

25

Gerencia de Urbanismo

CONSERVACIÓN DE FUENTES ORNAMENTALES PÚBLICAS Y ALUMBRADO ARTÍSTICO

nombre FUENTE: ALAMEDA DE HÉRCULES 1-NORTE, 2 - SUR

código FUENTE: F-144, F-146

PLANO	HOJA	ESCALA	FECHA	REFERENCIA
ESQUEMA UNIFILAR	14/21	S/D	04/2016	F144.7/F146.7

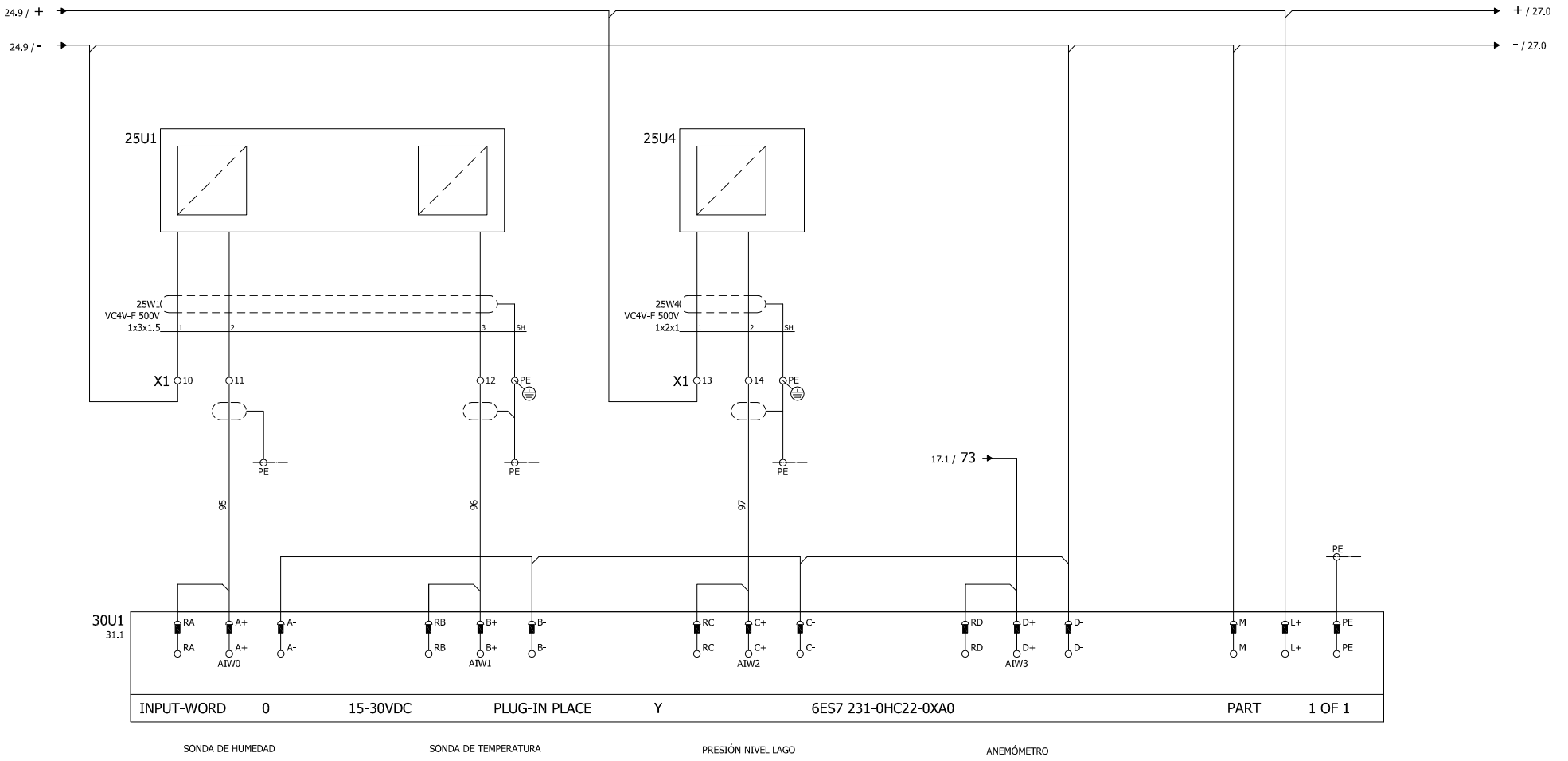

27

Gerencia de Urbanismo

CONSERVACIÓN DE FUENTES ORNAMENTALES PÚBLICAS Y ALUMBRADO ARTÍSTICO

nombre FUENTE: ALAMEDA DE HÉRCULES 1-NORTE, 2 - SUR

código FUENTE: F-144, F-146

PLANO	HOJA	ESCALA	FECHA	REFERENCIA
ESQUEMA UNIFILAR	15/21	S/D	04/2016	F144.7/F146.7

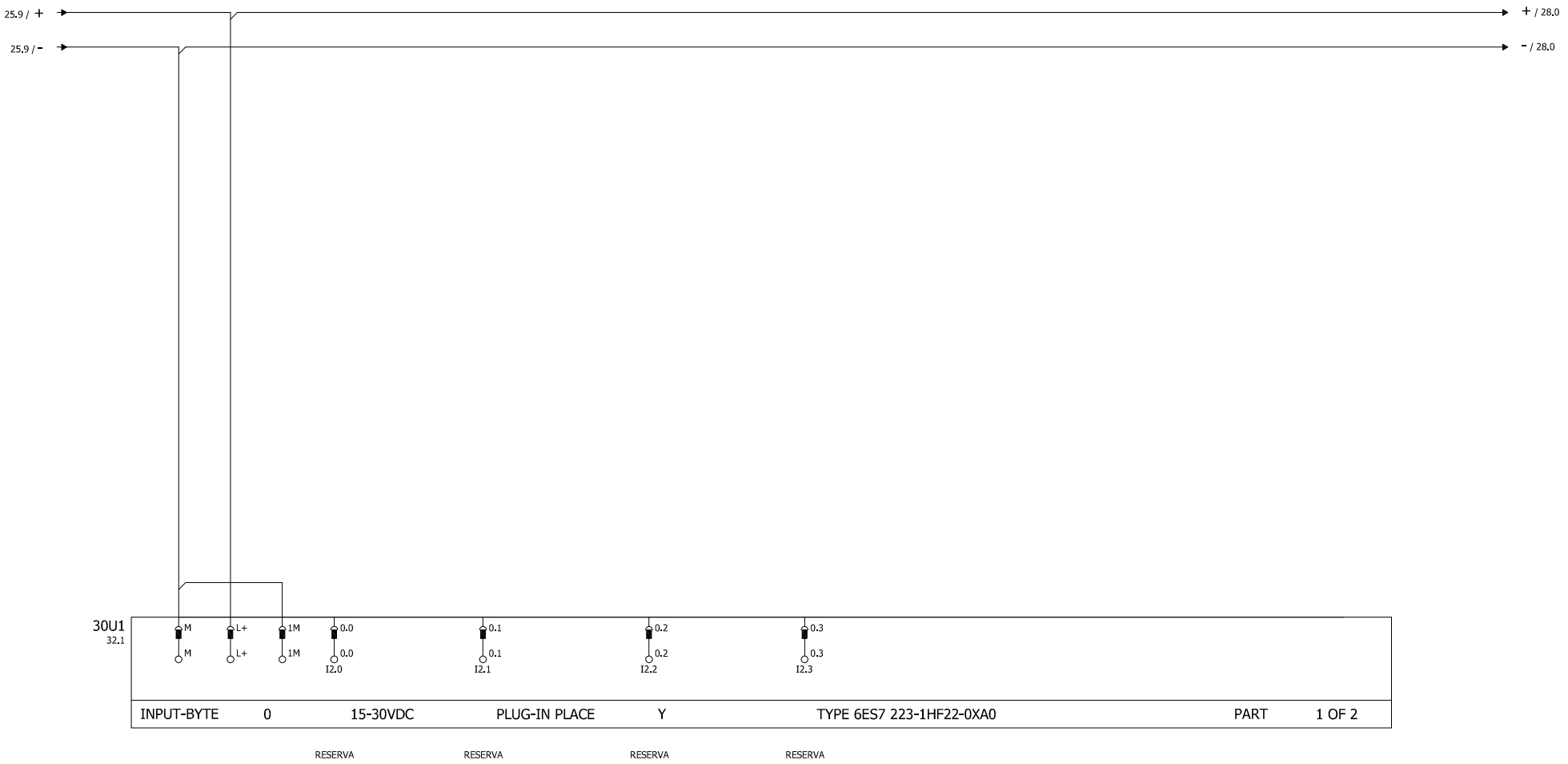

28

25

Gerencia de Urbanismo

CONSERVACIÓN DE FUENTES ORNAMENTALES PÚBLICAS Y ALUMBRADO ARTÍSTICO

nombre FUENTE: ALAMEDA DE HÉRCULES 1-NORTE, 2 - SUR

código FUENTE: F-144, F-146

PLANO	HOJA	ESCALA	FECHA	REFERENCIA
ESQUEMA UNIFILAR	16/21	S/D	04/2016	F144.7/F146.7

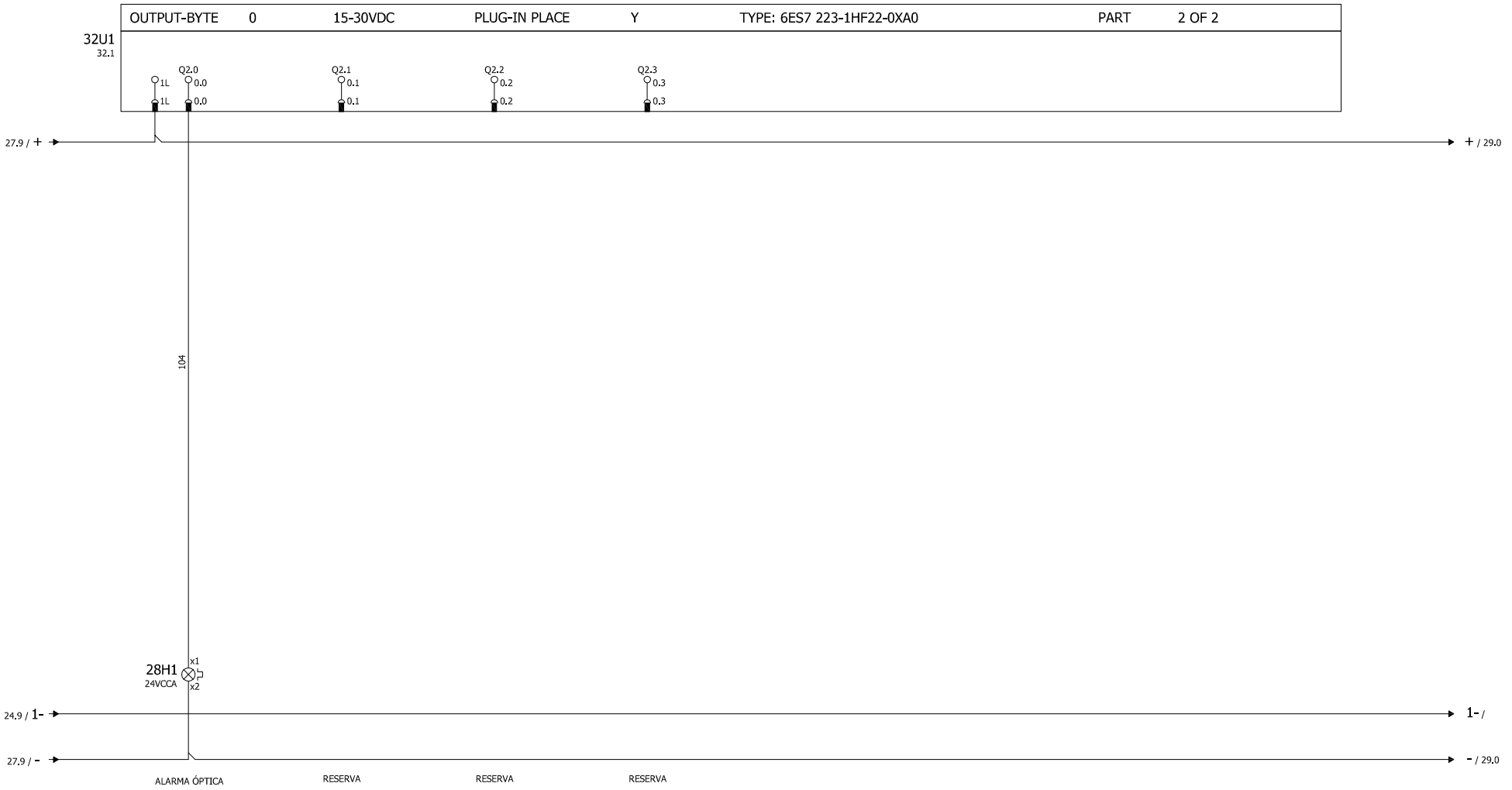

Gerencia de Urbanismo

CONSERVACIÓN DE FUENTES ORNAMENTALES
PÚBLICAS Y ALUMBRADO ARTÍSTICO

nombre FUENTE: ALAMEDA DE HÉRCULES 1-NORTE, 2 - SUR

código FUENTE: F-144, F-146

PLANO	HOJA	ESCALA	FECHA	REFERENCIA
ESQUEMA UNIFILAR	17/21	S/D	04/2016	F144.7/F146.7

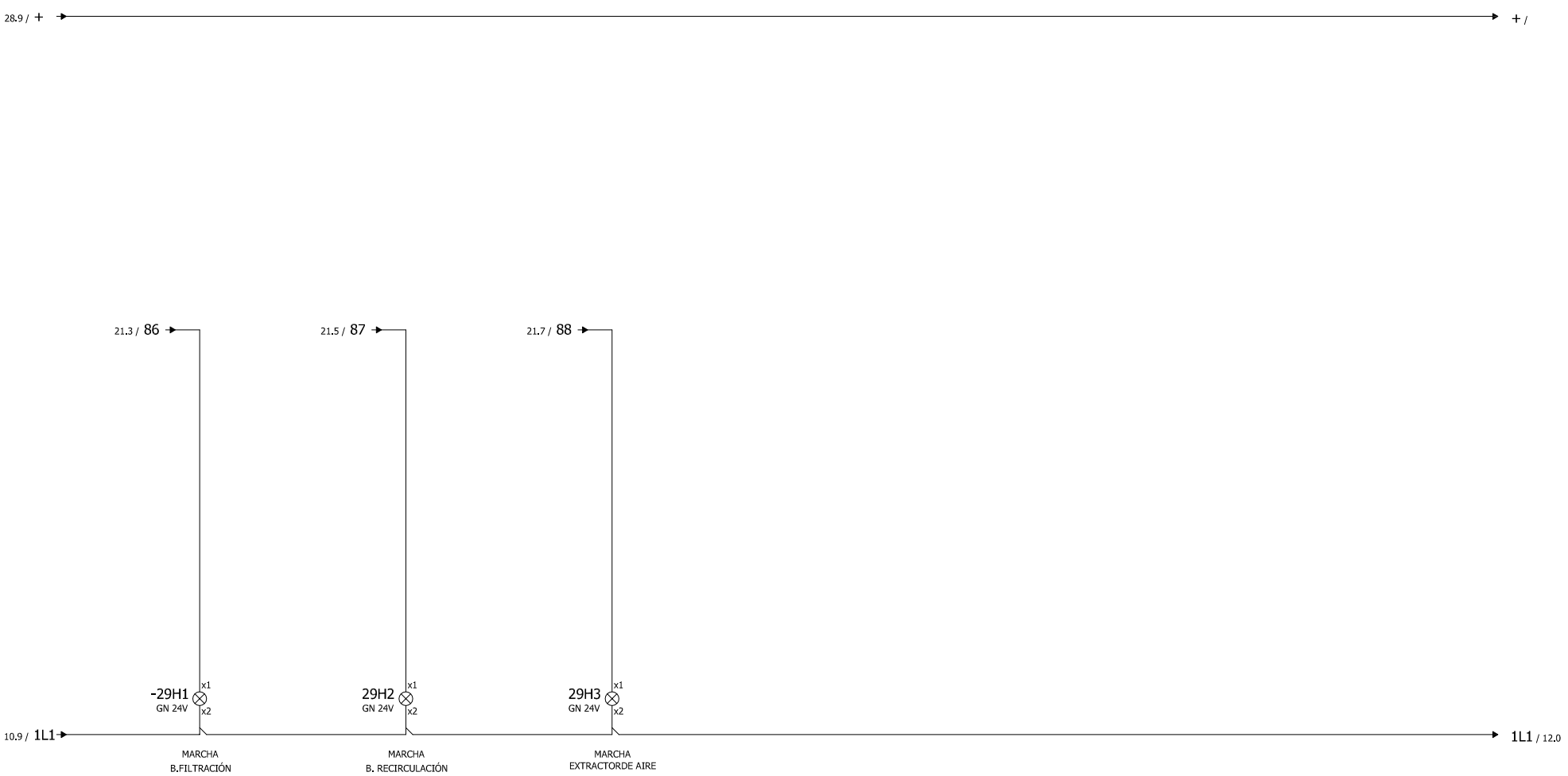

30

28

Gerencia de Urbanismo

CONSERVACIÓN DE FUENTES ORNAMENTALES PÚBLICAS Y ALUMBRADO ARTÍSTICO

nombre FUENTE: ALAMEDA DE HÉRCULES 1-NORTE, 2 - SUR

código FUENTE: F-144, F-146

PLANO	HOJA	ESCALA	FECHA	REFERENCIA
ESQUEMA UNIFILAR	18/21	S/D	04/2016	F144.7/F146.7

Plano de conexión de bornes

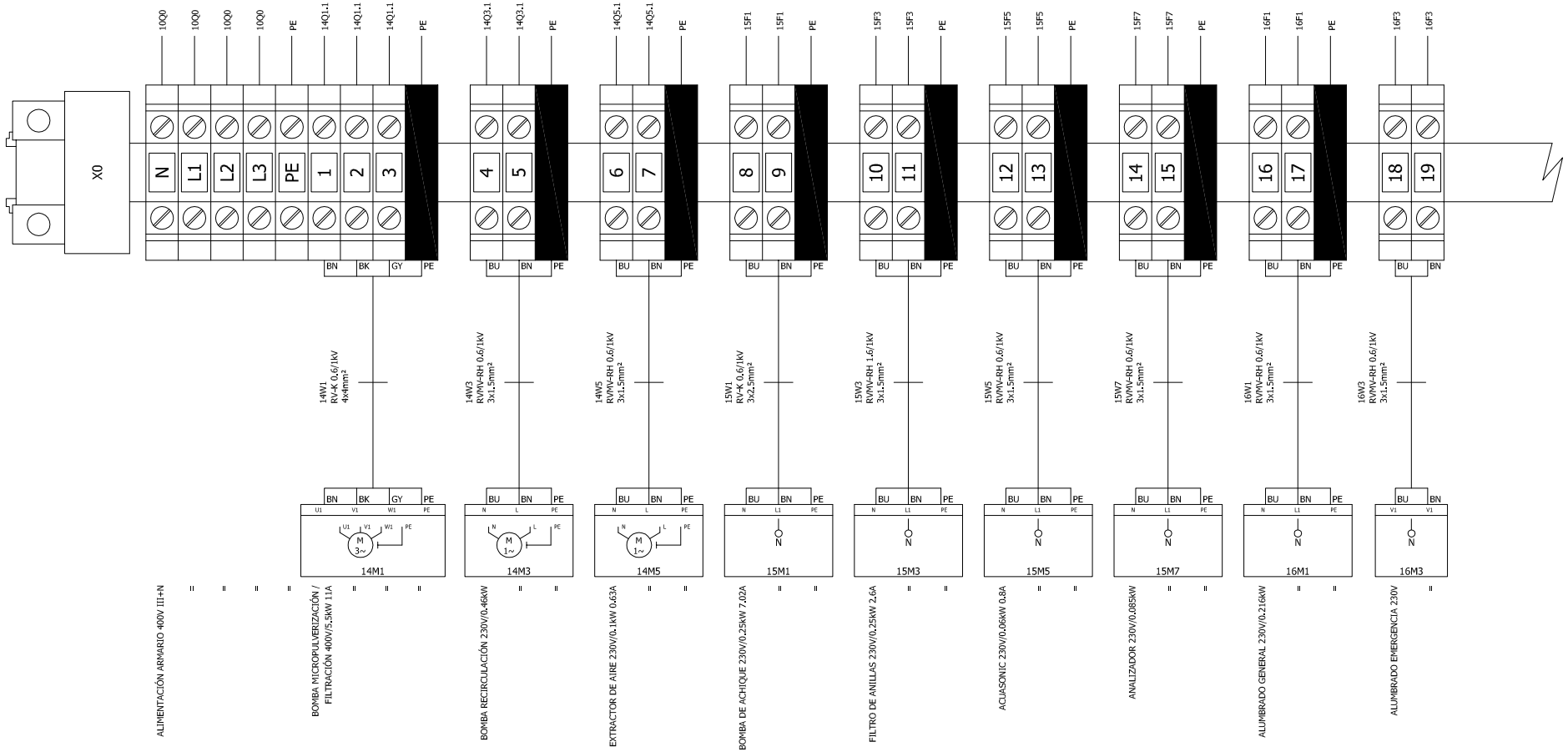

Gerencia de Urbanismo

CONSERVACIÓN DE FUENTES ORNAMENTALES PÚBLICAS Y ALUMBRADO ARTÍSTICO

nombre FUENTE: ALAMEDA DE HÉRCULES 1-NORTE, 2 - SUR

código FUENTE: F-144, F-146

PLANO	HOJA	ESCALA	FECHA	REFERENCIA
ESQUEMA UNIFILAR	19/21	S/D	04/2016	F144.7/F146.7

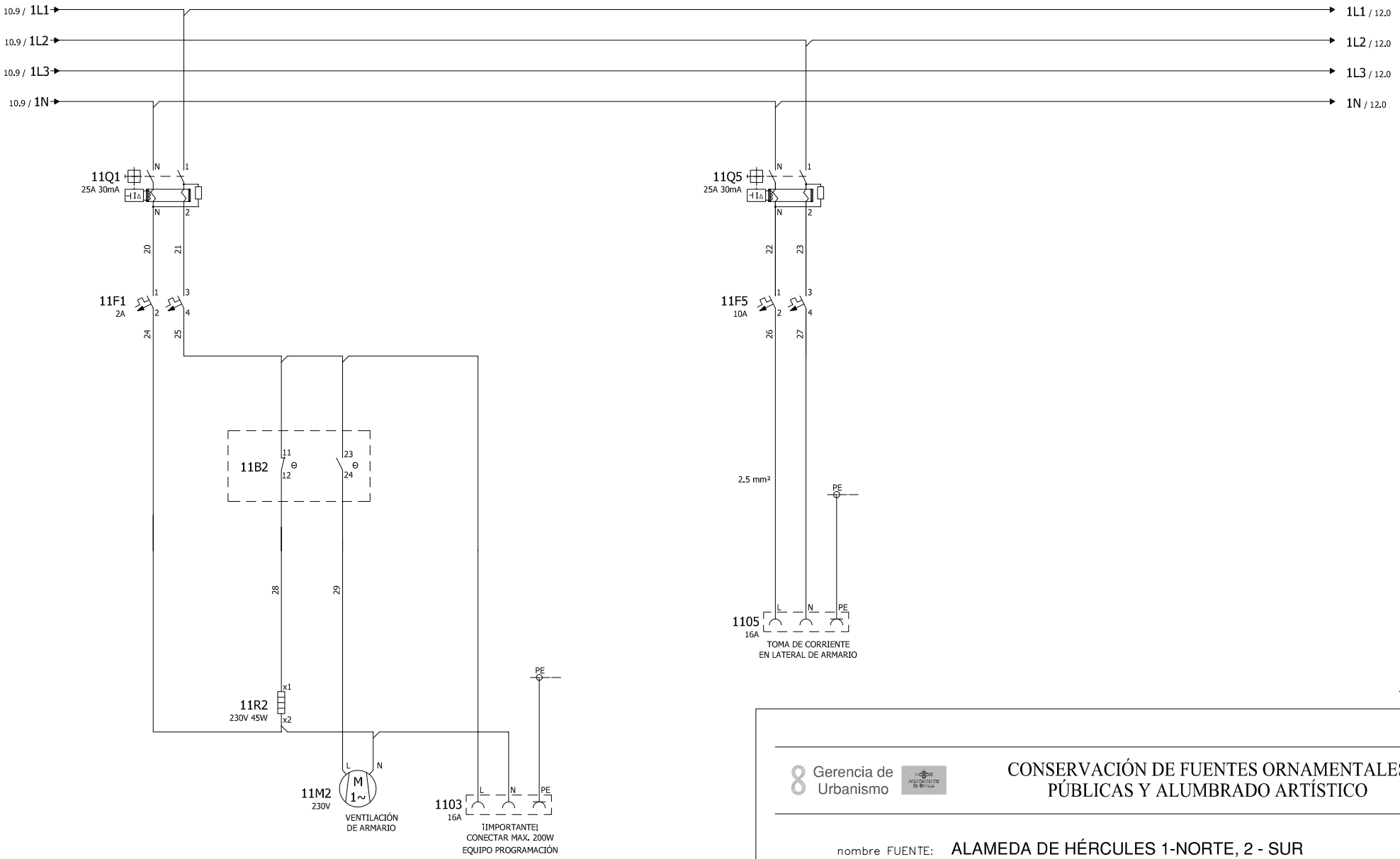

Gerencia de Urbanismo

CONSERVACIÓN DE FUENTES ORNAMENTALES PÚBLICAS Y ALUMBRADO ARTÍSTICO

nombre FUENTE: ALAMEDA DE HÉRCULES 1-NORTE, 2 - SUR

código FUENTE: F-144, F-146

PLANO	HOJA	ESCALA	FECHA	REFERENCIA
ESQUEMA UNIFILAR	02/21	S/D	04/2016	F144.7/F146.7

Plano de conexión de bornes

Gerencia de Urbanismo

CONSERVACIÓN DE FUENTES ORNAMENTALES
PÚBLICAS Y ALUMBRADO ARTÍSTICO

nombre FUENTE: ALAMEDA DE HÉRCULES 1-NORTE, 2 - SUR

código FUENTE: F-144, F-146

PLANO	HOJA	ESCALA	FECHA	REFERENCIA
ESQUEMA UNIFILAR	20/21	S/D	04/2016	F144.7/F146.7

Plano de conexión de bornes

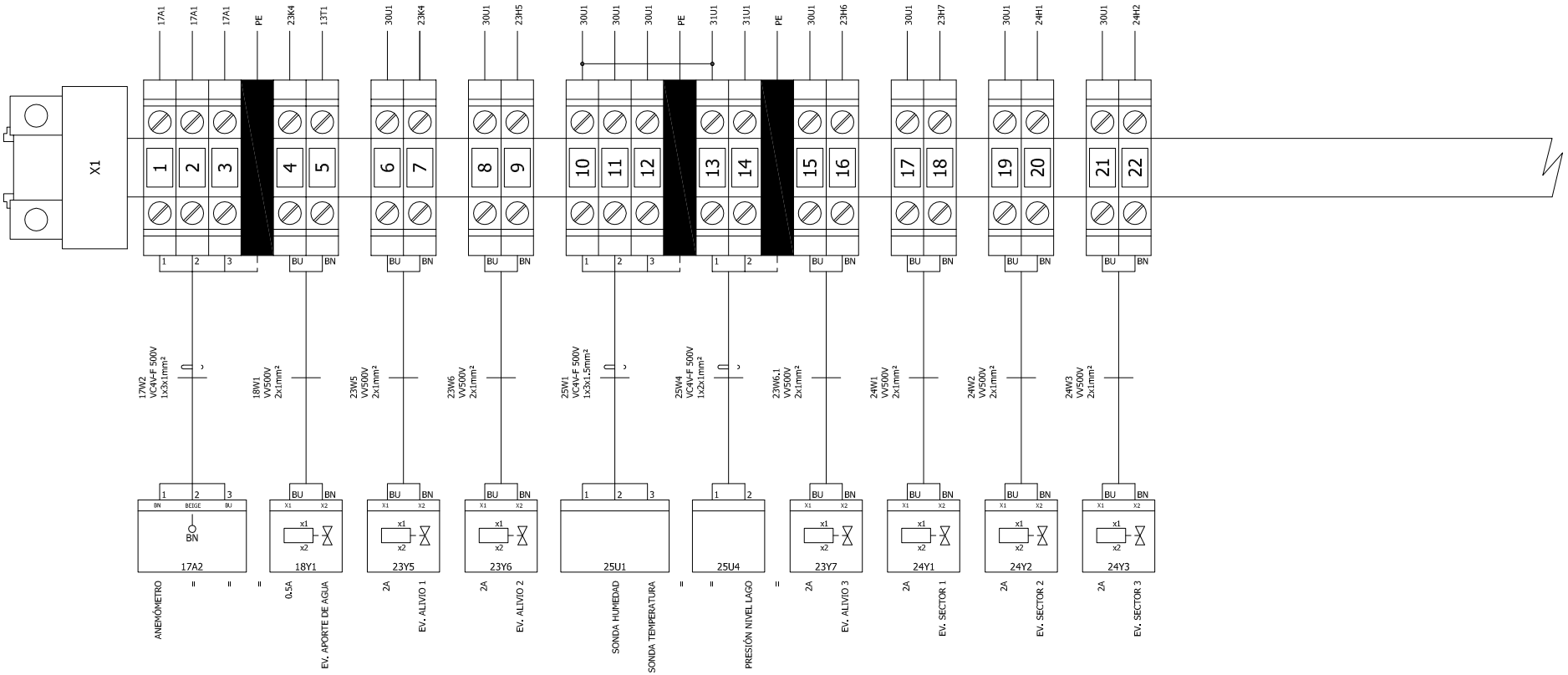

Gerencia de Urbanismo

CONSERVACIÓN DE FUENTES ORNAMENTALES PÚBLICAS Y ALUMBRADO ARTÍSTICO

nombre FUENTE: ALAMEDA DE HÉRCULES 1-NORTE, 2 - SUR

código FUENTE: F-144, F-146

PLANO	HOJA	ESCALA	FECHA	REFERENCIA
ESQUEMA UNIFILAR	21/21	S/D	04/2016	F144.7/F146.7

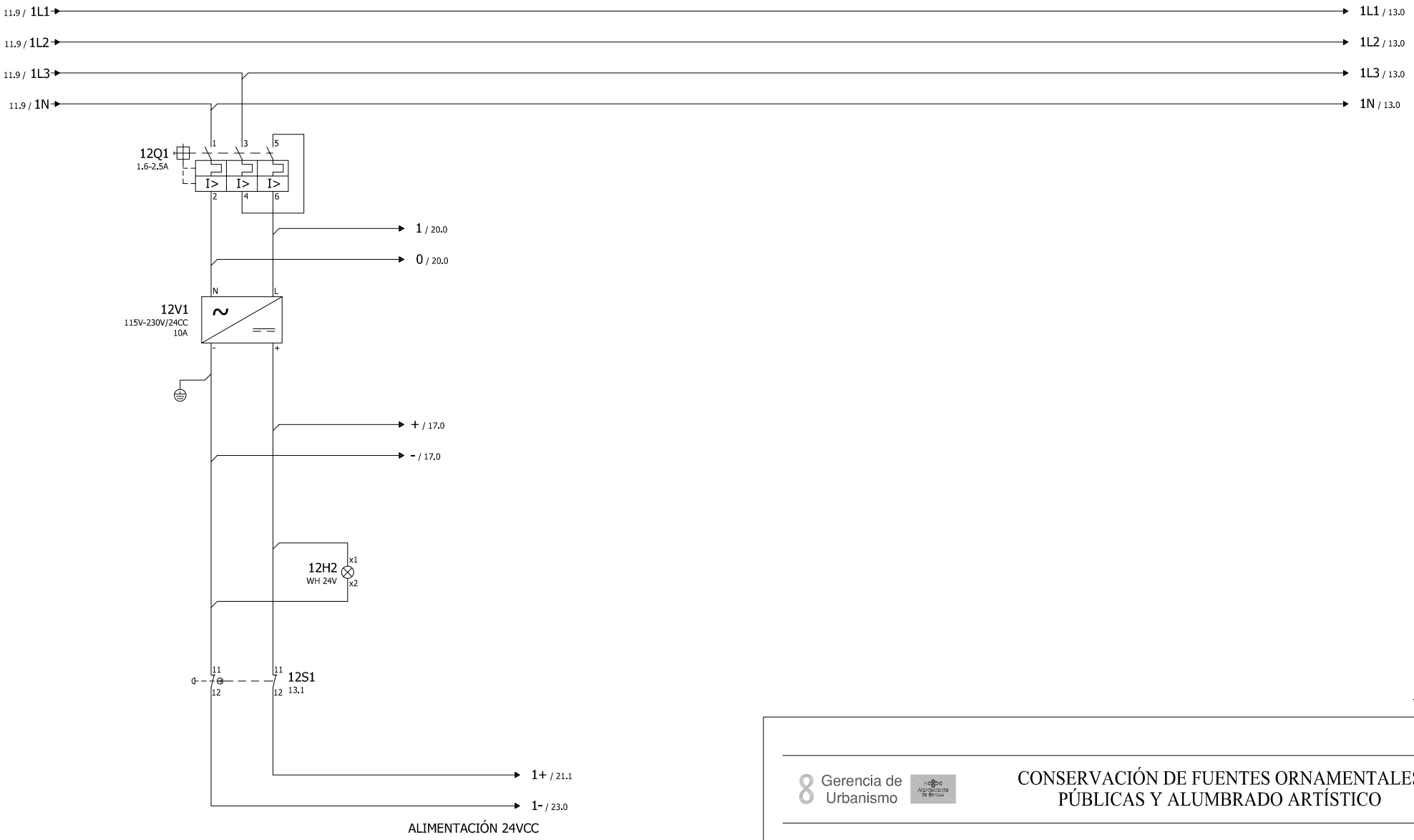

Gerencia de Urbanismo

CONSERVACIÓN DE FUENTES ORNAMENTALES PÚBLICAS Y ALUMBRADO ARTÍSTICO

nombre FUENTE: ALAMEDA DE HÉRCULES 1-NORTE, 2 - SUR

código FUENTE: F-144, F-146

PLANO	HOJA	ESCALA	FECHA	REFERENCIA
ESQUEMA UNIFILAR	03/21	S/D	04/2016	F144.7/F146.7

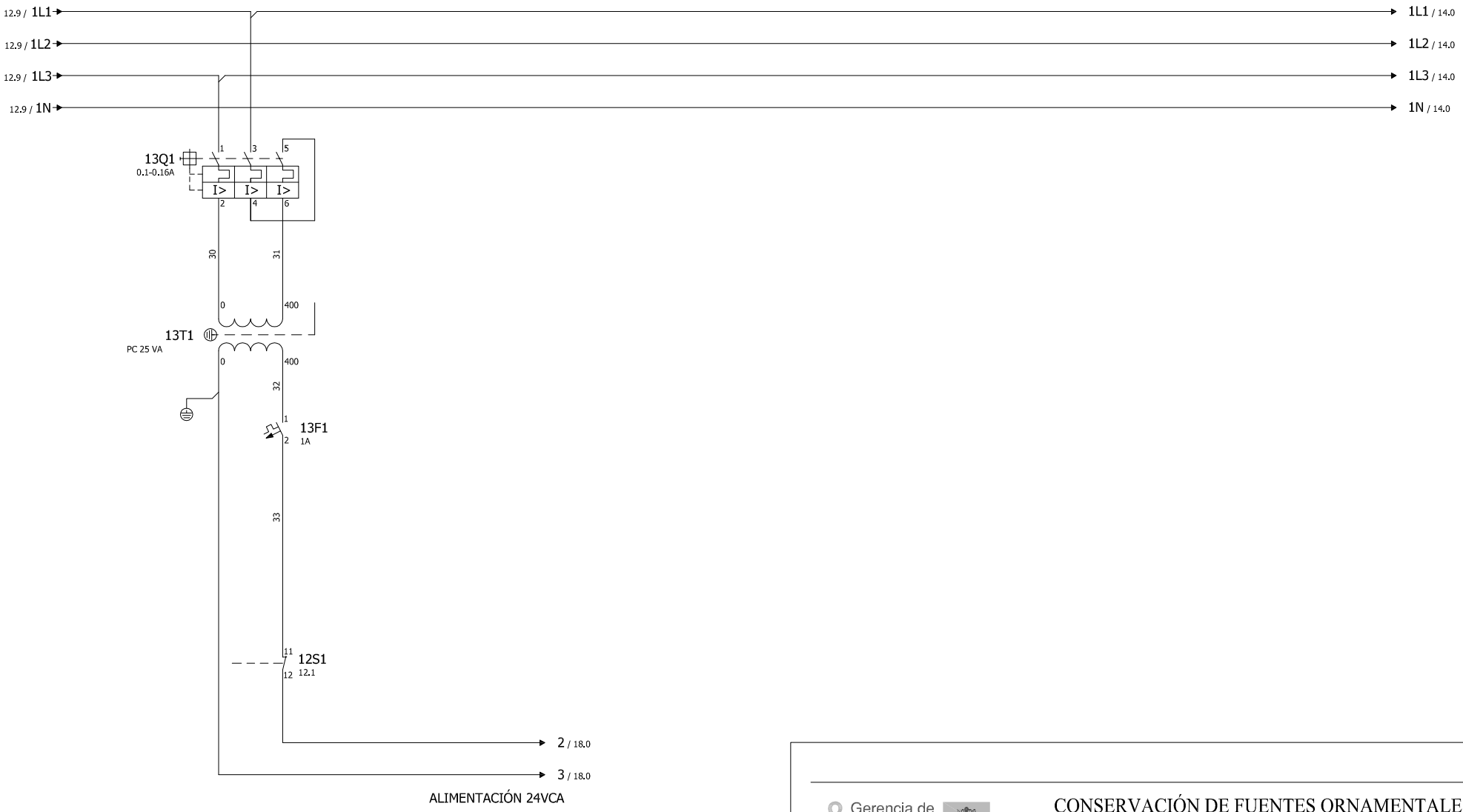

Gerencia de Urbanismo

CONSERVACIÓN DE FUENTES ORNAMENTALES PÚBLICAS Y ALUMBRADO ARTÍSTICO

nombre FUENTE: ALAMEDA DE HÉRCULES 1-NORTE, 2 - SUR

código FUENTE: F-144, F-146

PLANO	HOJA	ESCALA	FECHA	REFERENCIA
ESQUEMA UNIFILAR	04/21	S/D	04/2016	F144.7/F146.7

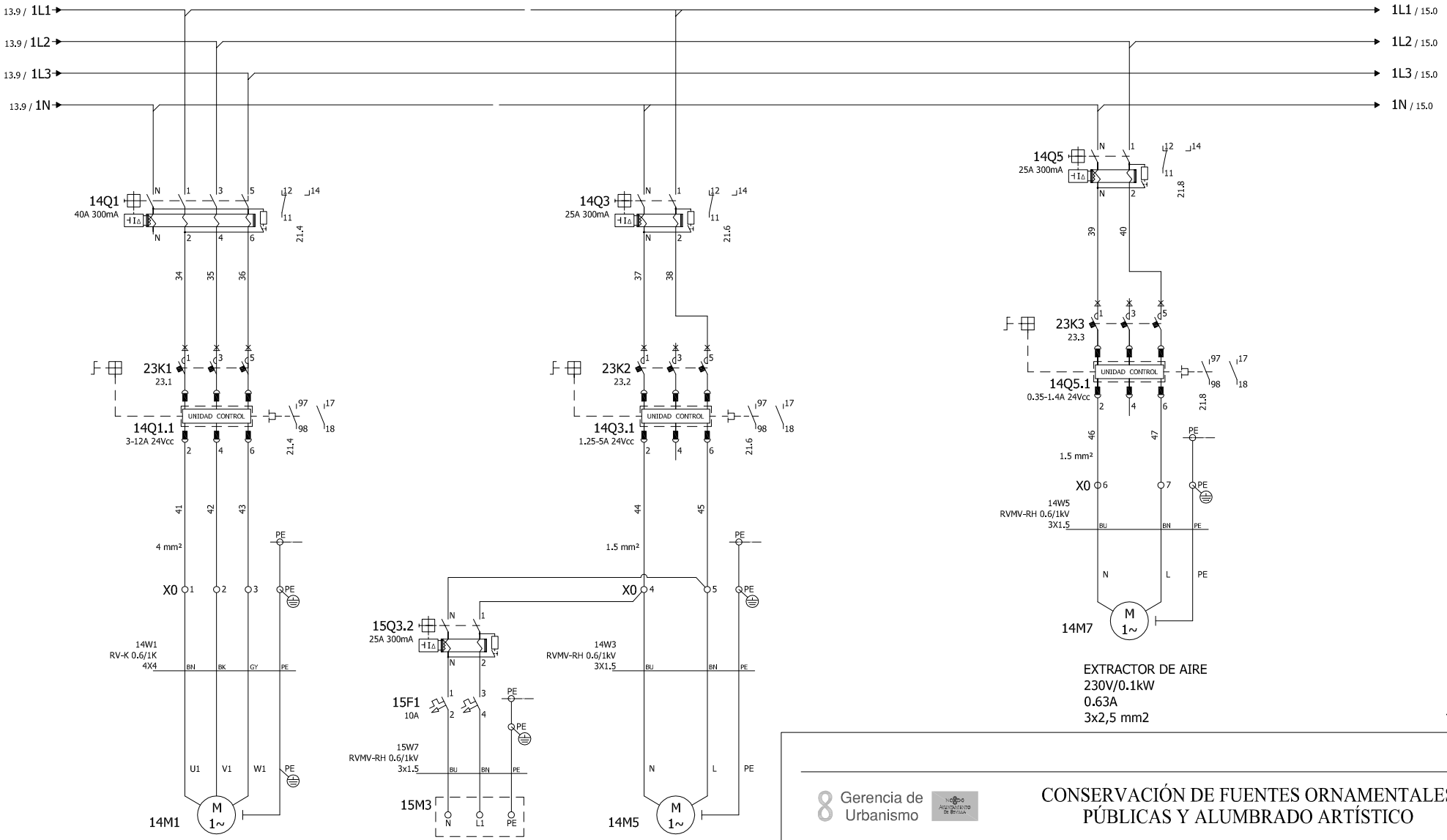

13

15

Gerencia de Urbanismo

CONSERVACIÓN DE FUENTES ORNAMENTALES PÚBLICAS Y ALUMBRADO ARTÍSTICO

nombre FUENTE: ALAMEDA DE HÉRCULES 1-NORTE, 2 - SUR

código FUENTE: F-144, F-146

PLANO	HOJA	ESCALA	FECHA	REFERENCIA
ESQUEMA UNIFILAR	05/21	S/D	01/2017	F144.7/F146.7

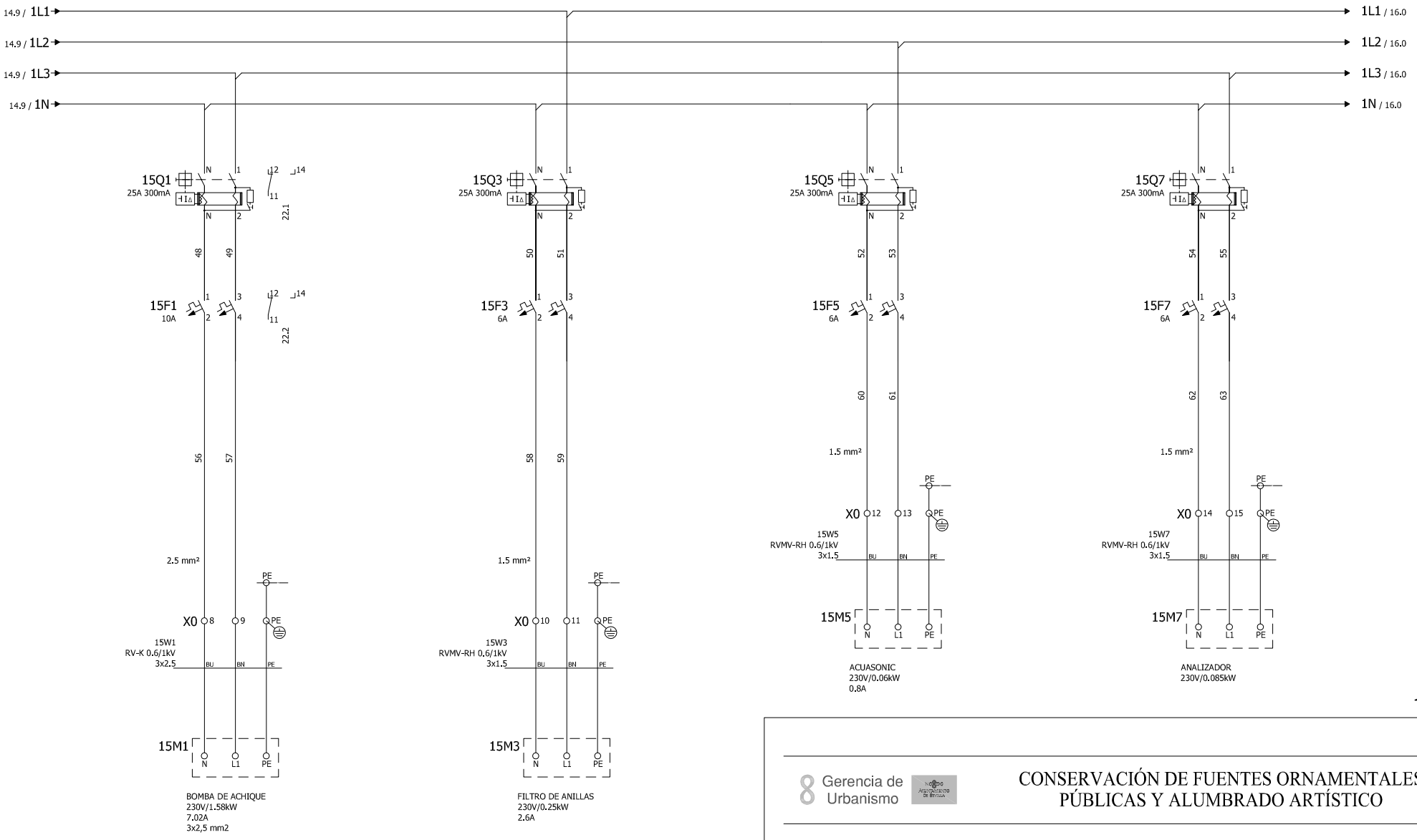

16

14

Gerencia de Urbanismo

CONSERVACIÓN DE FUENTES ORNAMENTALES PÚBLICAS Y ALUMBRADO ARTÍSTICO

nombre FUENTE: ALAMEDA DE HÉRCULES 1-NORTE, 2 - SUR

código FUENTE: F-144, F-146

PLANO	HOJA	ESCALA	FECHA	REFERENCIA
ESQUEMA UNIFILAR	06/21	S/D	04/2016	F144.7/F146.7

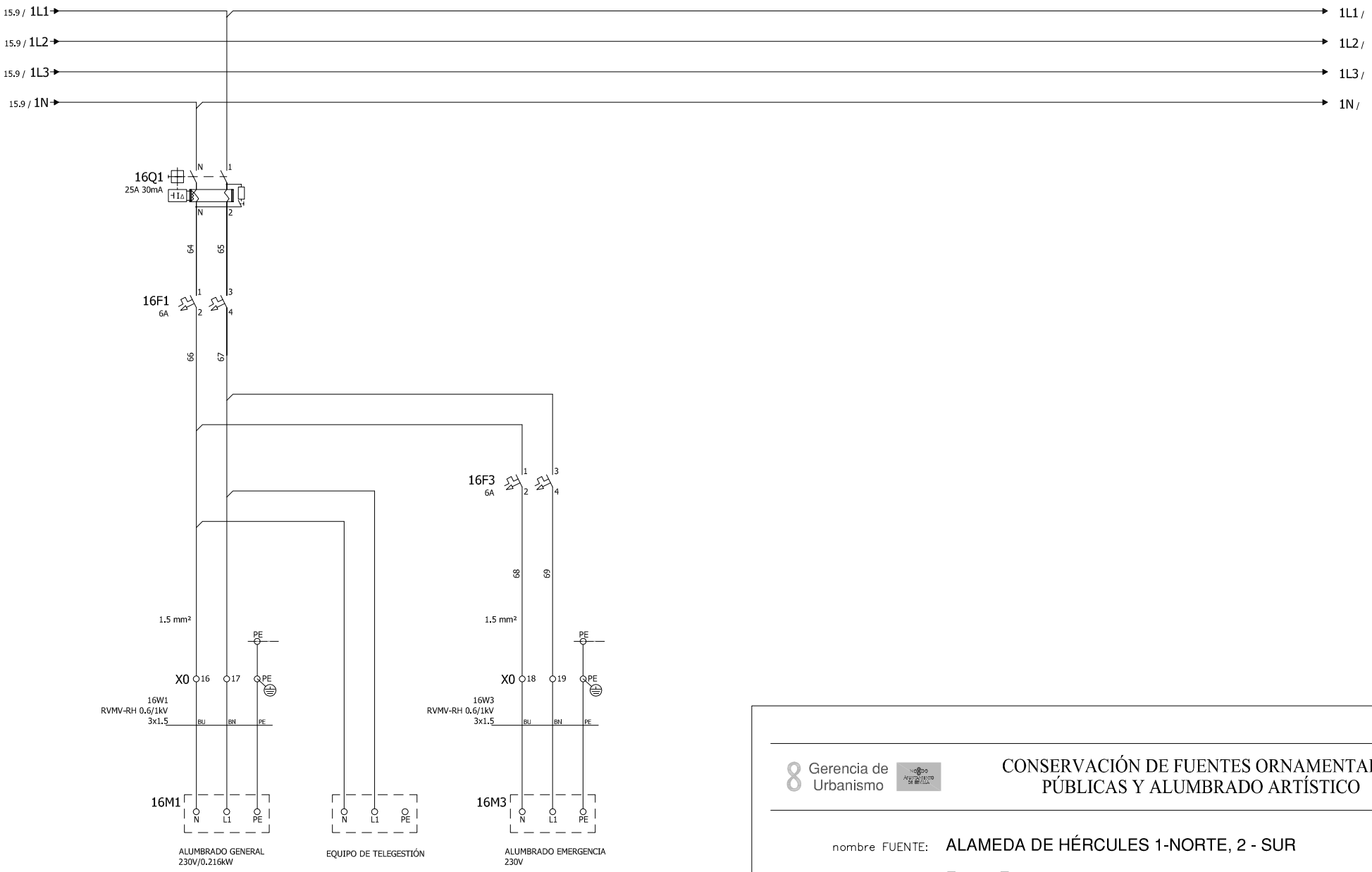

Gerencia de Urbanismo

CONSERVACIÓN DE FUENTES ORNAMENTALES PÚBLICAS Y ALUMBRADO ARTÍSTICO

nombre FUENTE: ALAMEDA DE HÉRCULES 1-NORTE, 2 - SUR

código FUENTE: F-144, F-146

PLANO	HOJA	ESCALA	FECHA	REFERENCIA
ESQUEMA UNIFILAR	07/21	S/D	02/2017	F144.7/F146.7

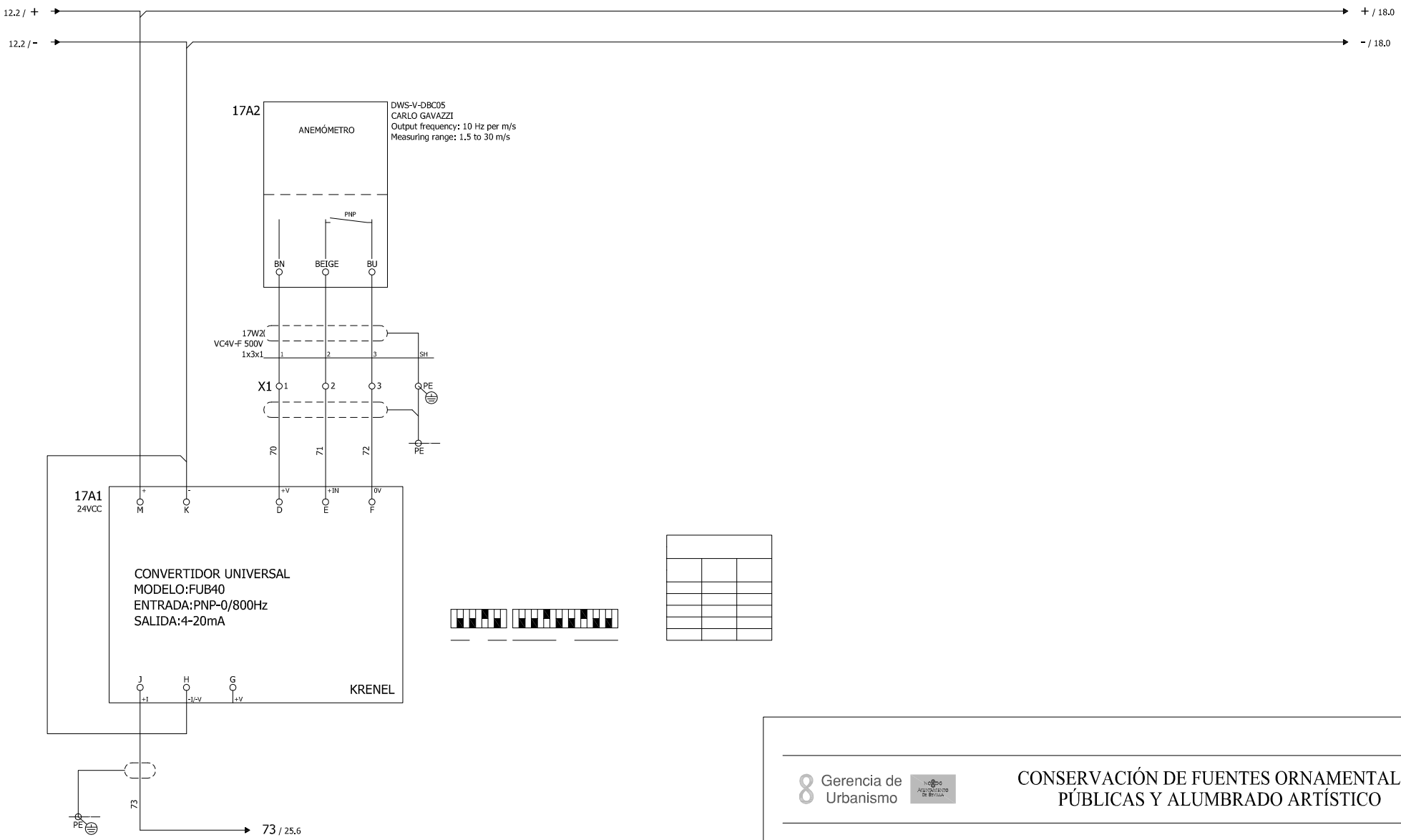

Gerencia de Urbanismo

CONSERVACIÓN DE FUENTES ORNAMENTALES PÚBLICAS Y ALUMBRADO ARTÍSTICO

nombre FUENTE: ALAMEDA DE HÉRCULES 1-NORTE, 2 - SUR

código FUENTE: F-144, F-146

PLANO	HOJA	ESCALA	FECHA	REFERENCIA
ESQUEMA UNIFILAR	08/21	S/D	04/2016	F144.7/F146.7

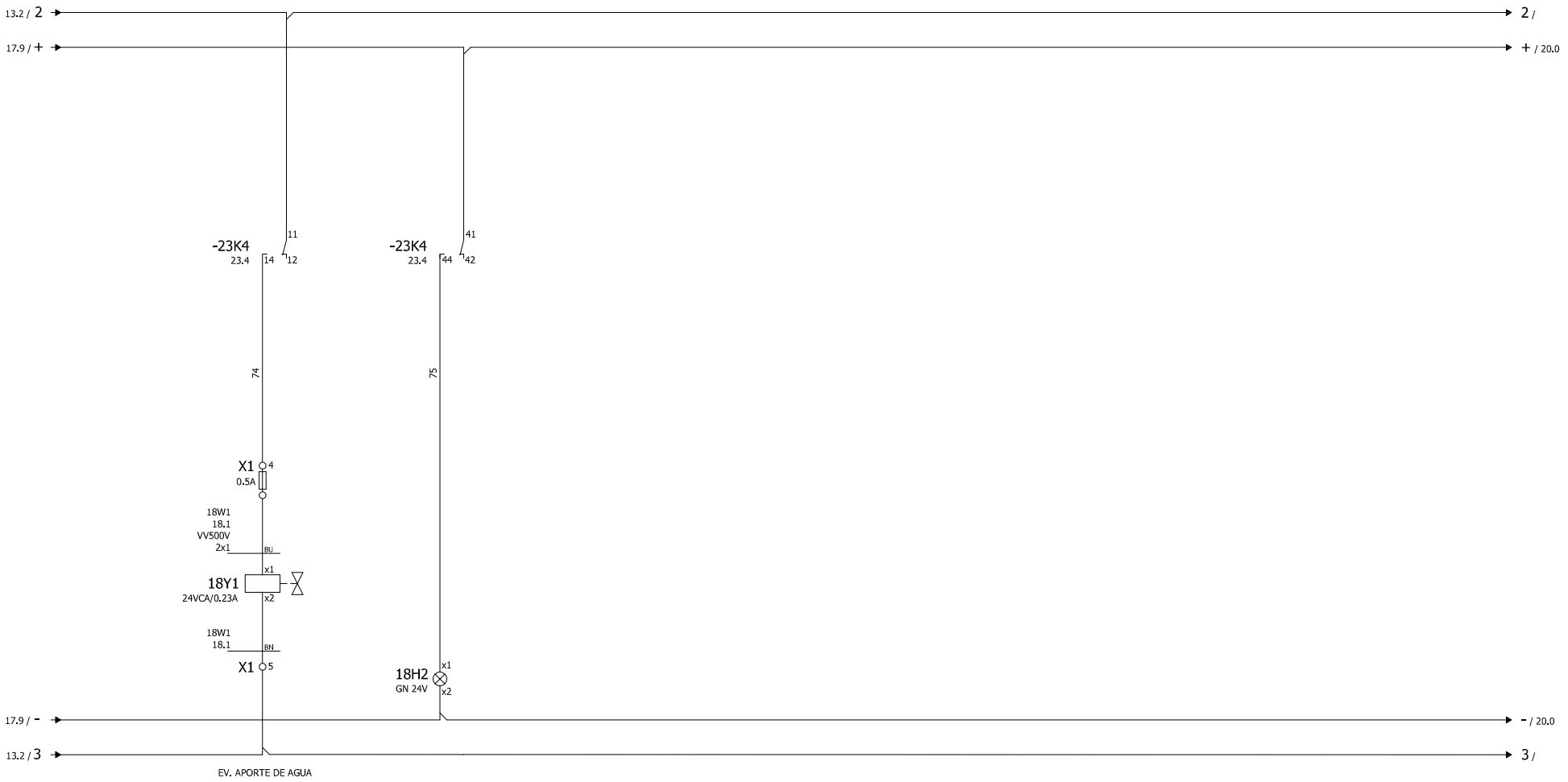

20

17

Gerencia de Urbanismo

CONSERVACIÓN DE FUENTES ORNAMENTALES PÚBLICAS Y ALUMBRADO ARTÍSTICO

nombre FUENTE: ALAMEDA DE HÉRCULES 1-NORTE, 2 - SUR

código FUENTE: F-144, F-146

PLANO	HOJA	ESCALA	FECHA	REFERENCIA
ESQUEMA UNIFILAR	09/21	S/D	04/2016	F144.7/F146.7

FICHA COMPONENTES FUENTE

Fuente	F146 ALAMEDA DE HERCULES-SUR

Alumbrado	Tipo	Potencia	Tensión	Cantidad
Lámpara				
Proyector				

Motores	Verticales	Recirculación	Bomba achique	Extractor de aire
Marca/Modelo	MEB/TF-132S1-2	DOLL/ASTRAL SENA	LOWARA/DOMO15	SODECA/HC-25-4M/H
Tipo	Horizontal	Horizontal	Sumergida	
Potencia	7,5 CV/5,5 KW	0,30 CV/0,22 KW	2 CV/1,58 KW	0,140 CV/0,10 KW
Tensión	III-380/660 V	I-230 V	I-230 V	I-230 V
Intensidad	10,5 A	2,1 A	7,02 A	0,99 A
Arranque	Directo	Directo	Directo	Directo
Veloc x anemo	SI			
Compens cosφ		Cond individual	Cond individual	Cond individual
Caudal	66,67÷533,33 l/m	58,33÷155 l/m	100÷600 l/m	1300 m³/h
Altura	44,8÷35,5 mca	8÷4 mca	11÷3,6 mca	
Cantidad	1	1	1	1

	Marca/Modelo	Fecha instalación	Depositos quimicos	Volumen
Sist cloración	Hanna/PCA 320	nov-16	en sala maquinas	100 L

Surtidores	Marca / Modelo	Diámetro/conexión	Cantidad	Material
Pulveriz especial	VEEJET/QVV-SS-9505	1,4 mm - 1/4" H	60	

Control nivel	Sondas nivel	☐
	Válvula flotador	☑
	Sin control	☐
	Sonda motor	☐

Contador de agua	Marca	CONTAZARA	Volumen agua vaso
	Número	02327975	10 m³
	Calibre	1/2"	

	Material	Cantidad	Volumen	Fecha renovacion
Filtro aspiración	acero galvanizado	2		
Filtro de arena	PVC	1	60 Kg	04/04/16

Observaciones:

GERENCIA DE URBANISMO (AYUNTAMIENTO DE SEVILLA)

CONSERVACIÓN DE FUENTES Y MONUMENTOS	GMU	PARTE DE INSPECCIÓN CENTRO DE MANDO Y PROTECCIÓN DE FUERZA	FECHA	HOJA
			23/02/17	1 DE 1

IDENTIFICACIÓN

SITUACIÓN REAL C.M.: ALAMEDA DE HERCULES - SUR COORD.X: 234969 COORD. Y: 4143161,87

CENTRO DE MANDO Nº: F146 **SUMINISTRO Nº:**

PLACA DE IDENTIFICACIÓN: F146/59 **TENSIÓN DE SUMINISTRO CONTRATO:** 380-220V

POTENCIA INSTALADA: 7,4kW **POTENCIA CONTRATADA:**

TOMA DE VALORES

CONTADOR DE ACTIVA Nº 191519 **LECTURA:** 32664 kWh

CONTADOR DE REACTIVA Nº 191519 **LECTURA:** 24685 kVARh

	HORA	R-S	S-T	R-T	R-N	S-N	T-N
TENSIÓN DIURNA EN VACÍO (V):		380	389	385	222	224	221
TENSIÓN NOCTURNA EN CARGA 100% (V):		388	387	374	220	223	221

	HORA	R	S	T	N
INTENSIDAD LINEA GENERAL EN CARGA 100% (A):		9,9	7,8	6,7	2,1

	HORA	R	S	T	GENERAL
FACTOR DE POTENCIA:		0,83	0,83	0,83	0,88

CORRIENTE DE FUGA GENERAL(mA):	R	S	T	N
	10	7,8	6,8	2,2

CIRCUITOS DE SALIDA	INTENSIDAD POR FASE				PROTECCIONES	CONDUCTORES	AISLAMIENTO MΩ				FACTOR DE POTENCIA				TIPO DE ARRANQUE
NUMERO Y DESIGNACIÓN	R	S	T	N	TIPO/CALIBRE	SECCIÓN mm²	R	S	T	N	R	S	T	MEDIA	
C1 MOTOR	9,8	9,1	8,8		4x40A 300mA	4x4	∞	∞	∞		0,82	0,79	0,79	0,8	DIRECTO
C2 EXTRACTOR		0,5		0,4	2x25A 300mA	3x2,5		∞		∞	0,99	0,99		0,79	DIRECTO
C3 B. ACHIQUE			5,2	5,2	2x10A	3x2,5			0,5	1,9	1		1	0,35	DIRECTO
C4 B. RECIRCULACIÓN	1,6			1,5	2x25A 300mA	3x2,5	6,3			6,5	0,6	0,6		0,49	DIRECTO

CARACTERÍSTICAS DEL C.M.

CAJA ACOMETIDA: TIPO: CRADY FUSIBLES: 80A **DERIVACIÓN INDIVIDUAL:** TIPO: 0,6 / 1kV SECCIÓN: 4x25mm²

ARMARIO: TIPO: HIMEL SISTEMA DE FIJACIÓN: PARED DIMENSIONES:

EQ. MED. DIRECTA: **EQ. MED. INDIRECTA: Rel. de transformación;**

PROTECCIÓN GENERAL: TIPO: TÉRMICO MARCA: MERLIN GERIN CALIBRE: 4x40 A

TOMA DE CORRIENTE: SI **PUNTO DE LUZ:** NO **INT. TOMA CORR. Y PL:** SI

RELOJ: MARCA Y MODELO: Nº SERIE: VERSIÓN:

CONMUTADORES MANIOBRA: INT. NOMIN:

PROTECCION CIR. MANIOBRA: DIFERENCIAL: TÉRMICO: DISYUNTOR 1,6-2,5A

CONMUTADORES FUERZA: TIPO: Nº: INT. NOMINAL: MARCA: TELEMECANIQUE

CONTACTORES ARRANQUE DIRECTO: TIPO: Nº: 1 / 1 / 1 INT. NOMINAL: MARCA: PROTECCIÓN TERMICA REARMABLE: 3 - 12 / 1,25 - 5 / 0,35 - 1,4 A

CONTACTORES ARRANCADOR E-Δ: TIPO: Nº: INT. NOMINAL: MARCA: PROTECCIÓN TERMICA REARMABLE:

CONTACTORES VARIADOR FRECUENCIA: TIPO: Nº: INT. NOMINAL: MARCA: PROTECCIÓN TERMICA REARMABLE:

CONTACTORES BATERIA CONDENSADORES: TIPO: Nº: INT. NOMINAL: MARCA: PROTECCIÓN TERMICA REARMABLE:

INT. DIFERENCIALES: Nº 1 / 8 / 1 POLO: 4 / 2 / 2 SENSIBIL.: 300 / 300 / 30mA INT. NOMINAL: 40 / 25 / 25 A MARCA: MERLIN GERIN

SISTEMA DE TELEGESTIÓN: TIPO: ADEVICE MARCA ROUTER: ADEVICE Nº TARJETA: PIN:

ANALIZADOR DE RED: MARCA: CPU SIEMENS MODELO: 214-1BD23-0XB0 **VOLTÍMETRO/AMPERÍMETRO:**

PROTECCIÓN CONTRA SOBRETENSIONES: MARCA: TIPO:

VARIADORES DE FRECUENCIA: MARCA: TIPO: POTENCIA:

ANEMÓMETRO: MARCA: KRENTER TIPO: FUB40

TOMA DE TIERRA: SECCIÓN: 25mm² RESISTENCIA: 23 Ω LATIGUILLOS PUERTAS: SI

BATERIA CONDENSADORES: Nº INT. NOMINAL: MARCA: PROTECCION: POTENCIA:

GENERAL

REVISIÓN ELÉCTRICA: CABLEADOS: BORNAS Y CONEXIONES: CONTACTORES:

LIMPIEZA GENERAL: EXTERIOR ARMARIO: INTERIOR: ELEMENTOS EXTRAÑOS: CABLEADO:

CONTACTORES: OTROS COMPONENTES: PRODUCTO LIMPIADOR: AIRE COMPRIMIDO: HIDRÓFUGO:

ENGRASE: CANDADOS: BISAGRAS: CONTACTORES: OTROS:

REPASO CHAPA Y PINTURA: ABOLLADURAS: ÓXIDO: AJUSTES DE PUERTAS: PINTURA:

ESTANQUEIDAD: ORIFICIOS DE TUBOS ENTRADA Y SALIDA: OTRAS ABERTURAS EN LA CHAPA:

O.C.A.: FAVORABLE: SI CONDICIONADA: DENEGADA: PRÓXIMA REVISIÓN: 28/05/22 GRUPO:

OBSERVACIONES

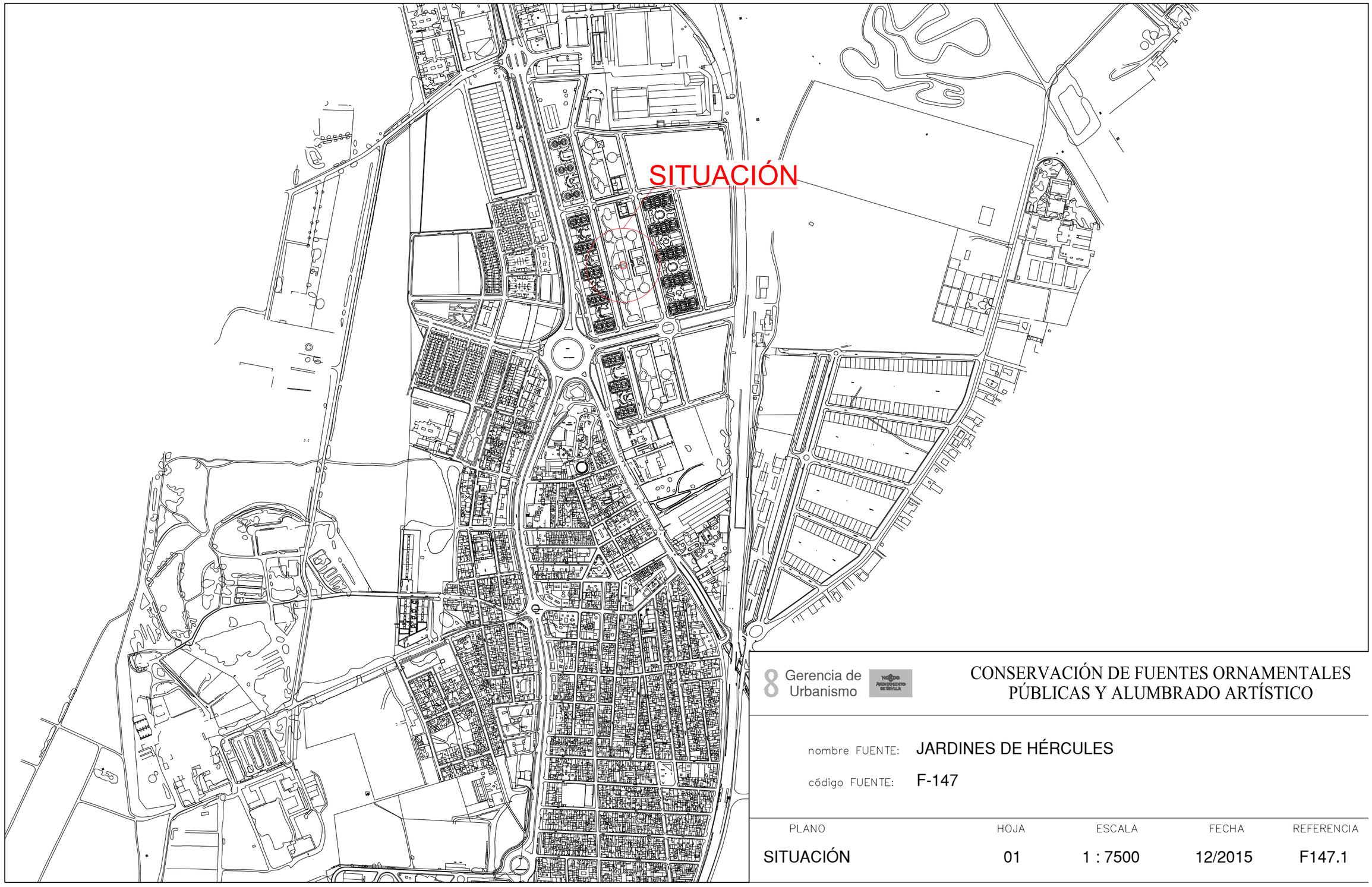

8 Gerencia de Urbanismo

CONSERVACIÓN DE FUENTES ORNAMENTALES PÚBLICAS Y ALUMBRADO ARTÍSTICO

nombre FUENTE: JARDINES DE HÉRCULES

código FUENTE: F-147

PLANO	HOJA	ESCALA	FECHA	REFERENCIA
SITUACIÓN	01	1 : 7500	12/2015	F147.1

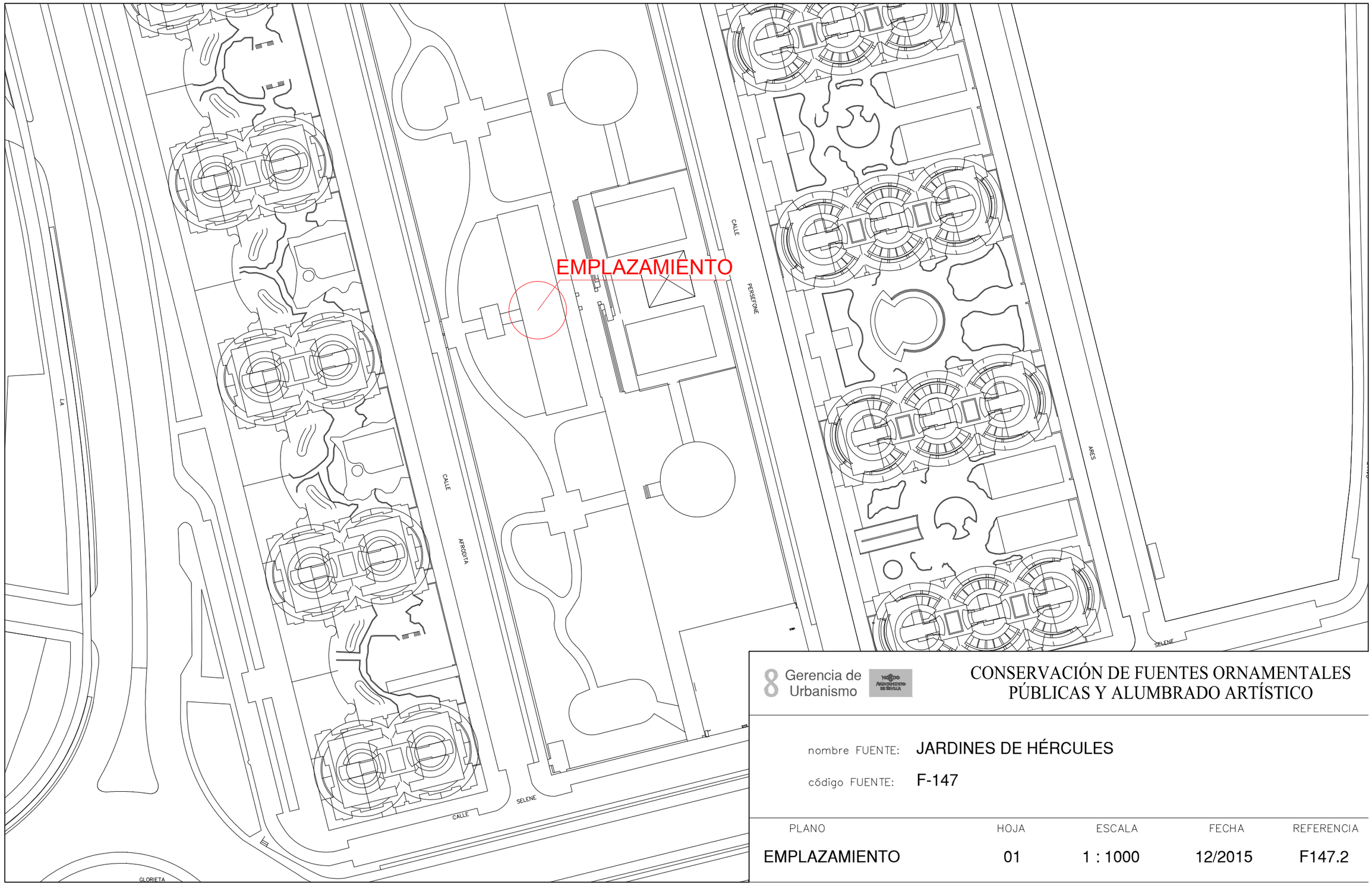

8 Gerencia de Urbanismo

CONSERVACIÓN DE FUENTES ORNAMENTALES PÚBLICAS Y ALUMBRADO ARTÍSTICO

nombre FUENTE: JARDINES DE HÉRCULES

código FUENTE: F-147

PLANO	HOJA	ESCALA	FECHA	REFERENCIA
EMPLAZAMIENTO	01	1 : 1000	12/2015	F147.2

PLANTA GENERAL

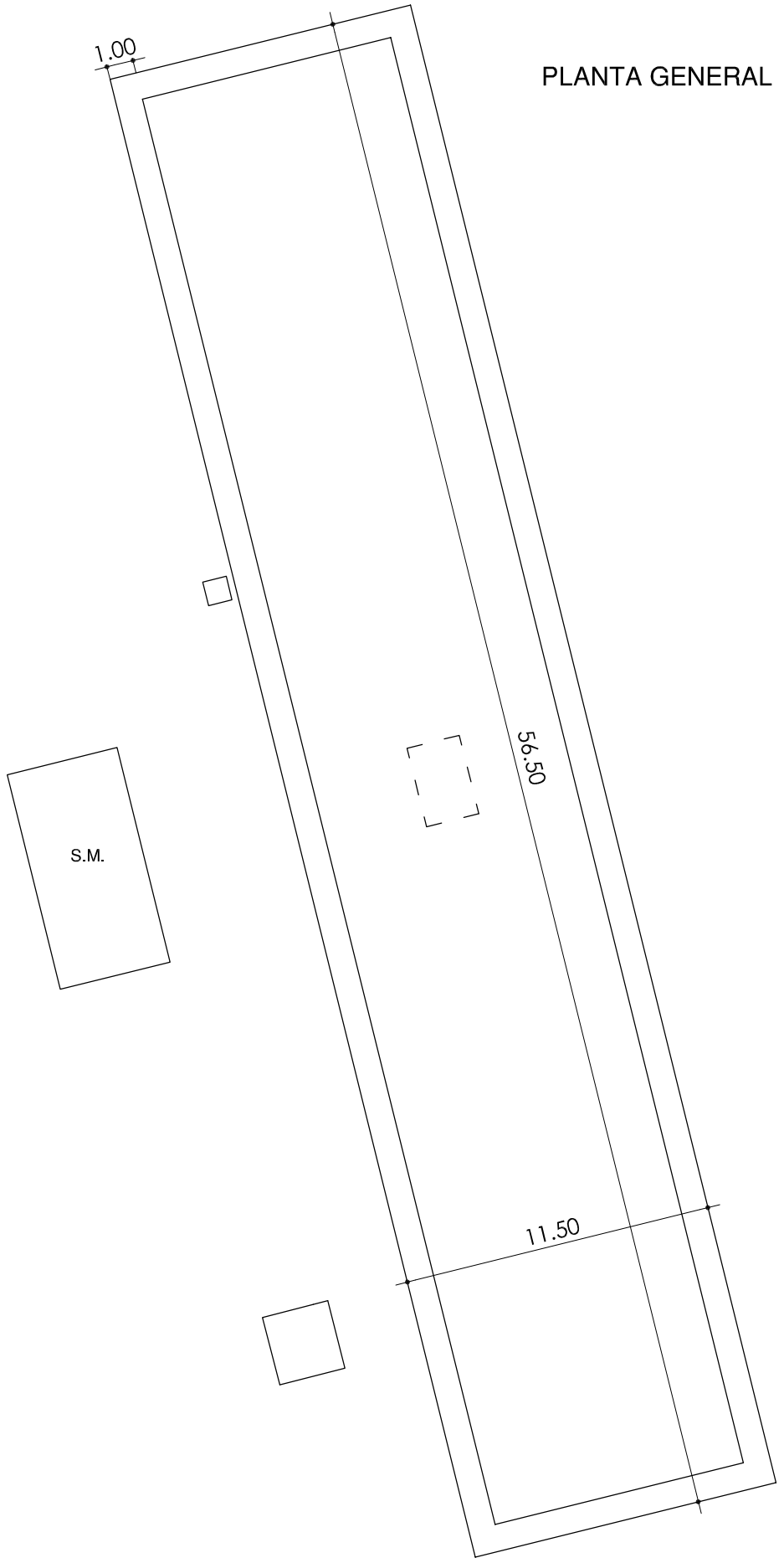

F.C.M.	FOSO COLECTOR MOTOR	A.A.A.	ARQUETA AGUA APORTE
A.D.	ARQUETA DESAGÜE	S.M.	SALA MAQUINA

Gerencia de Urbanismo

NOBLE AYUNTAMIENTO DE SEVILLA

CONSERVACIÓN DE FUENTES ORNAMENTALES PÚBLICAS Y ALUMBRADO ARTÍSTICO

nombre FUENTE: JARDINES DE HERCULES

código FUENTE: F-147

PLANO	HOJA	ESCALA	FECHA	REFERENCIA
PLANTA	01	1:235	06/2019	F147.3

ALZADO

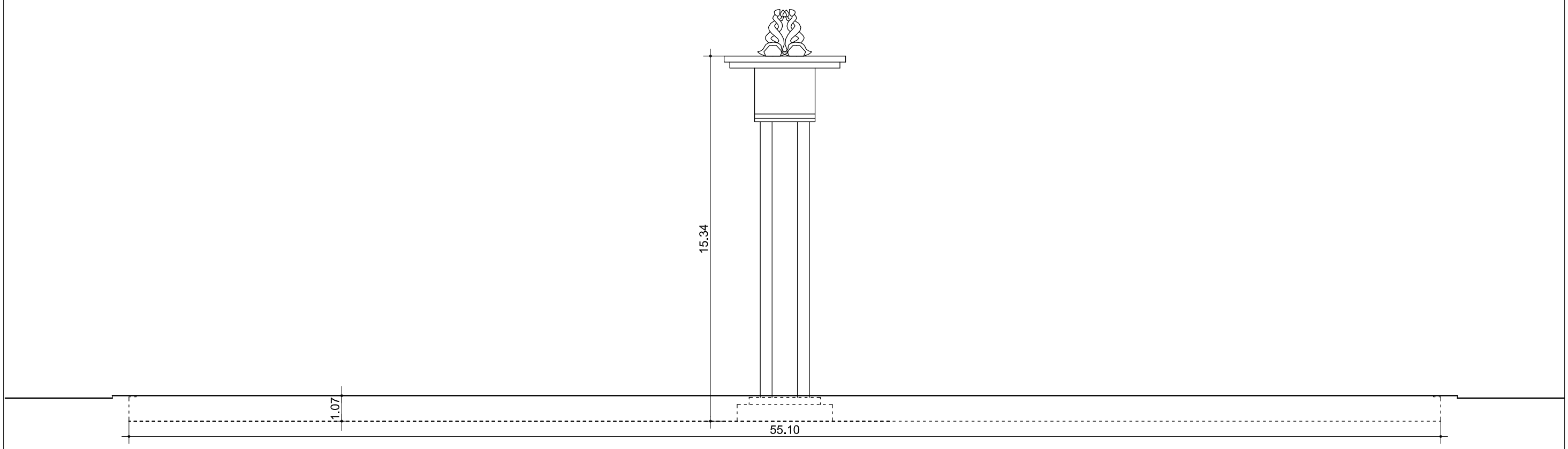

Gerencia de Urbanismo

CONSERVACIÓN DE FUENTES ORNAMENTALES PÚBLICAS Y ALUMBRADO ARTÍSTICO

nombre FUENTE: JARDINES DE HERCULES

código FUENTE: F-147

PLANO	HOJA	ESCALA	FECHA	REFERENCIA
ALZADO	01	1:170	01/2016	F147.4

PLANTA HIDRÁULICA

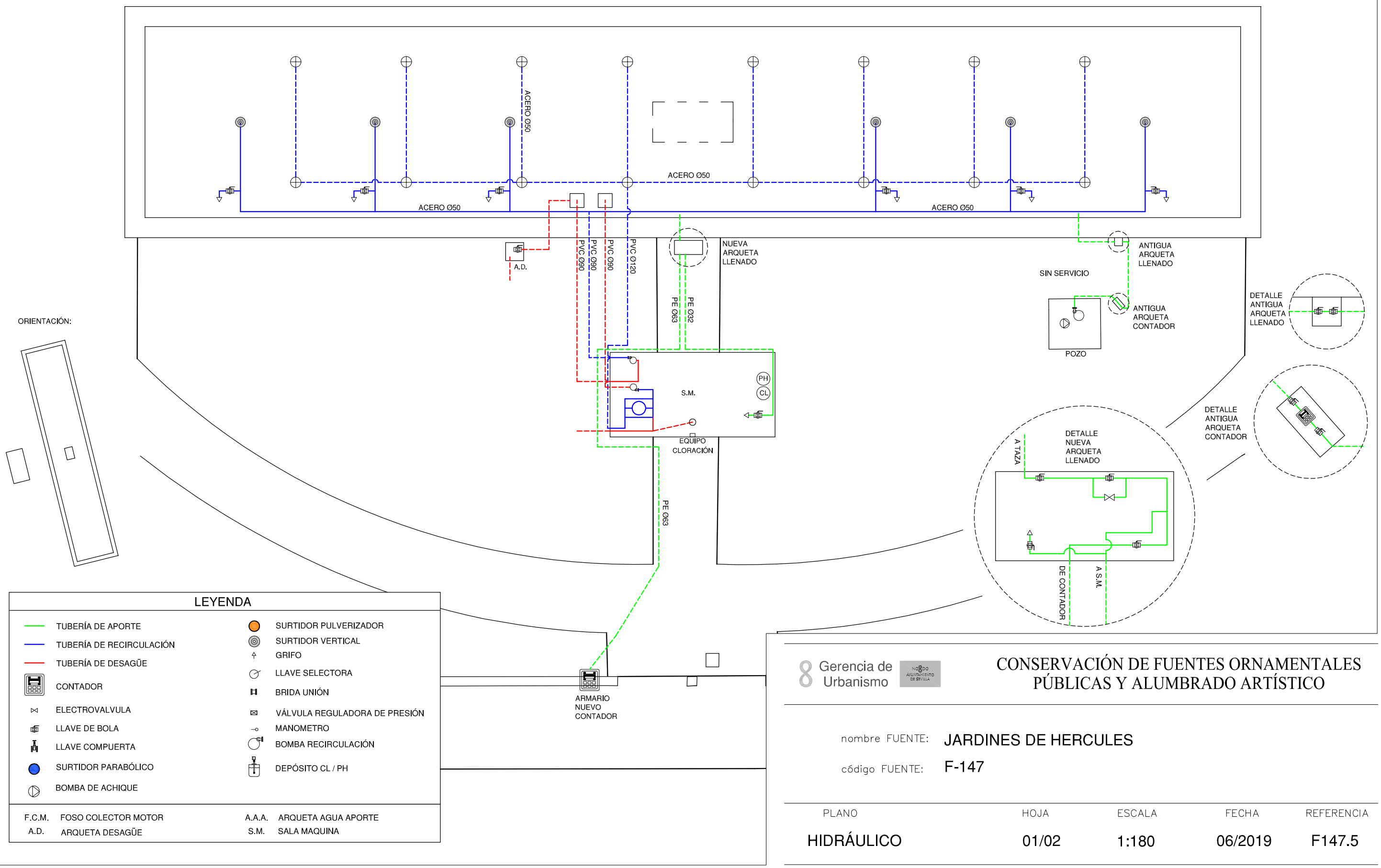

ORIENTACIÓN:

LEYENDA

- TUBERÍA DE APORTE
- TUBERÍA DE RECIRCULACIÓN
- TUBERÍA DE DESAGÜE
- CONTADOR
- ELECTROVALVULA
- LLAVE DE BOLA
- LLAVE COMPUERTA
- SURTIDOR PARABÓLICO
- BOMBA DE ACHIQUE
- SURTIDOR PULVERIZADOR
- SURTIDOR VERTICAL
- GRIFO
- LLAVE SELECTORA
- BRIDA UNIÓN
- VÁLVULA REGULADORA DE PRESIÓN
- MANOMETRO
- BOMBA RECIRCULACIÓN
- DEPÓSITO CL / PH

F.C.M. FOSO COLECTOR MOTOR
A.D. ARQUETA DESAGÜE
A.A.A. ARQUETA AGUA APORTE
S.M. SALA MAQUINA

Gerencia de Urbanismo

CONSERVACIÓN DE FUENTES ORNAMENTALES PÚBLICAS Y ALUMBRADO ARTÍSTICO

nombre FUENTE: JARDINES DE HERCULES

código FUENTE: F-147

PLANO	HOJA	ESCALA	FECHA	REFERENCIA
HIDRÁULICO	01/02	1:180	06/2019	F147.5

PLANTA SALA MAQUINAS

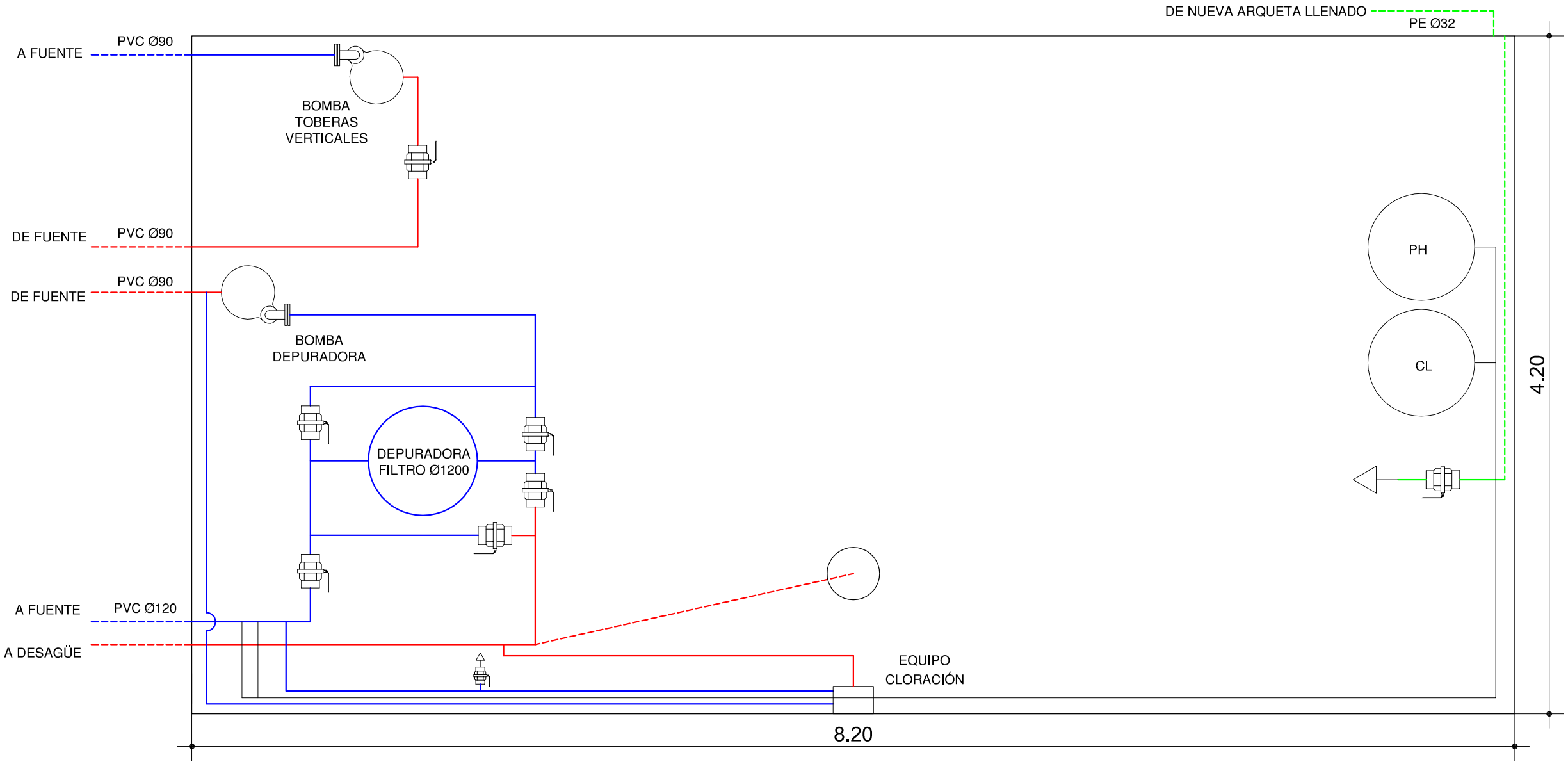

LEYENDA

- TUBERÍA DE APORTE
- TUBERÍA DE RECIRCULACIÓN
- TUBERÍA DE DESAGÜE
- CONTADOR
- ELECTROVALVULA
- LLAVE DE BOLA
- LLAVE COMPUERTA
- SURTIDOR PARABÓLICO
- BOMBA DE ACHIQUE
- SURTIDOR PULVERIZADOR
- SURTIDOR VERTICAL
- GRIFO
- LLAVE SELECTORA
- BRIDA UNIÓN
- VÁLVULA REGULADORA DE PRESIÓN
- MANOMETRO
- BOMBA RECIRCULACIÓN
- DEPÓSITO CL / PH

F.C.M. FOSO COLECTOR MOTOR
A.D. ARQUETA DESAGÜE
A.A.A. ARQUETA AGUA APORTE
S.M. SALA MAQUINA

Gerencia de Urbanismo

CONSERVACIÓN DE FUENTES ORNAMENTALES PÚBLICAS Y ALUMBRADO ARTÍSTICO

nombre FUENTE: JARDINES DE HERCULES

código FUENTE: F-147

PLANO	HOJA	ESCALA	FECHA	REFERENCIA
HIDRÁULICO	02/02	1:30	06/2019	F147.5

PLANTA ELÉCTRICA

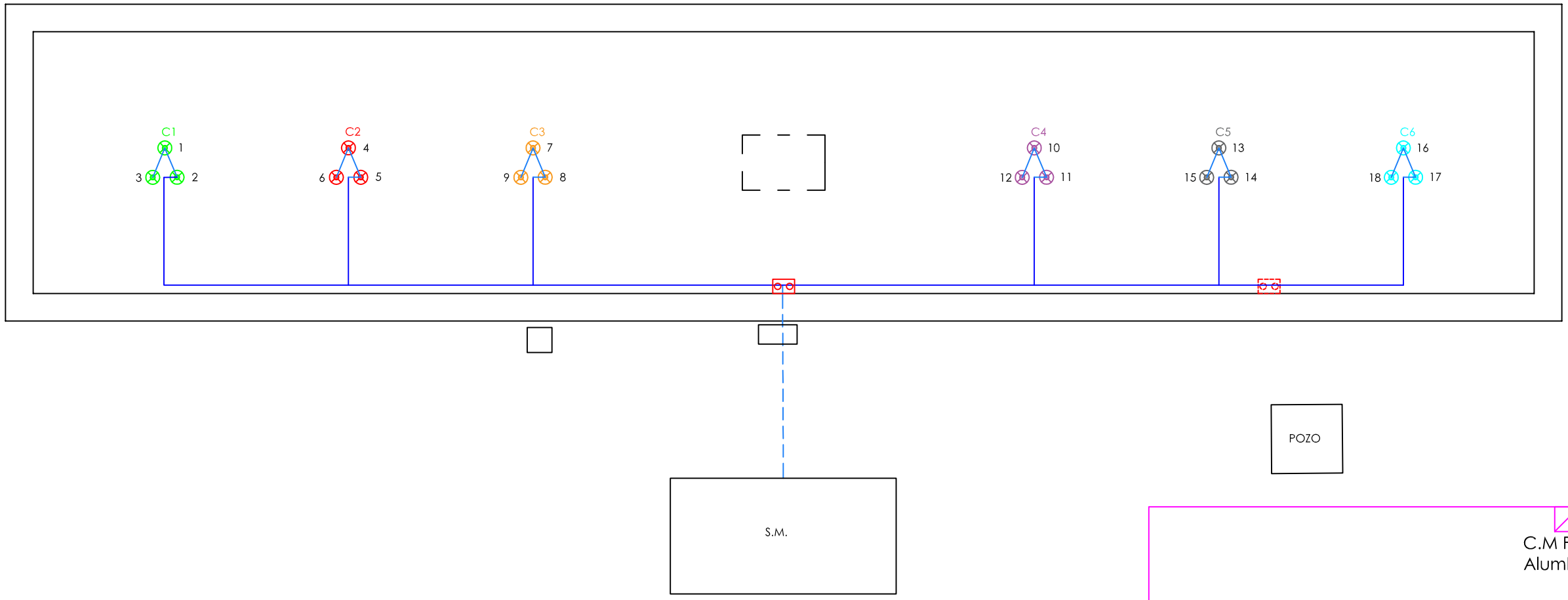

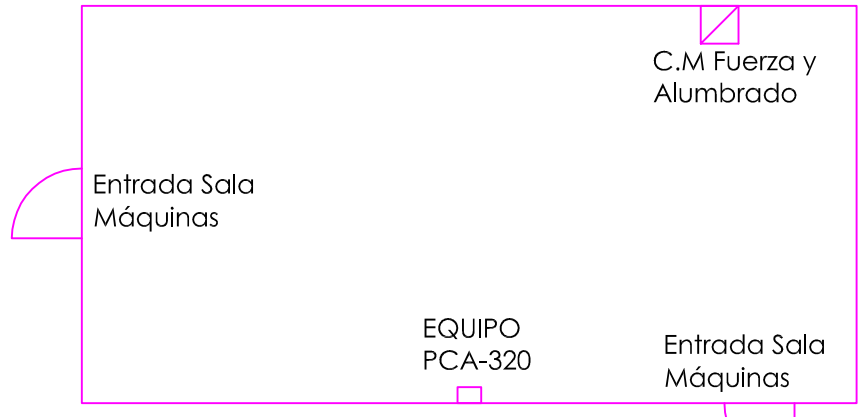

DETALLE SALA DE MÁQUINAS
ESCALA 1:80

NOTA:

Cada proyector esta alimentado por un cable de aislamiento 0'6 / 1kV y sección 3x1,5 mm2.

LEYENDA
PAR-38 INCANDESCENTE 80W
SONDA NIVEL
SONDA MOTOR
AISLAMIENTO 0'6 / 1kV
AISLAMIENTO 750 V
F.C.M. FOSO COLECTOR MOTOR
A.D. ARQUETA DESAGÜE
A.A.A. ARQUETA AGUA APORTE
S.M. SALA MAQUINA

ORIENTACIÓN:

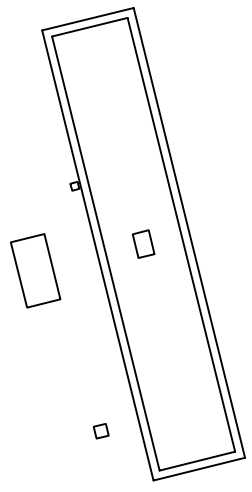

Gerencia de Urbanismo

CONSERVACIÓN DE FUENTES ORNAMENTALES PÚBLICAS Y ALUMBRADO ARTÍSTICO

nombre FUENTE: JARDINES DE HERCULES

código FUENTE: F-147

PLANO	HOJA	ESCALA	FECHA	REFERENCIA
ELÉCTRICO	01/02	1:180	06/2019	F147.6

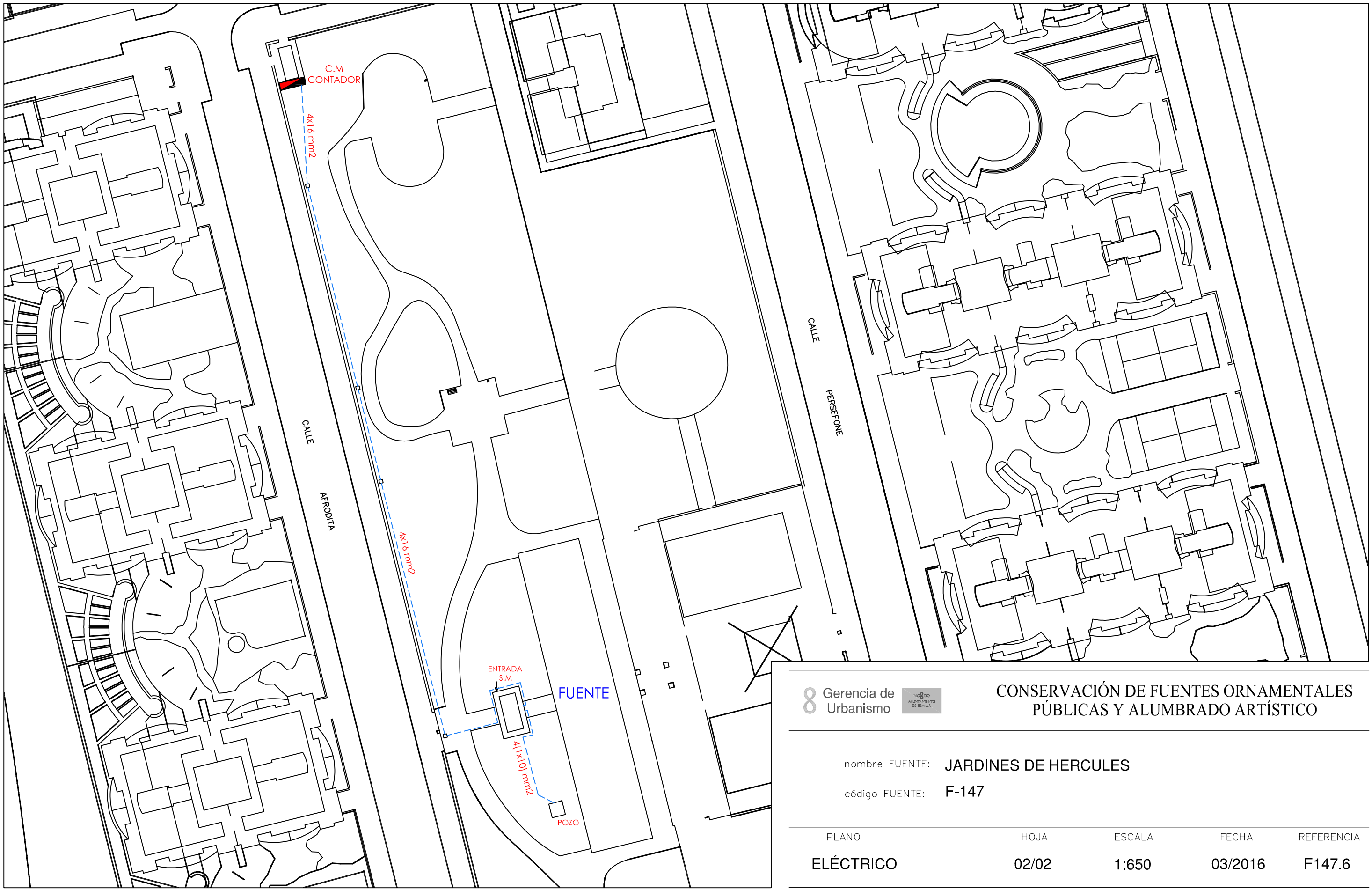

Gerencia de Urbanismo

CONSERVACIÓN DE FUENTES ORNAMENTALES PÚBLICAS Y ALUMBRADO ARTÍSTICO

nombre FUENTE: JARDINES DE HERCULES

código FUENTE: F-147

PLANO	HOJA	ESCALA	FECHA	REFERENCIA
ELÉCTRICO	02/02	1:650	03/2016	F147.6

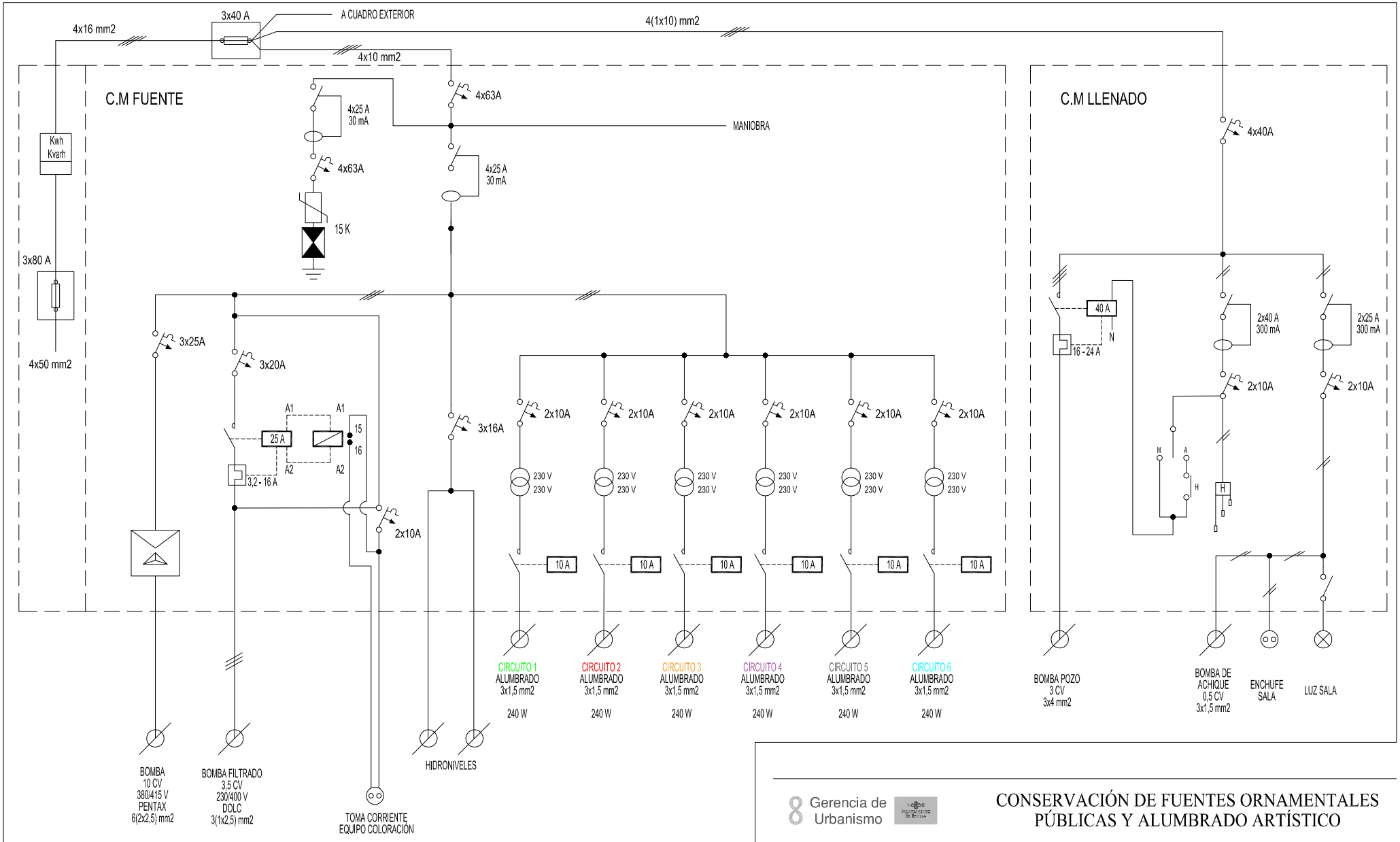

Gerencia de Urbanismo

CONSERVACIÓN DE FUENTES ORNAMENTALES PÚBLICAS Y ALUMBRADO ARTÍSTICO

nombre FUENTE: JARDINES DE HERCULES

código FUENTE: F-147

PLANO	HOJA	ESCALA	FECHA	REFERENCIA
ESQUEMA UNIFILAR	01/02	S/D	01/2018	F147.7

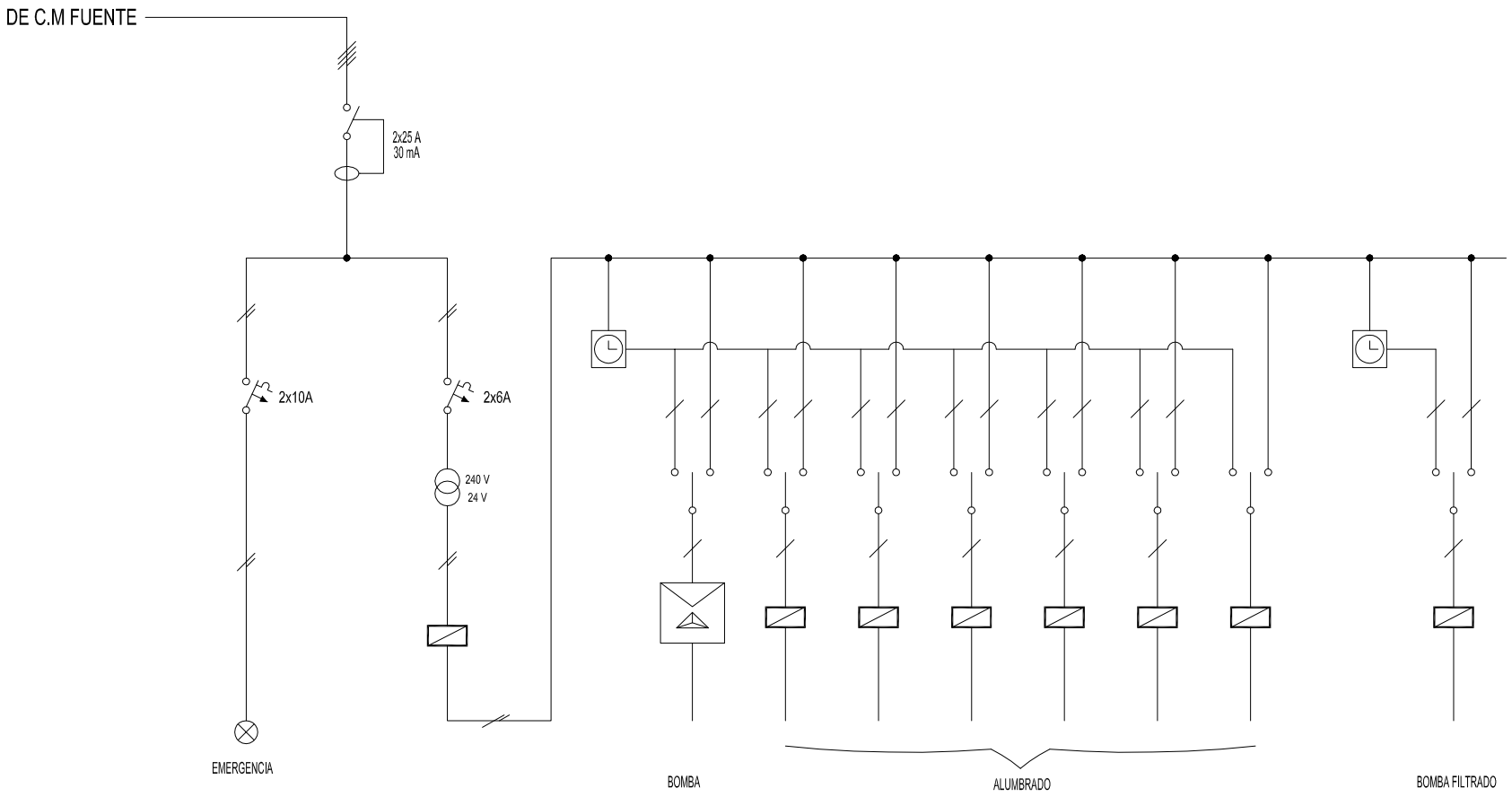

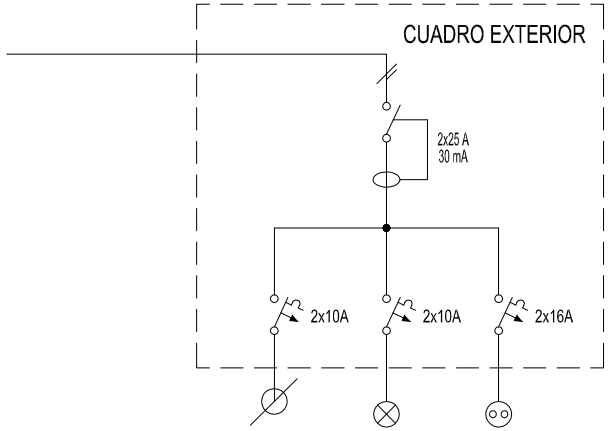

Gerencia de Urbanismo

CONSERVACIÓN DE FUENTES ORNAMENTALES PÚBLICAS Y ALUMBRADO ARTÍSTICO

nombre FUENTE: JARDINES DE HERCULES

código FUENTE: F-147

PLANO	HOJA	ESCALA	FECHA	REFERENCIA
ESQUEMA UNIFILAR	02/02	S/D	01/2018	F147.7

FICHA COMPONENTES FUENTE

Fuente	F147 JARDINES DE HERCULES

Alumbrado	Tipo	Potencia	Tensión	Cantidad
Lámpara	Par 38	80W	230 V	18
Proyector	SAFE-RAIN SR-9510			18

Motores	Vertical	FILTRADO	POZO	Bomba achique
Marca/Modelo	PENTAX/CM-50-160 A	DOLL/MAXIM ref.08003	SACI/AR 250-08T 4"	MERCA/XKS-500P
Tipo	Horizontal	Horizontal	Sumergible	Sumergible
Potencia	10 CV/7,5 Kw	3,5 CV/2,6 Kw	3 CV/2,2 Kw	0,5CV/0,37 KW
Tensión	lll-380/415 v	lll-230/400 v	lll-400 v	220 V
Intensidad	15,8/9,1 A	9,5/5,5 A	5,9 A	
Arranque		Directo	Directo	Directo
Veloc x anemo				
Compens cosφ				Condensador individual
Caudal	350÷1300 l/m	833,33 l/m	250 l/m	10÷158 l/m
Altura	37÷24,5 mca	10 mca	30 mca	8÷2 mca
Cantidad	1	1	1	1

	Marca/Modelo	Fecha instalación	Depositos quimicos	Volumen
Sist cloración	Hanna/PCA-320	10/11/17	en sala maquinas	100 L

Surtidores	Marca / Modelo	Diámetro/conexión	Cantidad	Material
vertical	Safe-Rain-F2371004	Ø 24 mm - G 1" M	6	Latón

Control nivel	Sondas nivel	☑
	Válvula flotador	☐
	Sin control	☐
	Sonda motor	☐

Contador de agua	Marca	CONTAZARA	Volumen agua vaso
	Número	12009314	490 m³
	Calibre		

	Material	Cantidad	Volumen	Fecha renovacion
Filtro aspiración		2		
Filtro de arena		1	1.578 Kg	17/12/15

Observaciones:

GERENCIA DE URBANISMO (AYUNTAMIENTO DE SEVILLA)

CONSERVACIÓN DE FUENTES Y MONUMENTOS	GMU	PARTE DE INSPECCIÓN CENTRO DE MANDO Y PROTECCIÓN DE FUERZA	FECHA	HOJA
			25/02/16	1 DE 2

IDENTIFICACIÓN

SITUACIÓN REAL C.M.: JARDINES DE HERCULES — COORD.X: 237116.83 — COORD. Y: 4135748.85

CENTRO DE MANDO Nº: F147 — **SUMINISTRO Nº:**

PLACA DE IDENTIFICACIÓN: F147/119 — **TENSIÓN DE SUMINISTRO CONTRATO:** 380-220 V

POTENCIA INSTALADA: 10.01 kW — **POTENCIA CONTRATADA:**

TOMA DE VALORES

CONTADOR DE ACTIVA Nº 11097544898 — **LECTURA:** 18125300 kWh

CONTADOR DE REACTIVA Nº 11097544898 — **LECTURA:** 116725 kVARh

	HORA	R-S	S-T	R-T	R-N	S-N	T-N
TENSIÓN DIURNA EN VACÍO (V):	14:00	394	372	396	229	227	228
TENSIÓN NOCTURNA EN CARGA 100% (V):	14:30	388	388	391	226	224	225

	HORA	R	S	T	N
INTENSIDAD LINEA GENERAL EN CARGA 100% (A):	14:30	19.3	16.7	17	0.63

	HORA	R	S	T	GENERAL
FACTOR DE POTENCIA:	14:30	0.7	0.77	0.74	0.67

CORRIENTE DE FUGA GENERAL(mA):	R	S	T	N
	17.8	15.7	8	0

CIRCUITOS DE SALIDA	INTENSIDAD POR FASE				PROTECCIONES	CONDUCTORES	AISLAMIENTO MΩ				FACTOR DE POTENCIA				TIPO DE ARRANQUE
NUMERO Y DESIGNACIÓN	R	S	T	N	TIPO/CALIBRE	SECCIÓN mm²	R	S	T	N	R	S	T	MEDIA	
BOMBA FUENTE	16	14.3	14.3		3x25 A	6 (2x2.5)	∞	∞	∞		0.80	0.85	0.83	0.84	E-Δ
BOMBA RECIRCULACION	4.10	3.80	4.10		3x20 A	3 (1x2.5)	∞	∞	∞		0.06	0.17	0.27	0.17	DIRECTO

CARACTERÍSTICAS DEL C.M.

CAJA ACOMETIDA: TIPO: HES — FUSIBLES: 3x80 A — **DERIVACIÓN INDIVIDUAL:** TIPO: 0.6 / 1kV — SECCIÓN: 4x16 mm2

ARMARIO: TIPO: METALICO — SISTEMA DE FIJACIÓN: SUELO — DIMENSIONES: 40x170x40 cm

EQ. MED. DIRECTA: SI — **EQ. MED. INDIRECTA: Rel. de transformación;**

PROTECCIÓN GENERAL: TIPO: TERMICA — MARCA: MOELLER — CALIBRE: 4x63 A

TOMA DE CORRIENTE: — **PUNTO DE LUZ:** — **INT. TOMA CORR. Y PL:**

RELOJ: MARCA Y MODELO: ORBIS ASTRO NOVA CITY — Nº SERIE: — VERSIÓN:

CONMUTADORES MANIOBRA: INT. NOMIN: 10 A

PROTECCION CIR. MANIOBRA: DIFERENCIAL: 2x25 A 30mA — TÉRMICO: 2x6 A

CONMUTADORES FUERZA: TIPO: — Nº: — INT. NOMINAL: — MARCA:

CONTACTORES ARRANQUE DIRECTO: TIPO: 100 C12-10 — Nº: 1 — INT. NOMINAL: 25 A — MARCA: A-B — PROTECCIÓN TERMICA REARMABLE: 3.2 - 16 A

CONTACTORES ARRANCADOR E-Δ: TIPO: 100 C12-10 — Nº: 3 — INT. NOMINAL: 25 A — MARCA: A-B — PROTECCIÓN TERMICA REARMABLE: 3.7 - 12 A

CONTACTORES VARIADOR FRECUENCIA: TIPO: — Nº: — INT. NOMINAL: — MARCA: — PROTECCIÓN TERMICA REARMABLE:

CONTACTORES BATERIA CONDENSADORES: TIPO: — Nº: — INT. NOMINAL: — MARCA: — PROTECCIÓN TERMICA REARMABLE:

INT. DIFERENCIALES: Nº 2 — POLO: 4 — SENSIBIL.: 30mA — INT. NOMINAL: 25 A — MARCA: MOELLER

SISTEMA DE TELEGESTIÓN: TIPO: — MARCA ROUTER: — Nº TARJETA: — PIN:

ANALIZADOR DE RED: MARCA: — MODELO: — **VOLTÍMETRO/AMPERÍMETRO:**

PROTECCIÓN CONTRA SOBRETENSIONES: MARCA: CPT CIR PROTECT — TIPO: V-CHECK 4D

VARIADORES DE FRECUENCIA: MARCA: — TIPO: — POTENCIA:

ANEMÓMETRO: MARCA: — TIPO:

TOMA DE TIERRA: SECCIÓN: 25 mm2 — RESISTENCIA: 0.72 Ω — LATIGUILLOS PUERTAS: SI

BATERIA CONDENSADORES: Nº — INT. NOMINAL: — MARCA: — PROTECCION: — POTENCIA:

GENERAL

REVISIÓN ELÉCTRICA: CABLEADOS: — BORNAS Y CONEXIONES: — CONTACTORES:

LIMPIEZA GENERAL: EXTERIOR ARMARIO: — INTERIOR: — ELEMENTOS EXTRAÑOS: — CABLEADO:

CONTACTORES: — OTROS COMPONENTES: — PRODUCTO LIMPIADOR: — AIRE COMPRIMIDO: — HIDRÓFUGO:

ENGRASE: CANDADOS: — BISAGRAS: — CONTACTORES: — OTROS:

REPASO CHAPA Y PINTURA: ABOLLADURAS: — ÓXIDO: — AJUSTES DE PUERTAS: — PINTURA:

ESTANQUEIDAD: ORIFICIOS DE TUBOS ENTRADA Y SALIDA: — OTRAS ABERTURAS EN LA CHAPA:

O.C.A.: FAVORABLE: — CONDICIONADA: — DENEGADA: — PRÓXIMA REVISIÓN: — GRUPO:

OBSERVACIONES

GERENCIA DE URBANISMO (AYUNTAMIENTO DE SEVILLA)

CONSERVACIÓN DE FUENTES Y MONUMENTOS	GMU	PARTE DE INSPECCIÓN CENTRO DE MANDO Y PROTECCIÓN DE ALUMBRADO	FECHA	HOJA
			11/05/17	2 DE 2

IDENTIFICACIÓN

SITUACIÓN REAL C.M.: JARDINES DE HERCULES — COORD.X: 237116.83 — COORD. Y: 4135784.85

CENTRO DE MANDO Nº: F147 — **SUMINISTRO Nº:**

PLACA DE IDENTIFICACIÓN: F147/119 — **TENSIÓN DE SUMINISTRO CONTRATO:** 380-220 V

POTENCIA INSTALADA: 1440 W — **POTENCIA CONTRATADA:**

TOMA DE VALORES

CONTADOR DE ACTIVA Nº 11097544898 — **LECTURA:** 18125300 kWh

CONTADOR DE REACTIVA Nº 11097544898 — **LECTURA:** 116725 kVARh

	HORA	R-S	S-T	R-T	R-N	S-N	T-N
TENSIÓN DIURNA EN VACÍO (V):	14:00	394	392	396	229	227	228
TENSIÓN NOCTURNA EN CARGA 100% (V):	14:30	394	393	396	228	227	228

	HORA	R	S	T	N
INTENSIDAD LINEA GENERAL EN CARGA 100% (A):	14:30	2.5	2.2	2.2	0.7

	HORA	R	S	T	GENERAL
FACTOR DE POTENCIA:	14:30	0.97	0.97	0.98	0.97

CORRIENTE DE FUGA GENERAL(mA):	R	S	T	N
	1.3	1.2	2.1	

CIRCUITOS DE SALIDA	INTENSIDAD POR FASE(A)				PROTECCIONES	CONDUCTORES	AISLAMIENTO (MΩ)				FACTOR DE POTENCIA				TIPO DE ARRANQUE
NUMERO Y DESIGNACIÓN	R	S	T	N	TIPO/CALIBRE	SECCIÓN (mm²)	R	S	T	N	R	S	T	MEDIA	
C1	1			1	2x10 A	3x1.5	∞			∞					
C2		0.99		1	2x10 A	3x1.5		∞		∞					
C3			1	1.01	2x10 A	3x1.5			∞	∞					
C4	0.99			0.99	2x10 A	3x1.5	∞			∞					
C5		1.01		1	2x10 A	3x1.5		∞		∞					
C6			1	1	2x10 A	3x1.5			∞	∞					

CARACTERÍSTICAS DEL C.M.

CAJA ACOMETIDA: TIPO: HES — FUSIBLES: 3x80 A — **DERIVACIÓN INDIVIDUAL:** TIPO: 0.6 / 1kV — SECCIÓN: 4x16 mm2

ARMARIO: TIPO: METALICO — SISTEMA DE FIJACIÓN: SUELO — DIMENSIONES: 40x170x40 cm

EQ. MED. DIRECTA: SI — **EQ. MED. INDIRECTA: Rel. de transformación:**

PROTECCIÓN GENERAL: TIPO: TERMICO — MARCA: MOELLER — CALIBRE: 4x63 A

TOMA DE CORRIENTE: — **PUNTO DE LUZ:** — **INT. TOMA CORR. Y PL:**

RELOJ: MARCA Y MODELO: ORBIS ASTRO NOVA CITY — Nº SERIE: — VERSIÓN:

CONMUTADORES MANIOBRA: INT. NOMINAL: 10 A

PROTECCION CIR. MANIOBRA: DIFERENCIAL: 2x25 A 30mA — TÉRMICO: 2x6 A

CONMUTADORES FUERZA: TIPO: — Nº: — INT. NOMINAL: — MARCA:

CONTACTORES: TIPO: M1210E — Nº: 6 — INT. NOMINAL: 10 A — MARCA: A-B — PROTECCIÓN TERMICA REARMABLE:

CONTACTORES: TIPO: — Nº: — INT. NOMINAL: — MARCA: — PROTECCIÓN TERMICA REARMABLE:

CONTACTORES: TIPO: — Nº: — INT. NOMINAL: — MARCA: — PROTECCIÓN TERMICA REARMABLE:

CONTACTORES: TIPO: — Nº: — INT. NOMINAL: — MARCA: — PROTECCIÓN TERMICA REARMABLE:

CONTROLADOR DE COLOR:

FUENTE ALIMENTACION: — POTENCIA: — TENSION:

INT. DIFERENCIALES: Nº 2 — POLO: 4 — SENSIBIL.: 30mA — INT. NOMINAL: 25 A — MARCA: MOELLER

SISTEMA DE TELEGESTIÓN: TIPO: — MARCA ROUTER: — Nº TARJETA: — PIN:

ANALIZADOR DE RED: MARCA: — MODELO: — **VOLTÍMETRO/AMPERÍMETRO:**

PROTECCIÓN CONTRA SOBRETENSIONES: MARCA: CPT CIR PROTECT — TIPO: V-CHECK 4D

VARIADORES DE FRECUENCIA: MARCA: — TIPO: — POTENCIA:

ANEMÓMETRO: MARCA: — TIPO:

TOMA DE TIERRA: SECCIÓN: 25 mm2 — RESISTENCIA: 0.72 Ω — LATIGUILLOS PUERTAS: SI

BATERIA CONDENSADORES: Nº — INT. NOMINAL: — MARCA: — PROTECCION: — POTENCIA:

GENERAL

REVISIÓN ELÉCTRICA: CABLEADOS: — BORNAS Y CONEXIONES: — CONTACTORES:

LIMPIEZA GENERAL: EXTERIOR ARMARIO: — INTERIOR: — ELEMENTOS EXTRAÑOS: — CABLEADO:

CONTACTORES: — OTROS COMPONENTES: — PRODUCTO LIMPIADOR: — AIRE COMPRIMIDO: — HIDRÓFUGO:

ENGRASE: CANDADOS: — BISAGRAS: — CONTACTORES: — OTROS:

REPASO CHAPA Y PINTURA: ABOLLADURAS: — ÓXIDO: — AJUSTES DE PUERTAS: — PINTURA:

ESTANQUEIDAD: ORIFICIOS DE TUBOS ENTRADA Y SALIDA: — OTRAS ABERTURAS EN LA CHAPA:

O.C.A.: FAVORABLE: — CONDICIONADA: — DENEGADA: — PRÓXIMA REVISIÓN: — GRUPO:

OBSERVACIONES

GERENCIA DE URBANISMO (AYUNTAMIENTO DE SEVILLA)

CONSERVACIÓN DE FUENTES Y MONUMENTOS	GMU	PARTE DE INSPECCIÓN CENTRO DE MANDO Y PROTECCIÓN	FECHA	HOJA
			18/03/2016	1 DE 1

IDENTIFICACIÓN

SITUACIÓN REAL C.M.: JARDINES DE HERCULES (C.M LLENADO) COORD.X: 237125.27 COORD. Y: 4135730.61

CENTRO DE MANDO Nº: F147 **SUMINISTRO Nº:**

PLACA DE IDENTIFICACIÓN: F147/119 **TENSIÓN DE SUMINISTRO CONTRATO:** 380-220 V

POTENCIA INSTALADA: 2.57 kW **POTENCIA CONTRATADA:**

TOMA DE VALORES

CONTADOR DE ACTIVA Nº 11097544898 **LECTURA:** 18125300 kWh

CONTADOR DE REACTIVA Nº 11097544898 **LECTURA:** 116725 kVARh

	HORA	R-S	S-T	R-T	R-N	S-N	T-N
TENSIÓN DIURNA EN VACÍO:	14:10	402	405	407	232	232	234
TENSIÓN NOCTURNA EN CARGA 100%	14:10	402	403	405	217	217	223

	HORA	R	S	T	N
INTENSIDAD LINEA GENERAL EN CARGA 100%	14:10	4.8	4.8	0	

	R	S	T	N
CORRIENTE DE FUGA GENERAL (mA):	42	42	44	3

CIRCUITOS DE SALIDA	INTENSIDAD POR FASE				PROTECCIONES	CONDUCTORES	AISLAMIENTO MΩ				FACTOR DE POTENCIA				TIPO DE ARRANQUE
NUMERO Y DESIGNACIÓN	R	S	T	N	TIPO/CALIBRE	SECCIÓN mm²	R	S	T	N	R	S	T	MEDIA	
BOMBA ACHIQUE	1.7			0	2x10 A	3x1.5	132	130	135		0.83	0.83	0.84	0.83	DIRECTO
BOMBA POZO	4.8	4.5	4.8		4x40 A	3x4	42			42	0.92			0.92	DIRECTO

CARACTERÍSTICAS DEL C.M.

CAJA ACOMETIDA: TIPO: HES FUSIBLES: 3x80 A **DERIVACIÓN INDIVIDUAL:** TIPO: 0.6 / 1kV SECCIÓN: 4x16 mm2

ARMARIO: TIPO: SISTEMA DE FIJACIÓN: PARED DIMENSIONES:

EQ. MED. DIRECTA: SI **EQ. MED. INDIRECTA: Rel. de transformación:**

PROTECCIÓN GENERAL: TIPO: TERMICA MARCA: MOELLER CALIBRE: 4x40 A

TOMA DE CORRIENTE: SI **PUNTO DE LUZ:** SI **INT. TOMA CORR. Y PL:**

RELOJ: MARCA Y MODELO: Nº SERIE: VERSIÓN:

CONMUTADORES MANIOBRA: INT. NOMIN:

PROTECCION CIR. MANIOBRA: DIFERENCIAL: 2x25 A 300mA TÉRMICO: 2x10 A

CONMUTADORES FUERZA: TIPO: Nº: INT. NOMINAL: MARCA:

CONTACTORES ARRANQUE DIRECTO: TIPO: LC1D25 Nº: 1 INT. NOMINAL: 40 A MARCA: SCHNEIDER PROTECCIÓN TERMICA REARMABLE: 16 - 24 A

CONTACTORES ARRANCADOR E-Δ: TIPO: Nº: INT. NOMINAL: MARCA: PROTECCIÓN TERMICA REARMABLE:

CONTACTORES VARIADOR FRECUENCIA: TIPO: Nº: INT. NOMINAL: MARCA: PROTECCIÓN TERMICA REARMABLE:

CONTACTORES BATERIA CONDENSADORES: TIPO: Nº: INT. NOMINAL: MARCA: PROTECCIÓN TERMICA REARMABLE:

INT. DIFERENCIALES: Nº 2 POLO: 2 SENSIBIL.: 300mA INT. NOMINAL: 40 / 25 A MARCA: MOELLER / HAGER

SISTEMA DE TELEGESTIÓN: TIPO: MARCA ROUTER: Nº TARJETA: PIN:

ANALIZADOR DE RED: MARCA: MODELO: **VOLTÍMETRO/AMPERÍMETRO:**

PROTECCIÓN CONTRA SOBRETENSIONES: MARCA: TIPO:

VARIADORES DE FRECUENCIA: MARCA: TIPO: POTENCIA:

ANEMÓMETRO: MARCA: TIPO:

TOMA DE TIERRA: SECCIÓN: RESISTENCIA: Ω LATIGUILLOS PUERTAS:

BATERIA CONDENSADORES: Nº INT. NOMINAL: MARCA: PROTECCION: POTENCIA:

GENERAL

REVISIÓN ELÉCTRICA: CABLEADOS: BORNAS Y CONEXIONES: CONTACTORES:

LIMPIEZA GENERAL: EXTERIOR ARMARIO: INTERIOR: ELEMENTOS EXTRAÑOS: CABLEADO:

CONTACTORES: OTROS COMPONENTES: PRODUCTO LIMPIADOR: AIRE COMPRIMIDO: HIDRÓFUGO:

ENGRASE: CANDADOS: BISAGRAS: CONTACTORES: OTROS:

REPASO CHAPA Y PINTURA: ABOLLADURAS: ÓXIDO: AJUSTES DE PUERTAS: PINTURA:

ESTANQUEIDAD: ORIFICIOS DE TUBOS ENTRADA Y SALIDA: OTRAS ABERTURAS EN LA CHAPA:

O.C.A.: FAVORABLE: CONDICIONADA: DENEGADA: PRÓXIMA REVISIÓN: GRUPO:

OBSERVACIONES

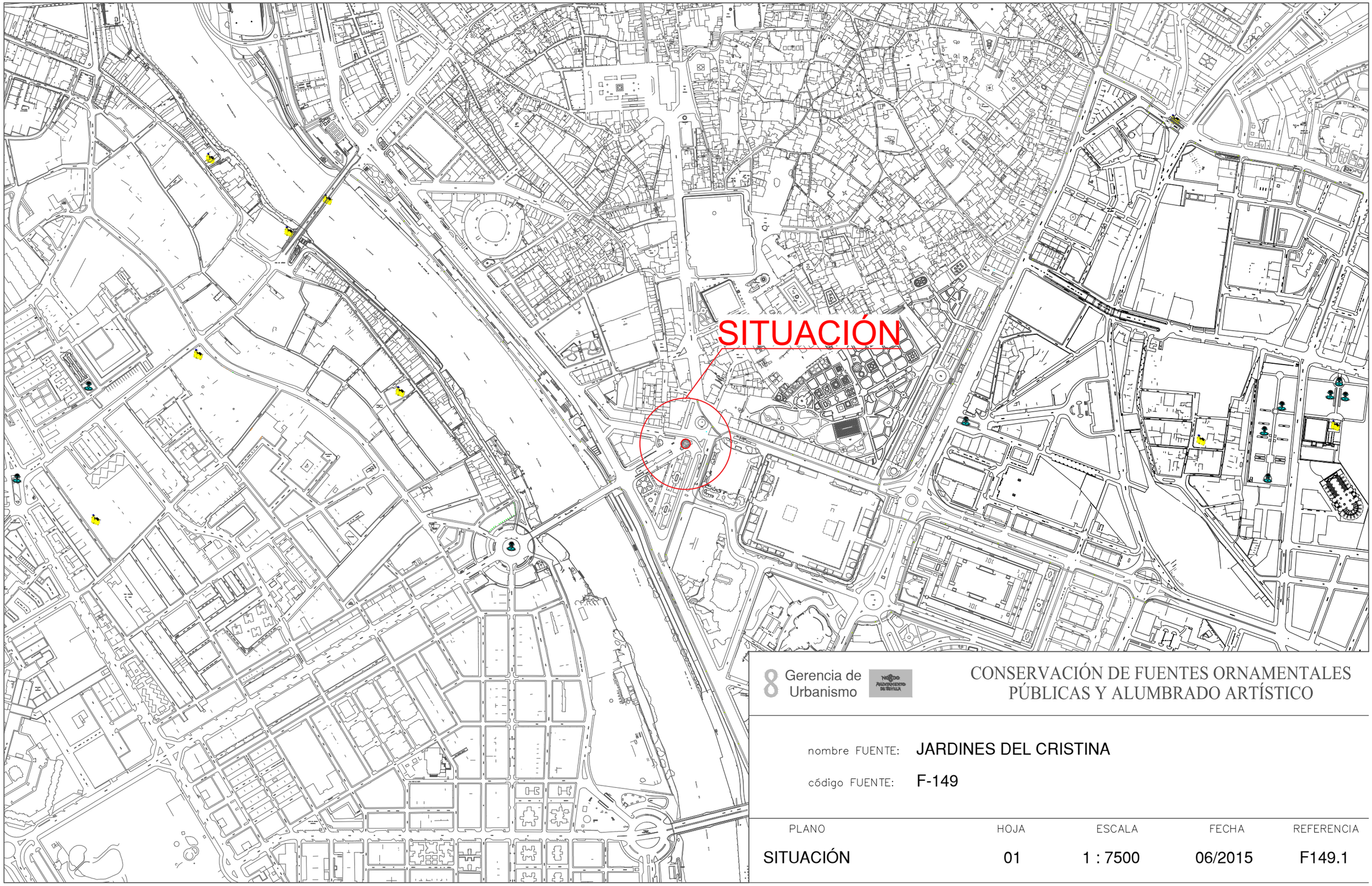

Gerencia de Urbanismo

CONSERVACIÓN DE FUENTES ORNAMENTALES PÚBLICAS Y ALUMBRADO ARTÍSTICO

nombre FUENTE: JARDINES DEL CRISTINA

código FUENTE: F-149

PLANO	HOJA	ESCALA	FECHA	REFERENCIA
SITUACIÓN	01	1 : 7500	06/2015	F149.1

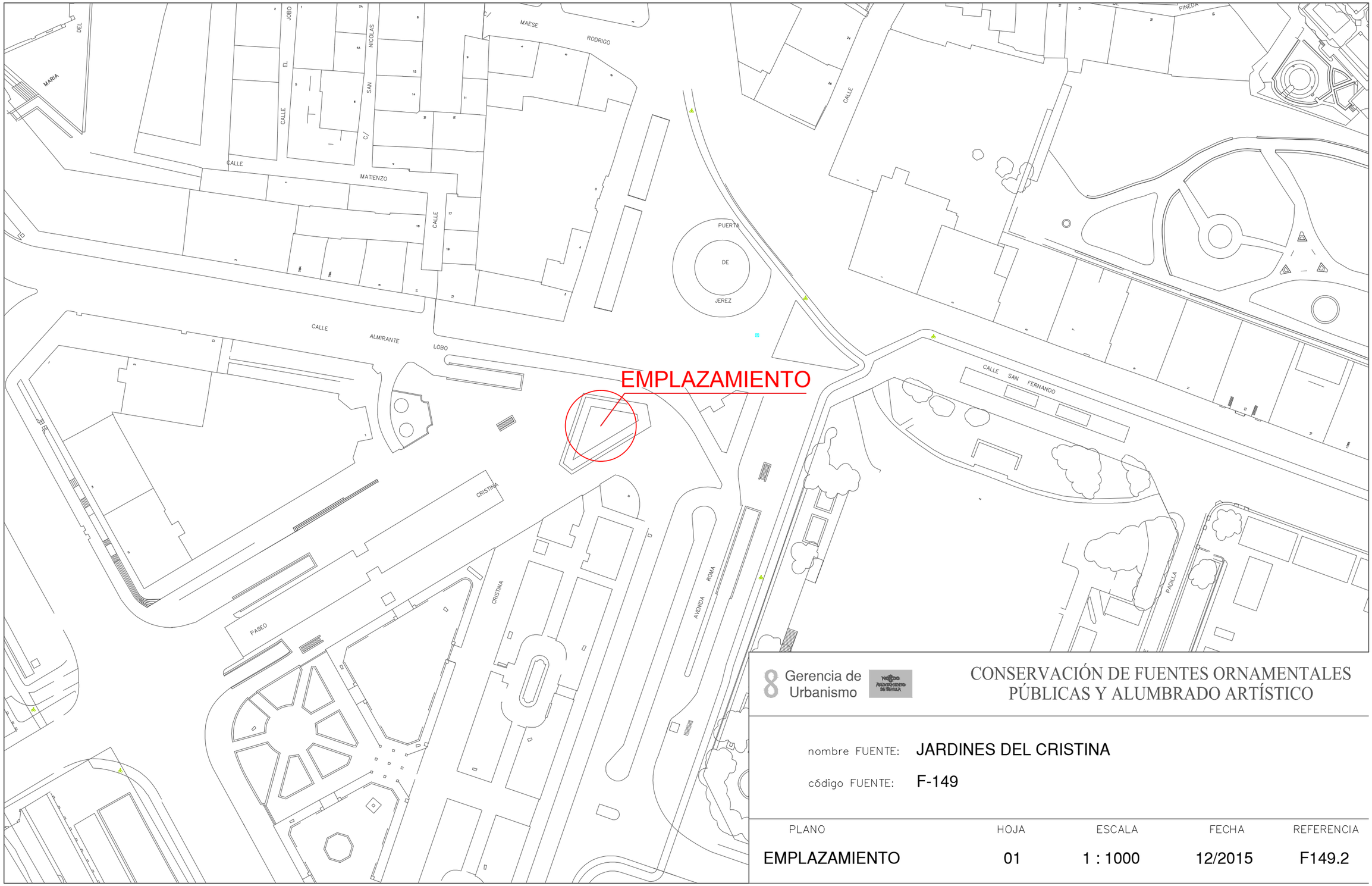

8 Gerencia de Urbanismo

CONSERVACIÓN DE FUENTES ORNAMENTALES PÚBLICAS Y ALUMBRADO ARTÍSTICO

nombre FUENTE: JARDINES DEL CRISTINA

código FUENTE: F-149

PLANO	HOJA	ESCALA	FECHA	REFERENCIA
EMPLAZAMIENTO	01	1 : 1000	12/2015	F149.2

PLANTA GENERAL

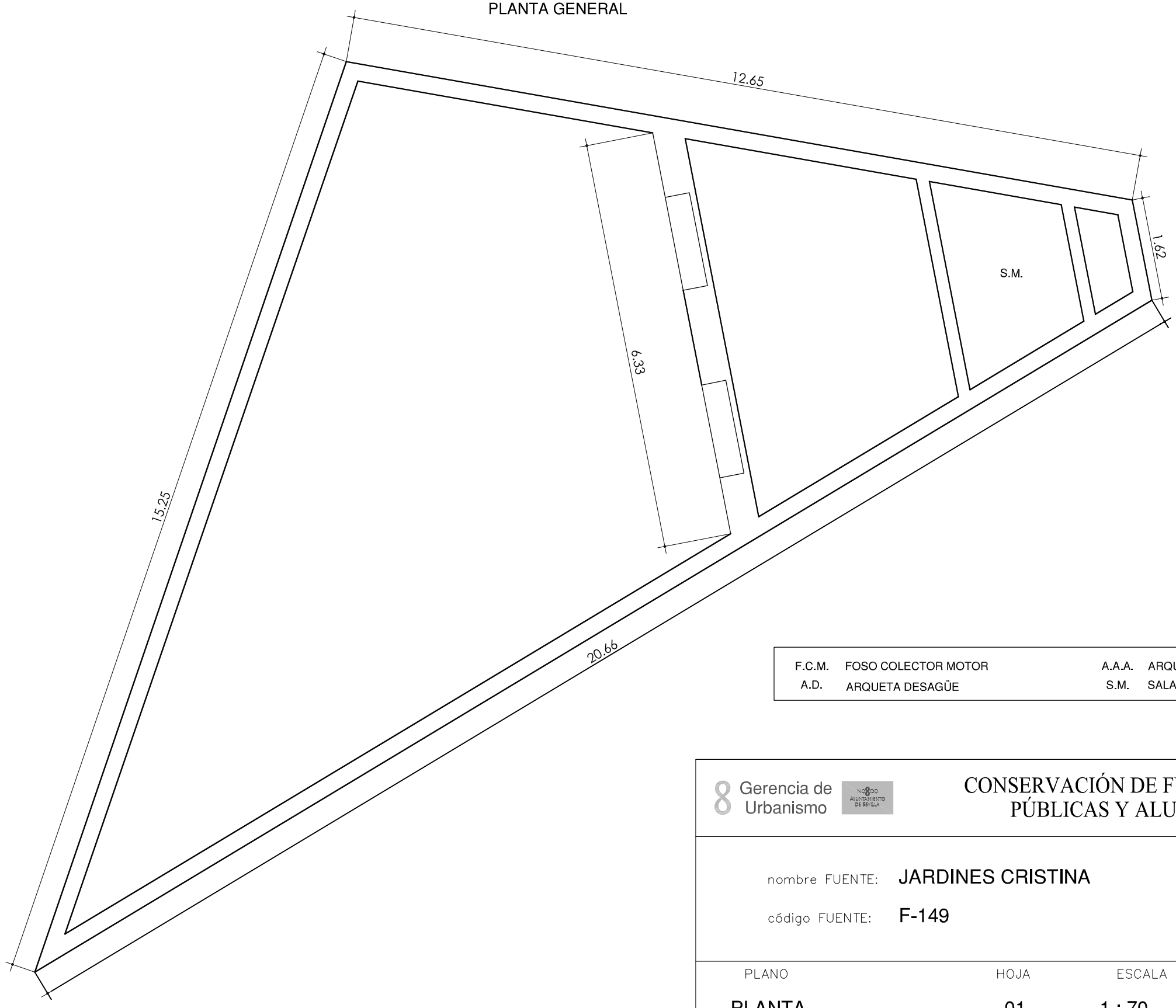

F.C.M.	FOSO COLECTOR MOTOR	A.A.A.	ARQUETA AGUA APORTE
A.D.	ARQUETA DESAGÜE	S.M.	SALA MAQUINA

Gerencia de Urbanismo

NOBLE AYUNTAMIENTO DE SEVILLA

CONSERVACIÓN DE FUENTES ORNAMENTALES PÚBLICAS Y ALUMBRADO ARTÍSTICO

nombre FUENTE: JARDINES CRISTINA

código FUENTE: F-149

PLANO	HOJA	ESCALA	FECHA	REFERENCIA
PLANTA	01	1 : 70	12/2015	F149.3

ALZADO

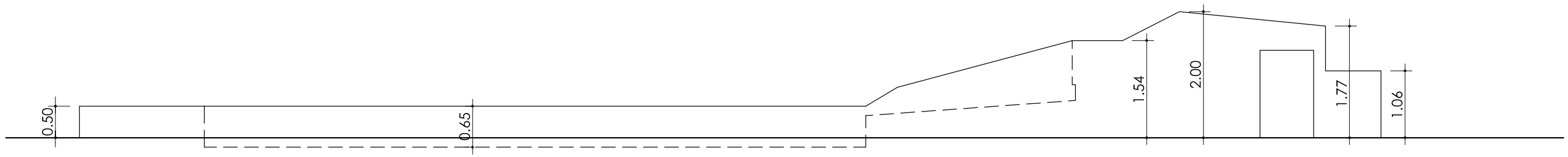

Gerencia de Urbanismo

NOMBRE AYUNTAMIENTO DE SEVILLA

CONSERVACIÓN DE FUENTES ORNAMENTALES PÚBLICAS Y ALUMBRADO ARTÍSTICO

nombre FUENTE: JARDINES CRISTINA

código FUENTE: F-149

PLANO	HOJA	ESCALA	FECHA	REFERENCIA
ALZADO	01	1 : 70	12/2015	F149.4

PLANTA HIDRÁULICA

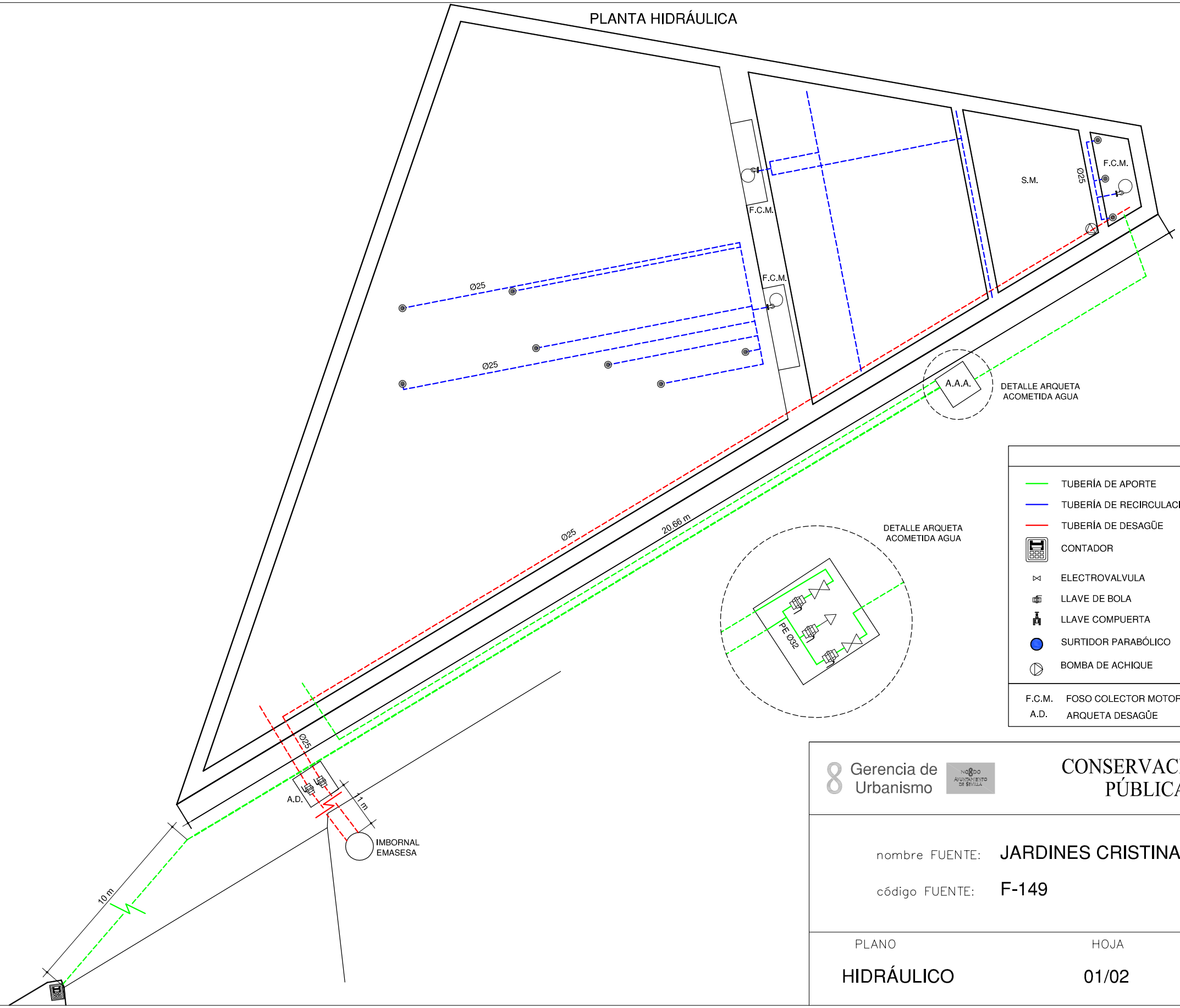

LEYENDA

- TUBERÍA DE APORTE
- TUBERÍA DE RECIRCULACIÓN
- TUBERÍA DE DESAGÜE
- CONTADOR
- ELECTROVALVULA
- LLAVE DE BOLA
- LLAVE COMPUERTA
- SURTIDOR PARABÓLICO
- BOMBA DE ACHIQUE
- SURTIDOR PULVERIZADOR
- SURTIDOR VERTICAL
- GRIFO
- LLAVE SELECTORA
- BRIDA UNIÓN
- VÁLVULA REGULADORA DE PRESIÓN
- MANOMETRO
- BOMBA RECIRCULACIÓN
- DEPÓSITO CL / PH

F.C.M. FOSO COLECTOR MOTOR
A.D. ARQUETA DESAGÜE
A.A.A. ARQUETA AGUA APORTE
S.M. SALA MAQUINA

Gerencia de Urbanismo

NOBLE AYUNTAMIENTO DE SEVILLA

CONSERVACIÓN DE FUENTES ORNAMENTALES PÚBLICAS Y ALUMBRADO ARTÍSTICO

nombre FUENTE: JARDINES CRISTINA

código FUENTE: F-149

PLANO	HOJA	ESCALA	FECHA	REFERENCIA
HIDRÁULICO	01/02	1 : 75	04/2017	F149.5

PLANTA HIDRÁULICA

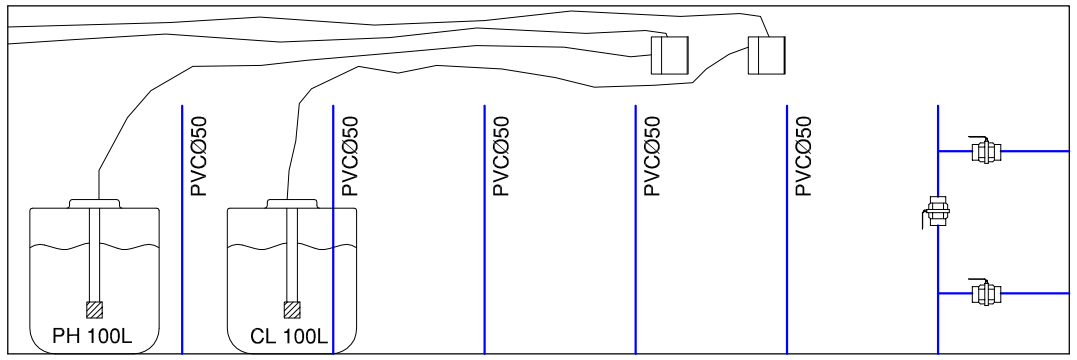

SECCIÓN B

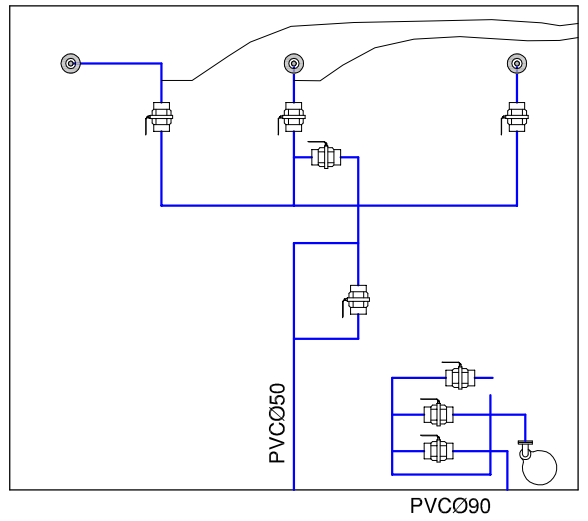

SECCIÓN A

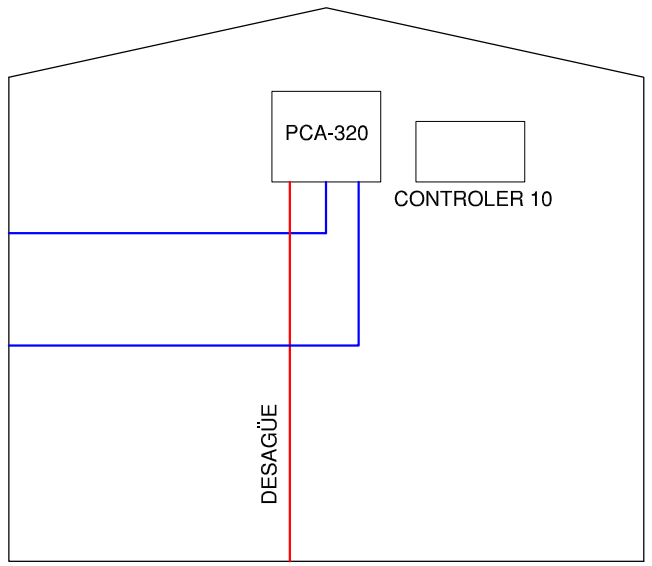

SECCIÓN C

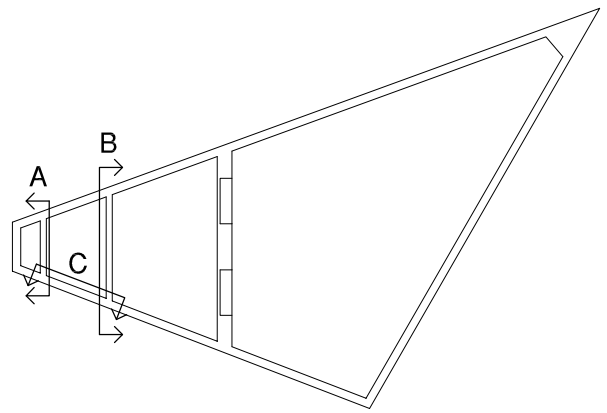

LEYENDA	
TUBERÍA DE APORTE	SURTIDOR PULVERIZADOR
TUBERÍA DE RECIRCULACIÓN	SURTIDOR VERTICAL
TUBERÍA DE DESAGÜE	GRIFO
CONTADOR	LLAVE SELECTORA
ELECTROVALVULA	BRIDA UNIÓN
LLAVE DE BOLA	VÁLVULA REGULADORA DE PRESIÓN
LLAVE COMPUERTA	MANOMETRO
SURTIDOR PARABÓLICO	BOMBA RECIRCULACIÓN
BOMBA DE ACHIQUE	DEPÓSITO CL / PH
F.C.M. FOSO COLECTOR MOTOR	A.A.A. ARQUETA AGUA APORTE
A.D. ARQUETA DESAGÜE	S.M. SALA MAQUINA

Gerencia de Urbanismo

CONSERVACIÓN DE FUENTES ORNAMENTALES PÚBLICAS Y ALUMBRADO ARTÍSTICO

nombre FUENTE: JARDINES CRISTINA

código FUENTE: F-149

PLANO	HOJA	ESCALA	FECHA	REFERENCIA
HIDRÁULICO	02/02	1 : 25	12/2015	F149.5

PLANTA ELÉCTRICA

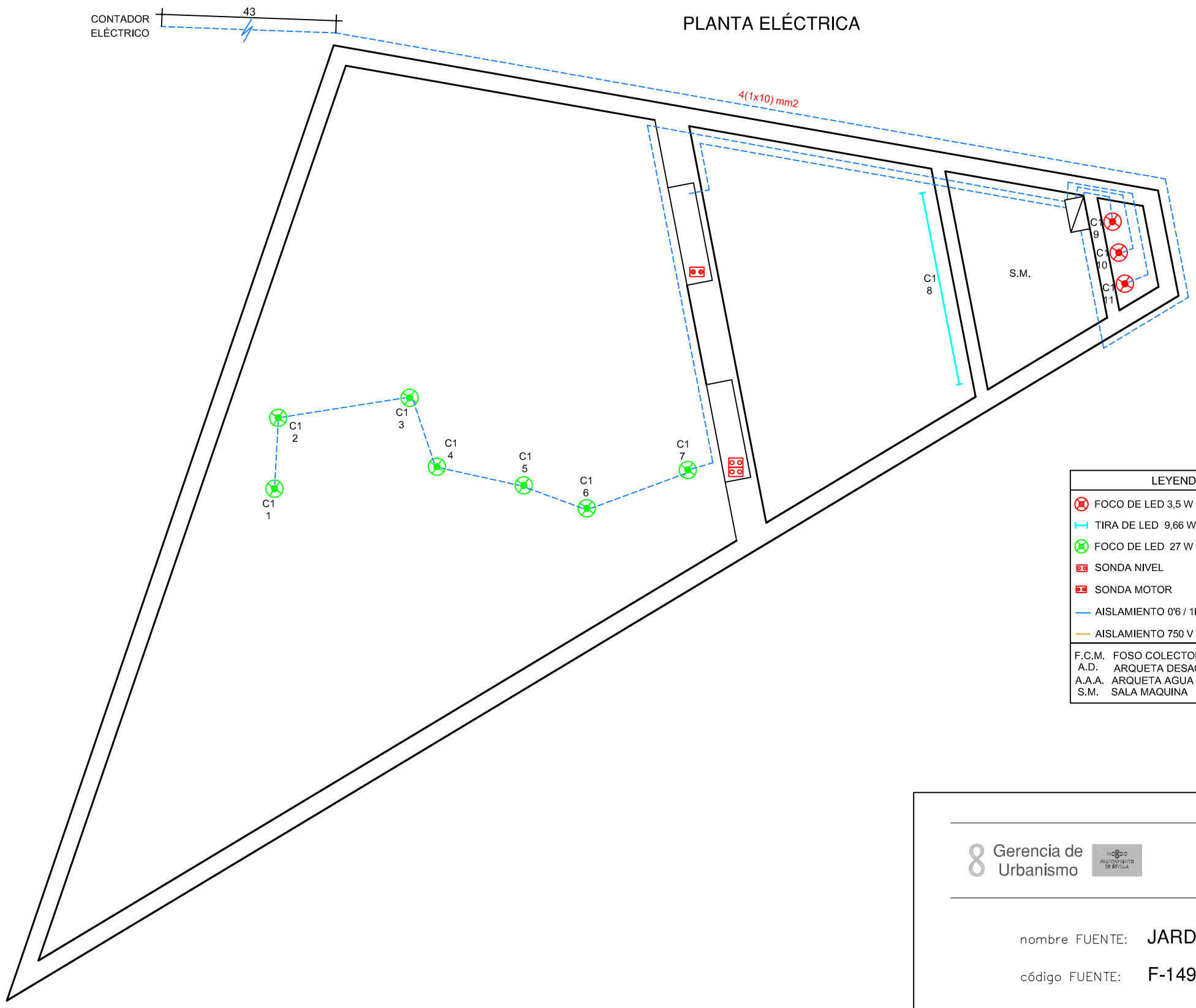

LEYENDA
FOCO DE LED 3,5 W
TIRA DE LED 9,66 W
FOCO DE LED 27 W
SONDA NIVEL
SONDA MOTOR
AISLAMIENTO 0'6 / 1kV
AISLAMIENTO 750 V

F.C.M. FOSO COLECTOR MOTOR
A.D. ARQUETA DESAGÜE
A.A.A. ARQUETA AGUA APORTE
S.M. SALA MAQUINA

NOTA:

Cada proyector esta alimentado por un cable de aislamiento 0'6 / 1kV y sección 2x1,5 mm2.

Gerencia de Urbanismo

CONSERVACIÓN DE FUENTES ORNAMENTALES PÚBLICAS Y ALUMBRADO ARTÍSTICO

nombre FUENTE: JARDINES CRISTINA

código FUENTE: F-149

PLANO	HOJA	ESCALA	FECHA	REFERENCIA
ELÉCTRICO	01/02	1:70	05/2017	F149.6

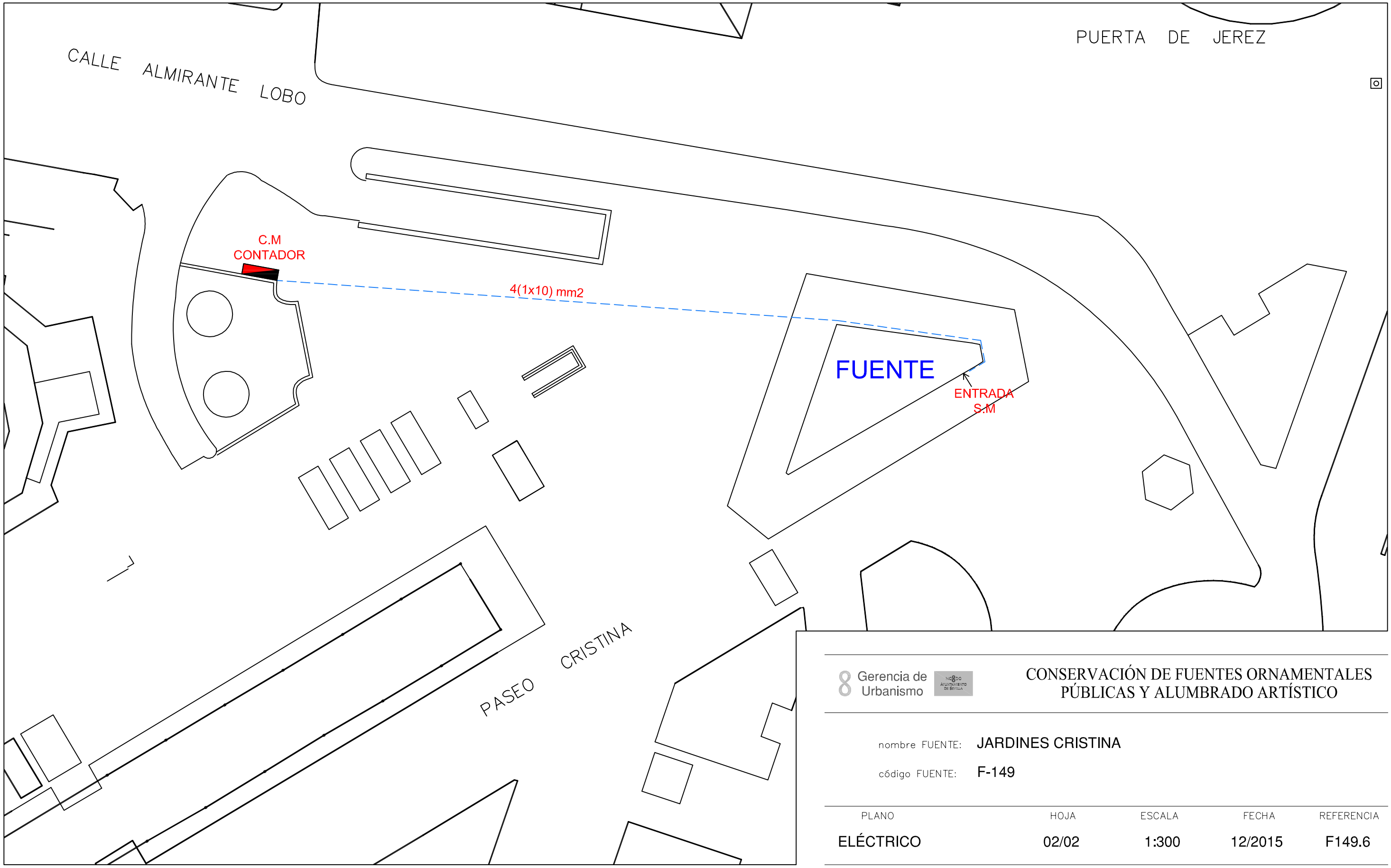

Gerencia de Urbanismo

CONSERVACIÓN DE FUENTES ORNAMENTALES PÚBLICAS Y ALUMBRADO ARTÍSTICO

nombre FUENTE: JARDINES CRISTINA

código FUENTE: F-149

PLANO	HOJA	ESCALA	FECHA	REFERENCIA
ELÉCTRICO	02/02	1:300	12/2015	F149.6

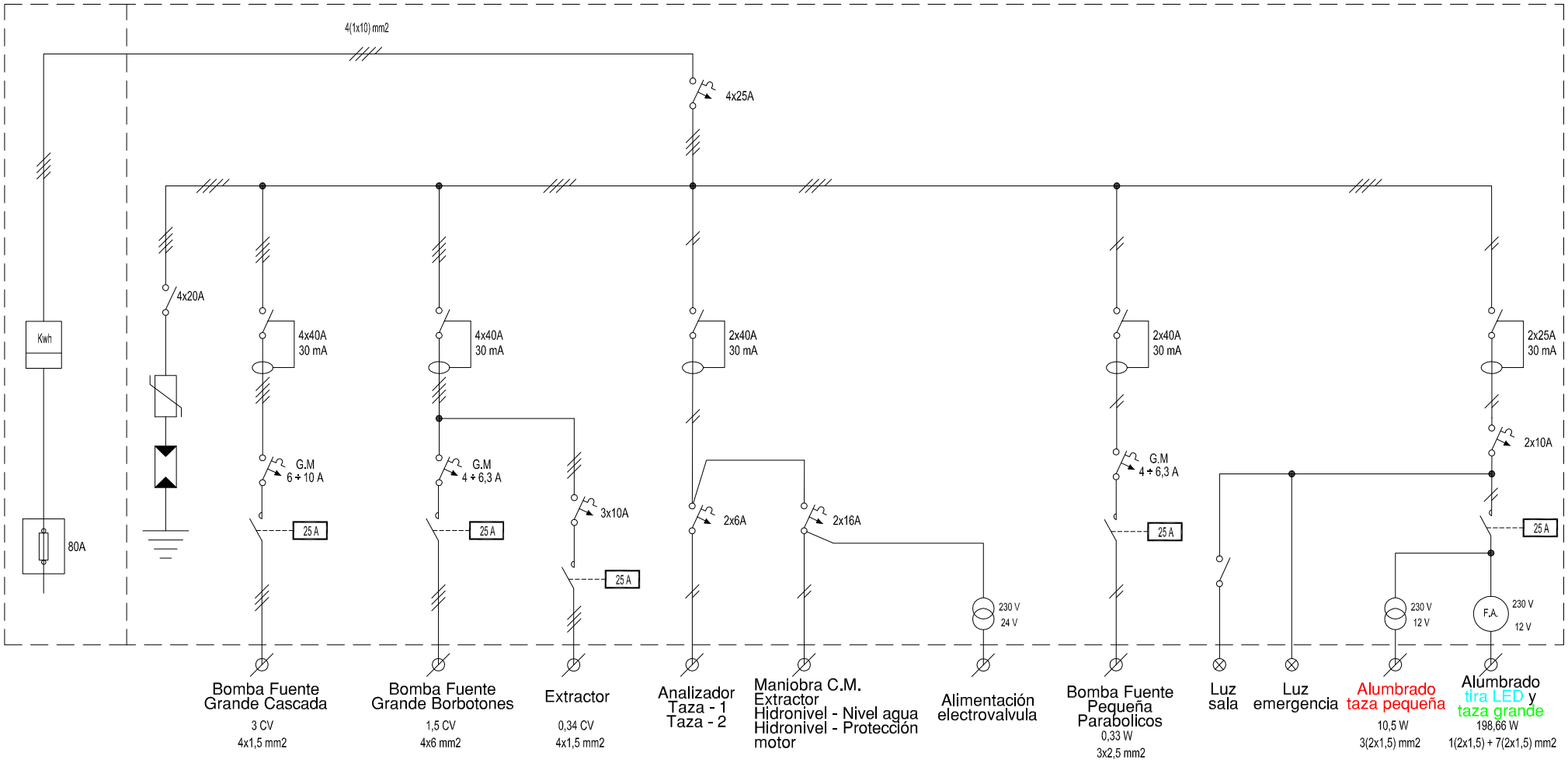

Gerencia de Urbanismo

CONSERVACIÓN DE FUENTES ORNAMENTALES PÚBLICAS Y ALUMBRADO ARTÍSTICO

nombre FUENTE: FUENTE JARDINES DE CRISTINA

código FUENTE: F-149

PLANO	HOJA	ESCALA	FECHA	REFERENCIA
ESQUEMA UNIFILAR	01	S/D	04/2017	F149.7

FICHA COMPONENTES FUENTE

Fuente	F149 JARDINES CRISTINA

Alumbrado	Tipo	Potencia	Tensión	Cantidad
Lámpara	Led 27 W, de 9x3 W	27 W	12 Vcc	7
Proyector	S-R Corona LED SEA 27W 30º F5710116			7
Lámpara	Led tira 9,66 W, 60 leds/metro	9,66 W	12 Vcc	1
Proyector	Tira de led 2,3 m 3528W12E			1
Lámpara	led 3,5 W, de 3 leds	3,5 W	230 V	3
Proyector	Dicroica Led MR16-3,5WW6MR16			3

Motores	Cascada	Vertic-Borbotones	Parabólicos	Bomba achique	Extractor aire
Marca/Modelo	CAPRARI / KCM065FA	GRUNDFOS/SP 30-1	EBARA/OPTIMA MS	FERCA PUMPS/X75LMAUT	S&P/HCFT/2-250/H
Tipo	Sumergible	Sumergible	Sumergible	Sumergible	Helicoidal mural
Potencia	3 CV/2,2 Kw	1,5 CV/1,1 Kw	0,33 CV/0,25 Kw	1 CV/0,75 KW	0,34 CV/0,25 KW
Tensión	III-400 V	III-230/400 V	I-230 V	I-230 V	III-230/400 V
Intensidad	5,2 A	3,25/3,4 A	1,9 A		0,3/0,2 A
Arranque	Directo	Directo	Directo	Directo	Directo
Veloc x anemo					
Compens cosφ			Cond individual	Cond individual	
Caudal	240÷1200 l/m	500 l/m	20÷150 l/m	183 l/m	
Altura	19,5÷3,9 mca	7 mca	7÷1,5 mca	8 mca	
Cantidad	1	1	1	1	1

	Marca/Modelo	Fecha instalación	Depositos quimicos
Sist cloración	Hanna/PCA 320	sep-11	en sala maquinas
Sist cloración	Hanna/Controler-10	sep-11	en sala maquinas

Surtidores	Marca / Modelo	Diámetro/conexión	Cantidad
parabólico	s/marca	Ø 32 mm	3
vertical	Tubo borboton	Ø 26 mm	7
cascada	s/marca		1

Control nivel	Sondas nivel	☑
	Válvula flotador	☐
	Sin control	☐
	Sonda motor	☑

Contador de agua	Marca	ELSTER	Volumen agua vaso
	Número	82143341	36 m³
	Calibre		

	Material	Cantidad	Volumen	Fecha renovacion
Filtro aspiración	acero inoxidable	1		
Filtro de arena				

Observaciones:

GERENCIA DE URBANISMO (AYUNTAMIENTO DE SEVILLA)

CONSERVACIÓN DE FUENTES Y MONUMENTOS	GMU	PARTE DE INSPECCIÓN CENTRO DE MANDO Y PROTECCIÓN DE FUERZA	FECHA	HOJA
			21/12/15	1 DE 2

IDENTIFICACIÓN

SITUACIÓN REAL C.M.:	AVENIDA PASEO DE CRISTINA (JARDINES CRISTINA)	COORD.X: 234939.578	COORD. Y: 4141465.195
CENTRO DE MANDO Nº:	F149	**SUMINISTRO Nº:**	
PLACA DE IDENTIFICACIÓN:	F149/72	**TENSIÓN DE SUMINISTRO CONTRATO:**	**400-230 V**
POTENCIA INSTALADA:	4.55 kW	**POTENCIA CONTRATADA:**	

TOMA DE VALORES

CONTADOR DE ACTIVA Nº 47479592 **LECTURA:** 75834 kWh

CONTADOR DE REACTIVA Nº **LECTURA:** kVARh

	HORA	R-S	S-T	R-T	R-N	S-N	T-N
TENSIÓN DIURNA EN VACÍO (V):	13:46	417	414	415	241	239	239
TENSIÓN NOCTURNA EN CARGA 100% (V):	13:55	415	411	413	239	238	237

	HORA	R	S	T	N
INTENSIDAD LINEA GENERAL EN CARGA 100% (A):	13:59	8	8	8	0.33

	HORA	R	S	T	GENERAL
FACTOR DE POTENCIA:	14:10	0.85	0.87	0.87	0.87

	R	S	T	N
CORRIENTE DE FUGA GENERAL(mA):	0.77	0.77	0.77	0.3

CIRCUITOS DE SALIDA	INTENSIDAD POR FASE				PROTECCIONES	CONDUCTORES	AISLAMIENTO MΩ				FACTOR DE POTENCIA				TIPO DE ARRANQUE
NUMERO Y DESIGNACIÓN	R	S	T	N	TIPO/CALIBRE	SECCIÓN mm²	R	S	T	N	R	S	T	MEDIA	
MOTOR FUENTE CASCADA	5.2	4.9	5.1		4x40A 30mA	4x1.5	123	124		0.8	0.85	0.83	0.83	0.83	DIRECTO
MOTOR FUENTE GRANDE BORBOTONES	2.5	2.7	2.5		4x40A 30mA	4x6	115	115		0.75	0.76	0.75	0.75	0.75	DIRECTO
MOTOR FUENTE PEQUEÑA PARABOLICOS	1.3			1.3	2x40A 30mA	3x2.5	135		135	0.95					DIRECTO
EXTRACTOR	0.42	0.45	0.43		4x40A 30mA	4x1.5	130	130		0.94	0.94	0.94	0.94	0.94	DIRECTO
ANALIZADOR	0.03			0.03	2x40A 30mA	3x1.5	145		145	0.99				0.99	DIRECTO

CARACTERÍSTICAS DEL C.M.

CAJA ACOMETIDA: TIPO: CAHORS FUSIBLES: 80 A **DERIVACIÓN INDIVIDUAL:** TIPO: UNIPOLAR SECCIÓN: 4(1x10) mm2

ARMARIO: TIPO: HIMEL METALICO SISTEMA DE FIJACIÓN: PARED DIMENSIONES: 60x80x25 cm

EQ. MED. DIRECTA: **EQ. MED. INDIRECTA: Rel. de transformación;**

PROTECCIÓN GENERAL: TIPO: TERMICA MARCA: SCHNEIDER CALIBRE: 4x25 A

TOMA DE CORRIENTE: SI **PUNTO DE LUZ:** SI **INT. TOMA CORR. Y PL:** SI

RELOJ: MARCA Y MODELO: ORBIS ASTRO NOVA CITY Nº SERIE: VERSIÓN:

CONMUTADORES MANIOBRA: INT. NOMIN: 20 A

PROTECCION CIR. MANIOBRA: DIFERENCIAL: 2x40 30mA TERMICO: 1(2x16) 1(2x6)

CONMUTADORES FUERZA: TIPO: Nº: INT. NOMINAL: MARCA:

CONTACTORES ARRANQUE DIRECTO: TIPO: LC1D09 / LC1D25 / - / - Nº: 4 INT. NOMINAL: 25 A MARCA: TELEMECANIQUE / SCHNEIDER PROTECCIÓN TERMICA REARMABLE: 4 - 10 A / 4 - 6.3 A / - / 4 - 6.3 A

CONTACTORES ARRANCADOR E-Δ: TIPO: Nº: INT. NOMINAL: MARCA: PROTECCIÓN TERMICA REARMABLE:

CONTACTORES VARIADOR FRECUENCIA: TIPO: Nº: INT. NOMINAL: MARCA: PROTECCIÓN TERMICA REARMABLE:

CONTACTORES BATERIA CONDENSADORES: TIPO: Nº: INT. NOMINAL: MARCA: PROTECCIÓN TERMICA REARMABLE:

INT. DIFERENCIALES: Nº 2 / 2 POLO: 4 / 2 SENSIBIL.: 30mA INT. NOMINAL: 40 A MARCA: SCHNEIDER

SISTEMA DE TELEGESTIÓN: TIPO: MARCA ROUTER: Nº TARJETA: PIN:

ANALIZADOR DE RED: MARCA: MODELO: **VOLTÍMETRO/AMPERÍMETRO:**

PROTECCIÓN CONTRA SOBRETENSIONES: MARCA: SCHNEIDER TIPO: PF 20 3P+N

VARIADORES DE FRECUENCIA: MARCA: TIPO: POTENCIA:

ANEMÓMETRO: MARCA: TIPO:

TOMA DE TIERRA: SECCIÓN: 35 mm2 RESISTENCIA: 5.7 Ω LATIGUILLOS PUERTAS SI

BATERIA CONDENSADORES: Nº INT. NOMINAL: MARCA: PROTECCION: POTENCIA:

GENERAL

REVISIÓN ELÉCTRICA: CABLEADOS: BORNAS Y CONEXIONES: CONTACTORES:

LIMPIEZA GENERAL: EXTERIOR ARMARIO: INTERIOR: ELEMENTOS EXTRAÑOS: CABLEADO:

CONTACTORES: OTROS COMPONENTES: PRODUCTO LIMPIADOR: AIRE COMPRIMIDO: HIDRÓFUGO:

ENGRASE: CANDADOS: BISAGRAS: CONTACTORES: OTROS:

REPASO CHAPA Y PINTURA: ABOLLADURAS: ÓXIDO: AJUSTES DE PUERTAS: PINTURA:

ESTANQUEIDAD: ORIFICIOS DE TUBOS ENTRADA Y SALIDA: OTRAS ABERTURAS EN LA CHAPA:

O.C.A.: FAVORABLE: SI CONDICIONADA: DENEGADA: PRÓXIMA REVISIÓN: 13/09/21 GRUPO:

OBSERVACIONES

-PROTECCION TERMICA MEDIANTE GUARDAMOTORES. TIPO: GV2ME14 / GV2ME10 / - / GV2ME10, MARCA: SCHNEIDER

GERENCIA DE URBANISMO (AYUNTAMIENTO DE SEVILLA)

CONSERVACIÓN DE FUENTES Y MONUMENTOS	GMU	PARTE DE INSPECCIÓN CENTRO DE MANDO Y PROTECCIÓN DE ALUMBRADO	FECHA	HOJA
			14/03/19	2 DE 2

IDENTIFICACIÓN

SITUACIÓN REAL C.M.: AVENIDA DE CRISTINA (JARDINNES CRISTINA) COORD.X: 234939.578 COORD. Y: 4141465.195

CENTRO DE MANDO Nº: F149 **SUMINISTRO Nº:**

PLACA DE IDENTIFICACIÓN: F149/72 **TENSIÓN DE SUMINISTRO CONTRATO:** 400-230 V

POTENCIA INSTALADA: 209,16 W **POTENCIA CONTRATADA:**

TOMA DE VALORES

CONTADOR DE ACTIVA Nº 47479592 **LECTURA:** 75834 kWh

CONTADOR DE REACTIVA Nº **LECTURA:** kVARh

	HORA	R-S	S-T	R-T	R-N	S-N	T-N
TENSIÓN DIURNA EN VACÍO (V):	14:40	417	414	415	241	239	239
TENSIÓN NOCTURNA EN CARGA 100% (V):		414	411	413	239	238	237

	HORA	R	S	T	N
INTENSIDAD LINEA GENERAL EN CARGA 100% (A):		0	0.06	0.7	0.67

FACTOR DE POTENCIA:	HORA	R	S	T	GENERAL
	14:55	0.99	0.99	0.98	0.99

CORRIENTE DE FUGA GENERAL(mA):	R	S	T	N
	0	0	0.7	0.6

CIRCUITOS DE SALIDA	INTENSIDAD POR FASE(A)				PROTECCIONES	CONDUCTORES	AISLAMIENTO (MΩ)				FACTOR DE POTENCIA				TIPO DE ARRANQUE
NUMERO Y DESIGNACIÓN	R	S	T	N	TIPO/CALIBRE	SECCIÓN (mm²)	R	S	T	N	R	S	T	MEDIA	
C1	0	0	0.7	0.68	2x40 30mA	7(2x1.5) + 3(2x1.5)+ 1(2x1.5)			84	84					

CARACTERÍSTICAS DEL C.M.

CAJA ACOMETIDA: TIPO: CAHORS FUSIBLES: 80A **DERIVACIÓN INDIVIDUAL:** TIPO: UNIPOLAR SECCIÓN: 4(1x10) mm2

ARMARIO: TIPO: HIMEL METALICO SISTEMA DE FIJACIÓN: PARED DIMENSIONES: 60x80x25 cm

EQ. MED. DIRECTA: **EQ. MED. INDIRECTA: Rel. de transformación:**

PROTECCIÓN GENERAL: TIPO: TERMICO MARCA: SCHNEIDER CALIBRE: 4x25 A

TOMA DE CORRIENTE: **PUNTO DE LUZ:** **INT. TOMA CORR. Y PL:**

RELOJ: MARCA Y MODELO: ORBIS NOVA CITY Nº SERIE: VERSIÓN:

CONMUTADORES MANIOBRA: 20A

PROTECCION CIR. MANIOBRA: DIFERENCIAL: 2x40A 30mA TÉRMICO: 2x6 A

CONMUTADORES FUERZA: TIPO: Nº: INT. NOMINAL: MARCA:

CONTACTORES: TIPO: Nº: 1 INT. NOMINAL: 25 A MARCA: SCHNEIDER PROTECCIÓN TERMICA REARMABLE:

CONTACTORES: TIPO: Nº: INT. NOMINAL: MARCA: PROTECCIÓN TERMICA REARMABLE:

CONTACTORES: TIPO: Nº: INT. NOMINAL: MARCA: PROTECCIÓN TERMICA REARMABLE:

CONTACTORES: TIPO: Nº: INT. NOMINAL: MARCA: PROTECCIÓN TERMICA REARMABLE:

CONTROLADOR DE COLOR:

FUENTE ALIMENTACION: 1 POTENCIA: 25 Va TENSION: 230 - 12 V

INT. DIFERENCIALES: Nº 1 POLO: 2 SENSIBIL.: 30mA INT. NOMINAL: 25A MARCA: SCHNEIDER

SISTEMA DE TELEGESTIÓN: TIPO: MARCA ROUTER: Nº TARJETA: PIN:

ANALIZADOR DE RED: MARCA: MODELO: **VOLTÍMETRO/AMPERÍMETRO:**

PROTECCIÓN CONTRA SOBRETENSIONES: MARCA: SCHNEIDER TIPO: PF 20 3P+N

VARIADORES DE FRECUENCIA: MARCA: TIPO: POTENCIA:

ANEMÓMETRO: MARCA: TIPO:

TOMA DE TIERRA: SECCIÓN: 35 mm2 RESISTENCIA: 5.7 Ω LATIGUILLOS PUERTAS: SI

BATERIA CONDENSADORES: Nº INT. NOMINAL: MARCA: PROTECCION: POTENCIA:

GENERAL

REVISIÓN ELÉCTRICA:	CABLEADOS:	OK	BORNAS Y CONEXIONES:	OK	CONTACTORES:	OK			
LIMPIEZA GENERAL:	EXTERIOR ARMARIO:	OK	INTERIOR:	OK	ELEMENTOS EXTRAÑOS:	NO	CABLEADO:	OK	
CONTACTORES:	OTROS COMPONENTES:	OK	PRODUCTO LIMPIADOR:	OK	AIRE COMPRIMIDO:	OK	HIDRÓFUGO:		
ENGRASE:	CANDADOS:		BISAGRAS:	OK	CONTACTORES:		OTROS:		
REPASO CHAPA Y PINTURA:	ABOLLADURAS:	OK	ÓXIDO:	OK	AJUSTES DE PUERTAS:	OK	PINTURA:	OK	
ESTANQUEIDAD:	ORIFICIOS DE TUBOS ENTRADA Y SALIDA:				OTRAS ABERTURAS EN LA CHAPA:				

O.C.A.: FAVORABLE: SI CONDICIONADA: DENEGADA: PRÓXIMA REVISIÓN: 13/10/21 GRUPO:

OBSERVACIONES

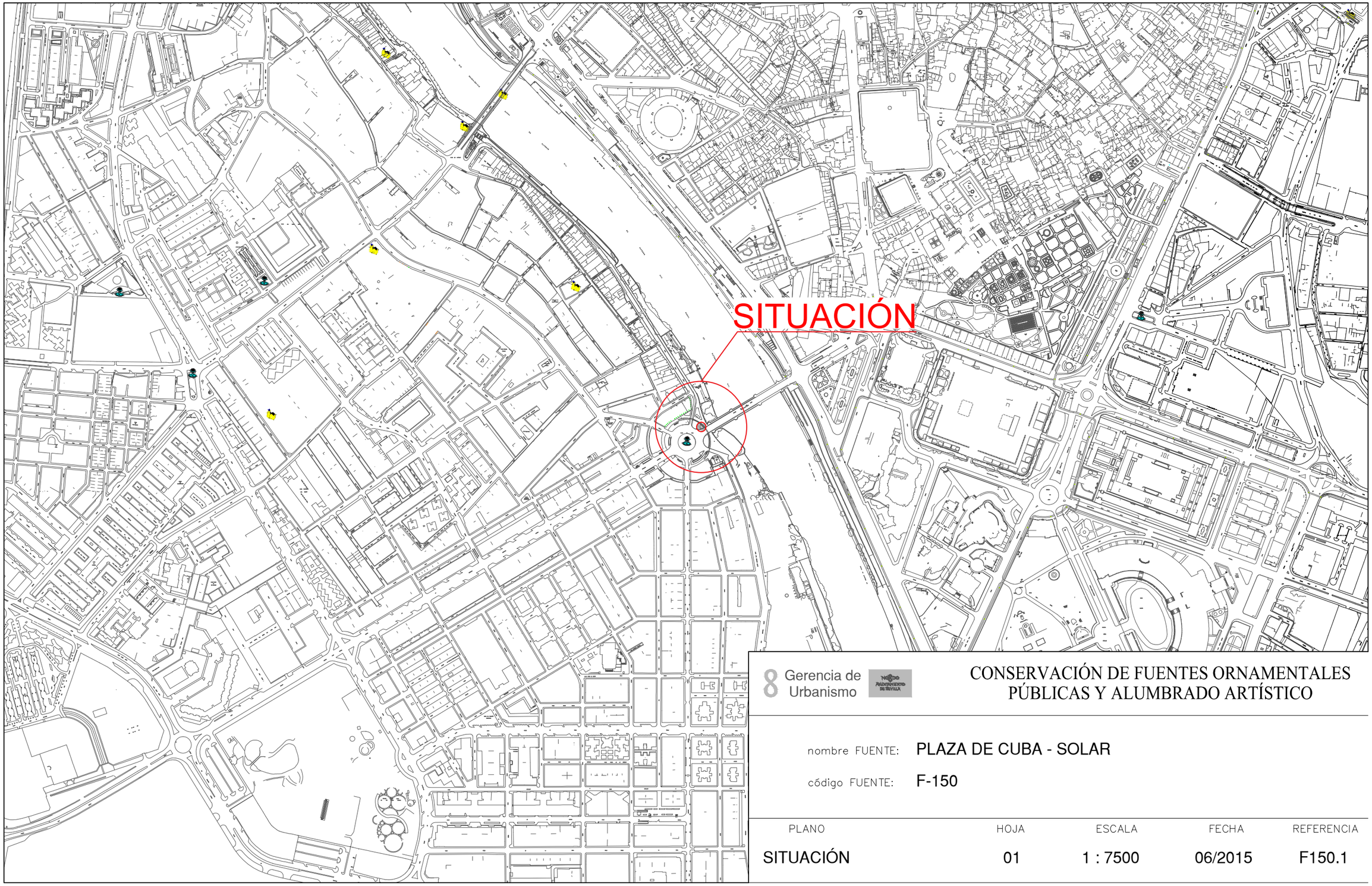

8 Gerencia de Urbanismo

CONSERVACIÓN DE FUENTES ORNAMENTALES PÚBLICAS Y ALUMBRADO ARTÍSTICO

nombre FUENTE: PLAZA DE CUBA - SOLAR

código FUENTE: F-150

PLANO	HOJA	ESCALA	FECHA	REFERENCIA
SITUACIÓN	01	1 : 7500	06/2015	F150.1

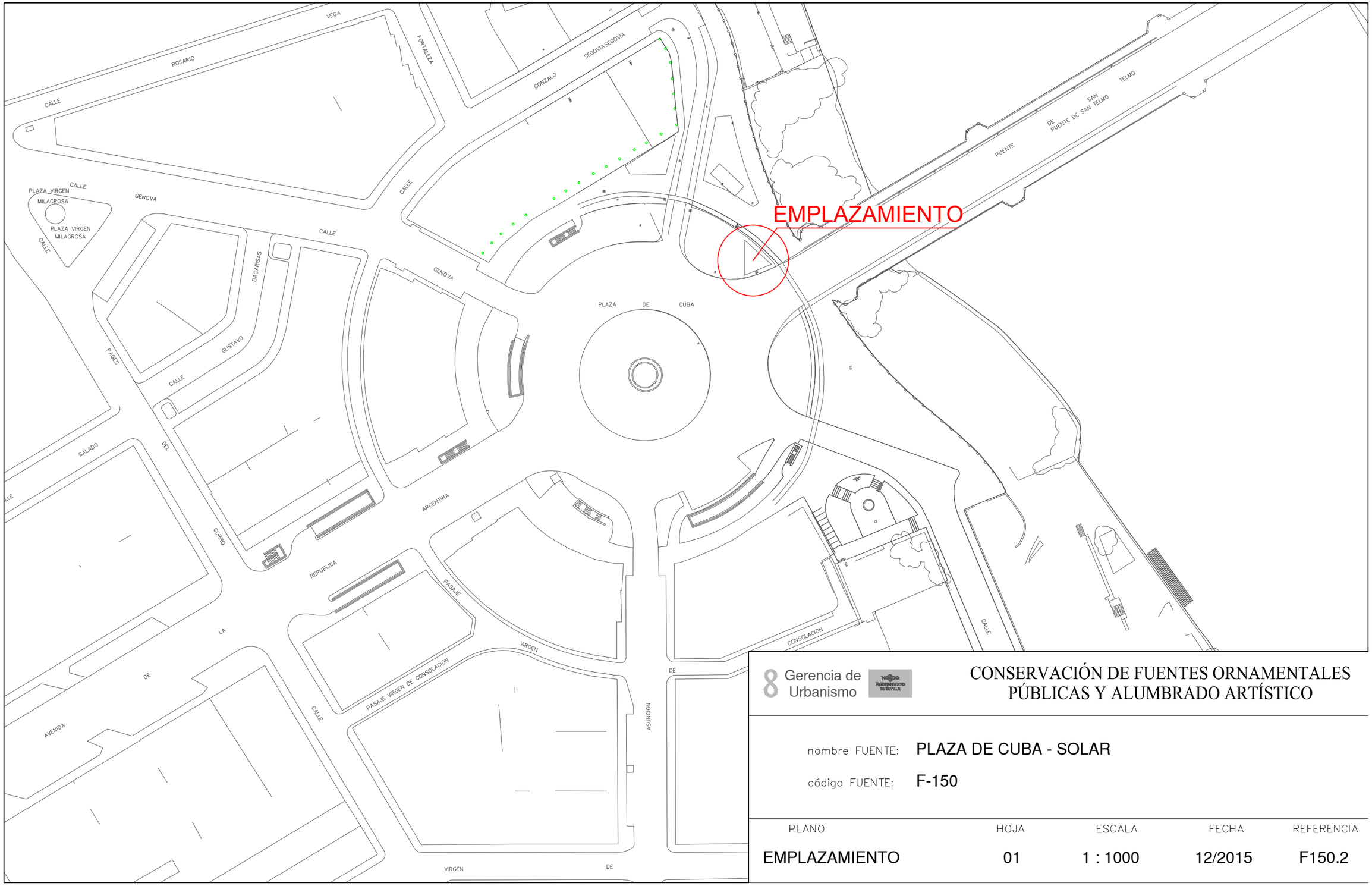

8 Gerencia de Urbanismo

CONSERVACIÓN DE FUENTES ORNAMENTALES PÚBLICAS Y ALUMBRADO ARTÍSTICO

nombre FUENTE: PLAZA DE CUBA - SOLAR

código FUENTE: F-150

PLANO	HOJA	ESCALA	FECHA	REFERENCIA
EMPLAZAMIENTO	01	1 : 1000	12/2015	F150.2

PLANTA GENERAL

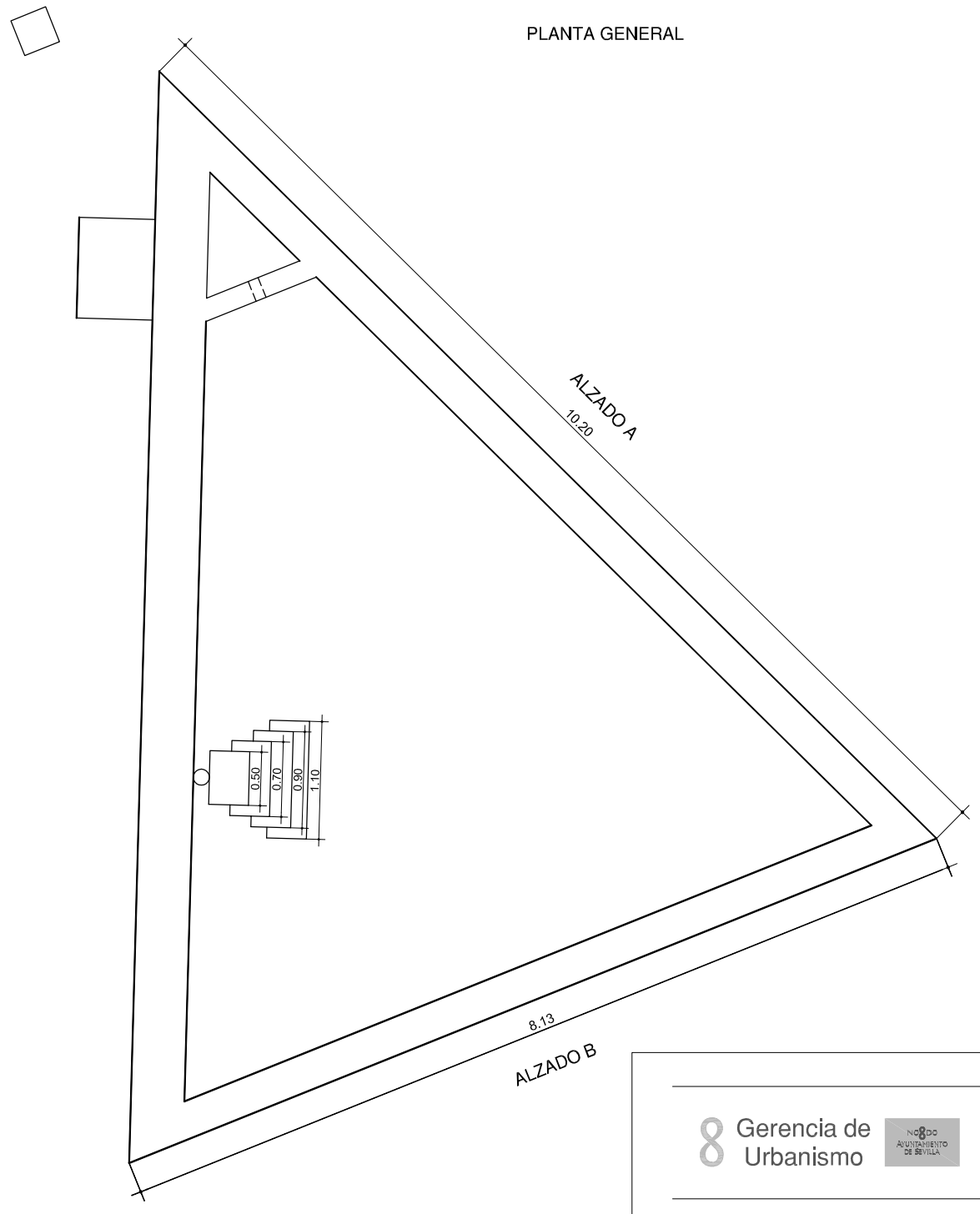

Gerencia de Urbanismo

CONSERVACIÓN DE FUENTES ORNAMENTALES PÚBLICAS Y ALUMBRADO ARTÍSTICO

nombre FUENTE: **PLAZA DE CUBA SOLAR**

código FUENTE: **F-150**

PLANO	HOJA	ESCALA	FECHA	REFERENCIA
PLANTA	01	1 : 60	04/2019	F150.3

ALZADO A

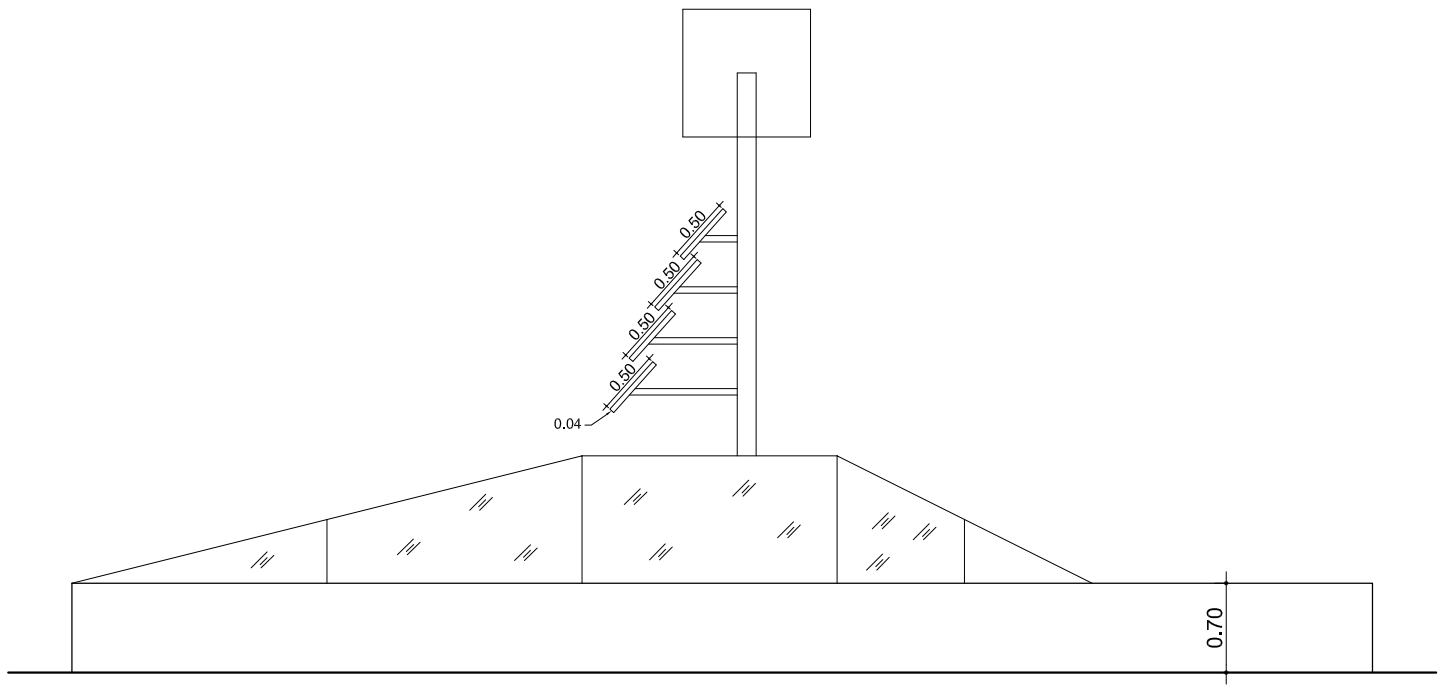

ALZADO B

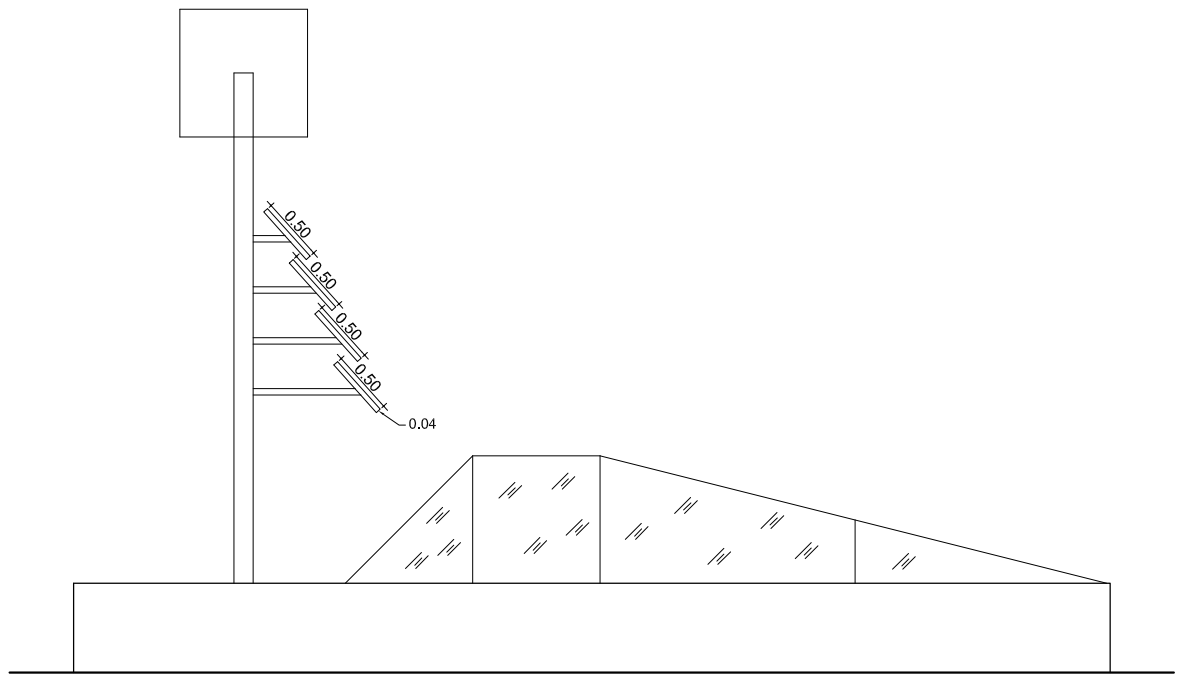

Gerencia de Urbanismo

NODO AYUNTAMIENTO DE SEVILLA

CONSERVACIÓN DE FUENTES ORNAMENTALES PÚBLICAS Y ALUMBRADO ARTÍSTICO

nombre FUENTE: PLAZA DE CUBA SOLAR

código FUENTE: F-150

PLANO	HOJA	ESCALA	FECHA	REFERENCIA
ALZADO	01	1 : 60	04/2019	F150.4

PLANTA HIDRÁULICA

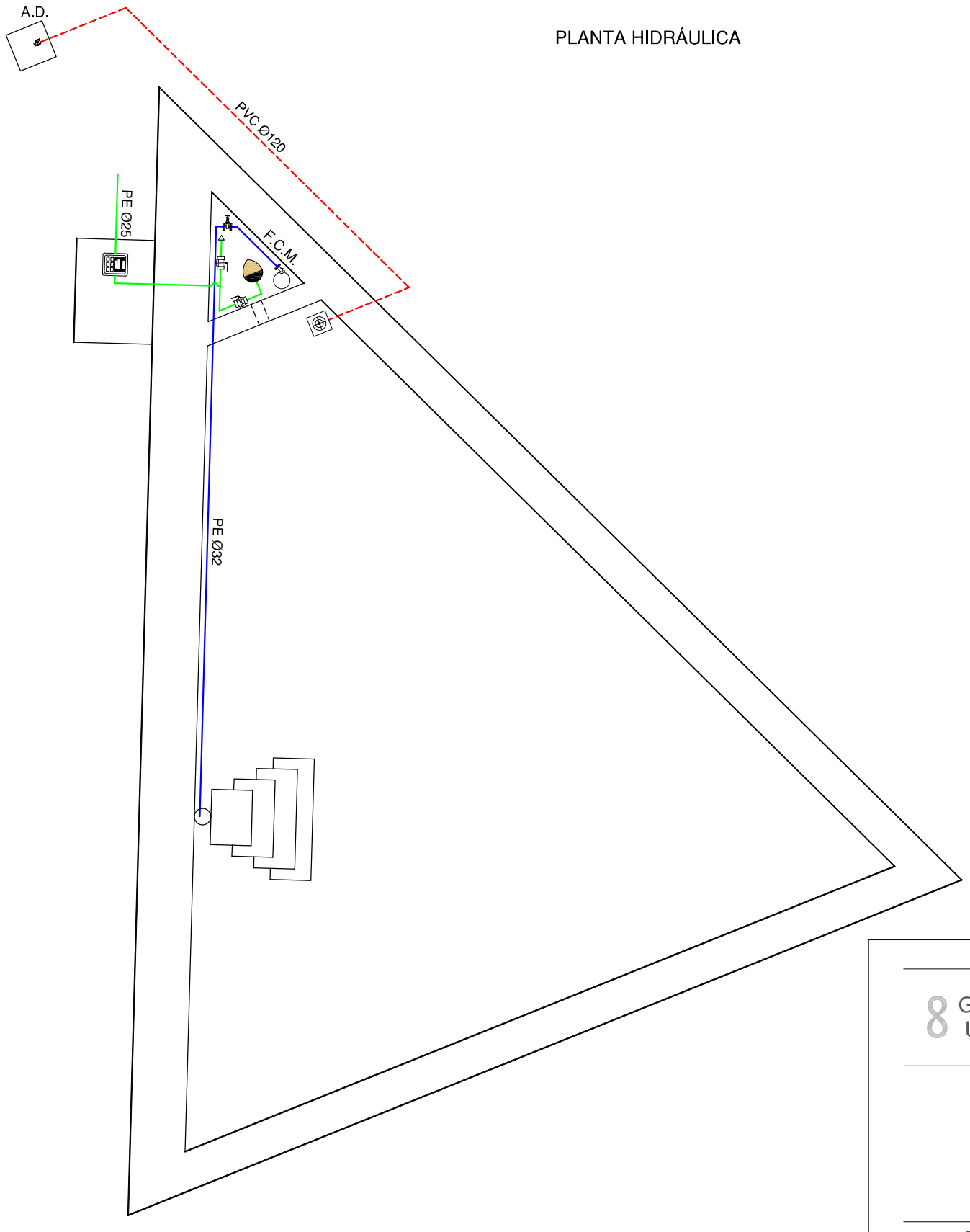

LEYENDA

- TUBERÍA DE APORTE
- TUBERÍA DE RECIRCULACIÓN
- TUBERÍA DE DESAGÜE
- CONTADOR
- ELECTROVALVULA
- LLAVE DE BOLA
- LLAVE COMPUERTA
- SURTIDOR PARABÓLICO
- BOMBA DE ACHIQUE
- SURTIDOR PULVERIZADOR
- SURTIDOR VERTICAL
- GRIFO
- LLAVE SELECTORA
- BRIDA UNIÓN
- VÁLVULA REGULADORA DE PRESIÓN
- MANOMETRO
- BOMBA RECIRCULACIÓN
- DEPÓSITO CL / PH
- BOYA

F.C.M. FOSO COLECTOR MOTOR
A.D. ARQUETA DESAGÜE
A.A.A. ARQUETA AGUA APORTE
S.M. SALA MAQUINA

Gerencia de Urbanismo

CONSERVACIÓN DE FUENTES ORNAMENTALES PÚBLICAS Y ALUMBRADO ARTÍSTICO

nombre FUENTE: PLAZA DE CUBA SOLAR

código FUENTE: F-150

PLANO	HOJA	ESCALA	FECHA	REFERENCIA
HIDRÁULICO	01	1 : 50	04/2019	F150.5

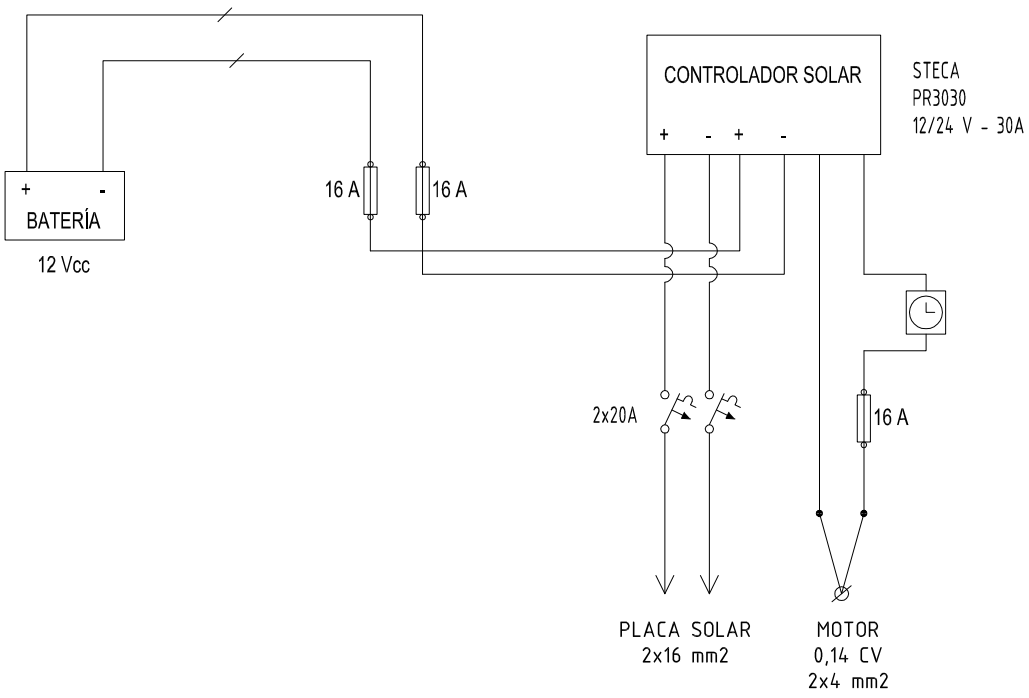

Gerencia de Urbanismo

CONSERVACIÓN DE FUENTES ORNAMENTALES PÚBLICAS Y ALUMBRADO ARTÍSTICO

nombre FUENTE: PLAZA CUBA SOLAR

código FUENTE: F-150

PLANO	HOJA	ESCALA	FECHA	REFERENCIA
ESQUEMA UNIFILAR	01	S/D	03/2016	F150.7

FICHA COMPONENTES FUENTE

Fuente	F150 PLAZA DE CUBA SOLAR

Alumbrado	Tipo	Potencia	Tensión	Cantidad
Lámpara				
Proyector				

Motores	Cascada	Bateria
Marca/Modelo	RULE2000	
Tipo	Sumergible	Gel
Potencia	0,14 CV/0,1 Kw	
Tensión	I-12 Vcc	
Intensidad	8,40 A	40A
Arranque		
Veloc x anemo		
Compens cosφ		
Caudal	91,47÷73,18 l/m	
Altura	1,02÷2,04 mca	
Cantidad	1	

	Marca/Modelo	Fecha instalación	Depositos quimicos	Volumen
Sist cloración				100 L

Surtidores	Marca / Modelo	Diámetro/conexión	Cantidad	Material
cascada	s/marca		1	

Control nivel	Sondas nivel	☐
	Válvula flotador	☑
	Sin control	☐
	Sonda motor	☐

Contador de agua	Marca	CONTAZARA	Volumen agua vaso
	Número	04044828	12 m³
	Calibre	3/4''	

	Material	Cantidad	Volumen	Fecha renovacion
Filtro aspiración	acero galvanizado	1		
Filtro de arena				

Observaciones:

GERENCIA DE URBANISMO (AYUNTAMIENTO DE SEVILLA)

CONSERVACIÓN DE FUENTES Y MONUMENTOS	GMU	PARTE DE INSPECCIÓN CENTRO DE MANDO Y PROTECCIÓN DE FUERZA	FECHA	HOJA
			24/02/2016	1 DE 1

IDENTIFICACIÓN

SITUACIÓN REAL C.M.: PLAZA CUBA SOLAR — COORD.X: 234599.83 — COORD. Y: 4141285.54

CENTRO DE MANDO Nº: F150 — **SUMINISTRO Nº:**

PLACA DE IDENTIFICACIÓN: F150/71 — **TENSIÓN DE SUMINISTRO CONTRATO:** 12 Vcc

POTENCIA INSTALADA: 0.1 kW — **POTENCIA CONTRATADA:**

TOMA DE VALORES

CONTADOR DE ACTIVA Nº — **LECTURA:** kWh

CONTADOR DE REACTIVA Nº — **LECTURA:** kVARh

	HORA	R-S	S-T	R-T	R-N	S-N	T-N
TENSIÓN DIURNA EN VACÍO (V):	16:10				20.6		
TENSIÓN NOCTURNA EN CARGA 100% (V):	16:10				13.30		

	HORA	R	S	T	N
INTENSIDAD LINEA GENERAL EN CARGA 100% (A):	16:10	0.2			0.3

FACTOR DE POTENCIA:	HORA	R	S	T	GENERAL

CORRIENTE DE FUGA GENERAL(mA):	R	S	T	N
	4.5			6.2

CIRCUITOS DE SALIDA	INTENSIDAD POR FASE				PROTECCIONES	CONDUCTORES	AISLAMIENTO MΩ				FACTOR DE POTENCIA				TIPO DE ARRANQUE
NUMERO Y DESIGNACIÓN	R	S	T	N	TIPO/CALIBRE	SECCIÓN mm²	R	S	T	N	R	S	T	MEDIA	
C1 MOTOR	0.2			0.3	16 A	2x6	7.1			6.7					DIRECTO
C2 BATERIA	0.2			0.3	16 A	2(1x16)	3.2			2.8					

CARACTERÍSTICAS DEL C.M.

CAJA ACOMETIDA: TIPO: — FUSIBLES: — **DERIVACIÓN INDIVIDUAL:** TIPO: — SECCIÓN:

ARMARIO: TIPO: HIMEL PLASTICO — SISTEMA DE FIJACIÓN: PARED — DIMENSIONES:

EQ. MED. DIRECTA: — **EQ. MED. INDIRECTA: Rel. de transformación;**

PROTECCIÓN GENERAL: TIPO: TERMICO — MARCA: SCHNEIDER — CALIBRE: 2x20 A

TOMA DE CORRIENTE: — **PUNTO DE LUZ:** — **INT. TOMA CORR. Y PL:**

RELOJ: MARCA Y MODELO: FINDER — Nº SERIE: — VERSIÓN:

CONMUTADORES MANIOBRA: INT. NOMIN:

PROTECCION CIR. MANIOBRA: DIFERENCIAL: — TÉRMICO: FUSIBLE 6 A

CONMUTADORES FUERZA: TIPO: — Nº: — INT. NOMINAL: — MARCA:

CONTACTORES ARRANQUE DIRECTO: TIPO: — Nº: — INT. NOMINAL: — MARCA: — PROTECCIÓN TERMICA REARMABLE:

CONTACTORES ARRANCADOR E-Δ: TIPO: — Nº: — INT. NOMINAL: — MARCA: — PROTECCIÓN TERMICA REARMABLE:

CONTACTORES VARIADOR FRECUENCIA: TIPO: — Nº: — INT. NOMINAL: — MARCA: — PROTECCIÓN TERMICA REARMABLE:

CONTACTORES BATERIA CONDENSADORES: TIPO: — Nº: — INT. NOMINAL: — MARCA: — PROTECCIÓN TERMICA REARMABLE:

INT. DIFERENCIALES: Nº — POLO: — SENSIBIL.: — INT. NOMINAL: — MARCA:

SISTEMA DE TELEGESTIÓN: TIPO: — MARCA ROUTER: — Nº TARJETA: — PIN:

ANALIZADOR DE RED: MARCA: — MODELO: — **VOLTÍMETRO/AMPERÍMETRO:**

PROTECCIÓN CONTRA SOBRETENSIONES: MARCA: — TIPO:

VARIADORES DE FRECUENCIA: MARCA: — TIPO: — POTENCIA:

ANEMÓMETRO: MARCA: — TIPO:

TOMA DE TIERRA: SECCIÓN: — RESISTENCIA: Ω — LATIGUILLOS PUERTAS:

BATERIA CONDENSADORES: Nº — INT. NOMINAL: — MARCA: — PROTECCION: — POTENCIA:

GENERAL

REVISIÓN ELÉCTRICA: CABLEADOS: — BORNAS Y CONEXIONES: — CONTACTORES:

LIMPIEZA GENERAL: EXTERIOR ARMARIO: — INTERIOR: — ELEMENTOS EXTRAÑOS: — CABLEADO:

CONTACTORES: — OTROS COMPONENTES: — PRODUCTO LIMPIADOR: — AIRE COMPRIMIDO: — HIDRÓFUGO:

ENGRASE: CANDADOS: — BISAGRAS: — CONTACTORES: — OTROS:

REPASO CHAPA Y PINTURA: ABOLLADURAS: — ÓXIDO: — AJUSTES DE PUERTAS: — PINTURA:

ESTANQUEIDAD: ORIFICIOS DE TUBOS ENTRADA Y SALIDA: — OTRAS ABERTURAS EN LA CHAPA:

O.C.A.: FAVORABLE: — CONDICIONADA: — DENEGADA: — PRÓXIMA REVISIÓN: — GRUPO:

OBSERVACIONES

-CONTROLADOR DE CARGA SOLAR, MARCA:STECA, TIPO:PR3030

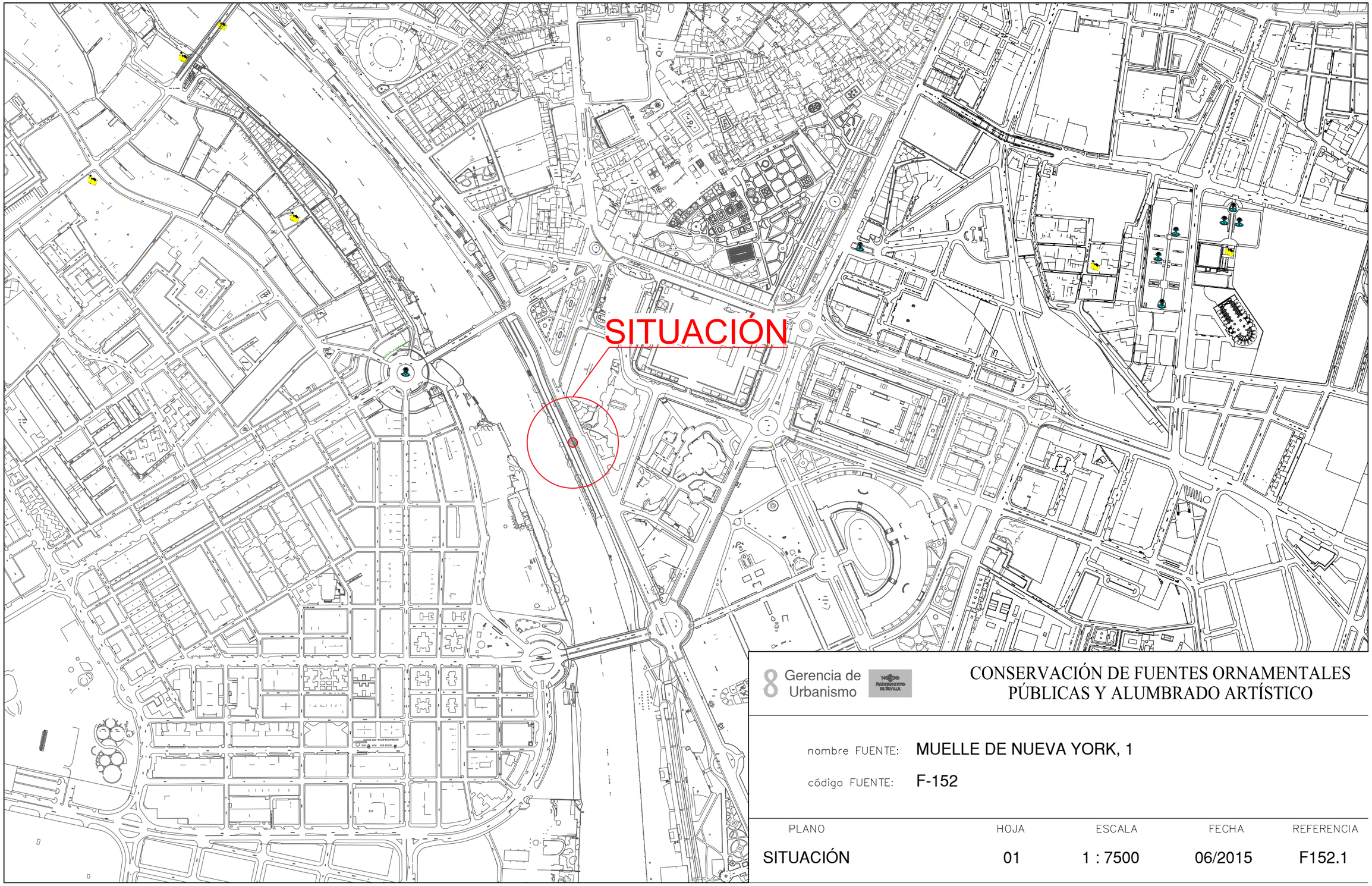

8 Gerencia de Urbanismo

CONSERVACIÓN DE FUENTES ORNAMENTALES PÚBLICAS Y ALUMBRADO ARTÍSTICO

nombre FUENTE: MUELLE DE NUEVA YORK, 1

código FUENTE: F-152

PLANO	HOJA	ESCALA	FECHA	REFERENCIA
SITUACIÓN	01	1 : 7500	06/2015	F152.1

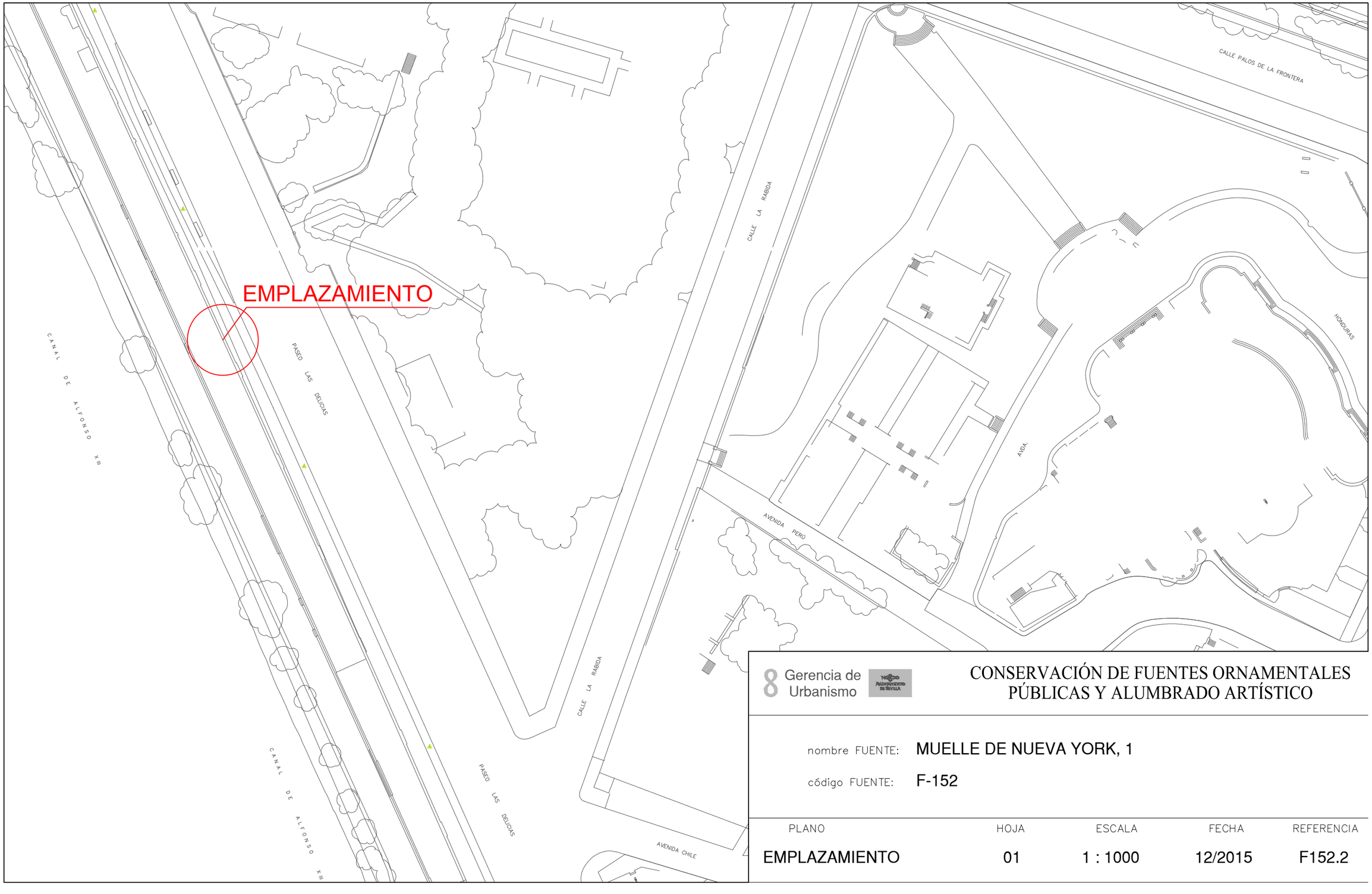

8 Gerencia de Urbanismo

CONSERVACIÓN DE FUENTES ORNAMENTALES PÚBLICAS Y ALUMBRADO ARTÍSTICO

nombre FUENTE: MUELLE DE NUEVA YORK, 1

código FUENTE: F-152

PLANO	HOJA	ESCALA	FECHA	REFERENCIA
EMPLAZAMIENTO	01	1 : 1000	12/2015	F152.2

PLANTA GENERAL

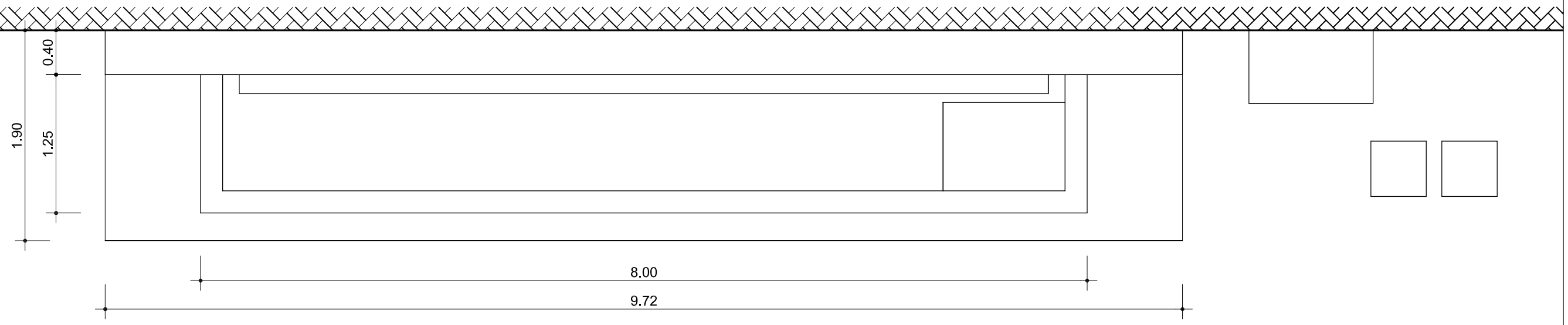

ORIENTACIÓN:

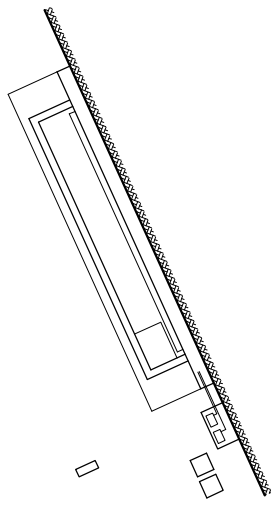

Gerencia de Urbanismo

NOBDO AYUNTAMIENTO DE SEVILLA

CONSERVACIÓN DE FUENTES ORNAMENTALES PÚBLICAS Y ALUMBRADO ARTÍSTICO

nombre FUENTE: MUELLE DE NUEVA YORK, 1

código FUENTE: F-152

PLANO	HOJA	ESCALA	FECHA	REFERENCIA
PLANTA	01	1:40	06/2017	F152.3

ALZADO

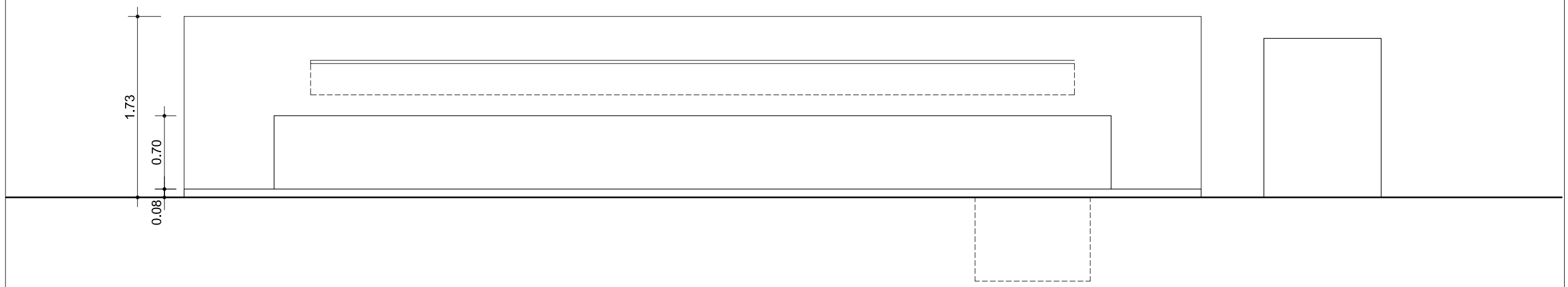

Gerencia de Urbanismo

NUEVO AYUNTAMIENTO DE SEVILLA

CONSERVACIÓN DE FUENTES ORNAMENTALES PÚBLICAS Y ALUMBRADO ARTÍSTICO

nombre FUENTE: MUELLE DE NUEVA YORK, 1

código FUENTE: F-152

PLANO	HOJA	ESCALA	FECHA	REFERENCIA
ALZADO	01	1:40	06/2017	F152.4

PLANTA HIDRÁULICA

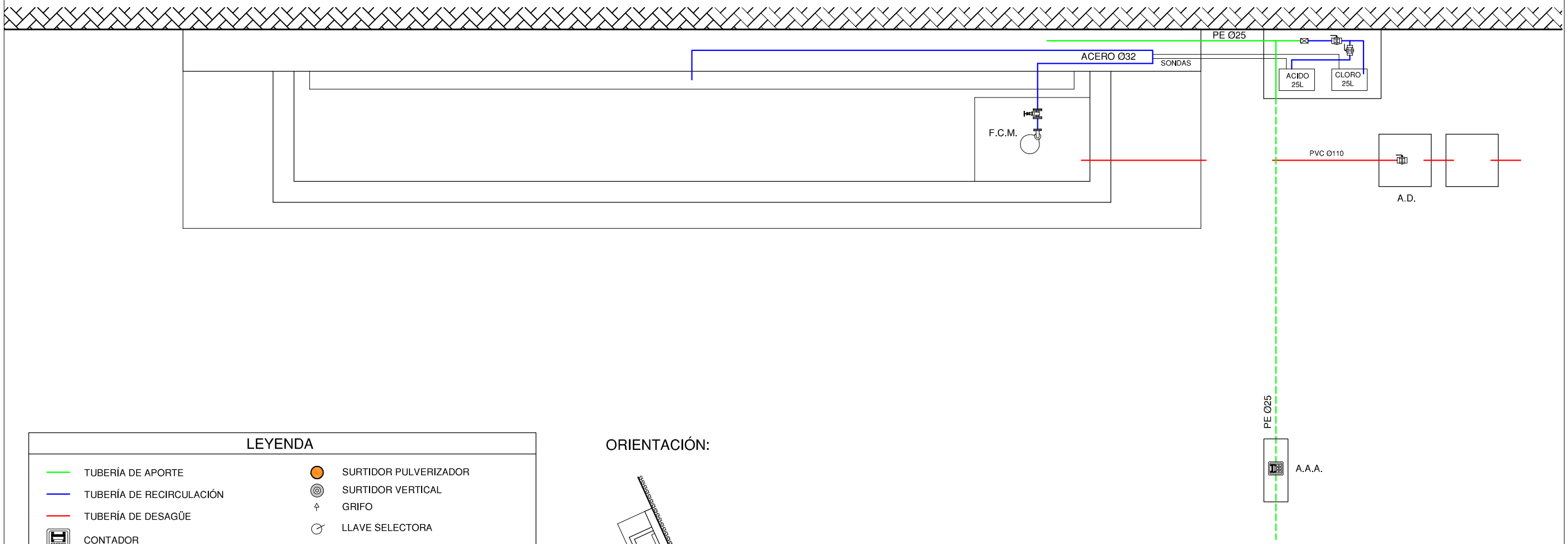

LEYENDA

TUBERÍA DE APORTE	SURTIDOR PULVERIZADOR
TUBERÍA DE RECIRCULACIÓN	SURTIDOR VERTICAL
TUBERÍA DE DESAGÜE	GRIFO
CONTADOR	LLAVE SELECTORA
ELECTROVALVULA	BRIDA UNIÓN
LLAVE DE BOLA	VÁLVULA REGULADORA DE PRESIÓN
LLAVE COMPUERTA	MANOMETRO
SURTIDOR PARABÓLICO	BOMBA RECIRCULACIÓN
BOMBA DE ACHIQUE	DEPÓSITO CL / PH

F.C.M.	FOSO COLECTOR MOTOR	A.A.A.	ARQUETA AGUA APORTE
A.D.	ARQUETA DESAGÜE	S.M.	SALA MAQUINA

ORIENTACIÓN:

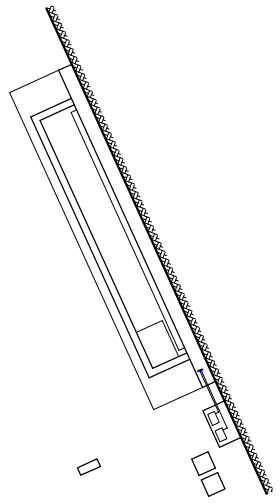

8 Gerencia de Urbanismo — NOBLE AYUNTAMIENTO DE SEVILLA

CONSERVACIÓN DE FUENTES ORNAMENTALES PÚBLICAS Y ALUMBRADO ARTÍSTICO

nombre FUENTE: MUELLE DE NUEVA YORK, 1

código FUENTE: F-152

PLANO	HOJA	ESCALA	FECHA	REFERENCIA
HIDRÁULICO	01/02	1:40	06/2017	F152.5

ALZADO HIDRÁULICO

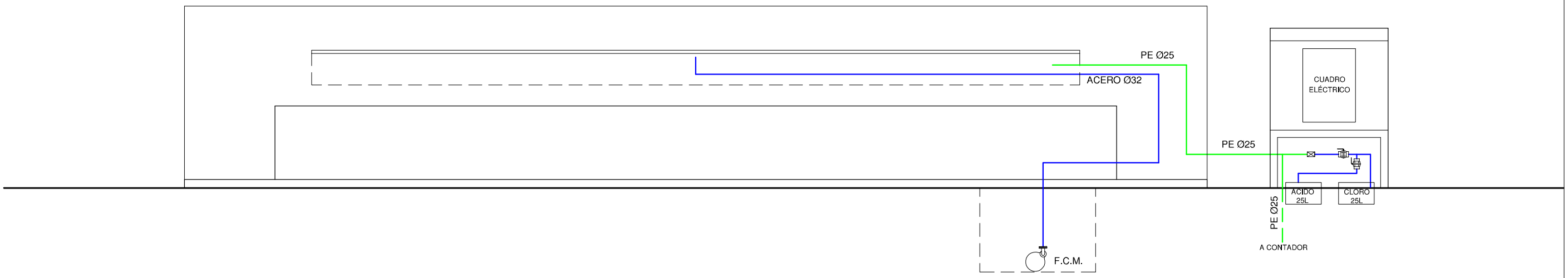

LEYENDA

- TUBERÍA DE APORTE
- TUBERÍA DE RECIRCULACIÓN
- TUBERÍA DE DESAGÜE
- CONTADOR
- ELECTROVALVULA
- LLAVE DE BOLA
- LLAVE COMPUERTA
- SURTIDOR PARABÓLICO
- BOMBA DE ACHIQUE
- SURTIDOR PULVERIZADOR
- SURTIDOR VERTICAL
- GRIFO
- LLAVE SELECTORA
- BRIDA UNIÓN
- VÁLVULA REGULADORA DE PRESIÓN
- MANOMETRO
- BOMBA RECIRCULACIÓN
- DEPÓSITO CL / PH

F.C.M. FOSO COLECTOR MOTOR
A.D. ARQUETA DESAGÜE
A.A.A. ARQUETA AGUA APORTE
S.M. SALA MAQUINA

Gerencia de Urbanismo

CONSERVACIÓN DE FUENTES ORNAMENTALES PÚBLICAS Y ALUMBRADO ARTÍSTICO

nombre FUENTE: MUELLE DE NUEVA YORK, 1

código FUENTE: F-152

PLANO	HOJA	ESCALA	FECHA	REFERENCIA
HIDRÁULICO	02/02	1:40	06/2017	F152.5

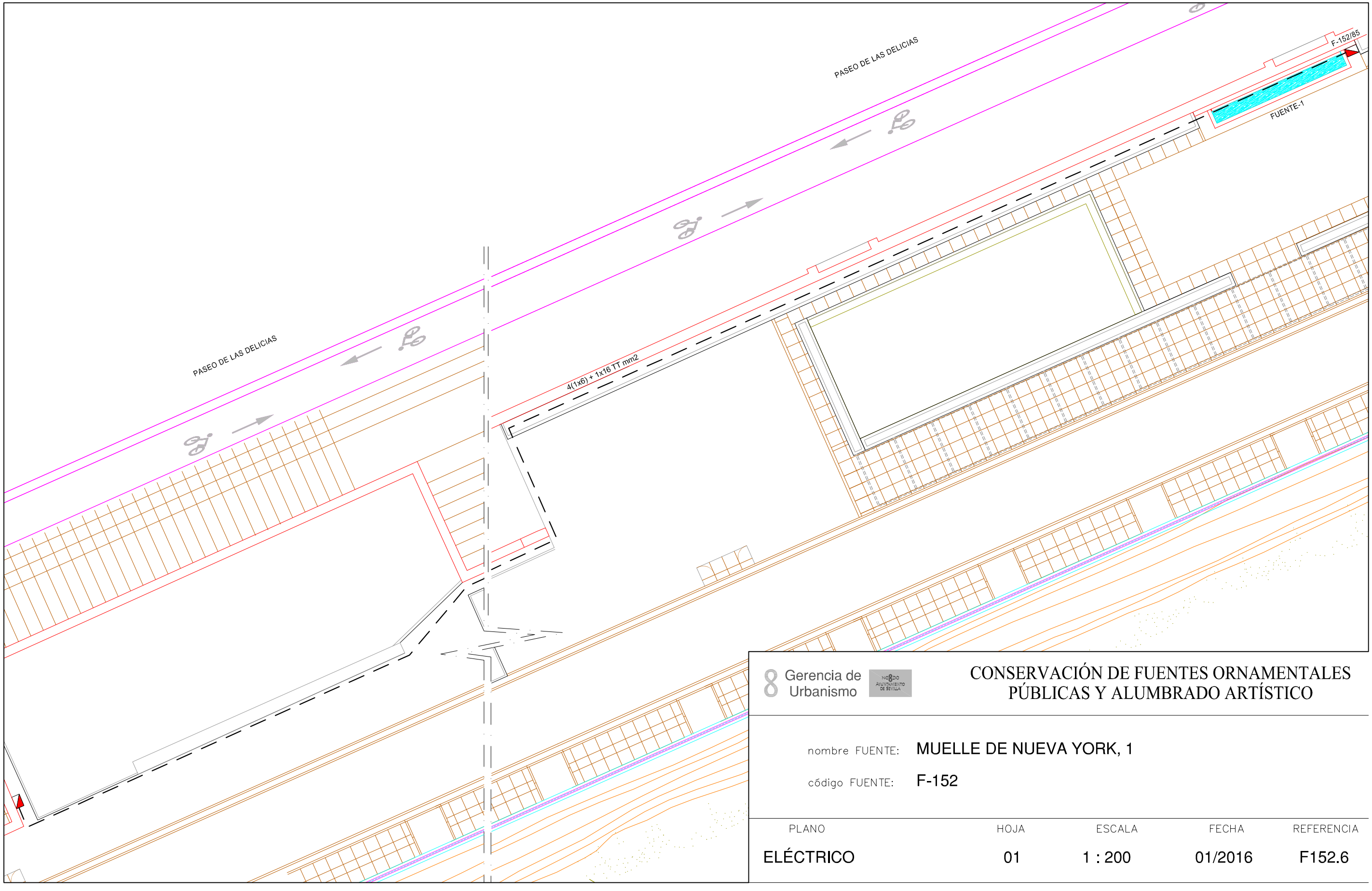

Gerencia de Urbanismo

CONSERVACIÓN DE FUENTES ORNAMENTALES PÚBLICAS Y ALUMBRADO ARTÍSTICO

nombre FUENTE: MUELLE DE NUEVA YORK, 1

código FUENTE: F-152

PLANO	HOJA	ESCALA	FECHA	REFERENCIA
ELÉCTRICO	01	1 : 200	01/2016	F152.6

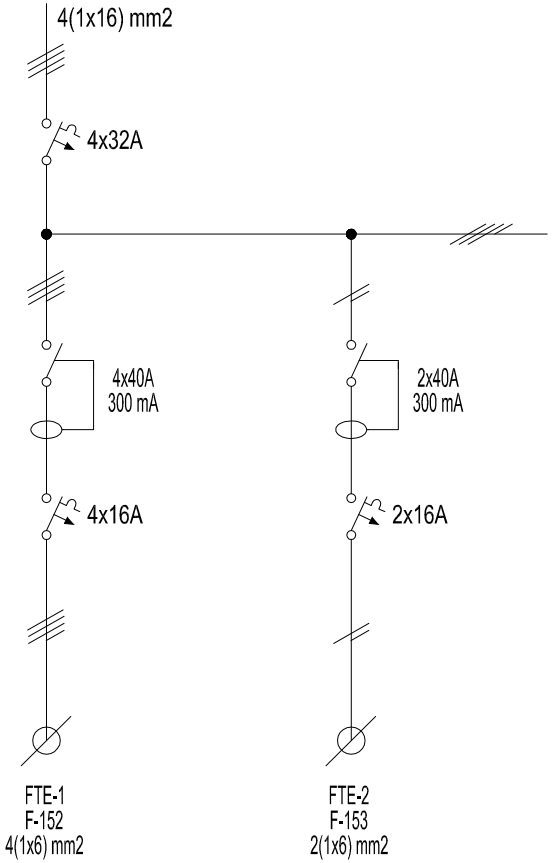

Gerencia de Urbanismo

CONSERVACIÓN DE FUENTES ORNAMENTALES PÚBLICAS Y ALUMBRADO ARTÍSTICO

nombre FUENTE: MUELLE DE NUEVA YORK, 1 Y 2

código FUENTE: F152 - F153

PLANO	HOJA	ESCALA	FECHA	REFERENCIA
ESQUEMA UNIFILAR	01	S/D	08/2016	EU_(GENERAL)

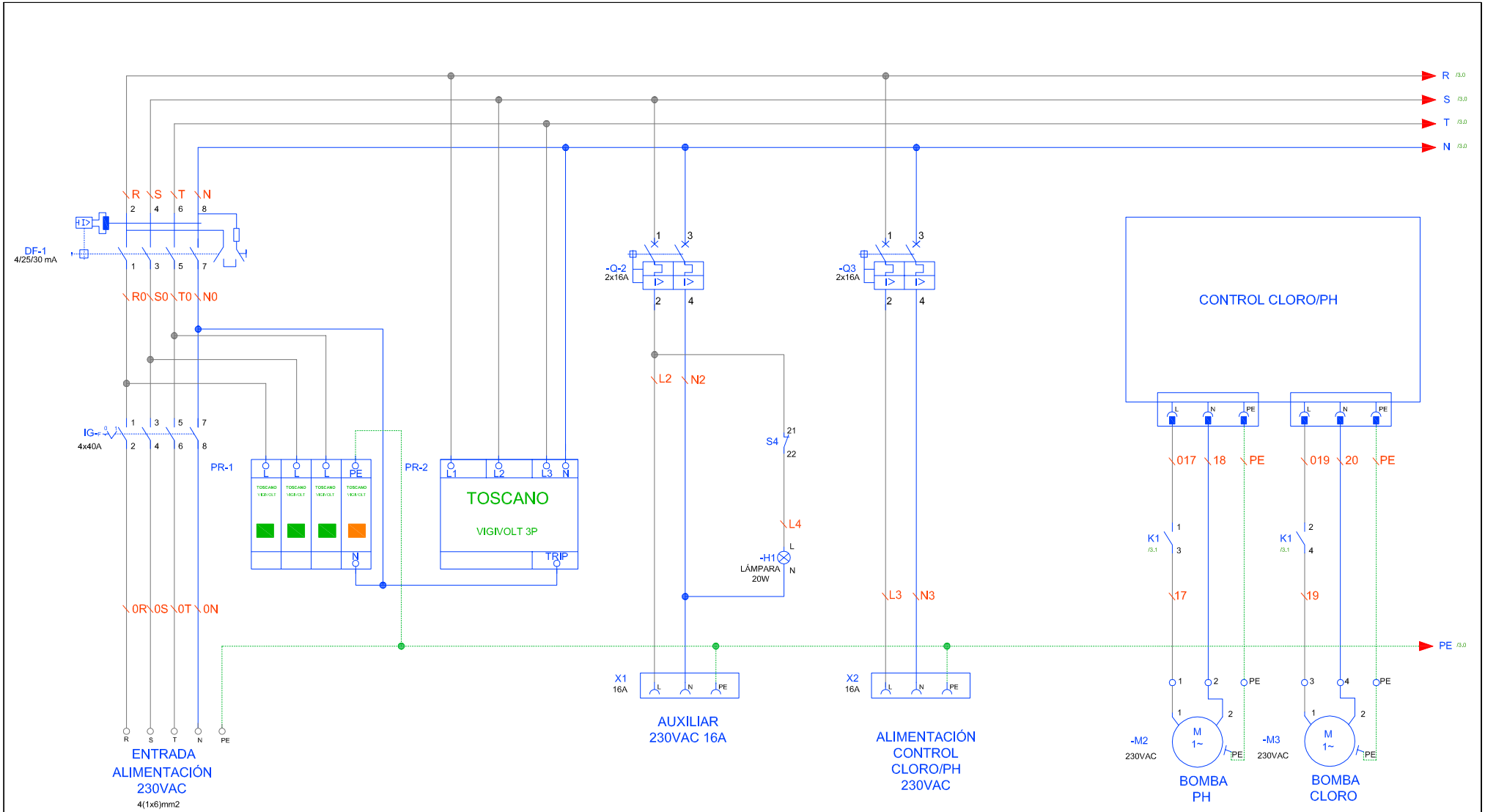

Gerencia de Urbanismo

CONSERVACIÓN DE FUENTES ORNAMENTALES PÚBLICAS Y ALUMBRADO ARTÍSTICO

nombre FUENTE: MUELLE DE NUEVA YORK, 1

código FUENTE: F-152

PLANO	HOJA	ESCALA	FECHA	REFERENCIA
ESQUEMA UNIFILAR	01/02	S/D	03/2017	F153-7 A

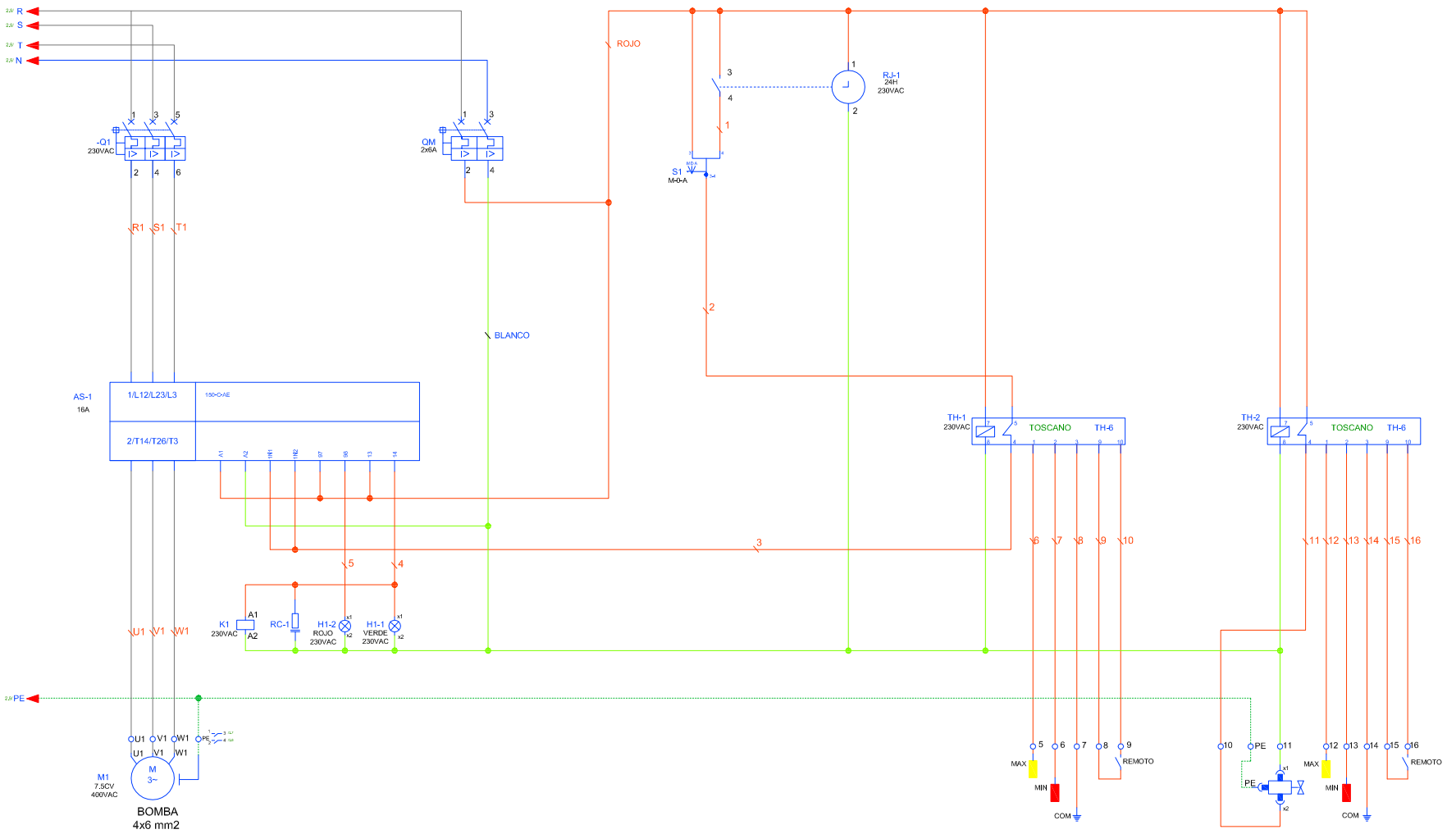

Gerencia de Urbanismo

CONSERVACIÓN DE FUENTES ORNAMENTALES PÚBLICAS Y ALUMBRADO ARTÍSTICO

nombre FUENTE: MUELLE DE NUEVA YORK, 1

código FUENTE: F-152

PLANO	HOJA	ESCALA	FECHA	REFERENCIA
ESQUEMA UNIFILAR	02/02	S/D	03/2017	F153-7 A

FICHA COMPONENTES FUENTE

Fuente	F151 MUELLE DE NUEVA YORK 1

Alumbrado	Tipo	Potencia	Tensión	Cantidad
Lámpara				
Proyector				

Motores	Cascada
Marca/Modelo	CAPARRI / DRL45T
Tipo	Sumergida
Potencia	7,5 CV/5,5 Kw
Tensión	lll-230/400 v
Intensidad	21/12 A
Arranque	Directo
Veloc x anemo	
Compens cosφ	Cond individual
Caudal	120÷2250 l/m
Altura	22,2÷2 mca
Cantidad	1

	Marca/Modelo	Fecha instalación	Depositos quimicos	Volumen
Sist cloración	Hanna/Controler-10	ago-13	en arquetas	25 L

Surtidores	Marca / Modelo	Diámetro/conexión	Cantidad	Material
Parabólicos	s/marca	Ø 32	1	Acero
cascada	s/marca		1	

Control nivel	Sondas nivel	☑
	Válvula flotador	☐
	Sin control	☐
	Sonda motor	☐

Contador de agua	Marca	ELSTER	Volumen agua vaso	
	Número	82378629	6 m³	
	Calibre			

	Material	Cantidad	Volumen	Fecha renovacion
Filtro aspiración	acero galvanizado	1		
Filtro de arena				

Observaciones:

GERENCIA DE URBANISMO (AYUNTAMIENTO DE SEVILLA)

CONSERVACIÓN DE FUENTES Y MONUMENTOS	GMU	PARTE DE INSPECCIÓN CENTRO DE MANDO Y PROTECCIÓN DE FUERZA	FECHA	HOJA
			22/12/15	1 DE 1

IDENTIFICACIÓN

SITUACIÓN REAL C.M.: MUELLE DE NUEVA YORK - 1 COORD.X: 234910.47 COORD. Y: 4141121.88

CENTRO DE MANDO Nº: F152 **SUMINISTRO Nº:**

PLACA DE IDENTIFICACIÓN: F152/85 **TENSIÓN DE SUMINISTRO CONTRATO:** 380-220 V

POTENCIA INSTALADA: 5.5 KW **POTENCIA CONTRATADA:**

TOMA DE VALORES

CONTADOR DE ACTIVA Nº **LECTURA:** kWh

CONTADOR DE REACTIVA Nº **LECTURA:** kVARh

	HORA	R-S	S-T	R-T	R-N	S-N	T-N
TENSIÓN DIURNA EN VACÍO (V):	13:15	409	412	408	235	237	238
TENSIÓN NOCTURNA EN CARGA 100% (V):	13:20	402	404	400	230	232	231

	HORA	R	S	T	N
INTENSIDAD LINEA GENERAL EN CARGA 100% (A):	13:25	8.1	8.7	8.5	0

	HORA	R	S	T	GENERAL
FACTOR DE POTENCIA:	14:35	0.807	0.78	0.84	0.82

CORRIENTE DE FUGA GENERAL(mA):	R	S	T	N
	4.4	4.4	4.4	4.4

CIRCUITOS DE SALIDA	INTENSIDAD POR FASE				PROTECCIONES	CONDUCTORES	AISLAMIENTO MΩ				FACTOR DE POTENCIA				TIPO DE ARRANQUE
NUMERO Y DESIGNACIÓN	R	S	T	N	TIPO/CALIBRE	SECCIÓN mm²	R	S	T	N	R	S	T	MEDIA	
MOTOR	7.9	8.5	8.5	8	3x20 A	4x6	52	46	47.3		0.807	0.78	0.84	0.82	DIRECTO

CARACTERÍSTICAS DEL C.M.

CAJA ACOMETIDA: TIPO: FUSIBLES: **DERIVACIÓN INDIVIDUAL:** TIPO: UNIPOLAR SECCIÓN: 4(1x6) mm2

ARMARIO: TIPO: HIMEL METALICO SISTEMA DE FIJACIÓN: PARED DIMENSIONES: 50x70x20 cm

EQ. MED. DIRECTA: **EQ. MED. INDIRECTA: Rel. de transformación;**

PROTECCIÓN GENERAL: TIPO: DIFERENCIAL MARCA: SASSIN CALIBRE: 4x25 A 0.03 A

TOMA DE CORRIENTE: SI **PUNTO DE LUZ:** SI **INT. TOMA CORR. Y PL:** SI

RELOJ: MARCA Y MODELO: FLASH MONOMAT Nº SERIE: VERSIÓN:

CONMUTADORES MANIOBRA: INT. NOMIN: SASSIN ZB2 - BZ101

PROTECCION CIR. MANIOBRA: DIFERENCIAL: 4x25 A 0.03 A TÉRMICO: 2x6 A

CONMUTADORES FUERZA: TIPO: Nº: INT. NOMINAL: MARCA:

CONTACTORES ARRANQUE DIRECTO: TIPO: A-BSMC-3 Nº: 2 INT. NOMINAL: 32 / 25 A MARCA: A-B SMC-3 / SASSIN PROTECCIÓN TERMICA REARMABLE: 3x20 A

CONTACTORES ARRANCADOR E-Δ: TIPO: Nº: INT. NOMINAL: MARCA: PROTECCIÓN TERMICA REARMABLE:

CONTACTORES VARIADOR FRECUENCIA: TIPO: Nº: INT. NOMINAL: MARCA: PROTECCIÓN TERMICA REARMABLE:

CONTACTORES BATERIA CONDENSADORES: TIPO: Nº: INT. NOMINAL: MARCA: PROTECCIÓN TERMICA REARMABLE:

INT. DIFERENCIALES: Nº 1 POLO: 4 SENSIBIL.: 0.03 A INT. NOMINAL: 25 A MARCA: SASSIN

SISTEMA DE TELEGESTIÓN: TIPO: MARCA ROUTER: Nº TARJETA: PIN:

ANALIZADOR DE RED: MARCA: MODELO: **VOLTÍMETRO/AMPERÍMETRO:**

PROTECCIÓN CONTRA SOBRETENSIONES: MARCA: TOSCANO TIPO: PERMANENTE - TRANSITORIA

VARIADORES DE FRECUENCIA: MARCA: TIPO: POTENCIA:

ANEMÓMETRO: MARCA: TIPO:

TOMA DE TIERRA: SECCIÓN: 16 mm2 RESISTENCIA: 2.71 Ω LATIGUILLOS PUERTAS SI

BATERIA CONDENSADORES: Nº 1 INT. NOMINAL: 2.5 KvAR MARCA: ABB PROTECCION: TERMICA POTENCIA: 3x20 A

GENERAL

REVISIÓN ELÉCTRICA: CABLEADOS: BIEN BORNAS Y CONEXIONES: BIEN CONTACTORES: BIEN

LIMPIEZA GENERAL: EXTERIOR ARMARIO: BIEN INTERIOR: BIEN ELEMENTOS EXTRAÑOS: NO CABLEADO: BIEN

CONTACTORES: BIEN OTROS COMPONENTES: PRODUCTO LIMPIADOR: AIRE COMPRIMIDO: HIDRÓFUGO:

ENGRASE: CANDADOS: BISAGRAS: BIEN CONTACTORES: BIEN OTROS:

REPASO CHAPA Y PINTURA: ABOLLADURAS: ÓXIDO: AJUSTES DE PUERTAS: PINTURA:

ESTANQUEIDAD: BIEN ORIFICIOS DE TUBOS ENTRADA Y SALIDA: BIEN OTRAS ABERTURAS EN LA CHAPA:

O.C.A.: FAVORABLE: SI CONDICIONADA: DENEGADA: PRÓXIMA REVISIÓN: 24/08/21 GRUPO:

OBSERVACIONES

GERENCIA DE URBANISMO (AYUNTAMIENTO DE SEVILLA)

CONSERVACIÓN DE FUENTES Y MONUMENTOS	GMU	PARTE DE INSPECCIÓN CENTRO DE MANDO Y PROTECCIÓN DE FUERZA	FECHA	HOJA
			09/02/16	1 DE 1

IDENTIFICACIÓN

SITUACIÓN REAL C.M.: MUELLE DE NUEVA YORK — COORD.X: 234865.5 — COORD. Y: 4141208.52

CENTRO DE MANDO Nº: F152 - F153 — **SUMINISTRO Nº:**

PLACA DE IDENTIFICACIÓN: F152/85 - F153/85 — **TENSIÓN DE SUMINISTRO CONTRATO:** 380-220 V

POTENCIA INSTALADA: 7 kW — **POTENCIA CONTRATADA:**

TOMA DE VALORES

CONTADOR DE ACTIVA Nº 20383 — **LECTURA:** 69301 kWh

CONTADOR DE REACTIVA Nº 20383 — **LECTURA:** 34903 kVARh

	HORA	R-S	S-T	R-T	R-N	S-N	T-N
TENSIÓN DIURNA EN VACÍO (V):	11:45	415	418	420	240	240	242
TENSIÓN NOCTURNA EN CARGA 100% (V):	12:00	415	418	420	240	240	242

	HORA	R	S	T	N
INTENSIDAD LINEA GENERAL EN CARGA 100% (A):		11.35	7.44	8.17	3.63

FACTOR DE POTENCIA:	HORA	R	S	T	GENERAL
	12:20	0.94	0.97	0.96	0.93

CORRIENTE DE FUGA GENERAL(mA):	R	S	T	N
	10.5	7.1	7.8	3.5

CIRCUITOS DE SALIDA	INTENSIDAD POR FASE				PROTECCIONES	CONDUCTORES	AISLAMIENTO MΩ				FACTOR DE POTENCIA				TIPO DE ARRANQUE
NUMERO Y DESIGNACIÓN	R	S	T	N	TIPO/CALIBRE	SECCIÓN mm²	R	S	T	N	R	S	T	MEDIA	
C1 - FUENTE 1	8.23	7.42	8.1	0.13	4x16 A	4 (1x6)	∞	∞	∞	135	0.98	0.98	0.97	0.98	DIRECTO
C2 - FUENTE 2	3.70			3.70	2x16 A	2 (1x6)	110			105	0.75			0.75	DIRECTO

CARACTERÍSTICAS DEL C.M.

CAJA ACOMETIDA: TIPO: CAHORS — FUSIBLES: 50 A — **DERIVACIÓN INDIVIDUAL:** TIPO: UNIPOLAR 0.6 / 1kV — SECCIÓN: 4 (1x16) mm2

ARMARIO: TIPO: SCHNEIDER — SISTEMA DE FIJACIÓN: PARED — DIMENSIONES: 50x60x20 cm

EQ. MED. DIRECTA: — **EQ. MED. INDIRECTA: Rel. de transformación;**

PROTECCIÓN GENERAL: TIPO: TERMICA — MARCA: SCHNEIDER — CALIBRE: 4x32 A

TOMA DE CORRIENTE: — **PUNTO DE LUZ:** — **INT. TOMA CORR. Y PL:**

RELOJ: MARCA Y MODELO: — Nº SERIE: — VERSIÓN:

CONMUTADORES MANIOBRA: INT. NOMIN:

PROTECCION CIR. MANIOBRA: DIFERENCIAL: — TÉRMICO:

CONMUTADORES FUERZA: TIPO: — Nº: — INT. NOMINAL: — MARCA:

CONTACTORES ARRANQUE DIRECTO: TIPO: — Nº: — INT. NOMINAL: — MARCA: — PROTECCIÓN TERMICA REARMABLE:

CONTACTORES ARRANCADOR E-Δ: TIPO: — Nº: — INT. NOMINAL: — MARCA: — PROTECCIÓN TERMICA REARMABLE:

CONTACTORES VARIADOR FRECUENCIA: TIPO: — Nº: — INT. NOMINAL: — MARCA: — PROTECCIÓN TERMICA REARMABLE:

CONTACTORES BATERIA CONDENSADORES: TIPO: — Nº: — INT. NOMINAL: — MARCA: — PROTECCIÓN TERMICA REARMABLE:

INT. DIFERENCIALES: Nº 2 — POLO: 4 / 2 — SENSIBIL.: 300mA — INT. NOMINAL: 40 A — MARCA: SCHNEIDER

SISTEMA DE TELEGESTIÓN: TIPO: — MARCA ROUTER: — Nº TARJETA: — PIN:

ANALIZADOR DE RED: MARCA: — MODELO: — **VOLTÍMETRO/AMPERÍMETRO:**

PROTECCIÓN CONTRA SOBRETENSIONES: MARCA: — TIPO:

VARIADORES DE FRECUENCIA: MARCA: — TIPO: — POTENCIA:

ANEMÓMETRO: MARCA: — TIPO:

TOMA DE TIERRA: SECCIÓN: 16 mm2 — RESISTENCIA: 2.2 Ω — LATIGUILLOS PUERTAS: SI

BATERIA CONDENSADORES: Nº — INT. NOMINAL: — MARCA: — PROTECCION: — POTENCIA:

GENERAL

REVISIÓN ELÉCTRICA: CABLEADOS: — BORNAS Y CONEXIONES: — CONTACTORES:

LIMPIEZA GENERAL: EXTERIOR ARMARIO: — INTERIOR: — ELEMENTOS EXTRAÑOS: — CABLEADO:

CONTACTORES: — OTROS COMPONENTES: — PRODUCTO LIMPIADOR: — AIRE COMPRIMIDO: — HIDRÓFUGO:

ENGRASE: CANDADOS: — BISAGRAS: — CONTACTORES: — OTROS:

REPASO CHAPA Y PINTURA: ABOLLADURAS: — ÓXIDO: — AJUSTES DE PUERTAS: — PINTURA:

ESTANQUEIDAD: ORIFICIOS DE TUBOS ENTRADA Y SALIDA: — OTRAS ABERTURAS EN LA CHAPA:

O.C.A.: FAVORABLE: SI — CONDICIONADA: — DENEGADA: — PRÓXIMA REVISIÓN: 24/08/21 — GRUPO:

OBSERVACIONES

-C.M GENERAL COMPARTIDO PARA FUENTES DEL MUELLE DE NUEVA YORK F152 Y F153.

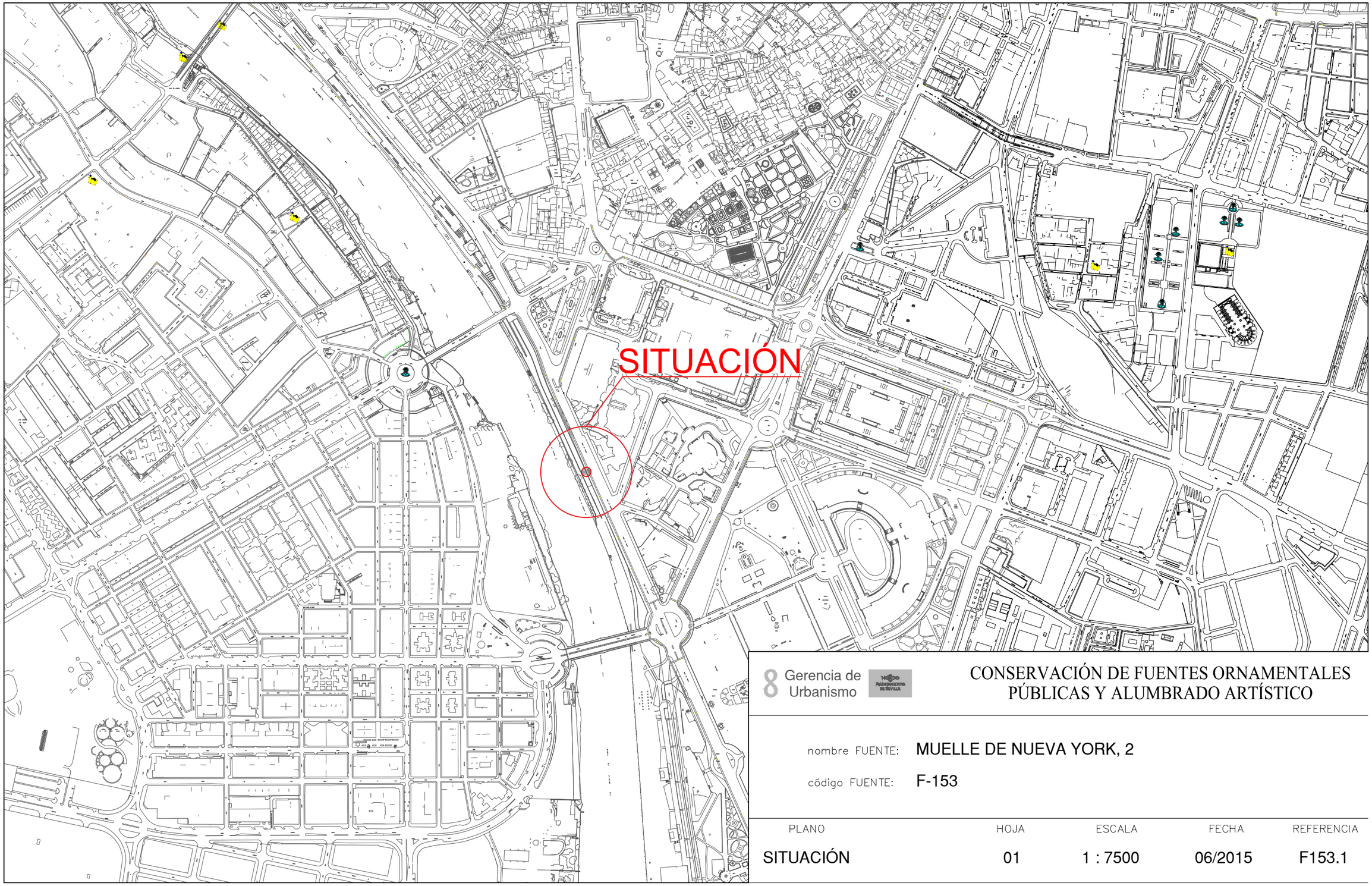

8 Gerencia de Urbanismo

CONSERVACIÓN DE FUENTES ORNAMENTALES PÚBLICAS Y ALUMBRADO ARTÍSTICO

nombre FUENTE: MUELLE DE NUEVA YORK, 2

código FUENTE: F-153

PLANO	HOJA	ESCALA	FECHA	REFERENCIA
SITUACIÓN	01	1 : 7500	06/2015	F153.1

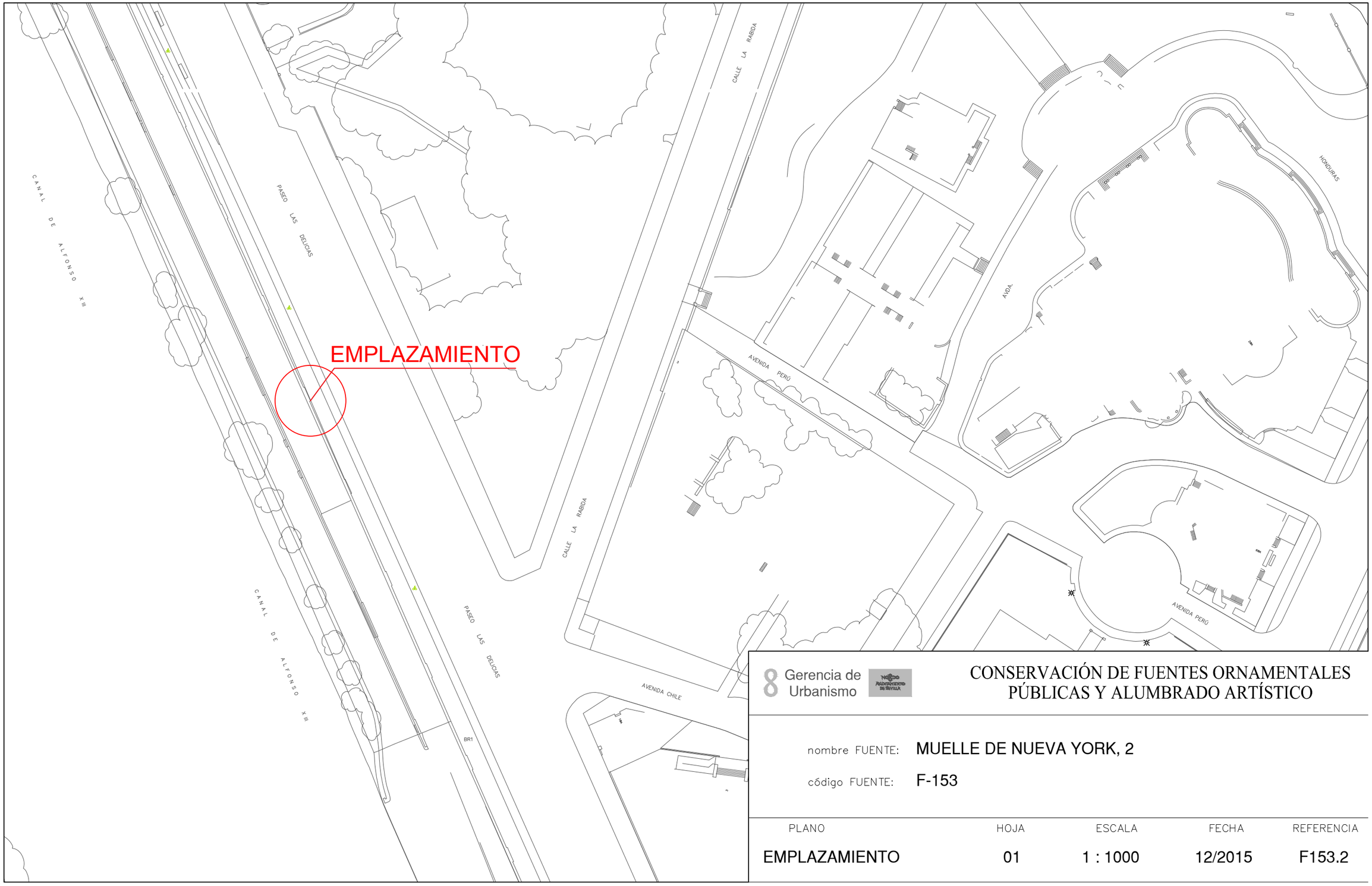

8 Gerencia de Urbanismo

CONSERVACIÓN DE FUENTES ORNAMENTALES PÚBLICAS Y ALUMBRADO ARTÍSTICO

nombre FUENTE: MUELLE DE NUEVA YORK, 2

código FUENTE: F-153

PLANO	HOJA	ESCALA	FECHA	REFERENCIA
EMPLAZAMIENTO	01	1 : 1000	12/2015	F153.2

PLANTA GENERAL

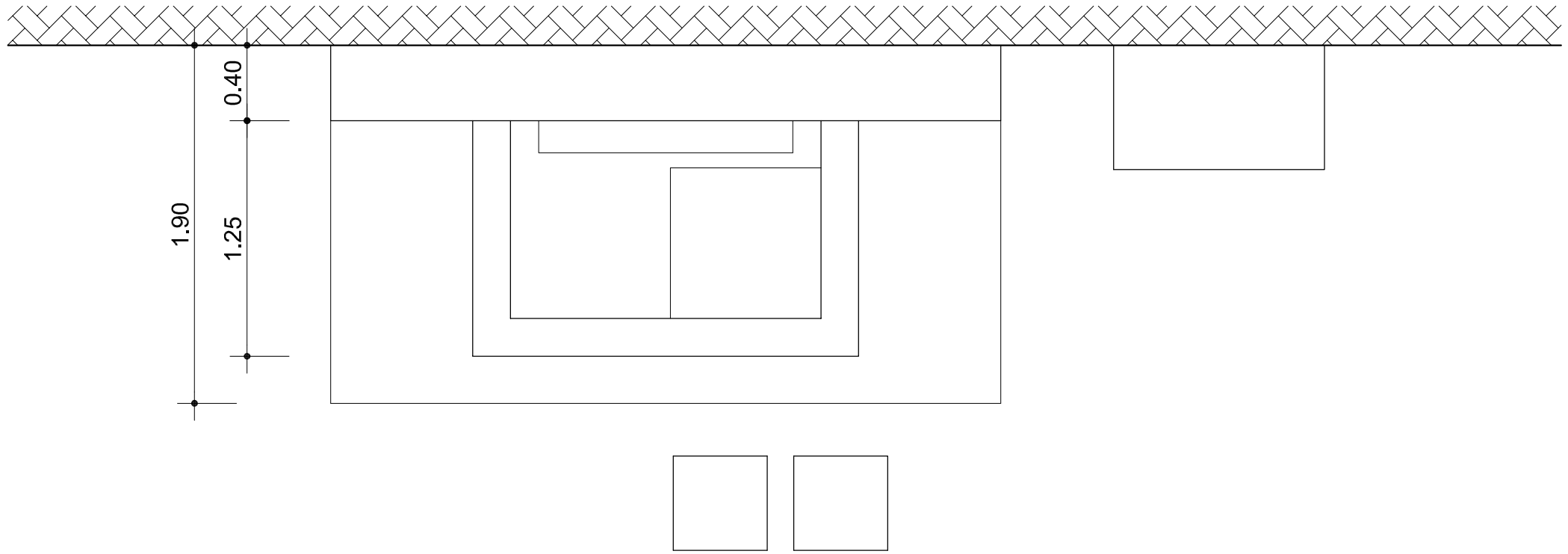

ORIENTACIÓN:

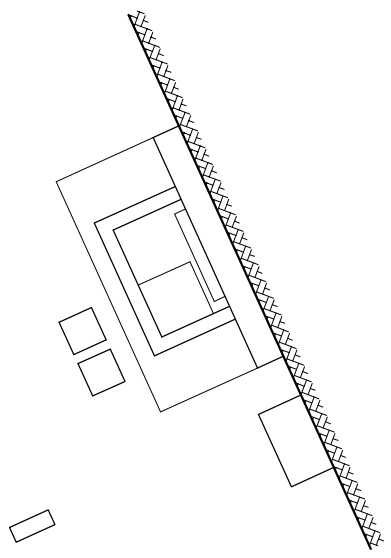

Gerencia de Urbanismo

CONSERVACIÓN DE FUENTES ORNAMENTALES PÚBLICAS Y ALUMBRADO ARTÍSTICO

nombre FUENTE: MUELLE DE NUEVA YORK, 2

código FUENTE: F-153

PLANO	HOJA	ESCALA	FECHA	REFERENCIA
PLANTA	01	1:30	06/2017	F153.3

ALZADO

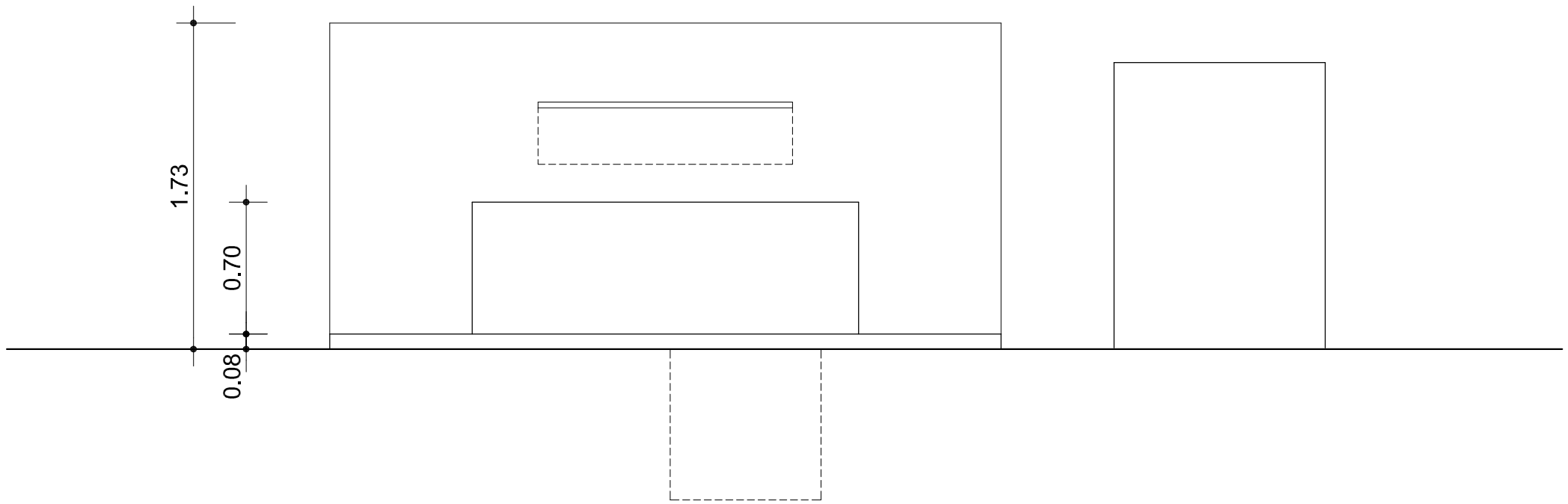

Gerencia de Urbanismo

NOBDO AYUNTAMIENTO DE SEVILLA

CONSERVACIÓN DE FUENTES ORNAMENTALES PÚBLICAS Y ALUMBRADO ARTÍSTICO

nombre FUENTE: MUELLE DE NUEVA YORK, 2

código FUENTE: F-153

PLANO	HOJA	ESCALA	FECHA	REFERENCIA
ALZADO	01	1:30	06/2017	F153.4

PLANTA HIDRÁULICA

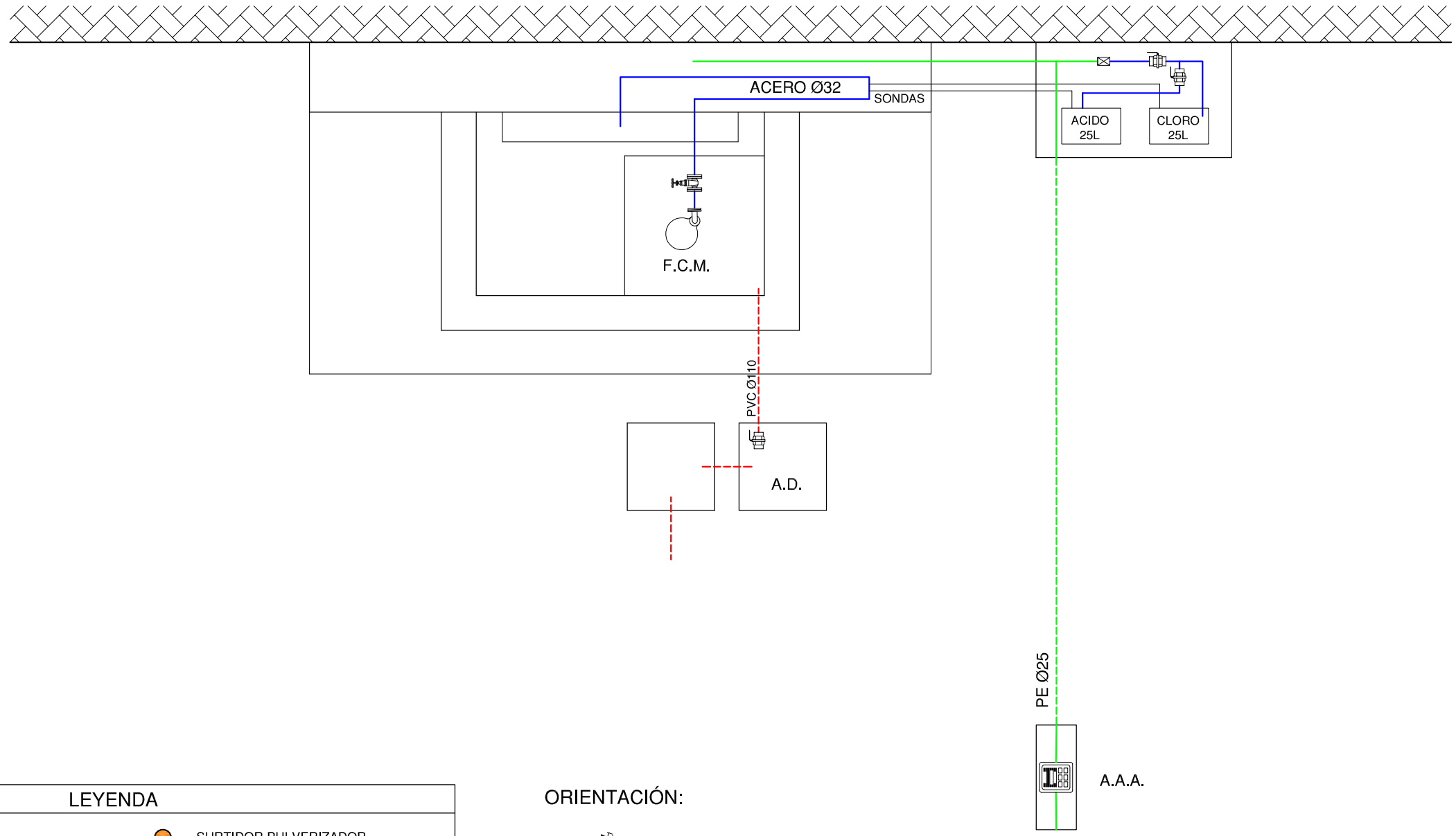

LEYENDA

- TUBERÍA DE APORTE
- TUBERÍA DE RECIRCULACIÓN
- TUBERÍA DE DESAGÜE
- CONTADOR
- ELECTROVALVULA
- LLAVE DE BOLA
- LLAVE COMPUERTA
- SURTIDOR PARABÓLICO
- BOMBA DE ACHIQUE
- SURTIDOR PULVERIZADOR
- SURTIDOR VERTICAL
- GRIFO
- LLAVE SELECTORA
- BRIDA UNIÓN
- VÁLVULA REGULADORA DE PRESIÓN
- MANOMETRO
- BOMBA RECIRCULACIÓN
- DEPÓSITO CL / PH

F.C.M.	FOSO COLECTOR MOTOR	A.A.A.	ARQUETA AGUA APORTE
A.D.	ARQUETA DESAGÜE	S.M.	SALA MAQUINA

ORIENTACIÓN:

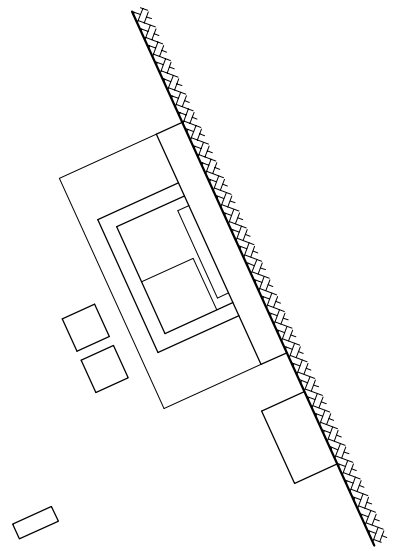

Gerencia de Urbanismo

CONSERVACIÓN DE FUENTES ORNAMENTALES PÚBLICAS Y ALUMBRADO ARTÍSTICO

nombre FUENTE: MUELLE DE NUEVA YORK, 2

código FUENTE: F-153

PLANO	HOJA	ESCALA	FECHA	REFERENCIA
HIDRÁULICO	01/02	1:30	06/2017	F153.5

ALZADO HIDRÁULICO

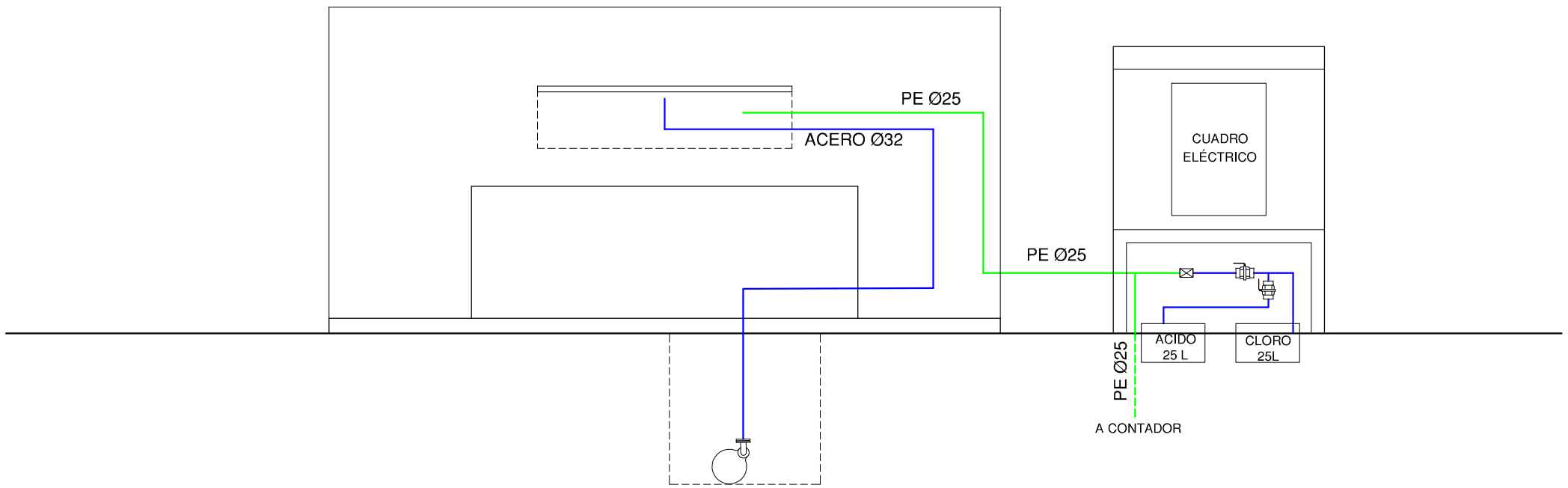

LEYENDA

- TUBERÍA DE APORTE
- TUBERÍA DE RECIRCULACIÓN
- TUBERÍA DE DESAGÜE
- CONTADOR
- ELECTROVALVULA
- LLAVE DE BOLA
- LLAVE COMPUERTA
- SURTIDOR PARABÓLICO
- BOMBA DE ACHIQUE
- SURTIDOR PULVERIZADOR
- SURTIDOR VERTICAL
- GRIFO
- LLAVE SELECTORA
- BRIDA UNIÓN
- VÁLVULA REGULADORA DE PRESIÓN
- MANOMETRO
- BOMBA RECIRCULACIÓN
- DEPÓSITO CL / PH

F.C.M. FOSO COLECTOR MOTOR
A.D. ARQUETA DESAGÜE
A.A.A. ARQUETA AGUA APORTE
S.M. SALA MAQUINA

Gerencia de Urbanismo

CONSERVACIÓN DE FUENTES ORNAMENTALES PÚBLICAS Y ALUMBRADO ARTÍSTICO

nombre FUENTE: MUELLE DE NUEVA YORK, 2

código FUENTE: F-153

PLANO	HOJA	ESCALA	FECHA	REFERENCIA
HIDRÁULICO	02/02	1:30	06/2017	F153.5

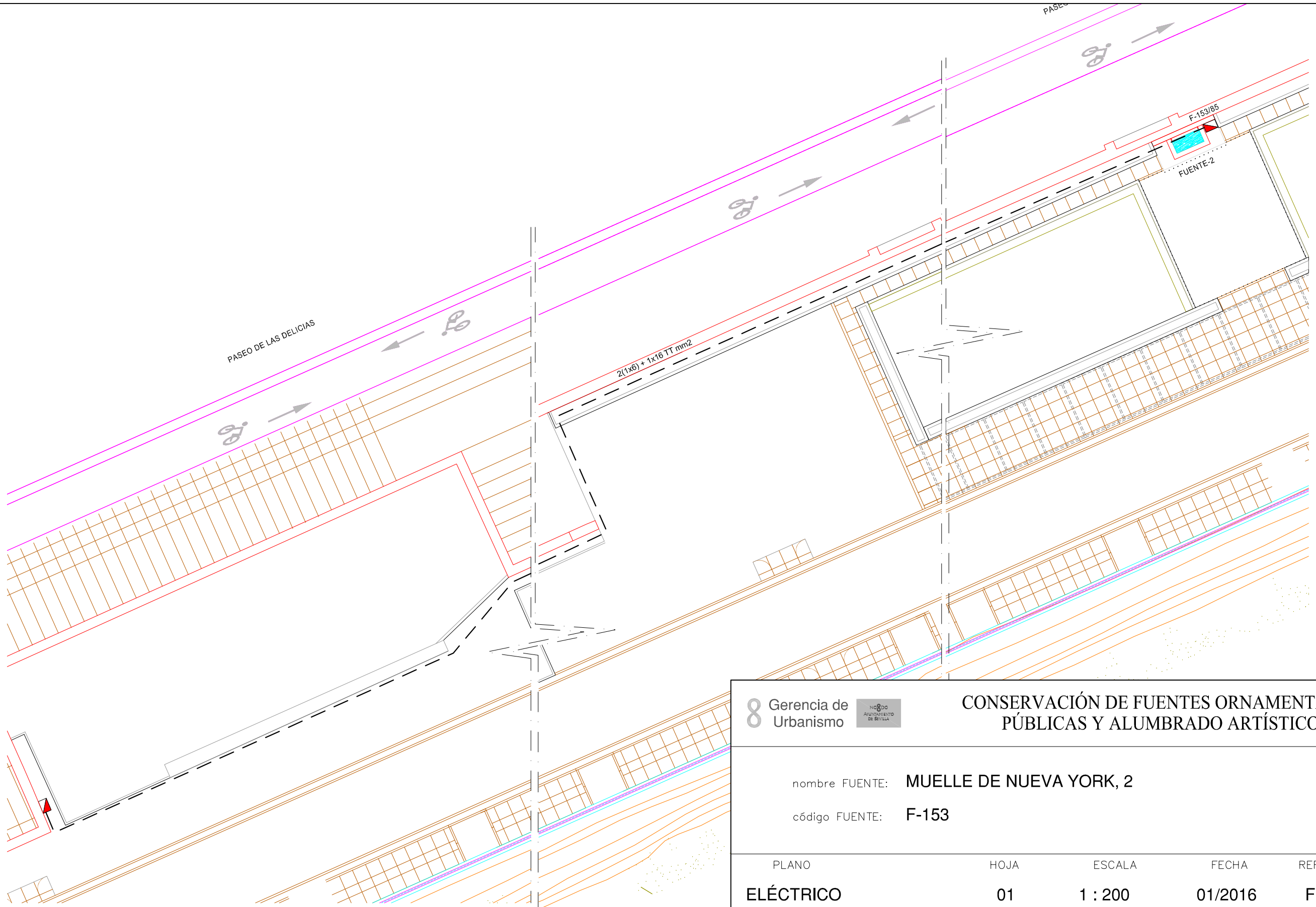

Gerencia de Urbanismo

CONSERVACIÓN DE FUENTES ORNAMENTALES PÚBLICAS Y ALUMBRADO ARTÍSTICO

nombre FUENTE: MUELLE DE NUEVA YORK, 2

código FUENTE: F-153

PLANO	HOJA	ESCALA	FECHA	REFERENCIA
ELÉCTRICO	01	1 : 200	01/2016	F153.6

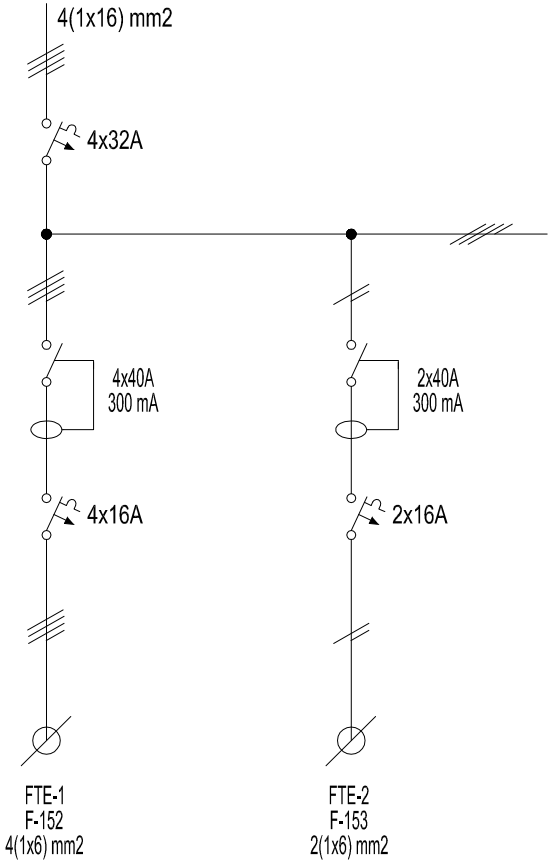

Gerencia de Urbanismo

CONSERVACIÓN DE FUENTES ORNAMENTALES PÚBLICAS Y ALUMBRADO ARTÍSTICO

nombre FUENTE: MUELLE DE NUEVA YORK, 1 Y 2

código FUENTE: F152 - F153

PLANO	HOJA	ESCALA	FECHA	REFERENCIA
ESQUEMA UNIFILAR	01	S/D	08/2016	EU_(GENERAL)

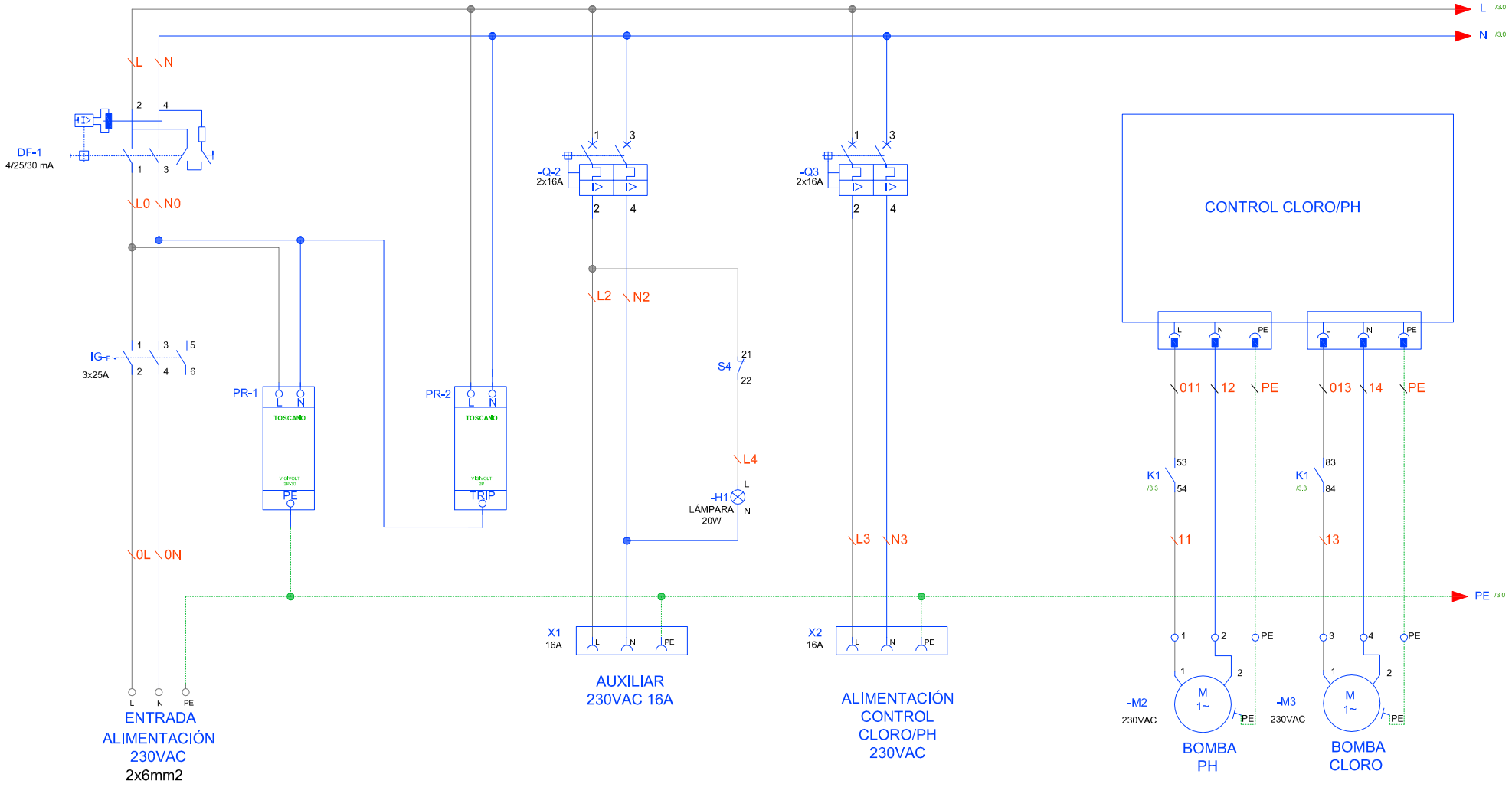

Gerencia de Urbanismo

CONSERVACIÓN DE FUENTES ORNAMENTALES PÚBLICAS Y ALUMBRADO ARTÍSTICO

nombre FUENTE: MUELLE DE NUEVA YORK, 2, 3, 4, 5, 6 Y 7

código FUENTE: F-153, F-154, F-155, F-156, F-157 Y F-158

PLANO	HOJA	ESCALA	FECHA	REFERENCIA
ESQUEMA UNIFILAR	01/02	S/D	03/2017	F153-7 A F158-7

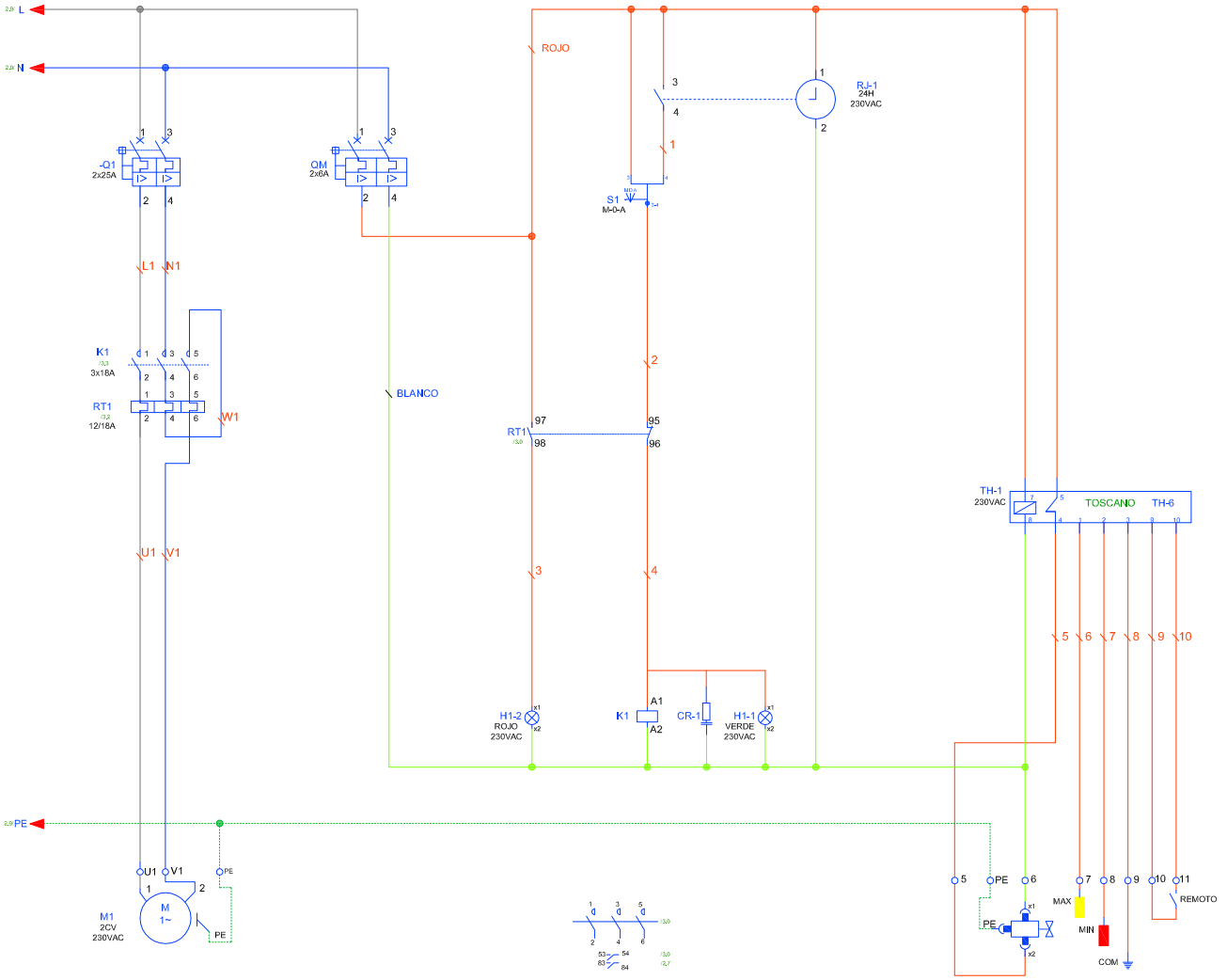

BOMBA
2x2,5mm2

NIVEL PARA BOMBA

VÁLVULA DE LLANADO

NIVEL PARA VÁLVULA

Gerencia de Urbanismo

CONSERVACIÓN DE FUENTES ORNAMENTALES PÚBLICAS Y ALUMBRADO ARTÍSTICO

nombre FUENTE: MUELLE DE NUEVA YORK, 2, 3, 4, 5, 6 Y 7

código FUENTE: F-153, F-154, F-155, F-156, F-157 Y F-158

PLANO	HOJA	ESCALA	FECHA	REFERENCIA
ESQUEMA UNIFILAR	02/02	S/D	03/2017	F153-7 A F158-7

FICHA COMPONENTES FUENTE

Fuente	F153 MUELLE DE NUEVA YORK 2

Alumbrado	Tipo	Potencia	Tensión	Cantidad
Lámpara				
Proyector				

Motores	Cascada
Marca/Modelo	IDEAL / VORTEX 200M
Tipo	Sumergible
Potencia	2 CV/1,5 Kw
Tensión	I-230 v
Intensidad	10 A
Arranque	Directo
Veloc x anemo	
Compens cosφ	Cond individual
Caudal	30÷600 l/m
Altura	10÷2 mca
Cantidad	1

	Marca/Modelo	Fecha instalación	Depositos quimicos	Volumen
Sist cloración	Hanna/Controler-10	ago-13	en arquetas	25 L

Surtidores	Marca / Modelo	Diámetro/conexión	Cantidad	Material
Parabólicos	s/marca	Ø 32	1	Acero
cascada	s/marca		1	

Control nivel	Sondas nivel	☑
	Válvula flotador	☐
	Sin control	☐
	Sonda motor	☐

Contador de agua	Marca	ELSTER	Volumen agua vaso	
	Número	82261958	2 m³	
	Calibre			

	Material	Cantidad	Volumen	Fecha renovacion
Filtro aspiración	acero galvanizado	1		
Filtro de arena				

Observaciones:

GERENCIA DE URBANISMO (AYUNTAMIENTO DE SEVILLA)

CONSERVACIÓN DE FUENTES Y MONUMENTOS	GMU	PARTE DE INSPECCIÓN CENTRO DE MANDO Y PROTECCIÓN DE FUERZA	FECHA	HOJA
			12/01/16	1 DE 1

IDENTIFICACIÓN

SITUACIÓN REAL C.M.: MUELLE DE NUEVA YORK - 2 COORD.X: 234944.55 COORD. Y: 4141046.6

CENTRO DE MANDO Nº: F153 **SUMINISTRO Nº:**

PLACA DE IDENTIFICACIÓN: F153/85 **TENSIÓN DE SUMINISTRO CONTRATO:** 220 V

POTENCIA INSTALADA: 1.5 KW **POTENCIA CONTRATADA:**

TOMA DE VALORES

CONTADOR DE ACTIVA Nº **LECTURA:** kWh

CONTADOR DE REACTIVA Nº **LECTURA:** kVARh

	HORA	R-S	S-T	R-T	R-N	S-N	T-N
TENSIÓN DIURNA EN VACÍO (V):	14:00				235		
TENSIÓN NOCTURNA EN CARGA 100% (V):	14:10				239		

	HORA	R	S	T	N
INTENSIDAD LINEA GENERAL EN CARGA 100% (A):	14:20	4.8			4.8

	HORA	R	S	T	GENERAL
FACTOR DE POTENCIA:	14:30	0.87			0.87

CORRIENTE DE FUGA GENERAL(mA):	R	S	T	N
	1.15			1.15

CIRCUITOS DE SALIDA	INTENSIDAD POR FASE				PROTECCIONES	CONDUCTORES	AISLAMIENTO MΩ				FACTOR DE POTENCIA				TIPO DE ARRANQUE
NUMERO Y DESIGNACIÓN	R	S	T	N	TIPO/CALIBRE	SECCIÓN mm²	R	S	T	N	R	S	T	MEDIA	
MOTOR	4.7			4.7	2x25 A	2x2.5	∞			∞	0.87			0.87	DIRECTO
ANALIZADOR	0.1			0.1	2x16 A	2x1.5	∞			∞	1			1	DIRECTO

CARACTERÍSTICAS DEL C.M.

CAJA ACOMETIDA: TIPO: FUSIBLES: **DERIVACIÓN INDIVIDUAL:** TIPO: UNIPOLAR SECCIÓN: 2 (1x6) mm2

ARMARIO: TIPO: HIMEL METALICO SISTEMA DE FIJACIÓN: PARED DIMENSIONES: 50x70x20 cm

EQ. MED. DIRECTA: **EQ. MED. INDIRECTA: Rel. de transformación:**

PROTECCIÓN GENERAL: TIPO: DIFERENCIAL MARCA: SASSIN CALIBRE: 2x40 A 0.03 A

TOMA DE CORRIENTE: SI **PUNTO DE LUZ:** SI **INT. TOMA CORR. Y PL:** SI

RELOJ: MARCA Y MODELO: FLASH MONOMAT Nº SERIE: VERSIÓN:

CONMUTADORES MANIOBRA: INT. NOMIN: 16 A

PROTECCION CIR. MANIOBRA: DIFERENCIAL: 2x40 A TÉRMICO: 2x16 A

CONMUTADORES FUERZA: TIPO: Nº: INT. NOMINAL: MARCA:

CONTACTORES ARRANQUE DIRECTO: TIPO: A-BSMC-3 Nº: 1 INT. NOMINAL: 25 A MARCA: SASSIN PROTECCIÓN TERMICA REARMABLE: 12 - 18 A

CONTACTORES ARRANCADOR Y-Δ: TIPO: Nº: INT. NOMINAL: MARCA: PROTECCIÓN TERMICA REARMABLE:

CONTACTORES VARIADOR FRECUENCIA: TIPO: Nº: INT. NOMINAL: MARCA: PROTECCIÓN TERMICA REARMABLE:

CONTACTORES BATERIA CONDENSADORES: TIPO: Nº: INT. NOMINAL: MARCA: PROTECCIÓN TERMICA REARMABLE:

INT. DIFERENCIALES: Nº 1 POLO: 2 SENSIBIL.: 30mA INT. NOMINAL: 40 A MARCA:

SISTEMA DE TELEGESTIÓN: TIPO: MARCA ROUTER: Nº TARJETA: PIN:

ANALIZADOR DE RED: MARCA: MODELO: **VOLTÍMETRO/AMPERÍMETRO:**

PROTECCIÓN CONTRA SOBRETENSIONES: MARCA: TIPO:

VARIADORES DE FRECUENCIA: MARCA: TIPO: POTENCIA:

ANEMÓMETRO: MARCA: TIPO:

TOMA DE TIERRA: SECCIÓN: 16 mm2 RESISTENCIA: 2.45 Ω LATIGUILLOS PUERTAS: SI

BATERIA CONDENSADORES: Nº INT. NOMINAL: MARCA: PROTECCION: POTENCIA:

GENERAL

REVISIÓN ELÉCTRICA: CABLEADOS: BIEN BORNAS Y CONEXIONES: BIEN CONTACTORES: BIEN

LIMPIEZA GENERAL: EXTERIOR ARMARIO: BIEN INTERIOR: BIEN ELEMENTOS EXTRAÑOS: NO CABLEADO: BIEN

CONTACTORES: BIEN OTROS COMPONENTES: PRODUCTO LIMPIADOR: AIRE COMPRIMIDO: HIDRÓFUGO:

ENGRASE: CANDADOS: BISAGRAS: BIEN CONTACTORES: BIEN OTROS:

REPASO CHAPA Y PINTURA: ABOLLADURAS: NO ÓXIDO: NO AJUSTES DE PUERTAS: PINTURA:

ESTANQUEIDAD: BIEN ORIFICIOS DE TUBOS ENTRADA Y SALIDA: BIEN OTRAS ABERTURAS EN LA CHAPA: NO

O.C.A.: FAVORABLE: SI CONDICIONADA: DENEGADA: PRÓXIMA REVISIÓN: 24/08/21 GRUPO:

OBSERVACIONES

GERENCIA DE URBANISMO (AYUNTAMIENTO DE SEVILLA)

CONSERVACIÓN DE FUENTES Y MONUMENTOS	GMU	PARTE DE INSPECCIÓN CENTRO DE MANDO Y PROTECCIÓN DE FUERZA	FECHA	HOJA
			09/02/16	1 DE 1

IDENTIFICACIÓN

SITUACIÓN REAL C.M.: MUELLE DE NUEVA YORK — COORD.X: 234865.5 — COORD. Y: 4141208.52

CENTRO DE MANDO Nº: F152 - F153 — **SUMINISTRO Nº:**

PLACA DE IDENTIFICACIÓN: F152/85 - F153/85 — **TENSIÓN DE SUMINISTRO CONTRATO:** 380-220 V

POTENCIA INSTALADA: 7 kW — **POTENCIA CONTRATADA:**

TOMA DE VALORES

CONTADOR DE ACTIVA Nº 20383 — **LECTURA:** 69301 kWh

CONTADOR DE REACTIVA Nº 20383 — **LECTURA:** 34903 kVARh

	HORA	R-S	S-T	R-T	R-N	S-N	T-N
TENSIÓN DIURNA EN VACÍO (V):	11:45	415	418	420	240	240	242
TENSIÓN NOCTURNA EN CARGA 100% (V):	12:00	415	418	420	240	240	242

	HORA	R	S	T	N
INTENSIDAD LINEA GENERAL EN CARGA 100% (A):		11.35	7.44	8.17	3.63

FACTOR DE POTENCIA:	HORA	R	S	T	GENERAL
	12:20	0.94	0.97	0.96	0.93

CORRIENTE DE FUGA GENERAL(mA):	R	S	T	N
	10.5	7.1	7.8	3.5

CIRCUITOS DE SALIDA	INTENSIDAD POR FASE				PROTECCIONES	CONDUCTORES	AISLAMIENTO MΩ				FACTOR DE POTENCIA				TIPO DE ARRANQUE
NUMERO Y DESIGNACIÓN	R	S	T	N	TIPO/CALIBRE	SECCIÓN mm²	R	S	T	N	R	S	T	MEDIA	
C1 - FUENTE 1	8.23	7.42	8.1	0.13	4x16 A	4 (1x6)	∞	∞	∞	135	0.98	0.98	0.97	0.98	DIRECTO
C2 - FUENTE 2	3.70			3.70	2x16 A	2 (1x6)	110			105	0.75			0.75	DIRECTO

CARACTERÍSTICAS DEL C.M.

CAJA ACOMETIDA: TIPO: CAHORS — FUSIBLES: 50 A — **DERIVACIÓN INDIVIDUAL:** TIPO: UNIPOLAR 0.6 / 1kV — SECCIÓN: 4 (1x16) mm2

ARMARIO: TIPO: SCHNEIDER — SISTEMA DE FIJACIÓN: PARED — DIMENSIONES: 50x60x20 cm

EQ. MED. DIRECTA: — **EQ. MED. INDIRECTA: Rel. de transformación;**

PROTECCIÓN GENERAL: TIPO: TERMICA — MARCA: SCHNEIDER — CALIBRE: 4x32 A

TOMA DE CORRIENTE: — **PUNTO DE LUZ:** — **INT. TOMA CORR. Y PL:**

RELOJ: MARCA Y MODELO: — Nº SERIE: — VERSIÓN:

CONMUTADORES MANIOBRA: INT. NOMIN:

PROTECCION CIR. MANIOBRA: DIFERENCIAL: — TÉRMICO:

CONMUTADORES FUERZA: TIPO: — Nº: — INT. NOMINAL: — MARCA:

CONTACTORES ARRANQUE DIRECTO: TIPO: — Nº: — INT. NOMINAL: — MARCA: — PROTECCIÓN TERMICA REARMABLE:

CONTACTORES ARRANCADOR E-Δ: TIPO: — Nº: — INT. NOMINAL: — MARCA: — PROTECCIÓN TERMICA REARMABLE:

CONTACTORES VARIADOR FRECUENCIA: TIPO: — Nº: — INT. NOMINAL: — MARCA: — PROTECCIÓN TERMICA REARMABLE:

CONTACTORES BATERIA CONDENSADORES: TIPO: — Nº: — INT. NOMINAL: — MARCA: — PROTECCIÓN TERMICA REARMABLE:

INT. DIFERENCIALES: Nº 2 — POLO: 4 / 2 — SENSIBIL.: 300mA — INT. NOMINAL: 40 A — MARCA: SCHNEIDER

SISTEMA DE TELEGESTIÓN: TIPO: — MARCA ROUTER: — Nº TARJETA: — PIN:

ANALIZADOR DE RED: MARCA: — MODELO: — **VOLTÍMETRO/AMPERÍMETRO:**

PROTECCIÓN CONTRA SOBRETENSIONES: MARCA: — TIPO:

VARIADORES DE FRECUENCIA: MARCA: — TIPO: — POTENCIA:

ANEMÓMETRO: MARCA: — TIPO:

TOMA DE TIERRA: SECCIÓN: 16 mm2 — RESISTENCIA: 2.2 Ω — LATIGUILLOS PUERTAS: SI

BATERIA CONDENSADORES: Nº — INT. NOMINAL: — MARCA: — PROTECCION: — POTENCIA:

GENERAL

REVISIÓN ELÉCTRICA: CABLEADOS: — BORNAS Y CONEXIONES: — CONTACTORES:

LIMPIEZA GENERAL: EXTERIOR ARMARIO: — INTERIOR: — ELEMENTOS EXTRAÑOS: — CABLEADO:

CONTACTORES: — OTROS COMPONENTES: — PRODUCTO LIMPIADOR: — AIRE COMPRIMIDO: — HIDRÓFUGO:

ENGRASE: CANDADOS: — BISAGRAS: — CONTACTORES: — OTROS:

REPASO CHAPA Y PINTURA: ABOLLADURAS: — ÓXIDO: — AJUSTES DE PUERTAS: — PINTURA:

ESTANQUEIDAD: ORIFICIOS DE TUBOS ENTRADA Y SALIDA: — OTRAS ABERTURAS EN LA CHAPA:

O.C.A.: FAVORABLE: SI — CONDICIONADA: — DENEGADA: — PRÓXIMA REVISIÓN: 24/08/21 — GRUPO:

OBSERVACIONES

-C.M GENERAL COMPARTIDO PARA FUENTES DEL MUELLE DE NUEVA YORK F152 Y F153.

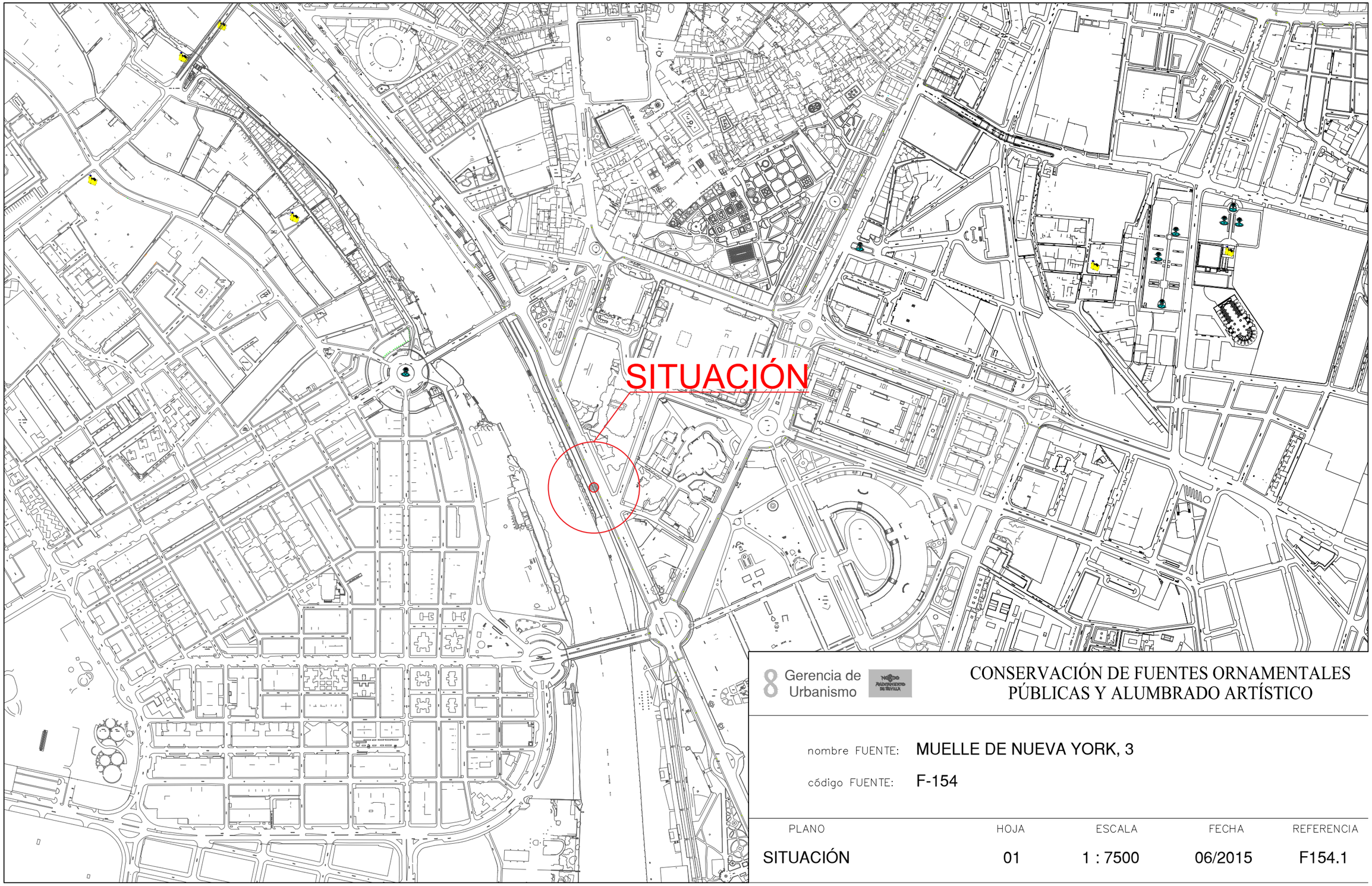

8 Gerencia de Urbanismo

CONSERVACIÓN DE FUENTES ORNAMENTALES PÚBLICAS Y ALUMBRADO ARTÍSTICO

nombre FUENTE: MUELLE DE NUEVA YORK, 3

código FUENTE: F-154

PLANO	HOJA	ESCALA	FECHA	REFERENCIA
SITUACIÓN	01	1 : 7500	06/2015	F154.1

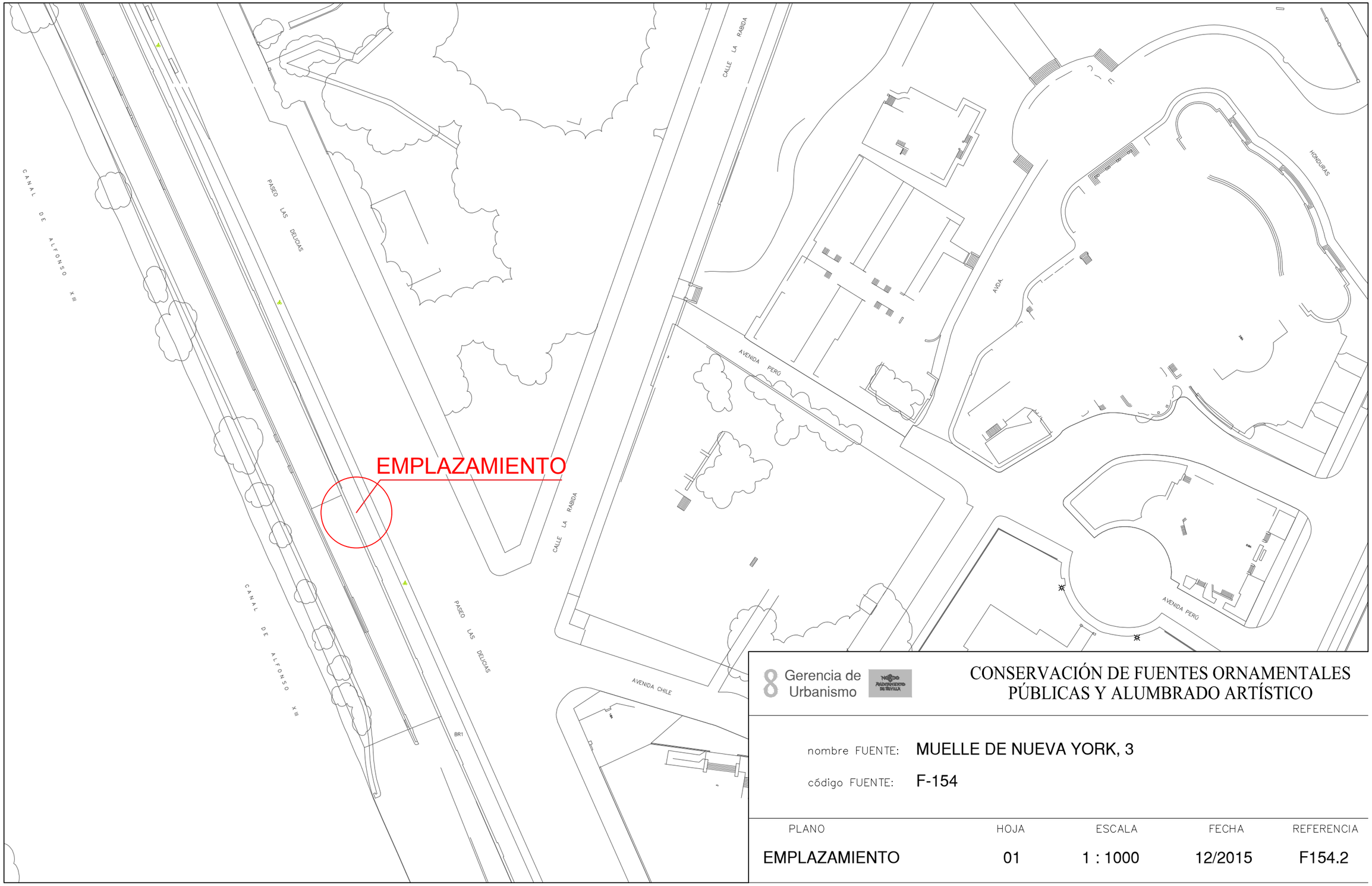

Gerencia de Urbanismo

CONSERVACIÓN DE FUENTES ORNAMENTALES PÚBLICAS Y ALUMBRADO ARTÍSTICO

nombre FUENTE: MUELLE DE NUEVA YORK, 3

código FUENTE: F-154

PLANO	HOJA	ESCALA	FECHA	REFERENCIA
EMPLAZAMIENTO	01	1 : 1000	12/2015	F154.2

PLANTA GENERAL

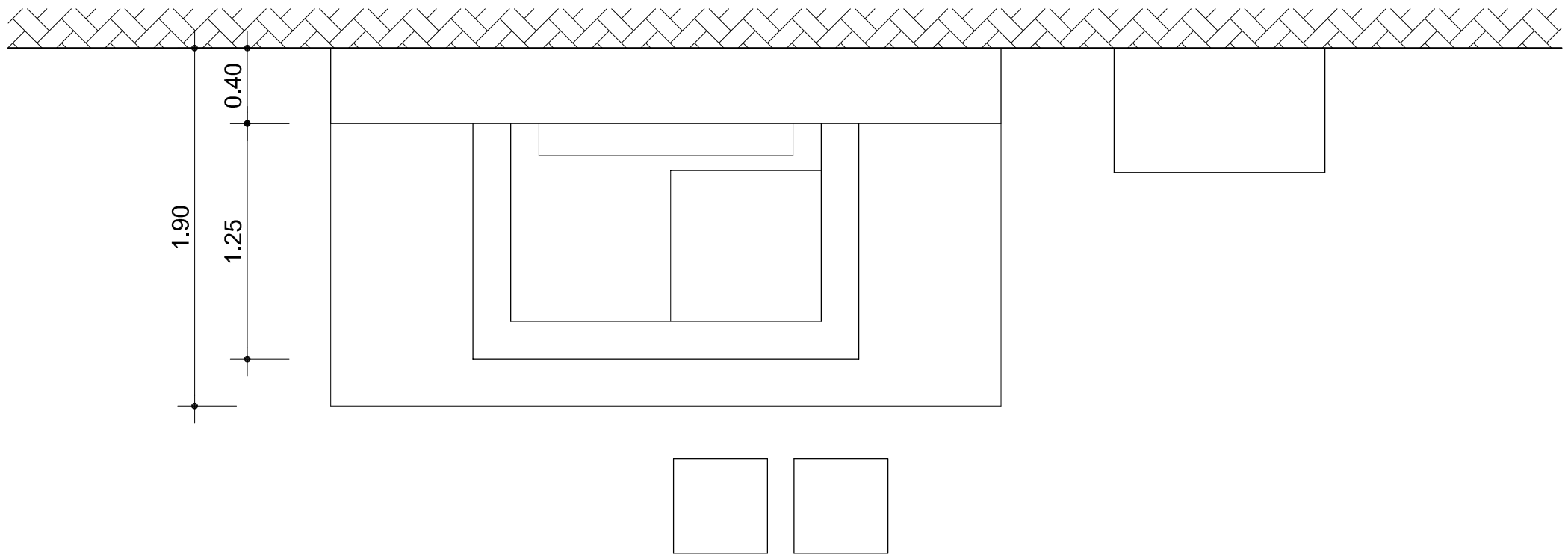

ORIENTACIÓN:

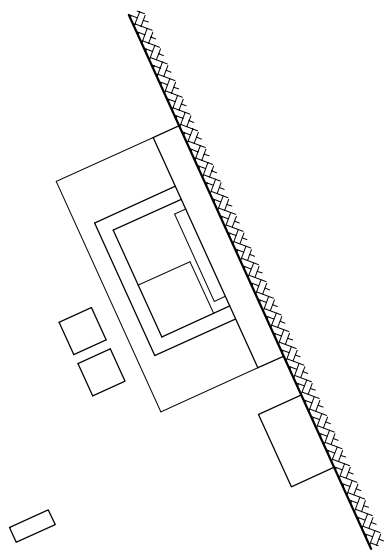

Gerencia de Urbanismo

CONSERVACIÓN DE FUENTES ORNAMENTALES PÚBLICAS Y ALUMBRADO ARTÍSTICO

nombre FUENTE: MUELLE DE NUEVA YORK, 3

código FUENTE: F-154

PLANO	HOJA	ESCALA	FECHA	REFERENCIA
PLANTA	01	1:30	06/2017	F154.3

ALZADO

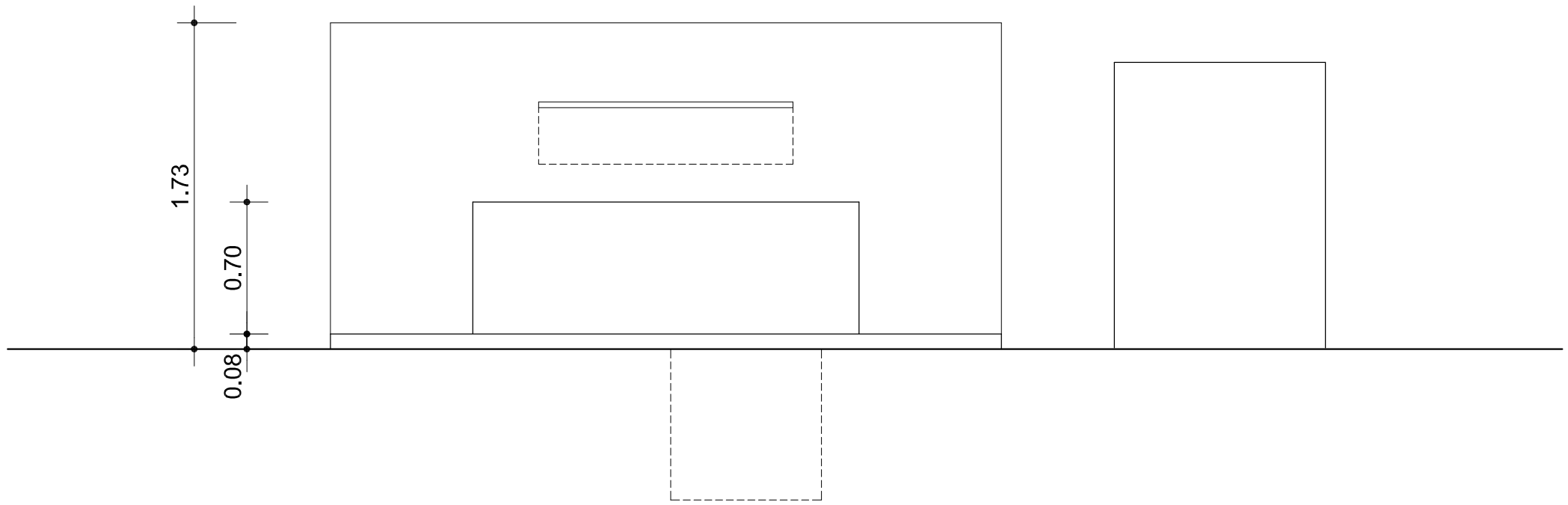

Gerencia de Urbanismo

NOBLE AYUNTAMIENTO DE SEVILLA

CONSERVACIÓN DE FUENTES ORNAMENTALES PÚBLICAS Y ALUMBRADO ARTÍSTICO

nombre FUENTE: MUELLE DE NUEVA YORK, 3

código FUENTE: F-154

PLANO	HOJA	ESCALA	FECHA	REFERENCIA
ALZADO	01	1:30	06/2017	F154.4

PLANTA HIDRÁULICA

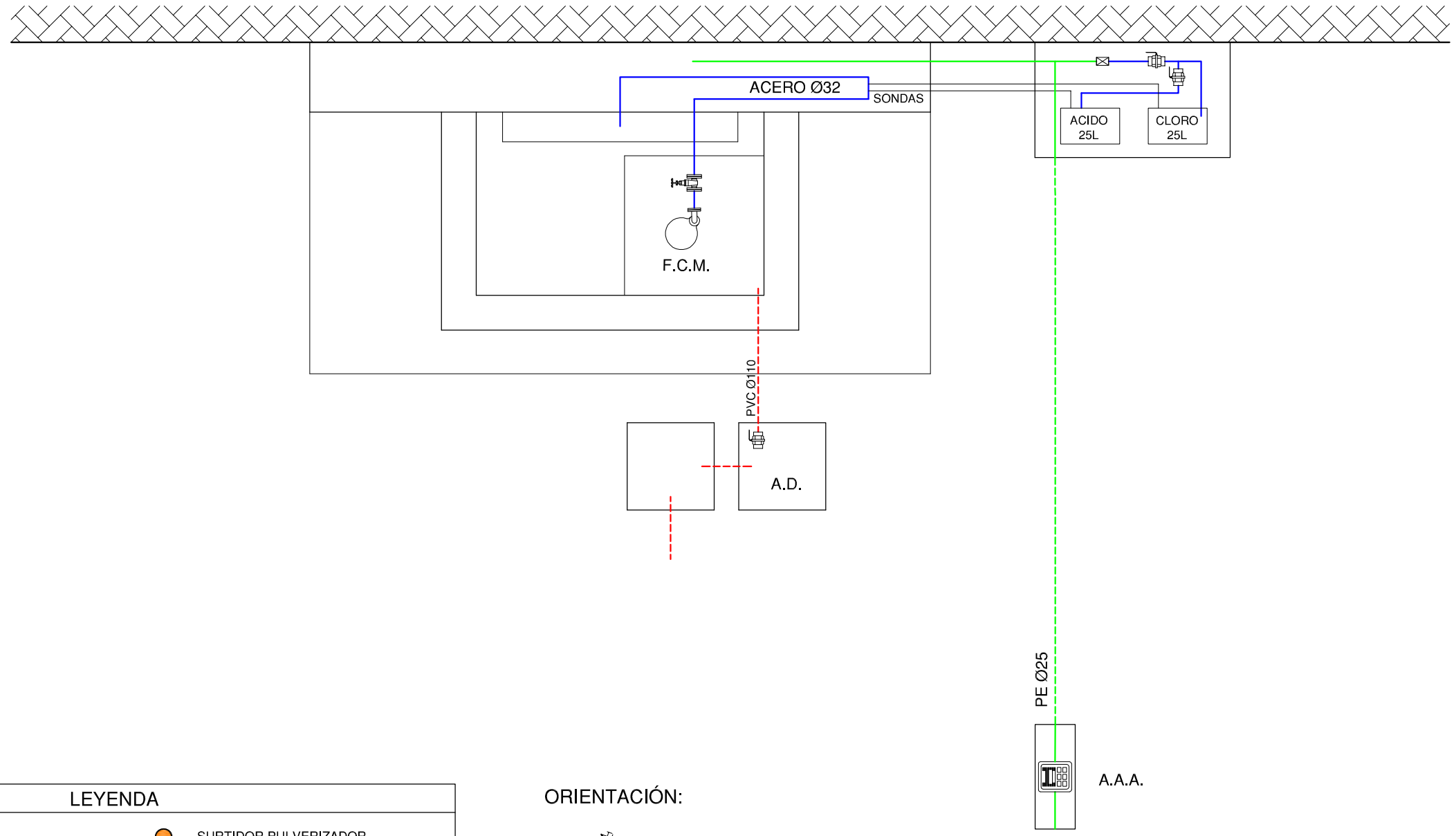

LEYENDA

- TUBERÍA DE APORTE
- TUBERÍA DE RECIRCULACIÓN
- TUBERÍA DE DESAGÜE
- CONTADOR
- ELECTROVALVULA
- LLAVE DE BOLA
- LLAVE COMPUERTA
- SURTIDOR PARABÓLICO
- BOMBA DE ACHIQUE
- SURTIDOR PULVERIZADOR
- SURTIDOR VERTICAL
- GRIFO
- LLAVE SELECTORA
- BRIDA UNIÓN
- VÁLVULA REGULADORA DE PRESIÓN
- MANOMETRO
- BOMBA RECIRCULACIÓN
- DEPÓSITO CL / PH

F.C.M.	FOSO COLECTOR MOTOR	A.A.A.	ARQUETA AGUA APORTE
A.D.	ARQUETA DESAGÜE	S.M.	SALA MAQUINA

ORIENTACIÓN:

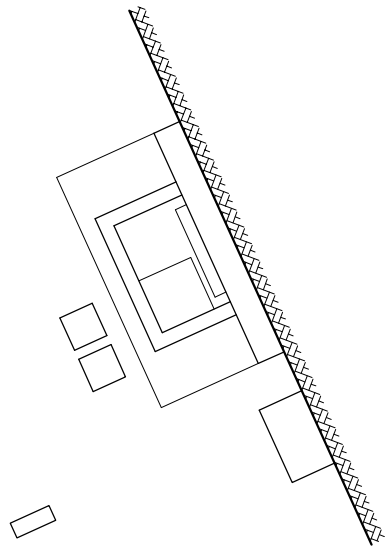

Gerencia de Urbanismo

CONSERVACIÓN DE FUENTES ORNAMENTALES PÚBLICAS Y ALUMBRADO ARTÍSTICO

nombre FUENTE: MUELLE DE NUEVA YORK, 3

código FUENTE: F-154

PLANO	HOJA	ESCALA	FECHA	REFERENCIA
HIDRÁULICO	01/02	1:30	06/2017	F154.5

ALZADO HIDRÁULICO

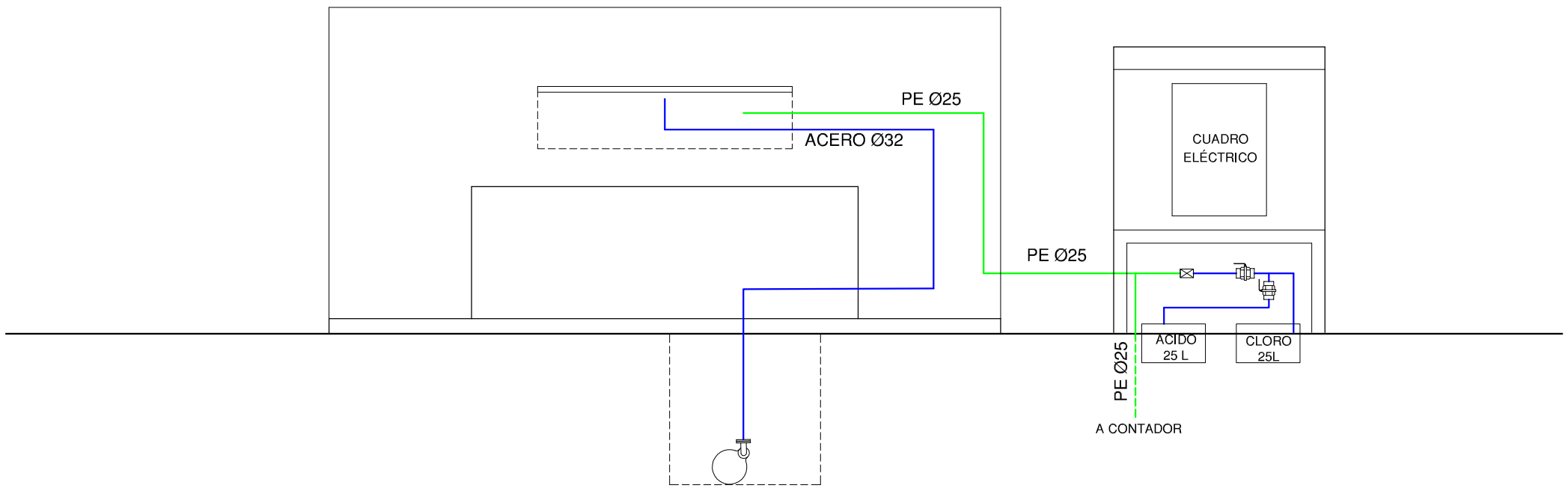

LEYENDA

- TUBERÍA DE APORTE
- TUBERÍA DE RECIRCULACIÓN
- TUBERÍA DE DESAGÜE
- CONTADOR
- ELECTROVALVULA
- LLAVE DE BOLA
- LLAVE COMPUERTA
- SURTIDOR PARABÓLICO
- BOMBA DE ACHIQUE
- SURTIDOR PULVERIZADOR
- SURTIDOR VERTICAL
- GRIFO
- LLAVE SELECTORA
- BRIDA UNIÓN
- VÁLVULA REGULADORA DE PRESIÓN
- MANOMETRO
- BOMBA RECIRCULACIÓN
- DEPÓSITO CL / PH

F.C.M.	FOSO COLECTOR MOTOR	A.A.A.	ARQUETA AGUA APORTE
A.D.	ARQUETA DESAGÜE	S.M.	SALA MAQUINA

Gerencia de Urbanismo

CONSERVACIÓN DE FUENTES ORNAMENTALES PÚBLICAS Y ALUMBRADO ARTÍSTICO

nombre FUENTE: MUELLE DE NUEVA YORK, 3

código FUENTE: F-154

PLANO	HOJA	ESCALA	FECHA	REFERENCIA
HIDRÁULICO	02/02	1:30	06/2017	F154.5

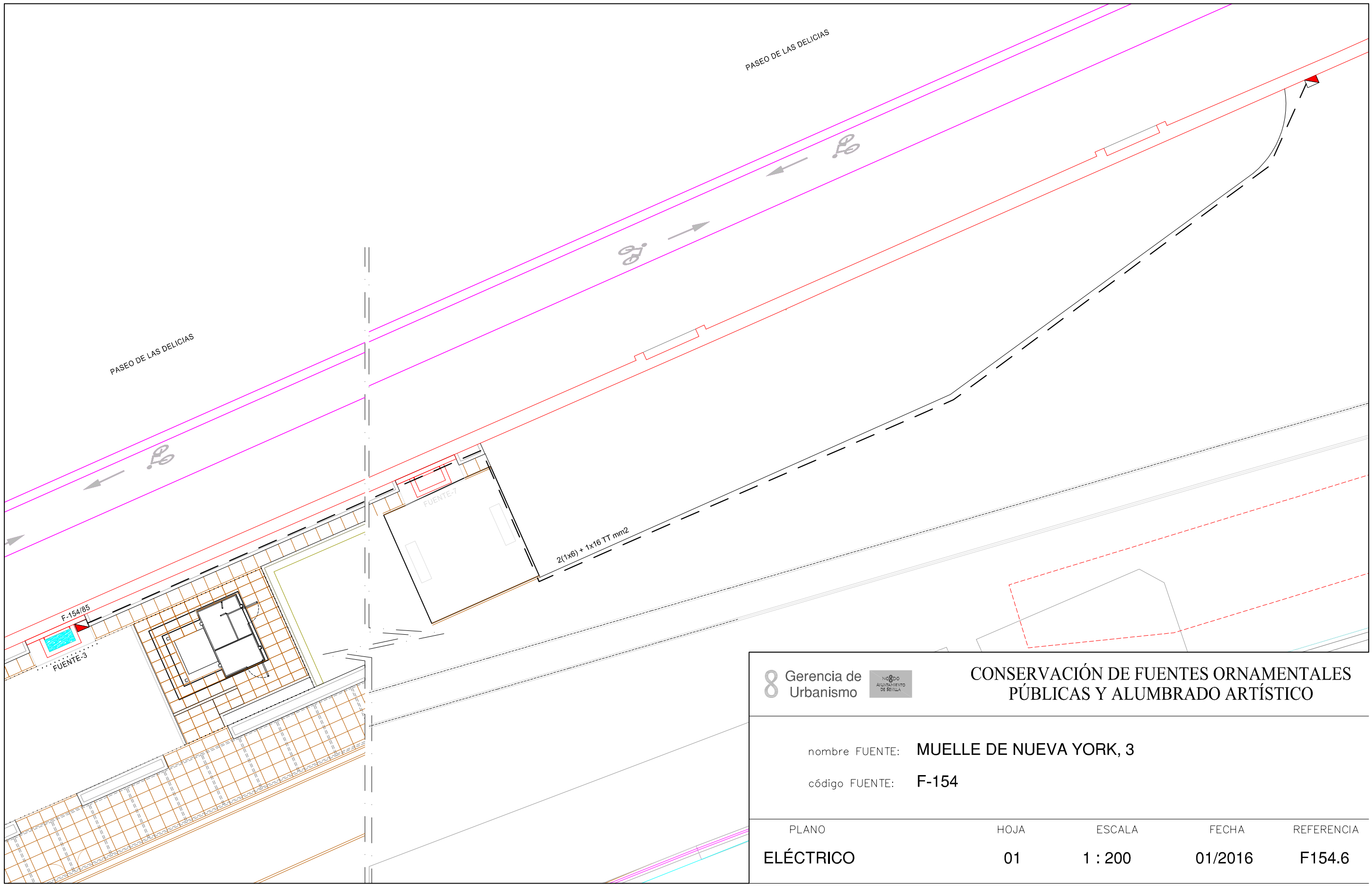

Gerencia de Urbanismo

CONSERVACIÓN DE FUENTES ORNAMENTALES PÚBLICAS Y ALUMBRADO ARTÍSTICO

nombre FUENTE: MUELLE DE NUEVA YORK, 3

código FUENTE: F-154

PLANO	HOJA	ESCALA	FECHA	REFERENCIA
ELÉCTRICO	01	1 : 200	01/2016	F154.6

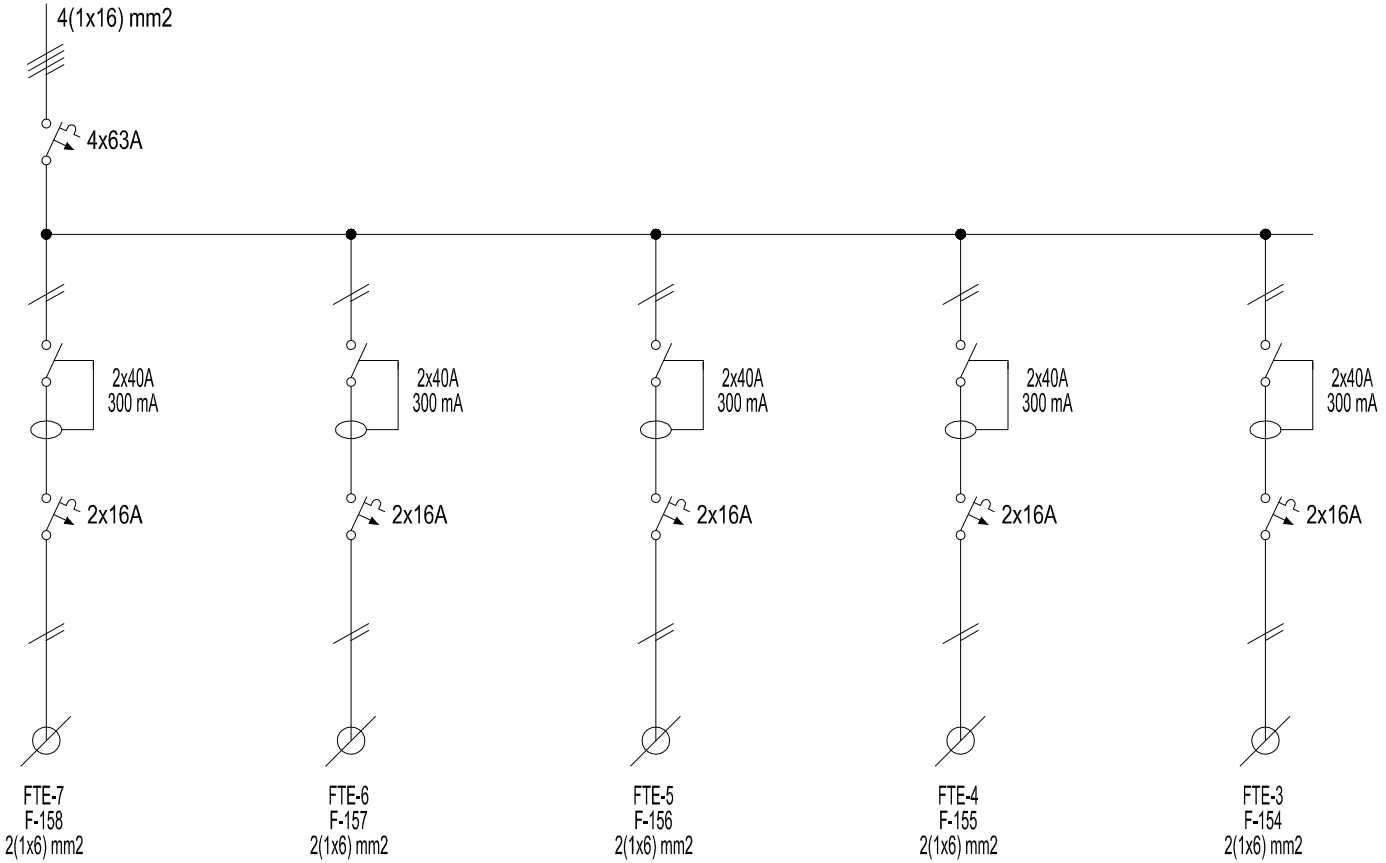

Gerencia de Urbanismo

CONSERVACIÓN DE FUENTES ORNAMENTALES PÚBLICAS Y ALUMBRADO ARTÍSTICO

nombre FUENTE: MUELLE DE NUEVA YORK, 3, 4, 5, 6, Y 7

código FUENTE: F154 - F155 - 156 - 157 - 158

PLANO	HOJA	ESCALA	FECHA	REFERENCIA
ESQUEMA UNIFILAR	01	S/D	08/2016	EU_(GENERAL)

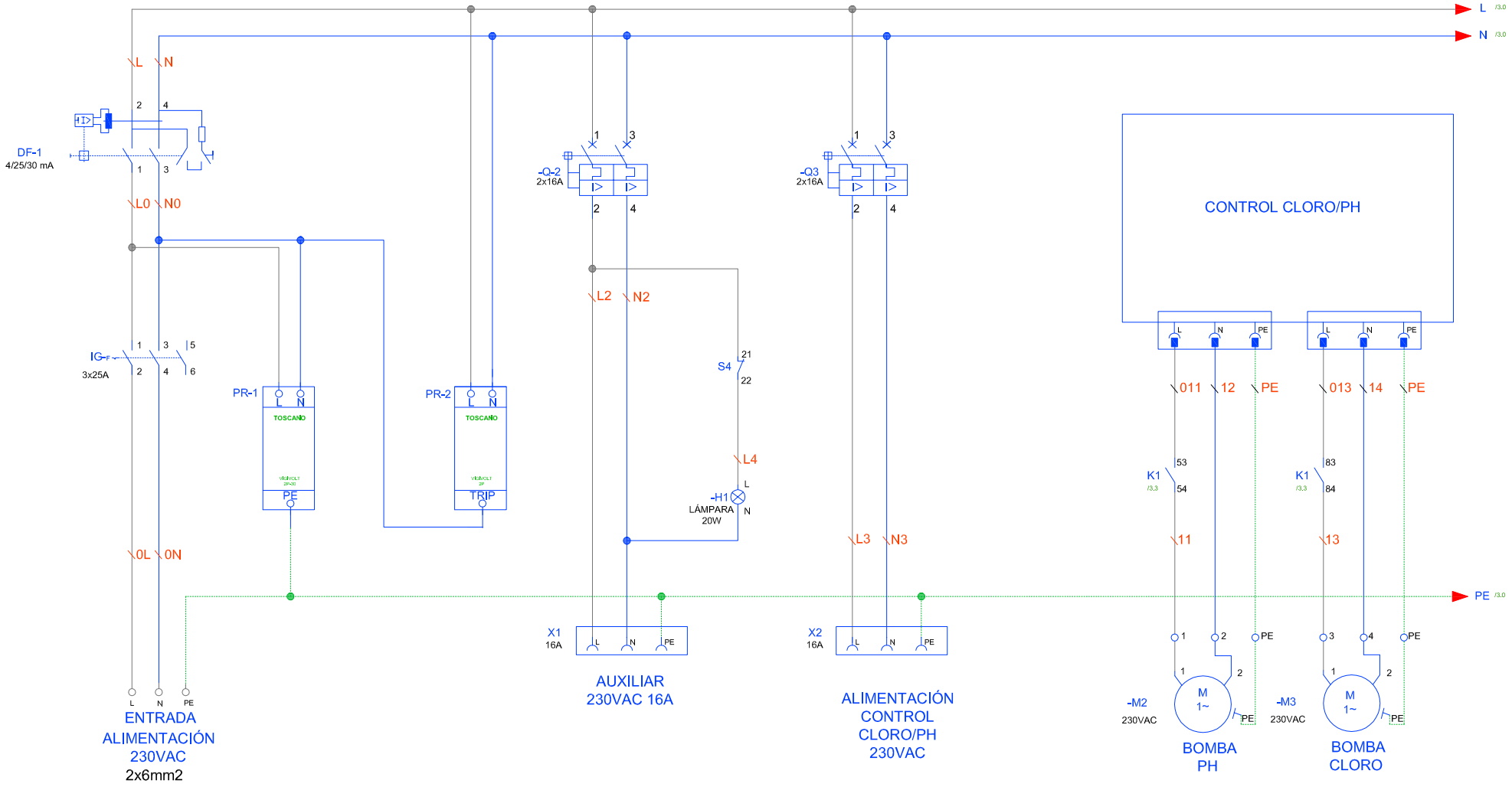

Gerencia de Urbanismo

CONSERVACIÓN DE FUENTES ORNAMENTALES PÚBLICAS Y ALUMBRADO ARTÍSTICO

nombre FUENTE: MUELLE DE NUEVA YORK, 2, 3, 4, 5, 6 Y 7

código FUENTE: F-153, F-154, F-155, F-156, F-157 Y F-158

PLANO	HOJA	ESCALA	FECHA	REFERENCIA
ESQUEMA UNIFILAR	01/02	S/D	03/2017	F153-7 A F158-7

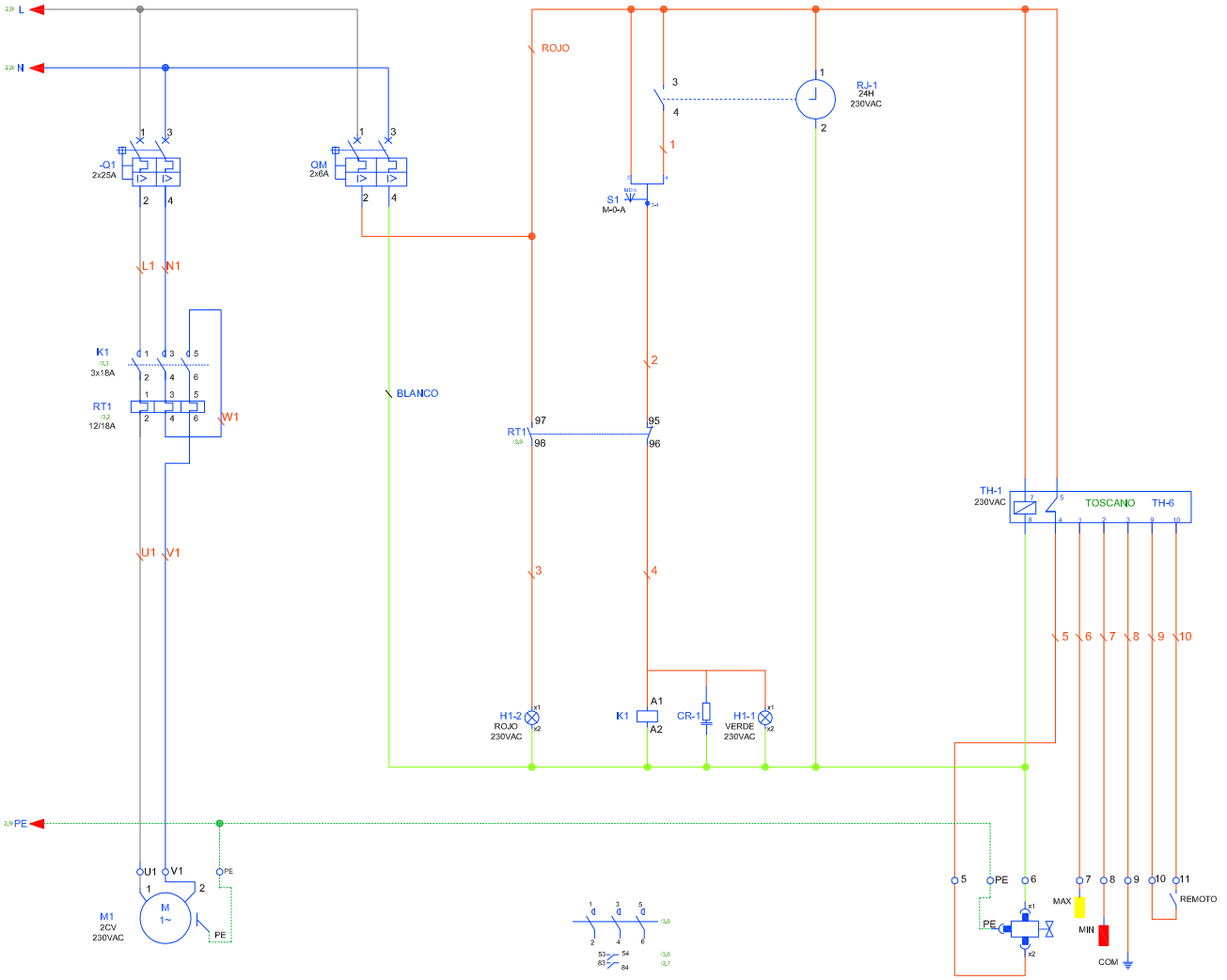

BOMBA
2x2,5mm2

NIVEL PARA BOMBA

VÁLVULA DE LLANADO

NIVEL PARA VÁLVULA

Gerencia de Urbanismo

CONSERVACIÓN DE FUENTES ORNAMENTALES PÚBLICAS Y ALUMBRADO ARTÍSTICO

nombre FUENTE: MUELLE DE NUEVA YORK, 2, 3, 4, 5, 6 Y 7

código FUENTE: F-153, F-154, F-155, F-156, F-157 Y F-158

PLANO	HOJA	ESCALA	FECHA	REFERENCIA
ESQUEMA UNIFILAR	02/02	S/D	03/2017	F153-7 A F158-7

FICHA COMPONENTES FUENTE

Fuente	F154 MUELLE DE NUEVA YORK 3

Alumbrado	Tipo	Potencia	Tensión	Cantidad
Lámpara				
Proyector				

Motores	Cascada
Marca/Modelo	IDEAL / VORTEX 200M
Tipo	Sumergible
Potencia	2 CV/1,5 Kw
Tensión	I-230 v
Intensidad	10 A
Arranque	Directo
Veloc x anemo	
Compens cosφ	Cond individual
Caudal	30÷600 l/m
Altura	10÷2 mca
Cantidad	1

	Marca/Modelo	Fecha instalación	Depositos quimicos	Volumen
Sist cloración	Hanna/Controler-10	ago-13	en arquetas	25 L

Surtidores	Marca / Modelo	Diámetro/conexión	Cantidad	Material
Parabólicos	s/marca	Ø 32	1	Acero
cascada	s/marca		1	

Control nivel	Sondas nivel	☐
	Válvula flotador	☐
	Sin control	☐
	Sonda motor	☐

Contador de agua	Marca	ELSTER	Volumen agua vaso	
	Número	82449628	2 m³	
	Calibre			

	Material	Cantidad	Volumen	Fecha renovacion
Filtro aspiración	acero galvanizado	1		
Filtro de arena				

Observaciones:

GERENCIA DE URBANISMO (AYUNTAMIENTO DE SEVILLA)

CONSERVACIÓN DE FUENTES Y MONUMENTOS	GMU	PARTE DE INSPECCIÓN CENTRO DE MANDO Y PROTECCIÓN DE FUERZA	FECHA	HOJA
			12/01/16	1 DE 1

IDENTIFICACIÓN

SITUACIÓN REAL C.M.: MUELLE DE NUEVA YORK - 3 COORD.X: 234955.86 COORD. Y: 4141021.23

CENTRO DE MANDO Nº: F154 **SUMINISTRO Nº:**

PLACA DE IDENTIFICACIÓN: F154/85 **TENSIÓN DE SUMINISTRO CONTRATO:** 220 V

POTENCIA INSTALADA: 1.5 KW **POTENCIA CONTRATADA:**

TOMA DE VALORES

CONTADOR DE ACTIVA Nº **LECTURA:** kWh

CONTADOR DE REACTIVA Nº **LECTURA:** kVARh

	HORA	R-S	S-T	R-T	R-N	S-N	T-N
TENSIÓN DIURNA EN VACÍO (V):	14:50				234		
TENSIÓN NOCTURNA EN CARGA 100% (V):	14:55				228		

	HORA	R	S	T	N
INTENSIDAD LINEA GENERAL EN CARGA 100% (A):	15:10		4.7		4.7

	HORA	R	S	T	GENERAL
FACTOR DE POTENCIA:	15:00		0.91		0.91

	R	S	T	N
CORRIENTE DE FUGA GENERAL(mA):		4.4		4.4

CIRCUITOS DE SALIDA	INTENSIDAD POR FASE				PROTECCIONES	CONDUCTORES	AISLAMIENTO MΩ				FACTOR DE POTENCIA				TIPO DE ARRANQUE
NUMERO Y DESIGNACIÓN	R	S	T	N	TIPO/CALIBRE	SECCIÓN mm²	R	S	T	N	R	S	T	MEDIA	
MOTOR	4.6			4.6	2x25 A	2x2.5		133		133		0.9		0.9	DIRECTO
ANALIZADOR	0.1			0.1	2x16 A	2x1.5		∞		∞		1		1	DIRECTO

CARACTERÍSTICAS DEL C.M.

CAJA ACOMETIDA: TIPO: FUSIBLES: **DERIVACIÓN INDIVIDUAL:** TIPO: UNIPOLAR SECCIÓN: 2 (1x6) mm2

ARMARIO: TIPO: HIMEL METALICO SISTEMA DE FIJACIÓN: PARED DIMENSIONES: 50x70x20 cm

EQ. MED. DIRECTA: **EQ. MED. INDIRECTA: Rel. de transformación;**

PROTECCIÓN GENERAL: TIPO: DIFERENCIAL MARCA: SASSIN CALIBRE: 2x40 A 0.03 A

TOMA DE CORRIENTE: SI **PUNTO DE LUZ:** SI **INT. TOMA CORR. Y PL:** SI

RELOJ: MARCA Y MODELO: FLASH MONOMAT Nº SERIE: VERSIÓN:

CONMUTADORES MANIOBRA: INT. NOMIN: 16 A

PROTECCION CIR. MANIOBRA: DIFERENCIAL: 2x40 A TÉRMICO: 2x16 A

CONMUTADORES FUERZA: TIPO: Nº: INT. NOMINAL: MARCA:

CONTACTORES ARRANQUE DIRECTO: TIPO: A-BSMC-3 Nº: 1 INT. NOMINAL: 25 A MARCA: SASSIN PROTECCIÓN TERMICA REARMABLE: 12 - 18 A

CONTACTORES ARRANCADOR E-Δ: TIPO: Nº: INT. NOMINAL: MARCA: PROTECCIÓN TERMICA REARMABLE:

CONTACTORES VARIADOR FRECUENCIA: TIPO: Nº: INT. NOMINAL: MARCA: PROTECCIÓN TERMICA REARMABLE:

CONTACTORES BATERIA CONDENSADORES: TIPO: Nº: INT. NOMINAL: MARCA: PROTECCIÓN TERMICA REARMABLE:

INT. DIFERENCIALES: Nº 1 POLO: 2 SENSIBIL.: 30mA INT. NOMINAL: 40 A MARCA:

SISTEMA DE TELEGESTIÓN: TIPO: MARCA ROUTER: Nº TARJETA: PIN:

ANALIZADOR DE RED: MARCA: MODELO: **VOLTÍMETRO/AMPERÍMETRO:**

PROTECCIÓN CONTRA SOBRETENSIONES: MARCA: TIPO:

VARIADORES DE FRECUENCIA: MARCA: TIPO: POTENCIA:

ANEMÓMETRO: MARCA: TIPO:

TOMA DE TIERRA: SECCIÓN: 16 mm2 RESISTENCIA: 3.1 Ω LATIGUILLOS PUERTAS: SI

BATERIA CONDENSADORES: Nº INT. NOMINAL: MARCA: PROTECCION: POTENCIA:

GENERAL

REVISIÓN ELÉCTRICA: CABLEADOS: BIEN BORNAS Y CONEXIONES: BIEN CONTACTORES: BIEN

LIMPIEZA GENERAL: EXTERIOR ARMARIO: BIEN INTERIOR: BIEN ELEMENTOS EXTRAÑOS: NO CABLEADO: BIEN

CONTACTORES: BIEN OTROS COMPONENTES: PRODUCTO LIMPIADOR: AIRE COMPRIMIDO: HIDRÓFUGO:

ENGRASE: CANDADOS: BISAGRAS: BIEN CONTACTORES: BIEN OTROS:

REPASO CHAPA Y PINTURA: ABOLLADURAS: NO ÓXIDO: NO AJUSTES DE PUERTAS: PINTURA:

ESTANQUEIDAD: BIEN ORIFICIOS DE TUBOS ENTRADA Y SALIDA: BIEN OTRAS ABERTURAS EN LA CHAPA: NO

O.C.A.: FAVORABLE: SI CONDICIONADA: DENEGADA: PRÓXIMA REVISIÓN: 24/08/21 GRUPO:

OBSERVACIONES

GERENCIA DE URBANISMO (AYUNTAMIENTO DE SEVILLA)

CONSERVACIÓN DE FUENTES Y MONUMENTOS	GMU	PARTE DE INSPECCIÓN CENTRO DE MANDO Y PROTECCIÓN DE FUERZA	FECHA	HOJA
			09/02/16	1 DE 1

IDENTIFICACIÓN

SITUACIÓN REAL C.M.: MUELLE DE NUEVA YORK — COORD.X: 235029.06 — COORD. Y: 41408060.82

CENTRO DE MANDO Nº: F154 - F155 - F156 - F157 - F158 — **SUMINISTRO Nº:**

PLACA DE IDENTIFICACIÓN: F154/85 - F155/85 - F156/85 - F157/85 - F158/85 — **TENSIÓN DE SUMINISTRO CONTRATO:** 380-220 V

POTENCIA INSTALADA: 7.5 kW — **POTENCIA CONTRATADA:**

TOMA DE VALORES

CONTADOR DE ACTIVA Nº 20329 — **LECTURA:** 111316 kWh

CONTADOR DE REACTIVA Nº 20329 — **LECTURA:** 32420 kVARh

	HORA	R-S	S-T	R-T	R-N	S-N	T-N
TENSIÓN DIURNA EN VACÍO (V):	9:40	414	416	419	240	239	441
TENSIÓN NOCTURNA EN CARGA 100% (V):	10:00	411	416	417	238	237	240

	HORA	R	S	T	N
INTENSIDAD LINEA GENERAL EN CARGA 100% (A):		17.10	25	12	8.9

FACTOR DE POTENCIA:	HORA	R	S	T	GENERAL
	11:00	0.91	0.96	0.96	0.93

CORRIENTE DE FUGA GENERAL(mA):	R	S	T	N
	16.1	23.4	10.8	9

CIRCUITOS DE SALIDA	INTENSIDAD POR FASE				PROTECCIONES	CONDUCTORES	AISLAMIENTO MΩ				FACTOR DE POTENCIA				TIPO DE ARRANQUE
NUMERO Y DESIGNACIÓN	R	S	T	N	TIPO/CALIBRE	SECCIÓN mm²	R	S	T	N	R	S	T	MEDIA	
C1 - FUENTE 3		13.2		13	2x16 A	2 (1x6)		112				0.97		0.97	DIRECTO
C2 - FUENTE 4	5.5			5.5	2x16 A	2 (1x6)	∞			∞	0.91			0.91	DIRECTO
C3 - FUENTE 5			11.3	11.3	2x16 A	2 (1x6)			131				0.96	0.96	DIRECTO
C4 - FUENTE 6		11.6		11.5	2x16 A	2 (1x6)		∞		∞		0.96		0.96	DIRECTO
C5 - FUENTE 7	11.5			11.4	2x16 A	2 (1x6)	∞			∞	0.92			0.92	DIRECTO

CARACTERÍSTICAS DEL C.M.

CAJA ACOMETIDA: TIPO: CAHORS — FUSIBLES: 50 A — **DERIVACIÓN INDIVIDUAL:** TIPO: UNIPOLAR 0.6 / 1kV — SECCIÓN: 4 (1x16) mm2

ARMARIO: TIPO: SCHNEIDER — SISTEMA DE FIJACIÓN: PARED — DIMENSIONES: 50x60x20 cm

EQ. MED. DIRECTA: — **EQ. MED. INDIRECTA: Rel. de transformación;**

PROTECCIÓN GENERAL: TIPO: TERMICO — MARCA: SCHNEIDER — CALIBRE: 4x63 A

TOMA DE CORRIENTE: — **PUNTO DE LUZ:** — **INT. TOMA CORR. Y PL:**

RELOJ: MARCA Y MODELO: — Nº SERIE: — VERSIÓN:

CONMUTADORES MANIOBRA: INT. NOMIN:

PROTECCION CIR. MANIOBRA: DIFERENCIAL: — TÉRMICO:

CONMUTADORES FUERZA: TIPO: — Nº: — INT. NOMINAL: — MARCA:

CONTACTORES ARRANQUE DIRECTO: TIPO: — Nº: — INT. NOMINAL: — MARCA: — PROTECCIÓN TERMICA REARMABLE:

CONTACTORES ARRANCADOR E-Δ: TIPO: — Nº: — INT. NOMINAL: — MARCA: — PROTECCIÓN TERMICA REARMABLE:

CONTACTORES VARIADOR FRECUENCIA: TIPO: — Nº: — INT. NOMINAL: — MARCA: — PROTECCIÓN TERMICA REARMABLE:

CONTACTORES BATERIA CONDENSADORES: TIPO: — Nº: — INT. NOMINAL: — MARCA: — PROTECCIÓN TERMICA REARMABLE:

INT. DIFERENCIALES: Nº 5 — POLO: 2 — SENSIBIL.: 300mA — INT. NOMINAL: 40 A — MARCA: SCHNEIDER

SISTEMA DE TELEGESTIÓN: TIPO: — MARCA ROUTER: — Nº TARJETA: — PIN:

ANALIZADOR DE RED: MARCA: — MODELO: — **VOLTÍMETRO/AMPERÍMETRO:**

PROTECCIÓN CONTRA SOBRETENSIONES: MARCA: — TIPO:

VARIADORES DE FRECUENCIA: MARCA: — TIPO: — POTENCIA:

ANEMÓMETRO: MARCA: — TIPO:

TOMA DE TIERRA: SECCIÓN: 16 mm2 — RESISTENCIA: 4.3 Ω — LATIGUILLOS PUERTAS: SI

BATERIA CONDENSADORES: Nº — INT. NOMINAL: — MARCA: — PROTECCION: — POTENCIA:

GENERAL

REVISIÓN ELÉCTRICA: CABLEADOS: — BORNAS Y CONEXIONES: — CONTACTORES:

LIMPIEZA GENERAL: EXTERIOR ARMARIO: — INTERIOR: — ELEMENTOS EXTRAÑOS: — CABLEADO:

CONTACTORES: — OTROS COMPONENTES: — PRODUCTO LIMPIADOR: — AIRE COMPRIMIDO: — HIDRÓFUGO:

ENGRASE: CANDADOS: — BISAGRAS: — CONTACTORES: — OTROS:

REPASO CHAPA Y PINTURA: ABOLLADURAS: — ÓXIDO: — AJUSTES DE PUERTAS: — PINTURA:

ESTANQUEIDAD: ORIFICIOS DE TUBOS ENTRADA Y SALIDA: — OTRAS ABERTURAS EN LA CHAPA:

O.C.A.: FAVORABLE: SI — CONDICIONADA: — DENEGADA: — PRÓXIMA REVISIÓN: 24/08/21 — GRUPO:

OBSERVACIONES

-C.M GENERAL COMPARTIDO PARA FUENTES DEL MUELLE DE NUEVA YORK F154, F155, F156, F157 Y F158.

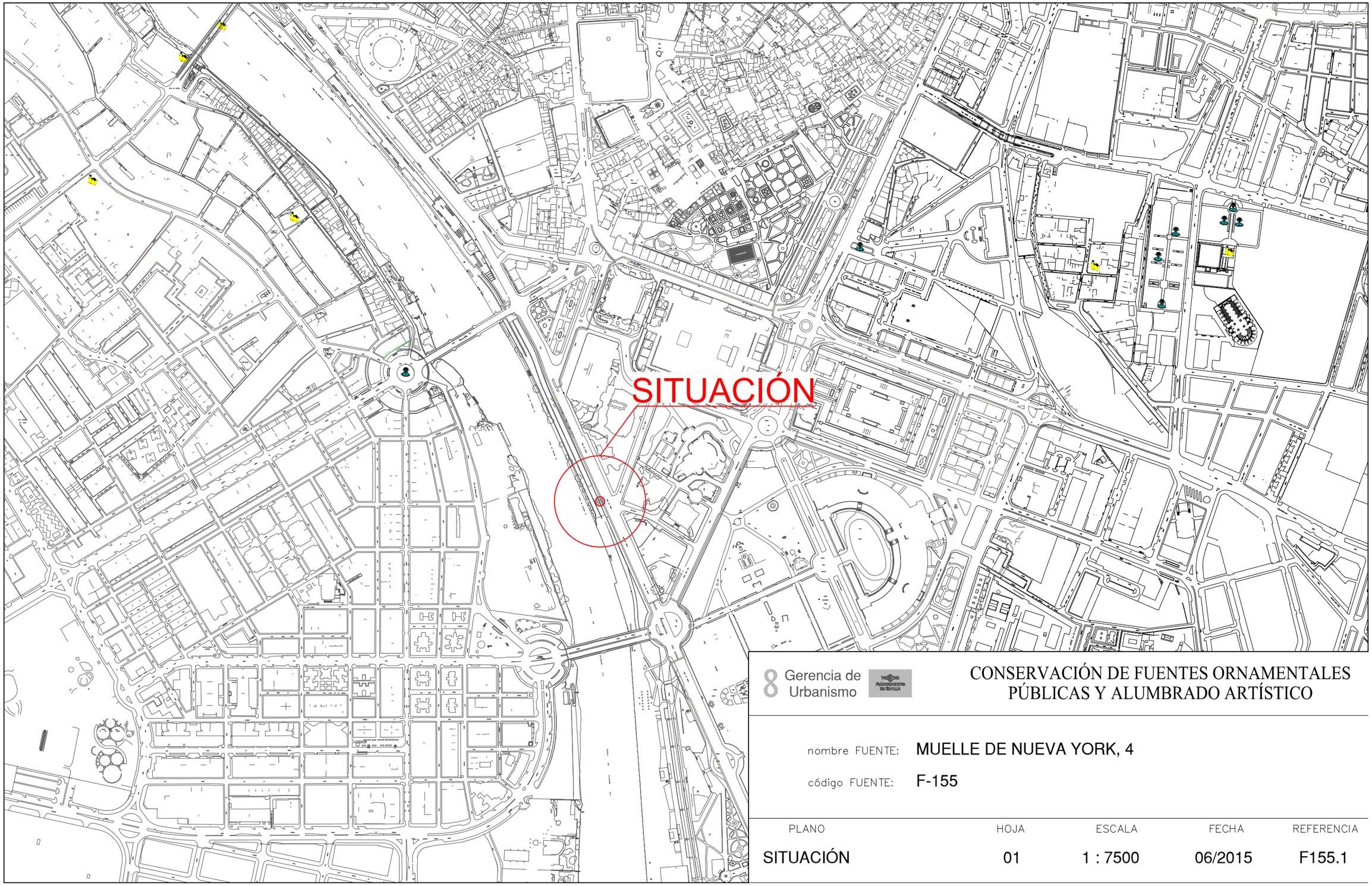

8 Gerencia de Urbanismo

CONSERVACIÓN DE FUENTES ORNAMENTALES PÚBLICAS Y ALUMBRADO ARTÍSTICO

nombre FUENTE: MUELLE DE NUEVA YORK, 4

código FUENTE: F-155

PLANO	HOJA	ESCALA	FECHA	REFERENCIA
SITUACIÓN	01	1 : 7500	06/2015	F155.1

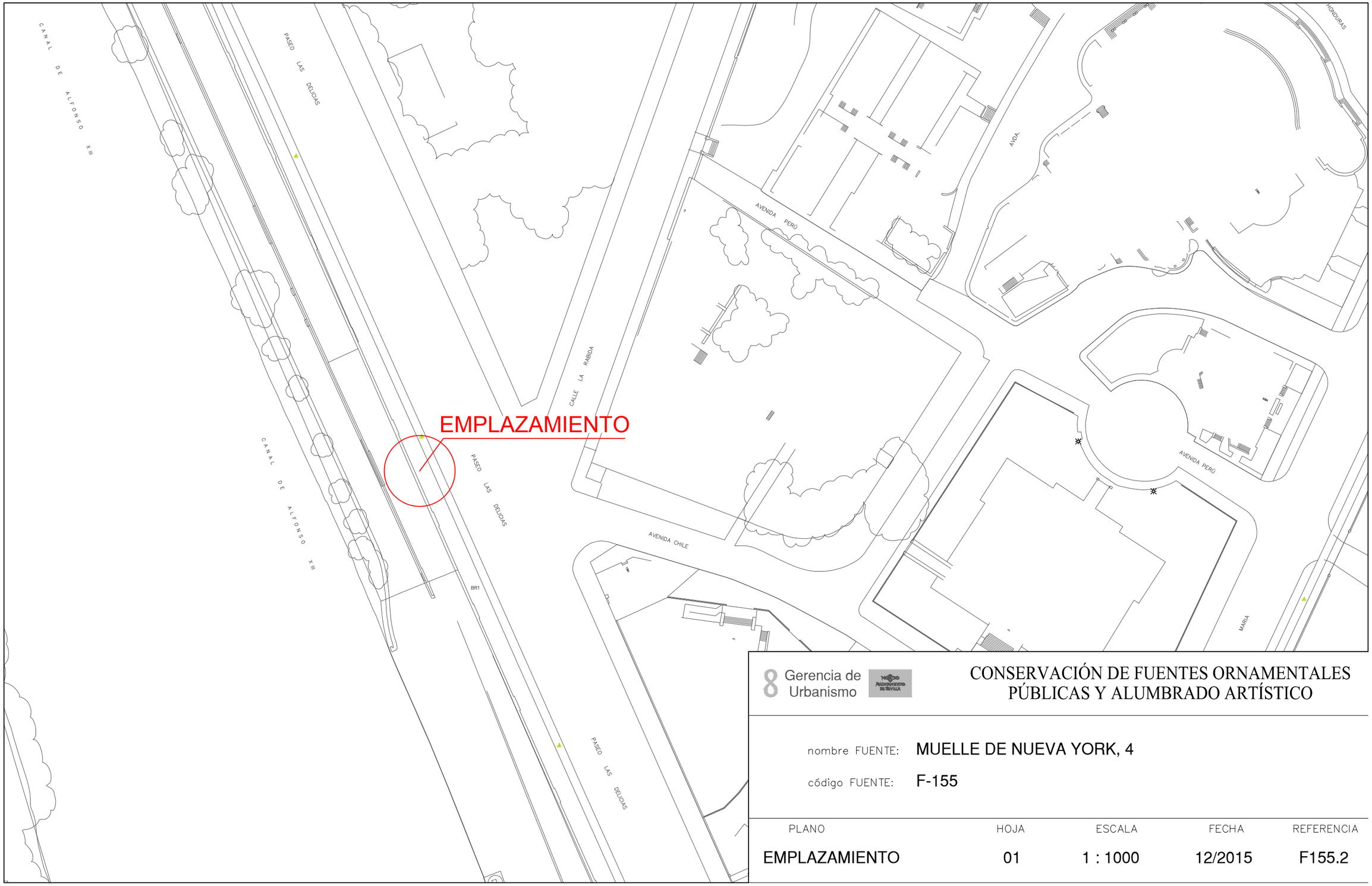

8 Gerencia de Urbanismo

CONSERVACIÓN DE FUENTES ORNAMENTALES PÚBLICAS Y ALUMBRADO ARTÍSTICO

nombre FUENTE: MUELLE DE NUEVA YORK, 4

código FUENTE: F-155

PLANO	HOJA	ESCALA	FECHA	REFERENCIA
EMPLAZAMIENTO	01	1 : 1000	12/2015	F155.2

PLANTA GENERAL

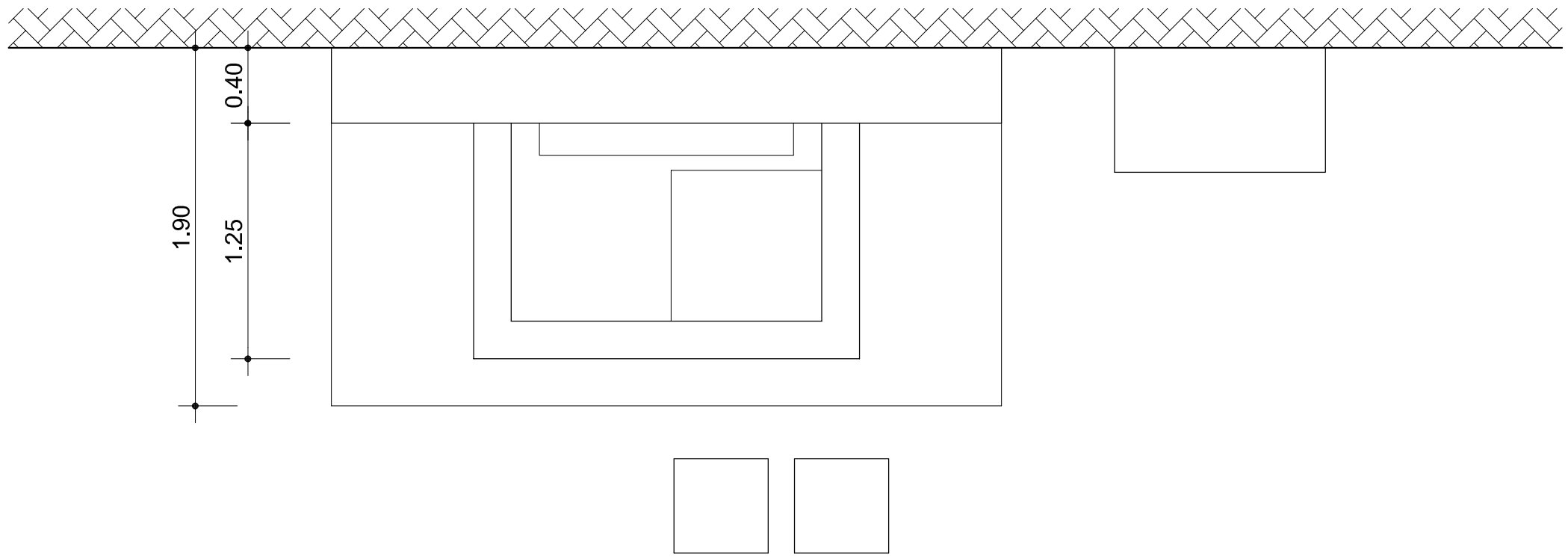

ORIENTACIÓN:

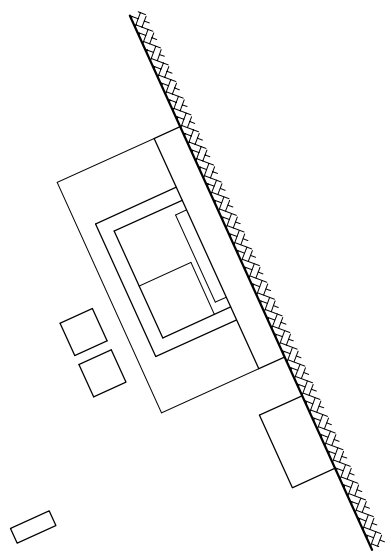

Gerencia de Urbanismo

CONSERVACIÓN DE FUENTES ORNAMENTALES PÚBLICAS Y ALUMBRADO ARTÍSTICO

nombre FUENTE: MUELLE DE NUEVA YORK, 4

código FUENTE: F-155

PLANO	HOJA	ESCALA	FECHA	REFERENCIA
PLANTA	01	1:30	06/2017	F155.3

ALZADO

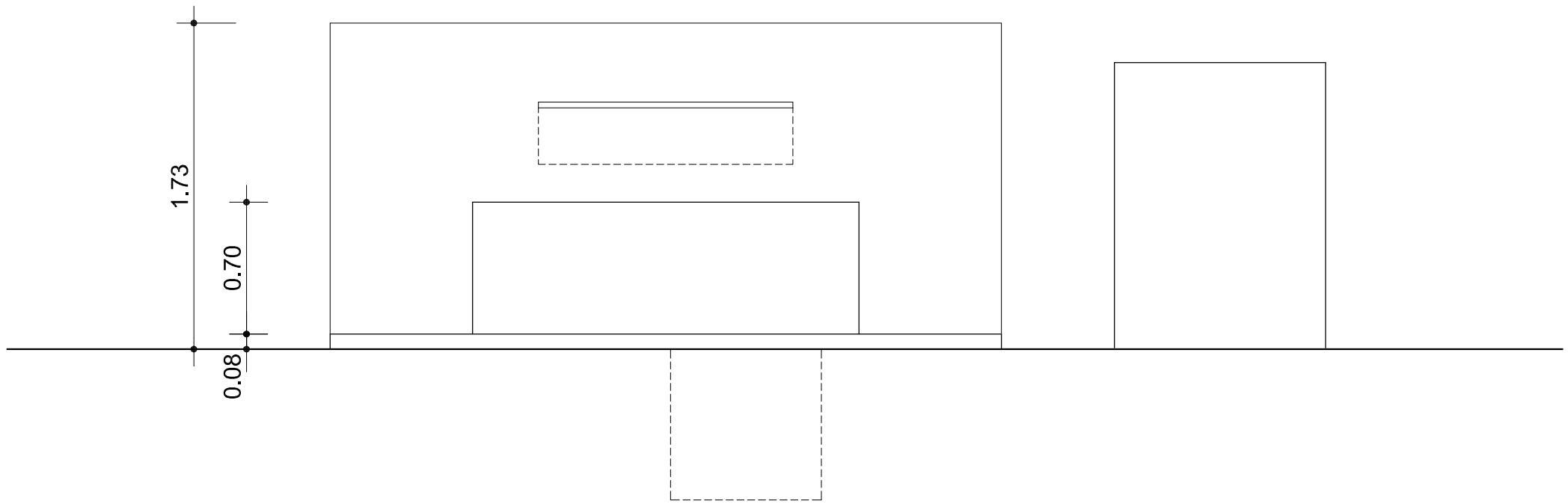

Gerencia de Urbanismo

NOBO AYUNTAMIENTO DE SEVILLA

CONSERVACIÓN DE FUENTES ORNAMENTALES PÚBLICAS Y ALUMBRADO ARTÍSTICO

nombre FUENTE: MUELLE DE NUEVA YORK, 4

código FUENTE: F-155

PLANO	HOJA	ESCALA	FECHA	REFERENCIA
ALZADO	01	1:30	06/2017	F155.4

PLANTA HIDRÁULICA

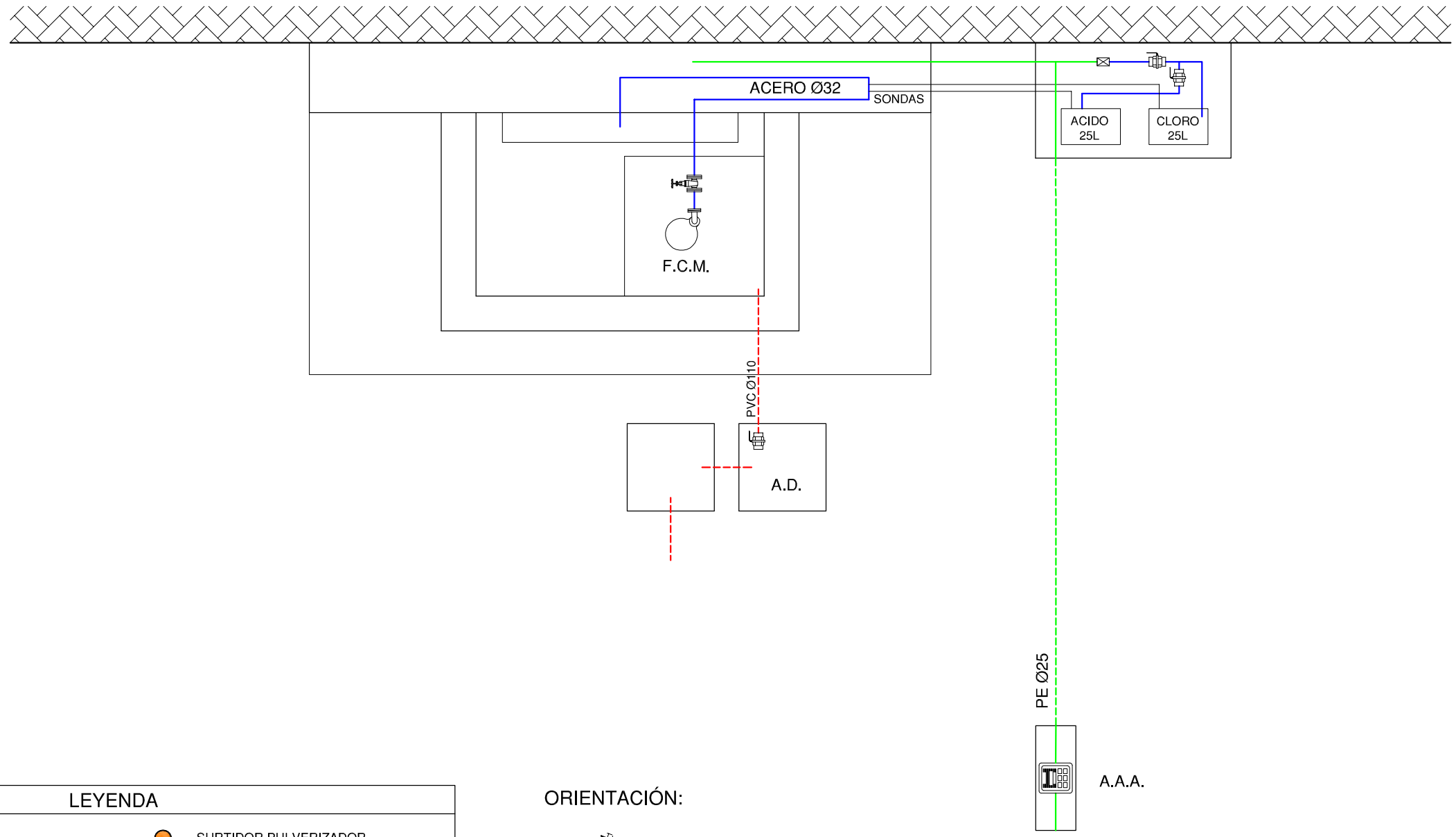

LEYENDA

- TUBERÍA DE APORTE
- TUBERÍA DE RECIRCULACIÓN
- TUBERÍA DE DESAGÜE
- CONTADOR
- ELECTROVALVULA
- LLAVE DE BOLA
- LLAVE COMPUERTA
- SURTIDOR PARABÓLICO
- BOMBA DE ACHIQUE
- SURTIDOR PULVERIZADOR
- SURTIDOR VERTICAL
- GRIFO
- LLAVE SELECTORA
- BRIDA UNIÓN
- VÁLVULA REGULADORA DE PRESIÓN
- MANOMETRO
- BOMBA RECIRCULACIÓN
- DEPÓSITO CL / PH

F.C.M.	FOSO COLECTOR MOTOR	A.A.A.	ARQUETA AGUA APORTE
A.D.	ARQUETA DESAGÜE	S.M.	SALA MAQUINA

ORIENTACIÓN:

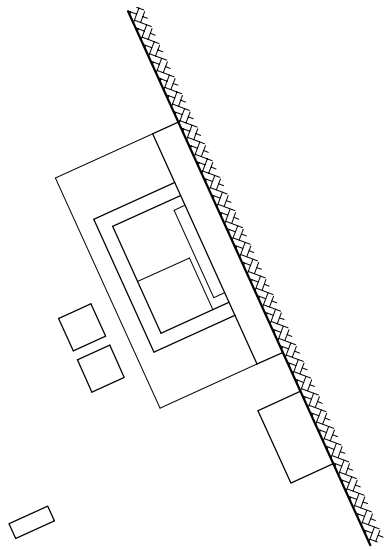

Gerencia de Urbanismo

CONSERVACIÓN DE FUENTES ORNAMENTALES PÚBLICAS Y ALUMBRADO ARTÍSTICO

nombre FUENTE: MUELLE DE NUEVA YORK, 4

código FUENTE: F-155

PLANO	HOJA	ESCALA	FECHA	REFERENCIA
HIDRÁULICO	01/02	1:30	06/2017	F155.5

ALZADO HIDRÁULICO

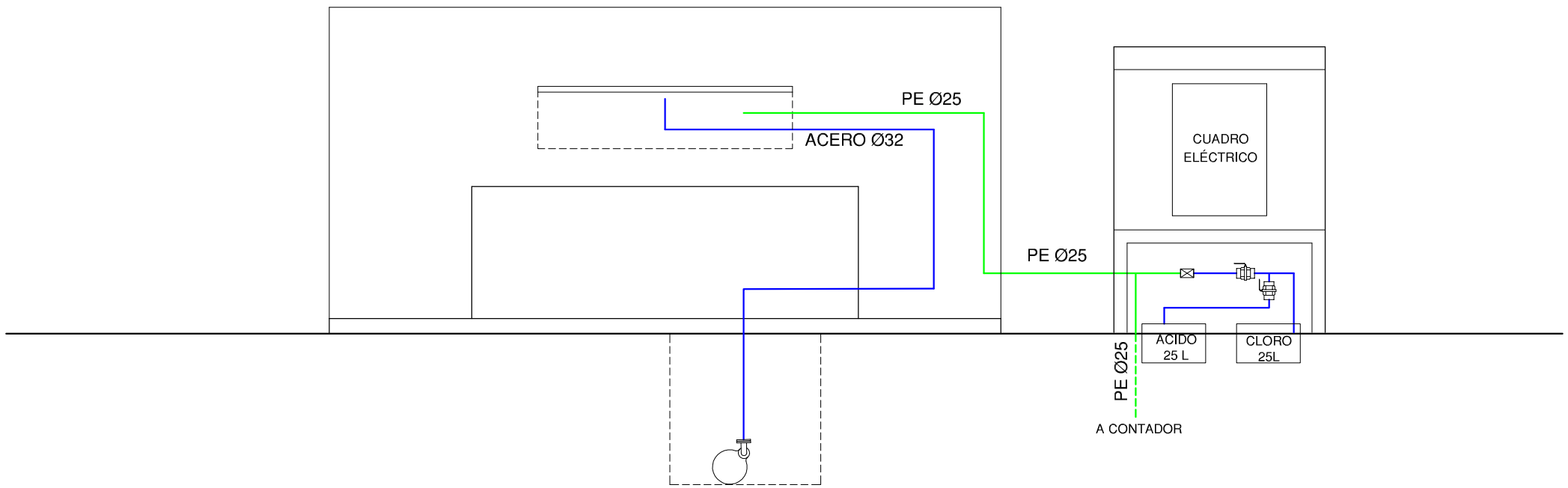

LEYENDA

- TUBERÍA DE APORTE
- TUBERÍA DE RECIRCULACIÓN
- TUBERÍA DE DESAGÜE
- CONTADOR
- ELECTROVALVULA
- LLAVE DE BOLA
- LLAVE COMPUERTA
- SURTIDOR PARABÓLICO
- BOMBA DE ACHIQUE
- SURTIDOR PULVERIZADOR
- SURTIDOR VERTICAL
- GRIFO
- LLAVE SELECTORA
- BRIDA UNIÓN
- VÁLVULA REGULADORA DE PRESIÓN
- MANOMETRO
- BOMBA RECIRCULACIÓN
- DEPÓSITO CL / PH

F.C.M.	FOSO COLECTOR MOTOR	A.A.A.	ARQUETA AGUA APORTE
A.D.	ARQUETA DESAGÜE	S.M.	SALA MAQUINA

Gerencia de Urbanismo

NORDO AYUNTAMIENTO DE SEVILLA

CONSERVACIÓN DE FUENTES ORNAMENTALES PÚBLICAS Y ALUMBRADO ARTÍSTICO

nombre FUENTE: MUELLE DE NUEVA YORK, 4

código FUENTE: F-155

PLANO	HOJA	ESCALA	FECHA	REFERENCIA
HIDRÁULICO	02/02	1:30	06/2017	F155.5

PASEO DE LAS DELICIAS

PASEO DE LAS DELICIAS

F-155/85

FUENTE-4

FUENTE-7

2(1x6) + 1x16 TT mm2

Gerencia de Urbanismo

CONSERVACIÓN DE FUENTES ORNAMENTALES PÚBLICAS Y ALUMBRADO ARTÍSTICO

nombre FUENTE: MUELLE DE NUEVA YORK, 4

código FUENTE: F-155

PLANO	HOJA	ESCALA	FECHA	REFERENCIA
ELÉCTRICO	01	1 : 200	01/2016	F155.6

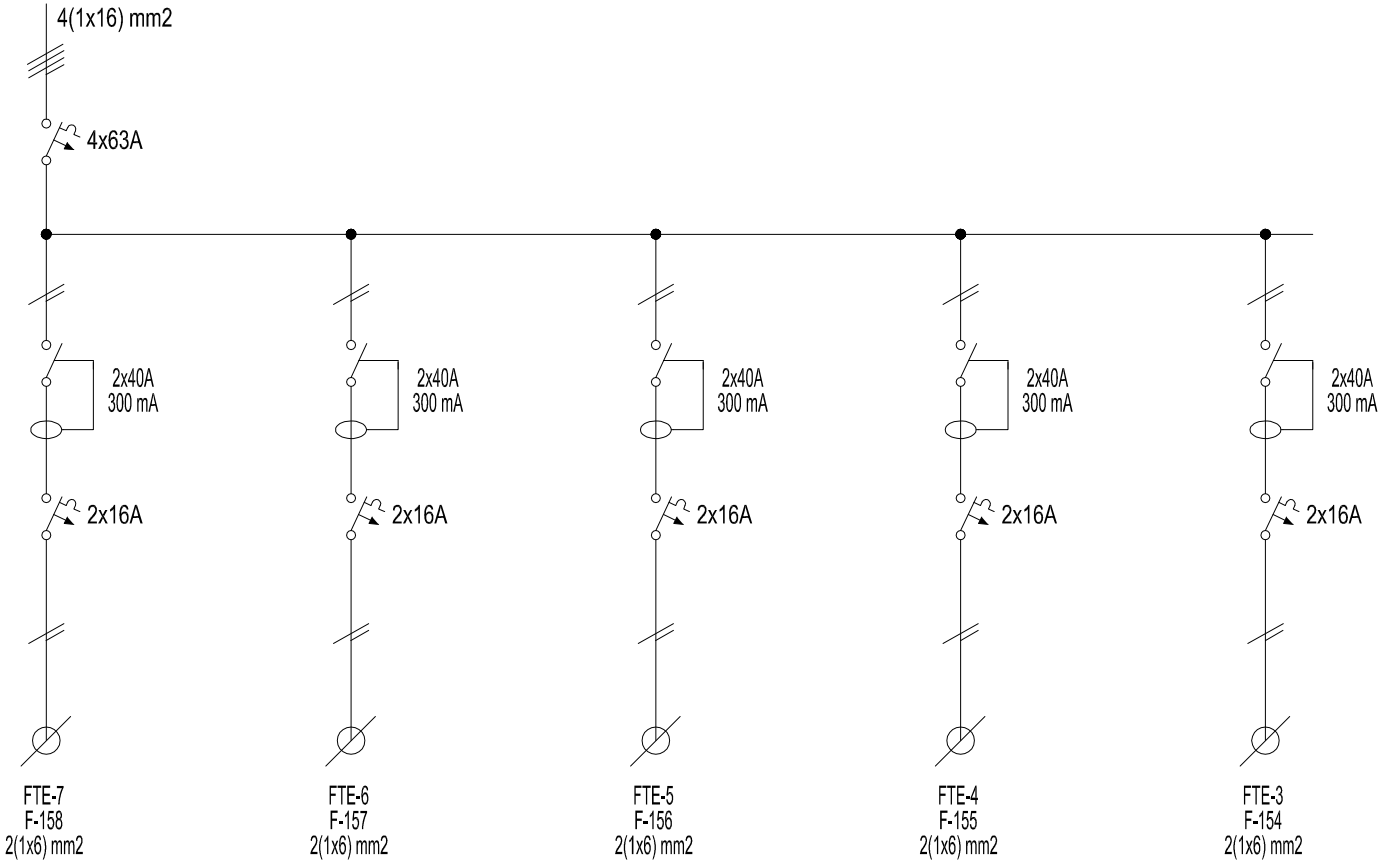

Gerencia de Urbanismo

CONSERVACIÓN DE FUENTES ORNAMENTALES PÚBLICAS Y ALUMBRADO ARTÍSTICO

nombre FUENTE: MUELLE DE NUEVA YORK, 3, 4, 5, 6, Y 7

código FUENTE: F154 - F155 - 156 - 157 - 158

PLANO	HOJA	ESCALA	FECHA	REFERENCIA
ESQUEMA UNIFILAR	01	S/D	08/2016	EU_(GENERAL)

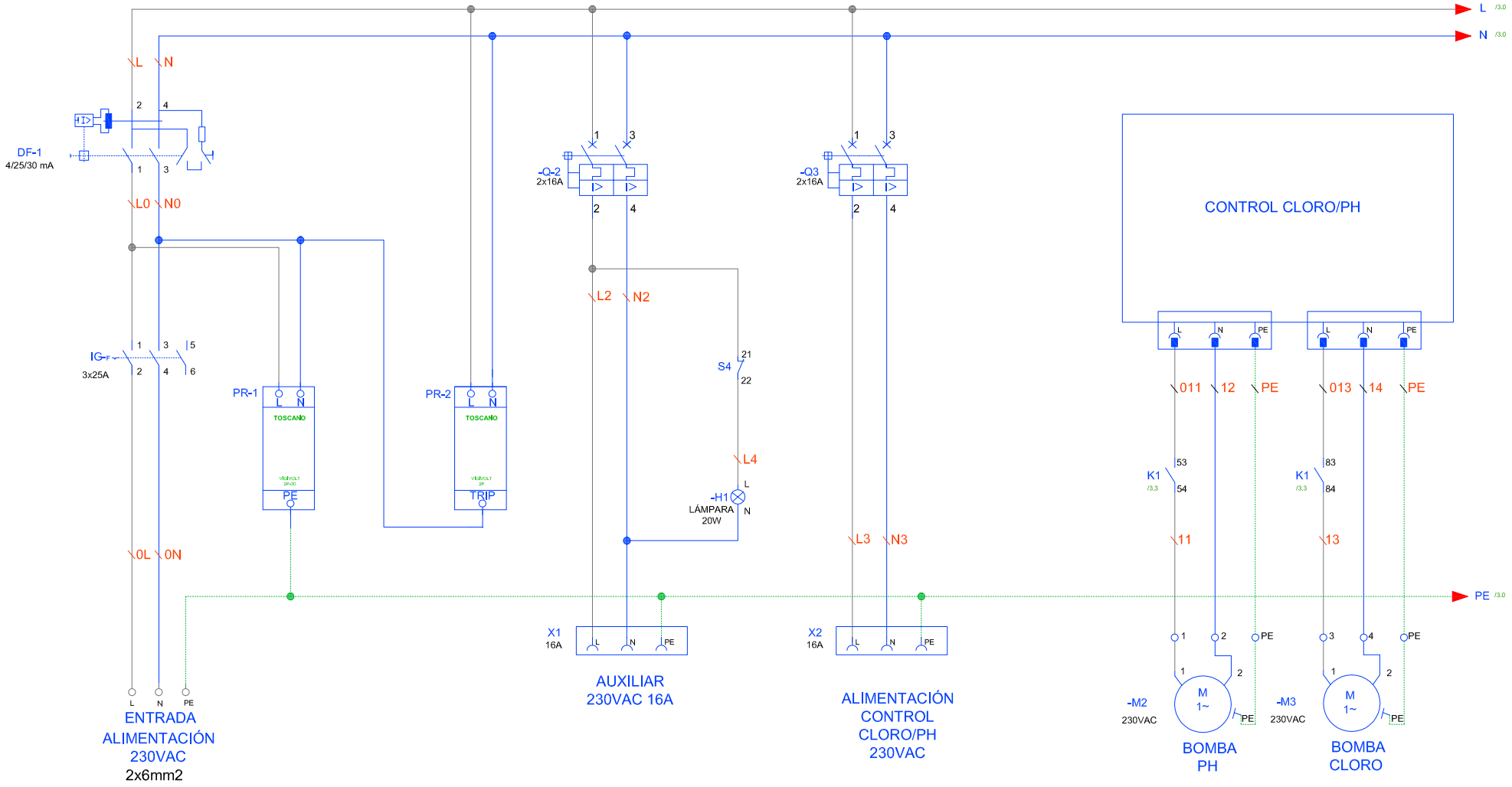

Gerencia de Urbanismo

CONSERVACIÓN DE FUENTES ORNAMENTALES PÚBLICAS Y ALUMBRADO ARTÍSTICO

nombre FUENTE: MUELLE DE NUEVA YORK, 2, 3, 4, 5, 6 Y 7

código FUENTE: F-153, F-154, F-155, F-156, F-157 Y F-158

PLANO	HOJA	ESCALA	FECHA	REFERENCIA
ESQUEMA UNIFILAR	01/02	S/D	03/2017	F153-7 A F158-7

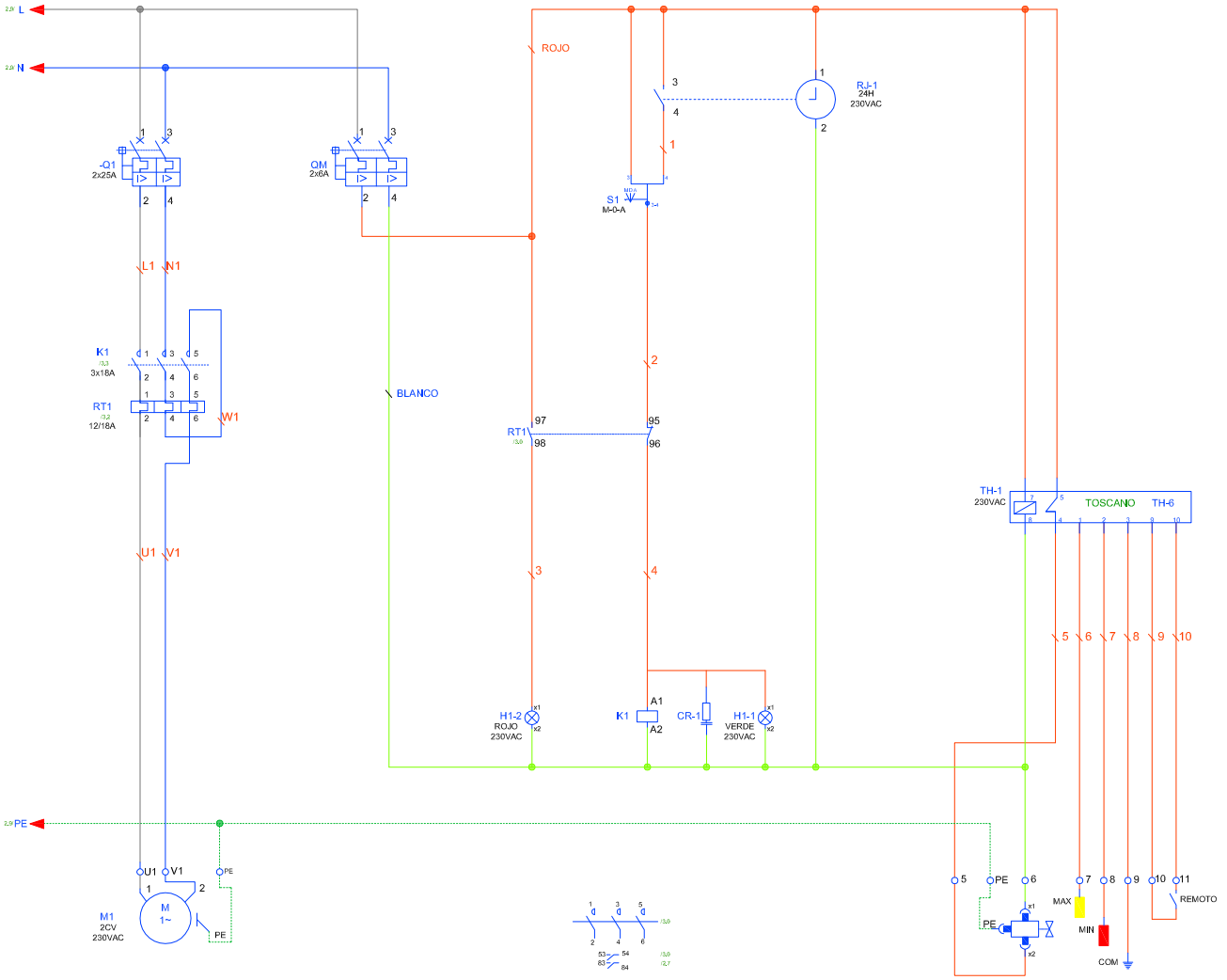

BOMBA
2x2,5mm2

NIVEL PARA BOMBA

VÁLVULA DE LLANADO

NIVEL PARA VÁLVULA

Gerencia de Urbanismo

CONSERVACIÓN DE FUENTES ORNAMENTALES PÚBLICAS Y ALUMBRADO ARTÍSTICO

nombre FUENTE: MUELLE DE NUEVA YORK, 2, 3, 4, 5, 6 Y 7

código FUENTE: F-153, F-154, F-155, F-156, F-157 Y F-158

PLANO	HOJA	ESCALA	FECHA	REFERENCIA
ESQUEMA UNIFILAR	02/02	S/D	03/2017	F153-7 A F158-7

FICHA COMPONENTES FUENTE

Fuente	F155 MUELLE DE NUEVA YORK 4

Alumbrado	Tipo	Potencia	Tensión	Cantidad
Lámpara				
Proyector				

Motores	Cascada
Marca/Modelo	IDEAL / VORTEX 200M
Tipo	Sumergible
Potencia	2 CV/1,5 Kw
Tensión	I-230 v
Intensidad	10 A
Arranque	Directo
Veloc x anemo	
Compens cosφ	Cond individual
Caudal	30÷600 l/m
Altura	10÷2 mca
Cantidad	1

	Marca/Modelo	Fecha instalación	Depositos quimicos	Volumen
Sist cloración	Hanna/Controler-10	ago-13	en arquetas	25 L

Surtidores	Marca / Modelo	Diámetro/conexión	Cantidad	Material
Parabólicos	s/marca	Ø 32	1	Acero
cascada	s/marca		1	

Control nivel	Sondas nivel	☑
	Válvula flotador	☐
	Sin control	☐
	Sonda motor	☐

Contador de agua	Marca	ELSTER	Volumen agua vaso	
	Número	82471904	2 m³	
	Calibre			

	Material	Cantidad	Volumen	Fecha renovacion
Filtro aspiración	acero galvanizado	1		
Filtro de arena				

Observaciones:

GERENCIA DE URBANISMO (AYUNTAMIENTO DE SEVILLA)

CONSERVACIÓN DE FUENTES Y MONUMENTOS	GMU	PARTE DE INSPECCIÓN CENTRO DE MANDO Y PROTECCIÓN DE FUERZA	FECHA	HOJA
			12/01/16	1 DE 1

IDENTIFICACIÓN

SITUACIÓN REAL C.M.: MUELLE DE NUEVA YORK - 4 COORD.X: 234966.99 COORD. Y: 4140995.97

CENTRO DE MANDO Nº: F155 **SUMINISTRO Nº:**

PLACA DE IDENTIFICACIÓN: F155/85 **TENSIÓN DE SUMINISTRO CONTRATO:** 220 V

POTENCIA INSTALADA: 1.5 KW **POTENCIA CONTRATADA:**

TOMA DE VALORES

CONTADOR DE ACTIVA Nº **LECTURA:** kWh

CONTADOR DE REACTIVA Nº **LECTURA:** kVARh

	HORA	R-S	S-T	R-T	R-N	S-N	T-N
TENSIÓN DIURNA EN VACÍO (V):	10:30				238		
TENSIÓN NOCTURNA EN CARGA 100% (V):					235		

	HORA	R	S	T	N
INTENSIDAD LINEA GENERAL EN CARGA 100% (A):	10:38	5.5			5.5

	HORA	R	S	T	GENERAL
FACTOR DE POTENCIA:	11:00	0.88			0.88

CORRIENTE DE FUGA GENERAL(mA):	R	S	T	N
	2.5			2.5

CIRCUITOS DE SALIDA	INTENSIDAD POR FASE				PROTECCIONES	CONDUCTORES	AISLAMIENTO MΩ				FACTOR DE POTENCIA				TIPO DE ARRANQUE
NUMERO Y DESIGNACIÓN	R	S	T	N	TIPO/CALIBRE	SECCIÓN mm²	R	S	T	N	R	S	T	MEDIA	
MOTOR	5.4			5.4	2x25 A	2x2.5	2.5			2.6	0.88			0.88	DIRECTO
ANALIZADOR	0.1			0.1	2x16 A	2x1.5	∞			∞	1			1	DIRECTO

CARACTERÍSTICAS DEL C.M.

CAJA ACOMETIDA: TIPO: FUSIBLES: **DERIVACIÓN INDIVIDUAL:** TIPO: UNIPOLAR SECCIÓN: 2 (1x6) mm2

ARMARIO: TIPO: HIMEL METALICO SISTEMA DE FIJACIÓN: PARED DIMENSIONES: 50x70x20 cm

EQ. MED. DIRECTA: **EQ. MED. INDIRECTA: Rel. de transformación;**

PROTECCIÓN GENERAL: TIPO: DIFERENCIAL MARCA: SASSIN CALIBRE: 2x40 A 0.03 A

TOMA DE CORRIENTE: SI **PUNTO DE LUZ:** SI **INT. TOMA CORR. Y PL:** SI

RELOJ: MARCA Y MODELO: FLASH MONOMAT Nº SERIE: VERSIÓN:

CONMUTADORES MANIOBRA: INT. NOMIN: 16 A

PROTECCION CIR. MANIOBRA: DIFERENCIAL: 2x40 A TÉRMICO: 2x16 A

CONMUTADORES FUERZA: TIPO: Nº: INT. NOMINAL: MARCA:

CONTACTORES ARRANQUE DIRECTO: TIPO: A-BSMC-3 Nº: 1 INT. NOMINAL: 25 A MARCA: SASSIN PROTECCIÓN TERMICA REARMABLE: 12 - 18 A

CONTACTORES ARRANCADOR E-Δ: TIPO: Nº: INT. NOMINAL: MARCA: PROTECCIÓN TERMICA REARMABLE:

CONTACTORES VARIADOR FRECUENCIA: TIPO: Nº: INT. NOMINAL: MARCA: PROTECCIÓN TERMICA REARMABLE:

CONTACTORES BATERIA CONDENSADORES: TIPO: Nº: INT. NOMINAL: MARCA: PROTECCIÓN TERMICA REARMABLE:

INT. DIFERENCIALES: Nº 1 POLO: 2 SENSIBIL.: 30mA INT. NOMINAL: 40 A MARCA:

SISTEMA DE TELEGESTIÓN: TIPO: MARCA ROUTER: Nº TARJETA: PIN:

ANALIZADOR DE RED: MARCA: MODELO: **VOLTÍMETRO/AMPERÍMETRO:**

PROTECCIÓN CONTRA SOBRETENSIONES: MARCA: TIPO:

VARIADORES DE FRECUENCIA: MARCA: TIPO: POTENCIA:

ANEMÓMETRO: MARCA: TIPO:

TOMA DE TIERRA: SECCIÓN: 16 mm2 RESISTENCIA: 2.5 Ω LATIGUILLOS PUERTAS SI

BATERIA CONDENSADORES: Nº INT. NOMINAL: MARCA: PROTECCION: POTENCIA:

GENERAL

REVISIÓN ELÉCTRICA: CABLEADOS: BIEN BORNAS Y CONEXIONES: BIEN CONTACTORES: BIEN

LIMPIEZA GENERAL: EXTERIOR ARMARIO: BIEN INTERIOR: BIEN ELEMENTOS EXTRAÑOS: NO CABLEADO: BIEN

CONTACTORES: BIEN OTROS COMPONENTES: PRODUCTO LIMPIADOR: AIRE COMPRIMIDO: HIDRÓFUGO:

ENGRASE: CANDADOS: BISAGRAS: BIEN CONTACTORES: BIEN OTROS:

REPASO CHAPA Y PINTURA: ABOLLADURAS: NO ÓXIDO: NO AJUSTES DE PUERTAS: PINTURA:

ESTANQUEIDAD: BIEN ORIFICIOS DE TUBOS ENTRADA Y SALIDA: BIEN OTRAS ABERTURAS EN LA CHAPA: NO

O.C.A.: FAVORABLE: SI CONDICIONADA: DENEGADA: PRÓXIMA REVISIÓN: 24/08/21 GRUPO:

OBSERVACIONES

GERENCIA DE URBANISMO (AYUNTAMIENTO DE SEVILLA)

CONSERVACIÓN DE FUENTES Y MONUMENTOS	GMU	PARTE DE INSPECCIÓN CENTRO DE MANDO Y PROTECCIÓN DE FUERZA	FECHA	HOJA
			09/02/16	1 DE 1

IDENTIFICACIÓN

SITUACIÓN REAL C.M.: MUELLE DE NUEVA YORK — COORD.X: 235029.06 — COORD. Y: 41408060.82

CENTRO DE MANDO Nº: F154 - F155 - F156 - F157 - F158 — **SUMINISTRO Nº:**

PLACA DE IDENTIFICACIÓN: F154/85 - F155/85 - F156/85 - F157/85 - F158/85 — **TENSIÓN DE SUMINISTRO CONTRATO:** 380-220 V

POTENCIA INSTALADA: 7.5 kW — **POTENCIA CONTRATADA:**

TOMA DE VALORES

CONTADOR DE ACTIVA Nº 20329 — **LECTURA:** 111316 kWh

CONTADOR DE REACTIVA Nº 20329 — **LECTURA:** 32420 kVARh

	HORA	R-S	S-T	R-T	R-N	S-N	T-N
TENSIÓN DIURNA EN VACÍO (V):	9:40	414	416	419	240	239	441
TENSIÓN NOCTURNA EN CARGA 100% (V):	10:00	411	416	417	238	237	240

	HORA	R	S	T	N
INTENSIDAD LINEA GENERAL EN CARGA 100% (A):		17.10	25	12	8.9

FACTOR DE POTENCIA:	HORA	R	S	T	GENERAL
	11:00	0.91	0.96	0.96	0.93

CORRIENTE DE FUGA GENERAL(mA):	R	S	T	N
	16.1	23.4	10.8	9

CIRCUITOS DE SALIDA	INTENSIDAD POR FASE				PROTECCIONES	CONDUCTORES	AISLAMIENTO MΩ				FACTOR DE POTENCIA				TIPO DE ARRANQUE
NUMERO Y DESIGNACIÓN	R	S	T	N	TIPO/CALIBRE	SECCIÓN mm²	R	S	T	N	R	S	T	MEDIA	
C1 - FUENTE 3		13.2		13	2x16 A	2 (1x6)		112				0.97		0.97	DIRECTO
C2 - FUENTE 4	5.5			5.5	2x16 A	2 (1x6)	∞			∞	0.91			0.91	DIRECTO
C3 - FUENTE 5			11.3	11.3	2x16 A	2 (1x6)			131				0.96	0.96	DIRECTO
C4 - FUENTE 6		11.6		11.5	2x16 A	2 (1x6)		∞		∞		0.96		0.96	DIRECTO
C5 - FUENTE 7	11.5			11.4	2x16 A	2 (1x6)	∞			∞	0.92			0.92	DIRECTO

CARACTERÍSTICAS DEL C.M.

CAJA ACOMETIDA: TIPO: CAHORS — FUSIBLES: 50 A — **DERIVACIÓN INDIVIDUAL:** TIPO: UNIPOLAR 0.6 / 1kV — SECCIÓN: 4 (1x16) mm2

ARMARIO: TIPO: SCHNEIDER — SISTEMA DE FIJACIÓN: PARED — DIMENSIONES: 50x60x20 cm

EQ. MED. DIRECTA: — **EQ. MED. INDIRECTA: Rel. de transformación;**

PROTECCIÓN GENERAL: TIPO: TERMICO — MARCA: SCHNEIDER — CALIBRE: 4x63 A

TOMA DE CORRIENTE: — **PUNTO DE LUZ:** — **INT. TOMA CORR. Y PL:**

RELOJ: MARCA Y MODELO: — Nº SERIE: — VERSIÓN:

CONMUTADORES MANIOBRA: INT. NOMIN:

PROTECCION CIR. MANIOBRA: DIFERENCIAL: — TÉRMICO:

CONMUTADORES FUERZA: TIPO: — Nº: — INT. NOMINAL: — MARCA:

CONTACTORES ARRANQUE DIRECTO: TIPO: — Nº: — INT. NOMINAL: — MARCA: — PROTECCIÓN TERMICA REARMABLE:

CONTACTORES ARRANCADOR E-Δ: TIPO: — Nº: — INT. NOMINAL: — MARCA: — PROTECCIÓN TERMICA REARMABLE:

CONTACTORES VARIADOR FRECUENCIA: TIPO: — Nº: — INT. NOMINAL: — MARCA: — PROTECCIÓN TERMICA REARMABLE:

CONTACTORES BATERIA CONDENSADORES: TIPO: — Nº: — INT. NOMINAL: — MARCA: — PROTECCIÓN TERMICA REARMABLE:

INT. DIFERENCIALES: Nº 5 — POLO: 2 — SENSIBIL.: 300mA — INT. NOMINAL: 40 A — MARCA: SCHNEIDER

SISTEMA DE TELEGESTIÓN: TIPO: — MARCA ROUTER: — Nº TARJETA: — PIN:

ANALIZADOR DE RED: MARCA: — MODELO: — **VOLTÍMETRO/AMPERÍMETRO:**

PROTECCIÓN CONTRA SOBRETENSIONES: MARCA: — TIPO:

VARIADORES DE FRECUENCIA: MARCA: — TIPO: — POTENCIA:

ANEMÓMETRO: MARCA: — TIPO:

TOMA DE TIERRA: SECCIÓN: 16 mm2 — RESISTENCIA: 4.3 Ω — LATIGUILLOS PUERTAS: SI

BATERIA CONDENSADORES: Nº — INT. NOMINAL: — MARCA: — PROTECCION: — POTENCIA:

GENERAL

REVISIÓN ELÉCTRICA: CABLEADOS: — BORNAS Y CONEXIONES: — CONTACTORES:

LIMPIEZA GENERAL: EXTERIOR ARMARIO: — INTERIOR: — ELEMENTOS EXTRAÑOS: — CABLEADO:

CONTACTORES: — OTROS COMPONENTES: — PRODUCTO LIMPIADOR: — AIRE COMPRIMIDO: — HIDRÓFUGO:

ENGRASE: CANDADOS: — BISAGRAS: — CONTACTORES: — OTROS:

REPASO CHAPA Y PINTURA: ABOLLADURAS: — ÓXIDO: — AJUSTES DE PUERTAS: — PINTURA:

ESTANQUEIDAD: ORIFICIOS DE TUBOS ENTRADA Y SALIDA: — OTRAS ABERTURAS EN LA CHAPA:

O.C.A.: FAVORABLE: SI — CONDICIONADA: — DENEGADA: — PRÓXIMA REVISIÓN: 24/08/21 — GRUPO:

OBSERVACIONES

-C.M GENERAL COMPARTIDO PARA FUENTES DEL MUELLE DE NUEVA YORK F154, F155, F156, F157 Y F158.

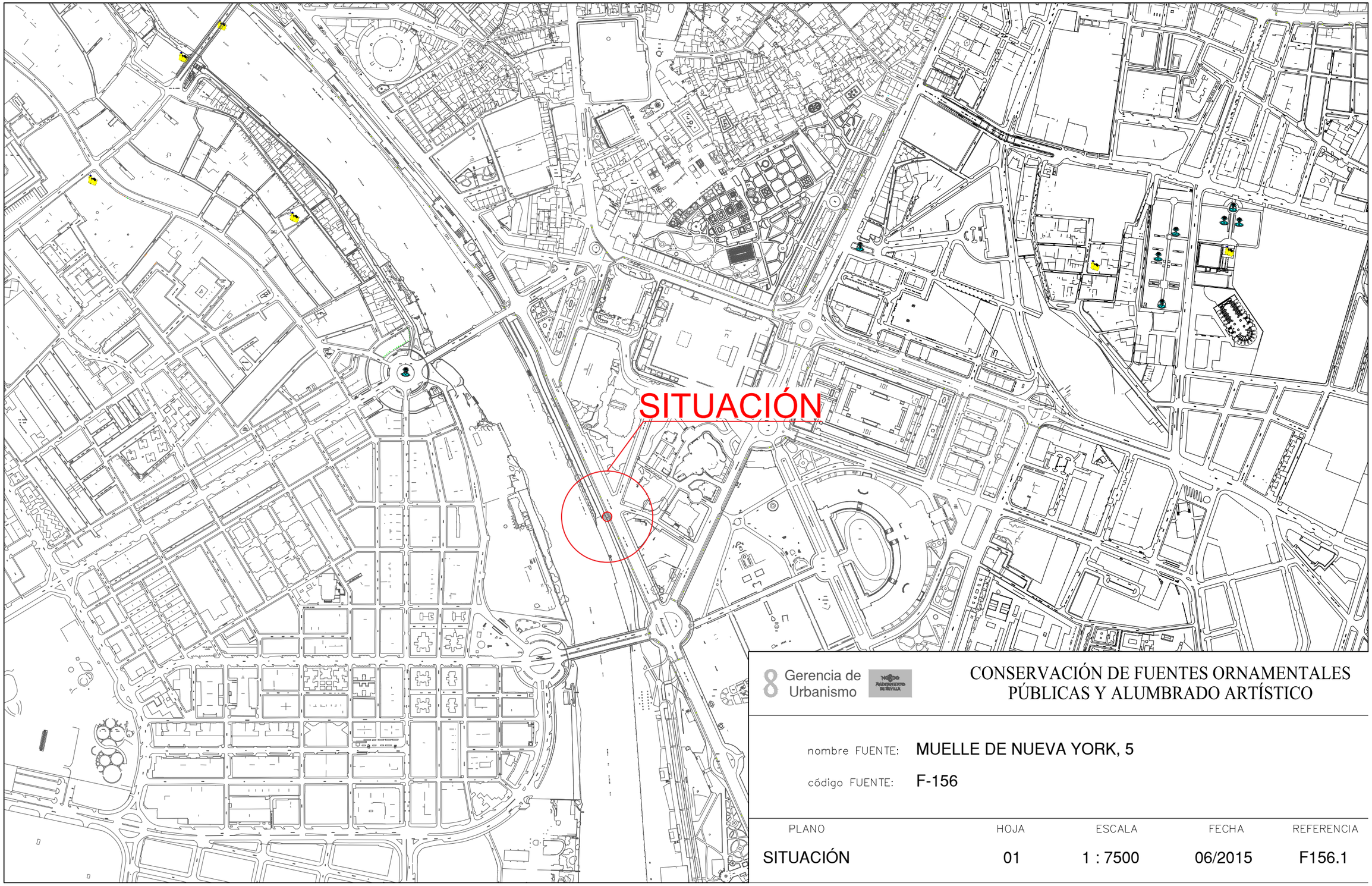

8 Gerencia de Urbanismo

CONSERVACIÓN DE FUENTES ORNAMENTALES PÚBLICAS Y ALUMBRADO ARTÍSTICO

nombre FUENTE: MUELLE DE NUEVA YORK, 5

código FUENTE: F-156

PLANO	HOJA	ESCALA	FECHA	REFERENCIA
SITUACIÓN	01	1 : 7500	06/2015	F156.1

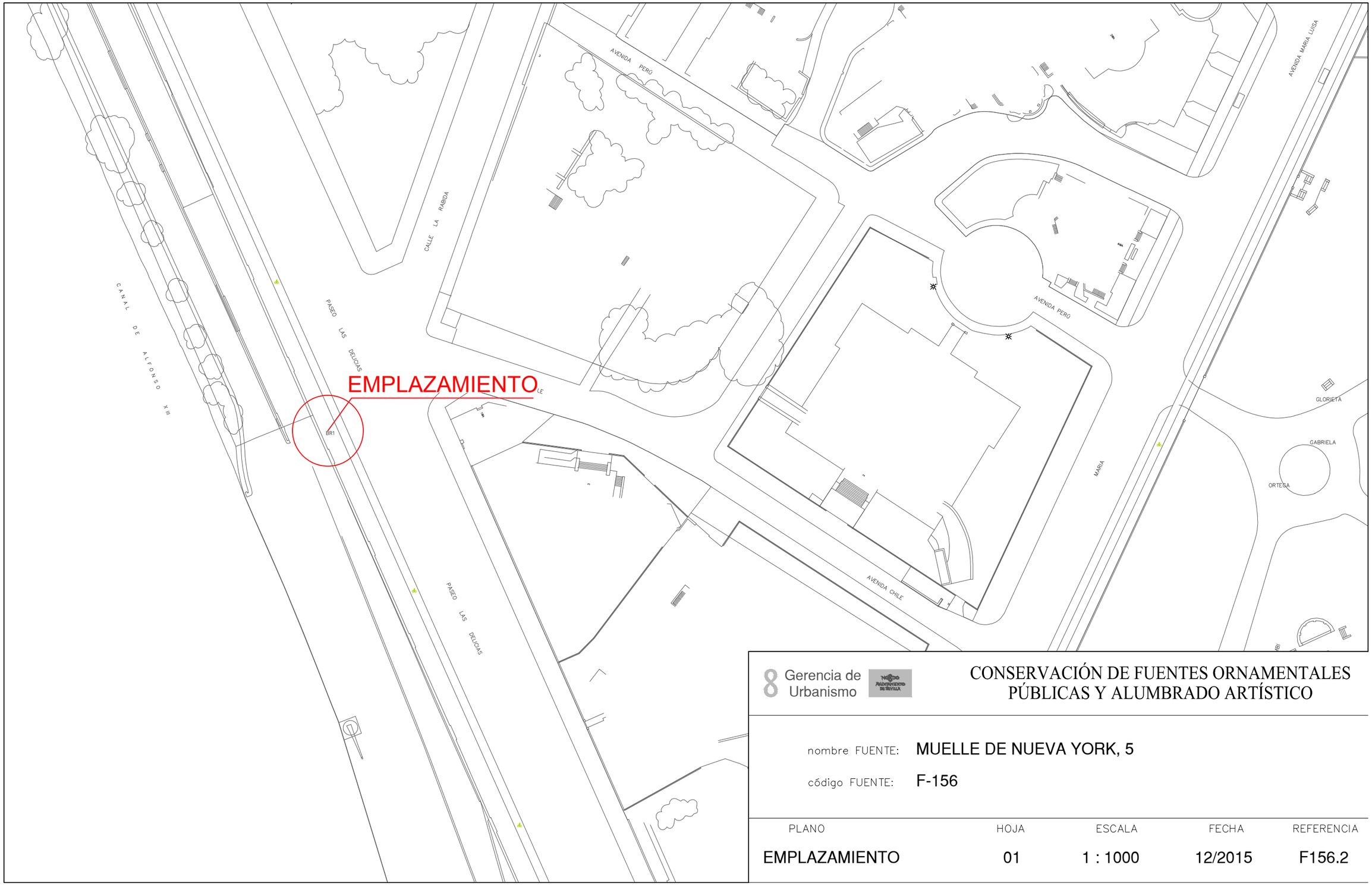

Gerencia de Urbanismo

CONSERVACIÓN DE FUENTES ORNAMENTALES PÚBLICAS Y ALUMBRADO ARTÍSTICO

nombre FUENTE: MUELLE DE NUEVA YORK, 5

código FUENTE: F-156

PLANO	HOJA	ESCALA	FECHA	REFERENCIA
EMPLAZAMIENTO	01	1 : 1000	12/2015	F156.2

PLANTA GENERAL

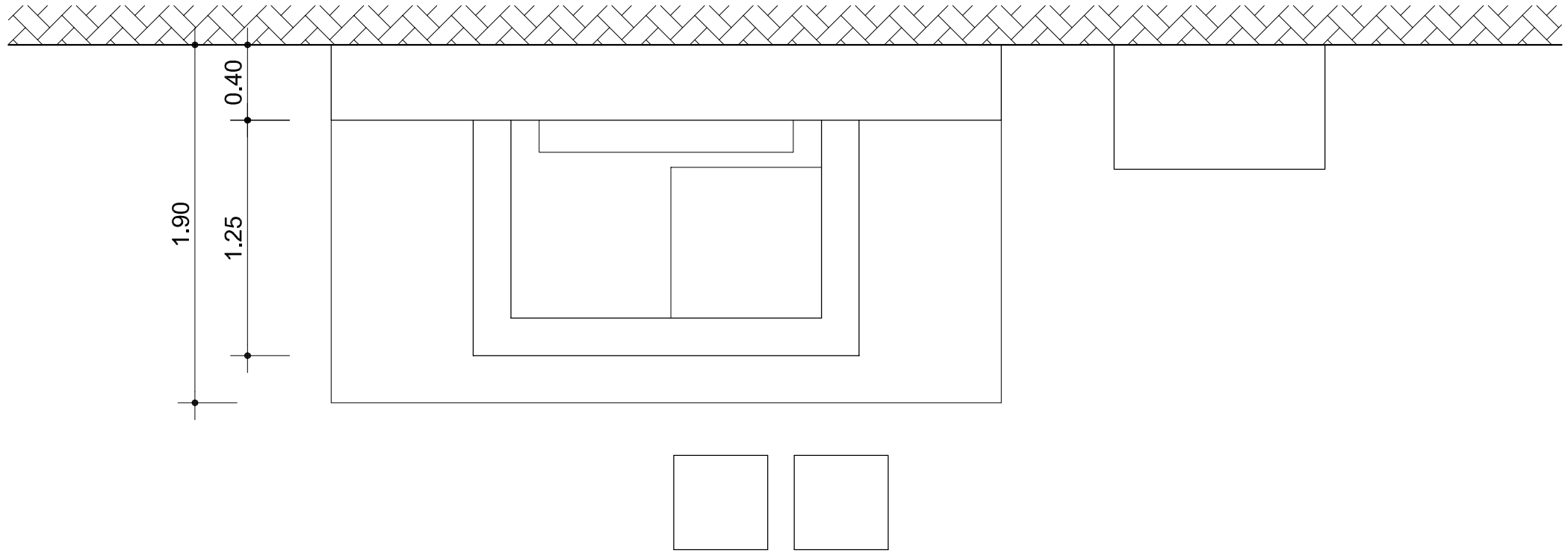

ORIENTACIÓN:

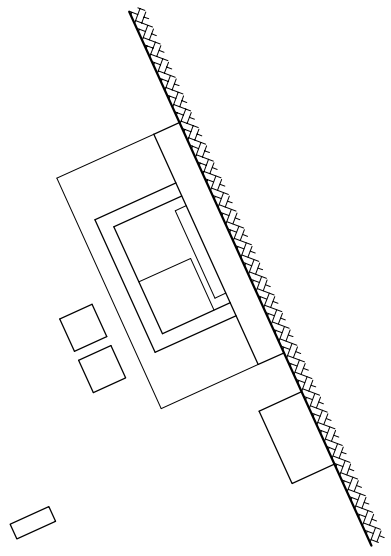

Gerencia de Urbanismo

CONSERVACIÓN DE FUENTES ORNAMENTALES PÚBLICAS Y ALUMBRADO ARTÍSTICO

nombre FUENTE: MUELLE DE NUEVA YORK, 5

código FUENTE: F-156

PLANO	HOJA	ESCALA	FECHA	REFERENCIA
PLANTA	01	1:30	06/2017	F156.3

ALZADO

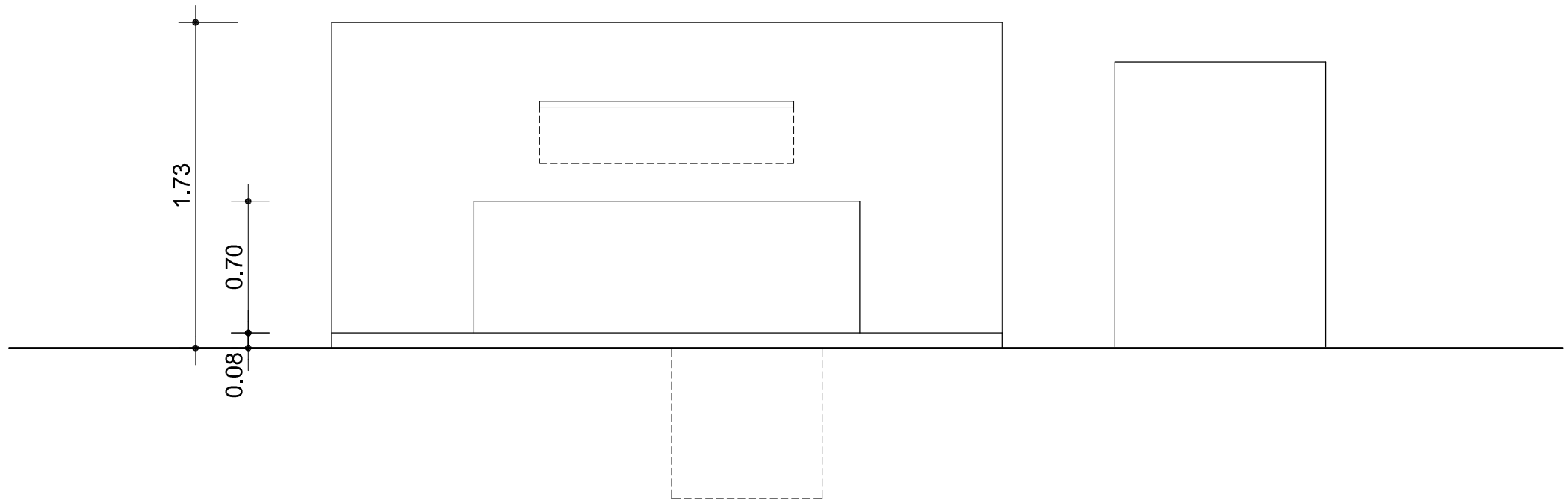

Gerencia de Urbanismo

NOBLE AYUNTAMIENTO DE SEVILLA

CONSERVACIÓN DE FUENTES ORNAMENTALES PÚBLICAS Y ALUMBRADO ARTÍSTICO

nombre FUENTE: MUELLE DE NUEVA YORK, 5

código FUENTE: F-156

PLANO	HOJA	ESCALA	FECHA	REFERENCIA
ALZADO	01	1:30	06/2017	F156.4

PLANTA HIDRÁULICA

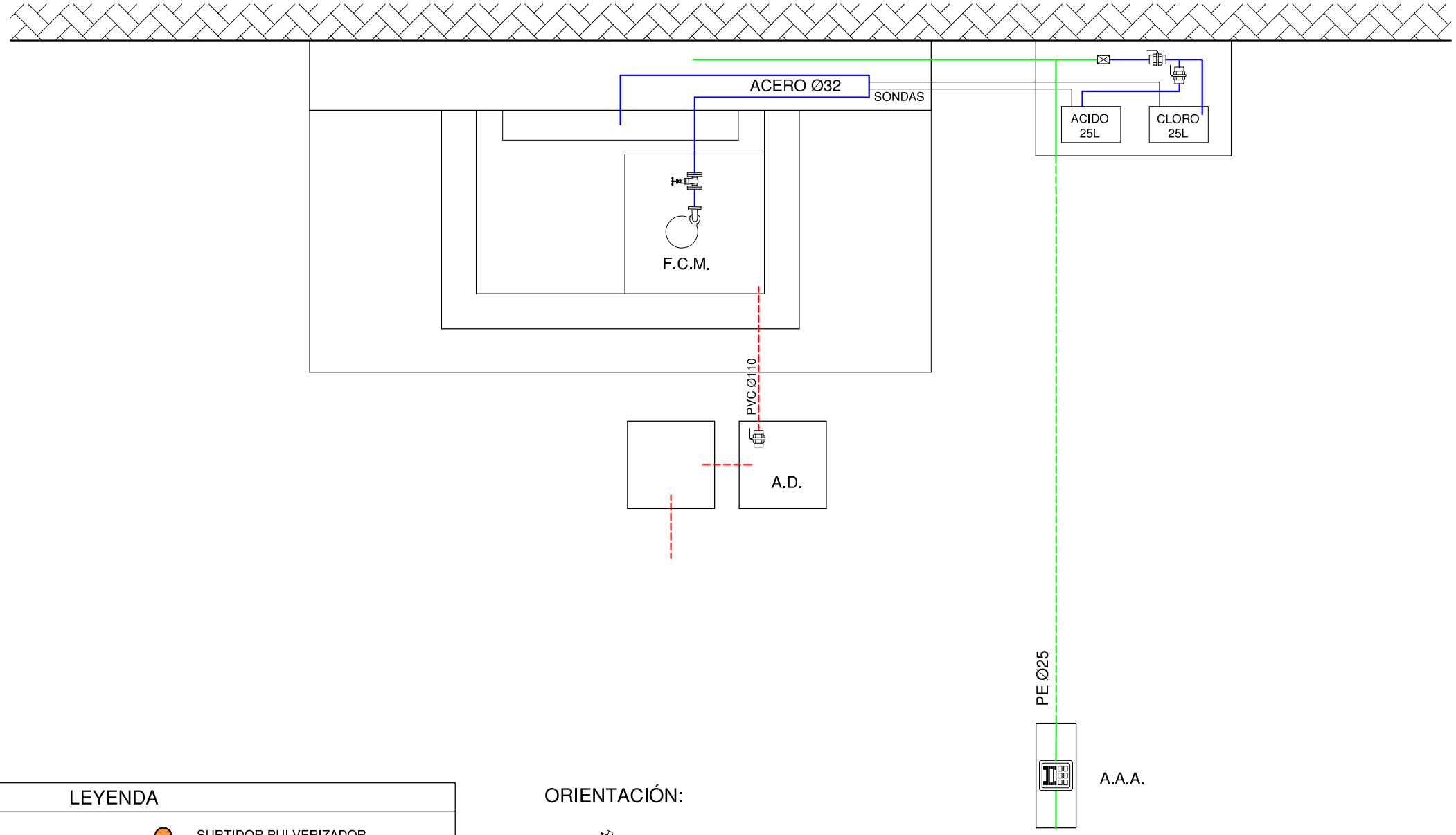

LEYENDA

- TUBERÍA DE APORTE
- TUBERÍA DE RECIRCULACIÓN
- TUBERÍA DE DESAGÜE
- CONTADOR
- ELECTROVALVULA
- LLAVE DE BOLA
- LLAVE COMPUERTA
- SURTIDOR PARABÓLICO
- BOMBA DE ACHIQUE
- SURTIDOR PULVERIZADOR
- SURTIDOR VERTICAL
- GRIFO
- LLAVE SELECTORA
- BRIDA UNIÓN
- VÁLVULA REGULADORA DE PRESIÓN
- MANOMETRO
- BOMBA RECIRCULACIÓN
- DEPÓSITO CL / PH

F.C.M.	FOSO COLECTOR MOTOR	A.A.A.	ARQUETA AGUA APORTE
A.D.	ARQUETA DESAGÜE	S.M.	SALA MAQUINA

ORIENTACIÓN:

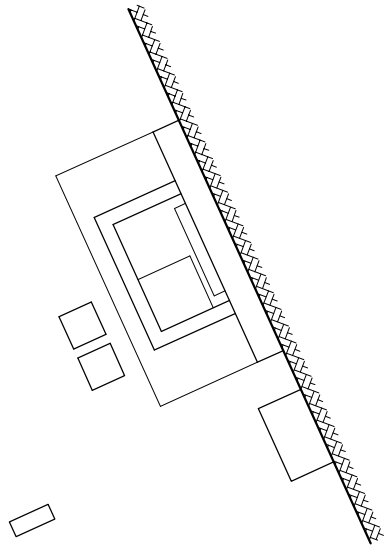

Gerencia de Urbanismo

CONSERVACIÓN DE FUENTES ORNAMENTALES PÚBLICAS Y ALUMBRADO ARTÍSTICO

nombre FUENTE: MUELLE DE NUEVA YORK, 5

código FUENTE: F-156

PLANO	HOJA	ESCALA	FECHA	REFERENCIA
HIDRÁULICO	01/02	1:30	06/2017	F156.5

ALZADO HIDRÁULICO

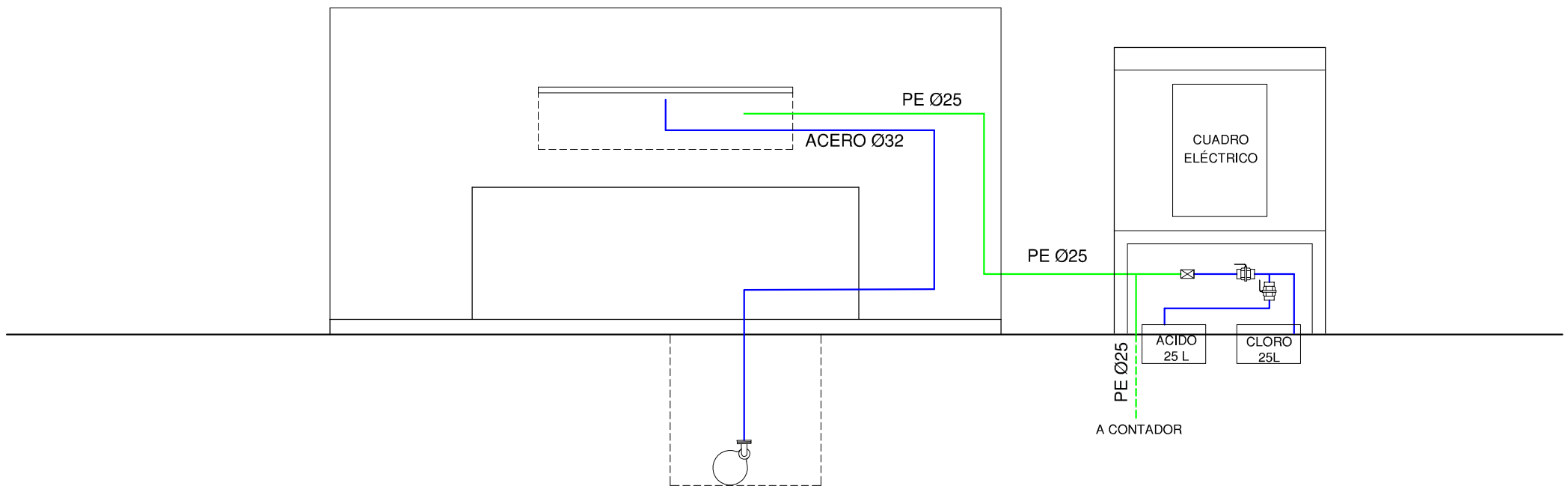

LEYENDA

- TUBERÍA DE APORTE
- TUBERÍA DE RECIRCULACIÓN
- TUBERÍA DE DESAGÜE
- CONTADOR
- ELECTROVALVULA
- LLAVE DE BOLA
- LLAVE COMPUERTA
- SURTIDOR PARABÓLICO
- BOMBA DE ACHIQUE
- SURTIDOR PULVERIZADOR
- SURTIDOR VERTICAL
- GRIFO
- LLAVE SELECTORA
- BRIDA UNIÓN
- VÁLVULA REGULADORA DE PRESIÓN
- MANOMETRO
- BOMBA RECIRCULACIÓN
- DEPÓSITO CL / PH

F.C.M. FOSO COLECTOR MOTOR
A.D. ARQUETA DESAGÜE
A.A.A. ARQUETA AGUA APORTE
S.M. SALA MAQUINA

Gerencia de Urbanismo

CONSERVACIÓN DE FUENTES ORNAMENTALES PÚBLICAS Y ALUMBRADO ARTÍSTICO

nombre FUENTE: MUELLE DE NUEVA YORK, 5

código FUENTE: F-156

PLANO	HOJA	ESCALA	FECHA	REFERENCIA
HIDRÁULICO	02/02	1:30	06/2017	F156.5

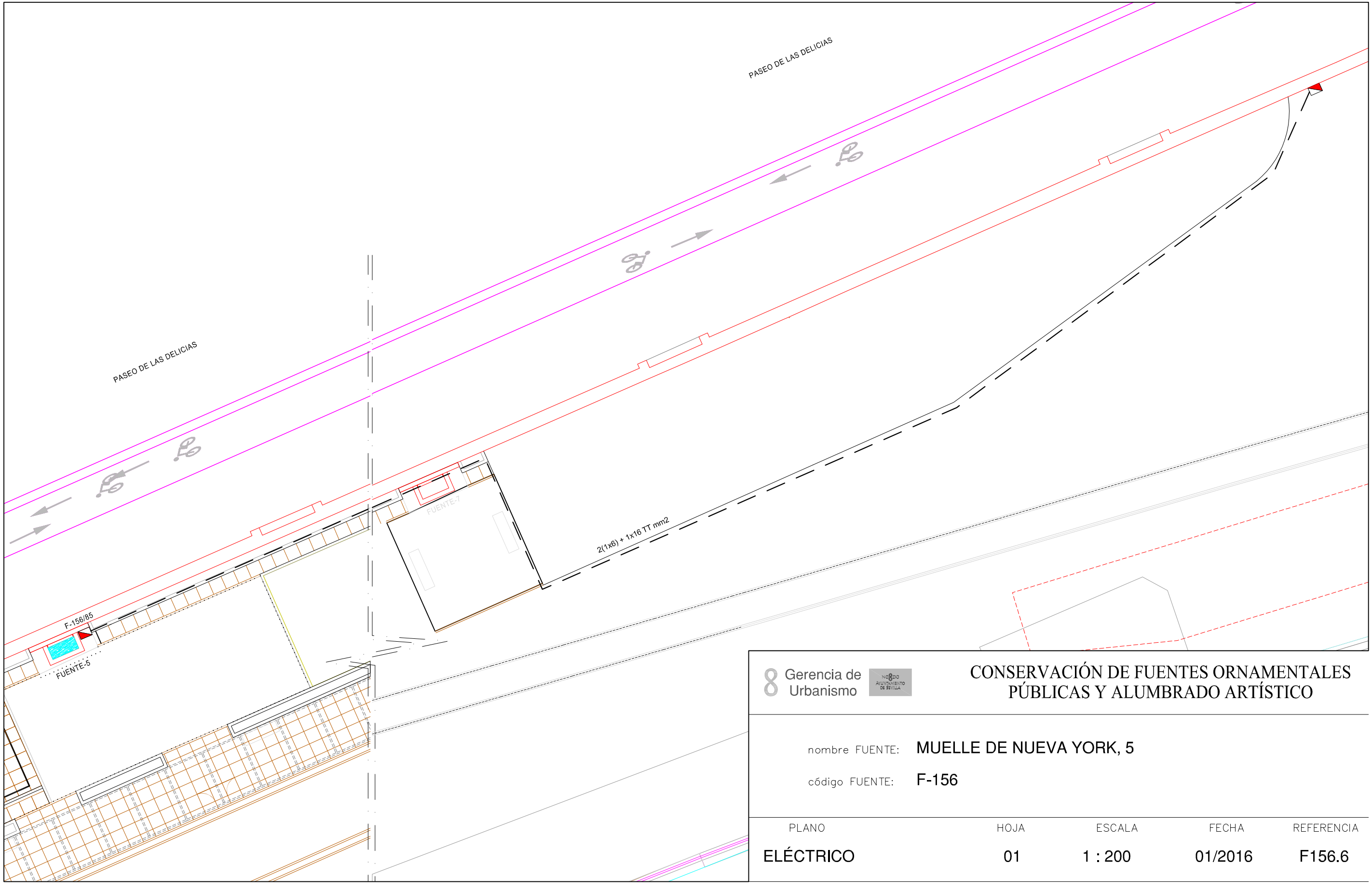

Gerencia de Urbanismo

CONSERVACIÓN DE FUENTES ORNAMENTALES PÚBLICAS Y ALUMBRADO ARTÍSTICO

nombre FUENTE: MUELLE DE NUEVA YORK, 5

código FUENTE: F-156

PLANO	HOJA	ESCALA	FECHA	REFERENCIA
ELÉCTRICO	01	1 : 200	01/2016	F156.6

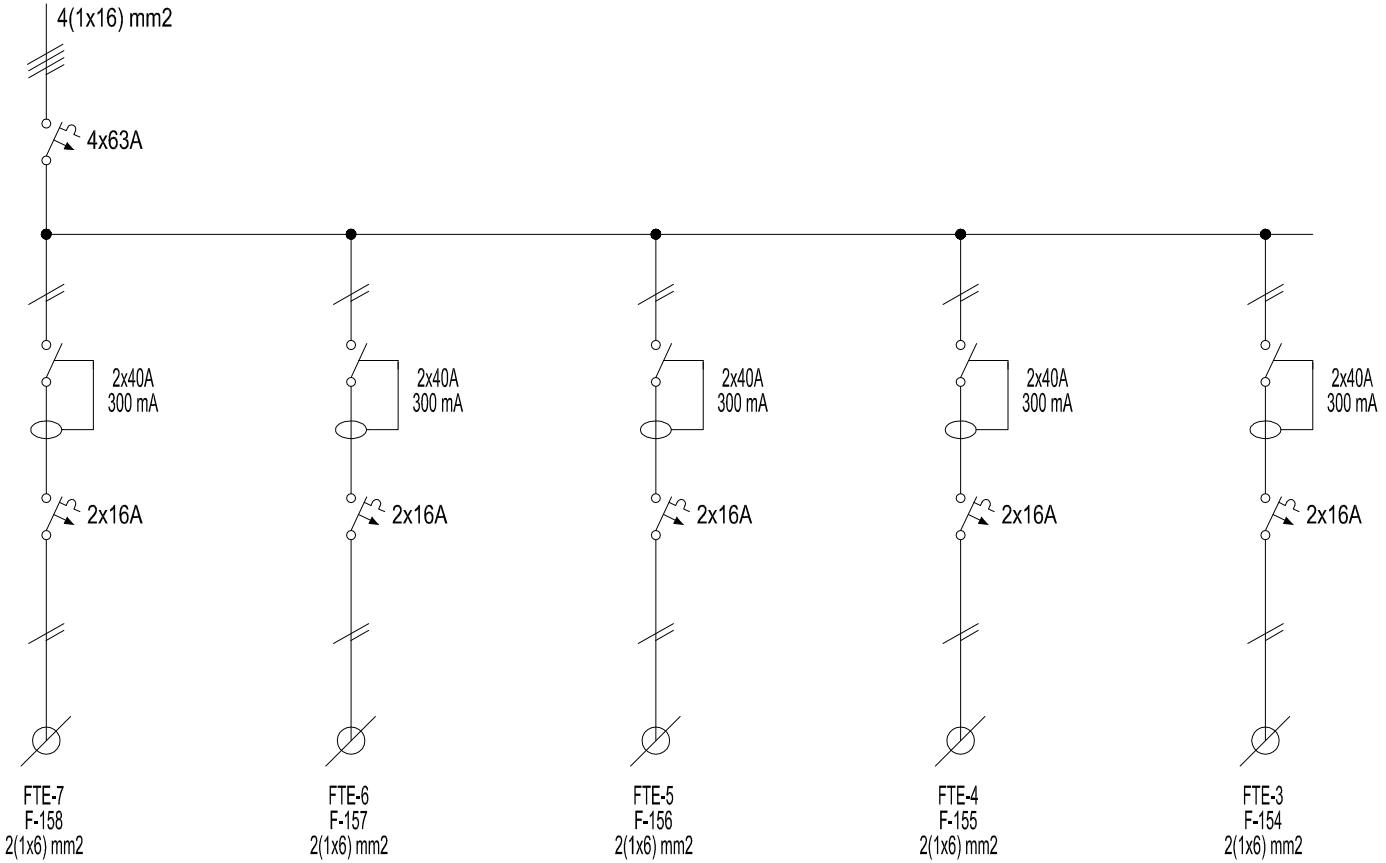

Gerencia de Urbanismo

CONSERVACIÓN DE FUENTES ORNAMENTALES PÚBLICAS Y ALUMBRADO ARTÍSTICO

nombre FUENTE: MUELLE DE NUEVA YORK, 3, 4, 5, 6, Y 7

código FUENTE: F154 - F155 - 156 - 157 - 158

PLANO	HOJA	ESCALA	FECHA	REFERENCIA
ESQUEMA UNIFILAR	01	S/D	08/2016	EU_(GENERAL)

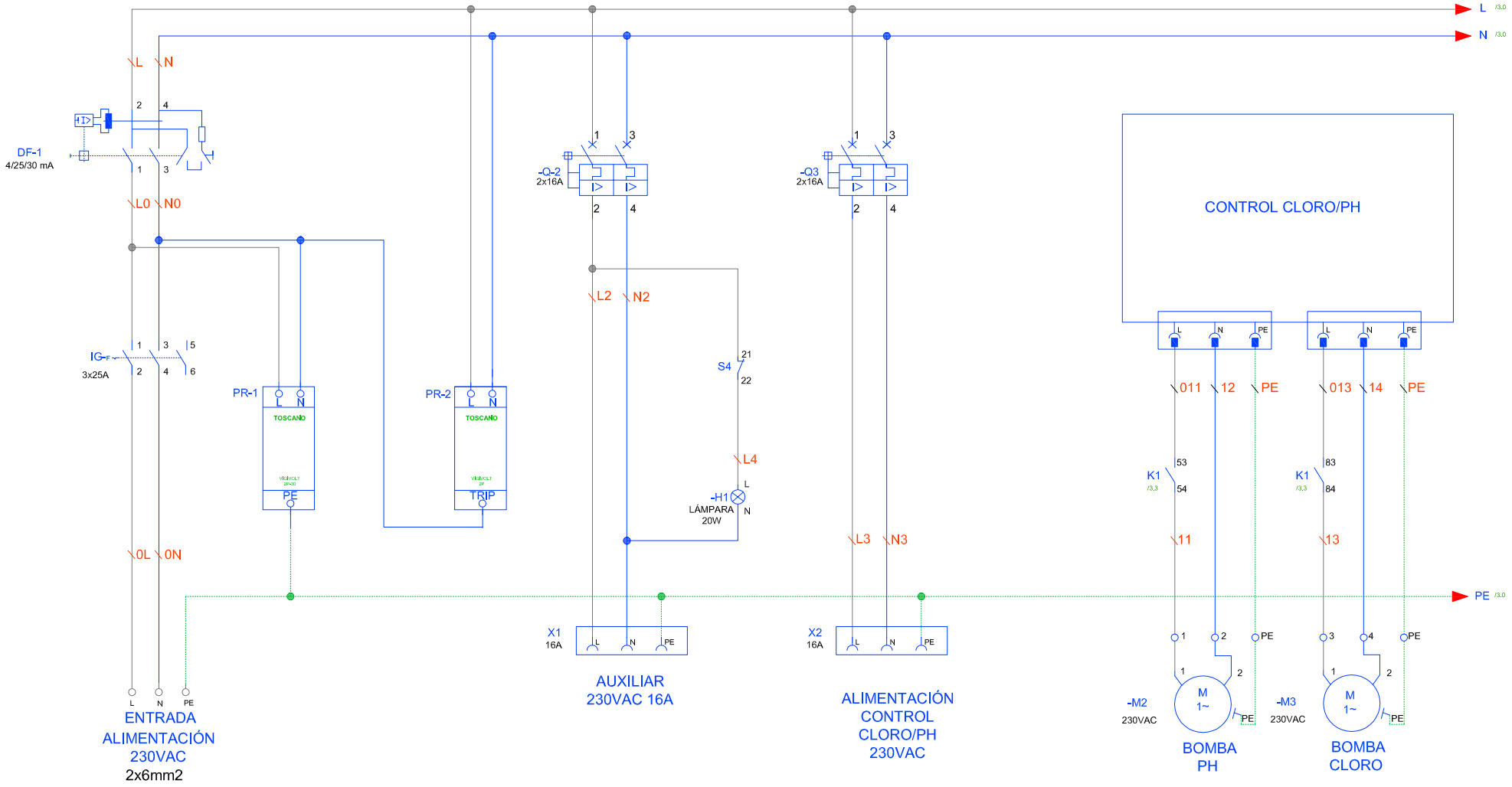

Gerencia de Urbanismo

CONSERVACIÓN DE FUENTES ORNAMENTALES PÚBLICAS Y ALUMBRADO ARTÍSTICO

nombre FUENTE: MUELLE DE NUEVA YORK, 2, 3, 4, 5, 6 Y 7

código FUENTE: F-153, F-154, F-155, F-156, F-157 Y F-158

PLANO	HOJA	ESCALA	FECHA	REFERENCIA
ESQUEMA UNIFILAR	01/02	S/D	03/2017	F153-7 A F158-7

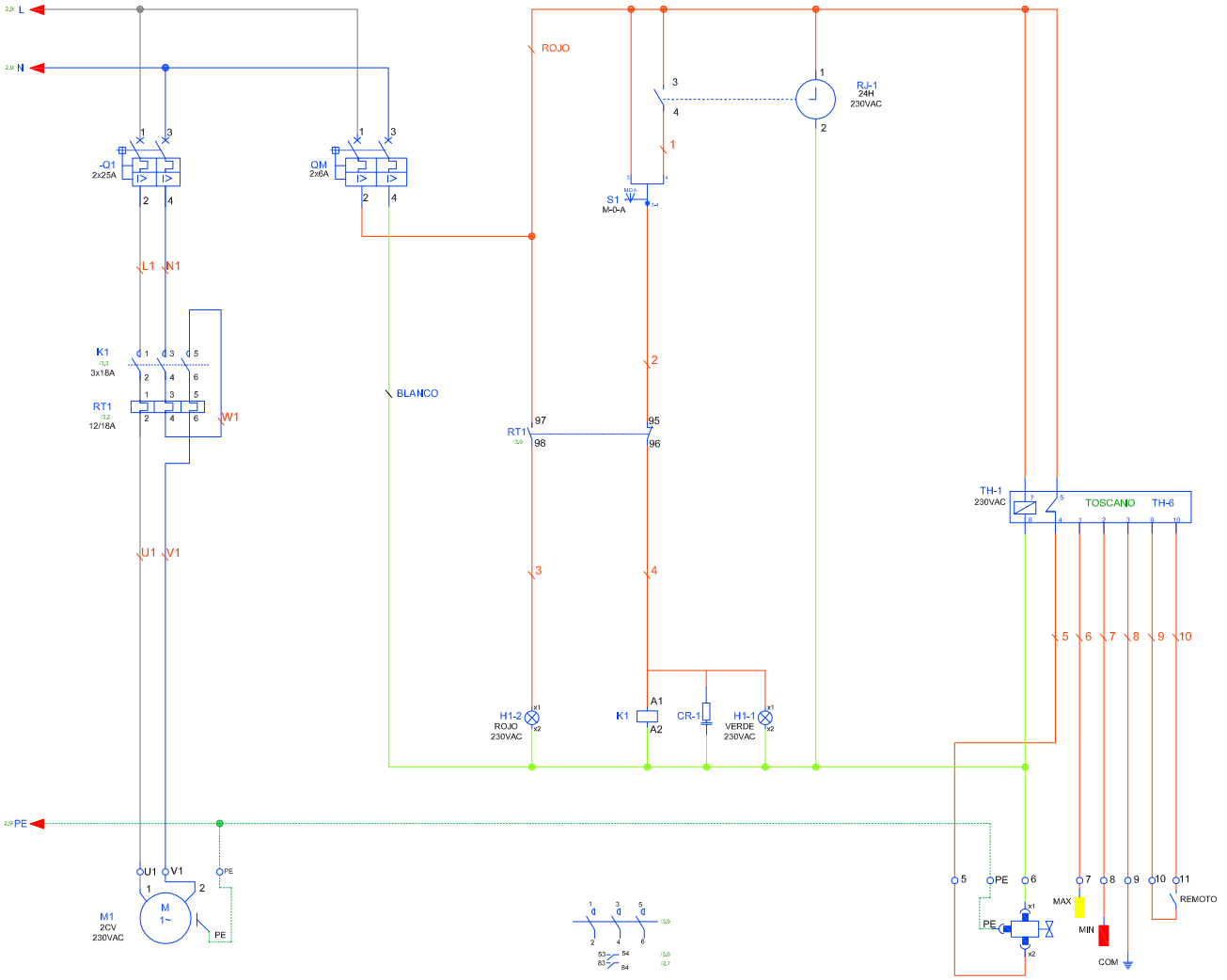

BOMBA
2x2,5mm2

NIVEL PARA BOMBA

VÁLVULA DE LLANADO

NIVEL PARA VÁLVULA

Gerencia de Urbanismo

CONSERVACIÓN DE FUENTES ORNAMENTALES PÚBLICAS Y ALUMBRADO ARTÍSTICO

nombre FUENTE: MUELLE DE NUEVA YORK, 2, 3, 4, 5, 6 Y 7

código FUENTE: F-153, F-154, F-155, F-156, F-157 Y F-158

PLANO	HOJA	ESCALA	FECHA	REFERENCIA
ESQUEMA UNIFILAR	02/02	S/D	03/2017	F153-7 A F158-7

FICHA COMPONENTES FUENTE

Fuente	F156 MUELLE DE NUEVA YORK 5

Alumbrado	Tipo	Potencia	Tensión	Cantidad
Lámpara				
Proyector				

Motores	Cascada
Marca/Modelo	IDEAL / VORTEX 200M
Tipo	Sumergible
Potencia	2 CV/1,5 Kw
Tensión	I-230 v
Intensidad	10 A
Arranque	Directo
Veloc x anemo	
Compens cosφ	Cond individual
Caudal	30÷600 l/m
Altura	10÷2 mca
Cantidad	1

	Marca/Modelo	Fecha instalación	Depositos quimicos	Volumen
Sist cloración	Hanna/Controler-10	ago-13	en arquetas	25 L

Surtidores	Marca / Modelo	Diámetro/conexión	Cantidad	Material
Parabólicos	s/marca	Ø 32	1	Acero
cascada	s/marca		1	

Control nivel	Sondas nivel	☑
	Válvula flotador	☐
	Sin control	☐
	Sonda motor	☐

Contador de agua	Marca	ELSTER	Volumen agua vaso	
	Número	82454076	2 m³	
	Calibre			

	Material	Cantidad	Volumen	Fecha renovacion
Filtro aspiración	acero galvanizado	1		
Filtro de arena				

Observaciones:

GERENCIA DE URBANISMO (AYUNTAMIENTO DE SEVILLA)

CONSERVACIÓN DE FUENTES Y MONUMENTOS	GMU	PARTE DE INSPECCIÓN CENTRO DE MANDO Y PROTECCIÓN DE FUERZA	FECHA	HOJA
			12/01/16	1 DE 1

IDENTIFICACIÓN

SITUACIÓN REAL C.M.: MUELLE DE NUEVA YORK - 5 COORD.X: 234978.05 COORD. Y: 4140970.77

CENTRO DE MANDO Nº: F156 **SUMINISTRO Nº:**

PLACA DE IDENTIFICACIÓN: F156/85 **TENSIÓN DE SUMINISTRO CONTRATO:** 220 V

POTENCIA INSTALADA: 1.5 KW **POTENCIA CONTRATADA:**

TOMA DE VALORES

CONTADOR DE ACTIVA Nº **LECTURA:** kWh

CONTADOR DE REACTIVA Nº **LECTURA:** kVARh

	HORA	R-S	S-T	R-T	R-N	S-N	T-N
TENSIÓN DIURNA EN VACÍO (V):	14:30						237
TENSIÓN NOCTURNA EN CARGA 100% (V):	14:35						233

	HORA	R	S	T	N
INTENSIDAD LINEA GENERAL EN CARGA 100% (A):	14:40			5.5	5.3

	HORA	R	S	T	GENERAL
FACTOR DE POTENCIA:				0.92	0.92

	R	S	T	N
CORRIENTE DE FUGA GENERAL(mA):			3.5	3.5

CIRCUITOS DE SALIDA	INTENSIDAD POR FASE				PROTECCIONES	CONDUCTORES	AISLAMIENTO MΩ				FACTOR DE POTENCIA				TIPO DE ARRANQUE
NUMERO Y DESIGNACIÓN	R	S	T	N	TIPO/CALIBRE	SECCIÓN mm²	R	S	T	N	R	S	T	MEDIA	
MOTOR			5.2	5.2	2x25 A	2x2.5			6.6	6.6			0.92	0.92	DIRECTO
ANALIZADOR			0.1	0.1	2x16 A	2x1.5			∞	∞			1	1	DIRECTO

CARACTERÍSTICAS DEL C.M.

CAJA ACOMETIDA: TIPO: FUSIBLES: **DERIVACIÓN INDIVIDUAL:** TIPO: UNIPOLAR SECCIÓN: 2 (1x6) mm2

ARMARIO: TIPO: HIMEL METALICO SISTEMA DE FIJACIÓN: PARED DIMENSIONES: 50x70x20 cm

EQ. MED. DIRECTA: **EQ. MED. INDIRECTA: Rel. de transformación;**

PROTECCIÓN GENERAL: TIPO: DIFERENCIAL MARCA: SASSIN CALIBRE: 2x40 A 0.03 A

TOMA DE CORRIENTE: SI **PUNTO DE LUZ:** SI **INT. TOMA CORR. Y PL:** SI

RELOJ: MARCA Y MODELO: FLASH MONOMAT Nº SERIE: VERSIÓN:

CONMUTADORES MANIOBRA: INT. NOMIN: 16 A

PROTECCION CIR. MANIOBRA: DIFERENCIAL: 2x40 A TÉRMICO: 2x16 A

CONMUTADORES FUERZA: TIPO: Nº: INT. NOMINAL: MARCA:

CONTACTORES ARRANQUE DIRECTO: TIPO: A-BSMC-3 Nº: 1 INT. NOMINAL: 25 A MARCA: SASSIN PROTECCIÓN TERMICA REARMABLE: 12 - 18 A

CONTACTORES ARRANCADOR E-Δ: TIPO: Nº: INT. NOMINAL: MARCA: PROTECCIÓN TERMICA REARMABLE:

CONTACTORES VARIADOR FRECUENCIA: TIPO: Nº: INT. NOMINAL: MARCA: PROTECCIÓN TERMICA REARMABLE:

CONTACTORES BATERIA CONDENSADORES: TIPO: Nº: INT. NOMINAL: MARCA: PROTECCIÓN TERMICA REARMABLE:

INT. DIFERENCIALES: Nº 1 POLO: 2 SENSIBIL.: 30mA INT. NOMINAL: 40 A MARCA:

SISTEMA DE TELEGESTIÓN: TIPO: MARCA ROUTER: Nº TARJETA: PIN:

ANALIZADOR DE RED: MARCA: MODELO: **VOLTÍMETRO/AMPERÍMETRO:**

PROTECCIÓN CONTRA SOBRETENSIONES: MARCA: TIPO:

VARIADORES DE FRECUENCIA: MARCA: TIPO: POTENCIA:

ANEMÓMETRO: MARCA: TIPO:

TOMA DE TIERRA: SECCIÓN: 16 mm2 RESISTENCIA: 2.82 Ω LATIGUILLOS PUERTAS: SI

BATERIA CONDENSADORES: Nº INT. NOMINAL: MARCA: PROTECCION: POTENCIA:

GENERAL

REVISIÓN ELÉCTRICA: CABLEADOS: BIEN BORNAS Y CONEXIONES: BIEN CONTACTORES: BIEN

LIMPIEZA GENERAL: EXTERIOR ARMARIO: BIEN INTERIOR: BIEN ELEMENTOS EXTRAÑOS: NO CABLEADO: BIEN

CONTACTORES: BIEN OTROS COMPONENTES: PRODUCTO LIMPIADOR: AIRE COMPRIMIDO: HIDRÓFUGO:

ENGRASE: CANDADOS: BISAGRAS: BIEN CONTACTORES: BIEN OTROS:

REPASO CHAPA Y PINTURA: ABOLLADURAS: NO ÓXIDO: NO AJUSTES DE PUERTAS: PINTURA:

ESTANQUEIDAD: BIEN ORIFICIOS DE TUBOS ENTRADA Y SALIDA: BIEN OTRAS ABERTURAS EN LA CHAPA: NO

O.C.A.: FAVORABLE: SI CONDICIONADA: DENEGADA: PRÓXIMA REVISIÓN: 24/08/21 GRUPO:

OBSERVACIONES

GERENCIA DE URBANISMO (AYUNTAMIENTO DE SEVILLA)

CONSERVACIÓN DE FUENTES Y MONUMENTOS	GMU	PARTE DE INSPECCIÓN CENTRO DE MANDO Y PROTECCIÓN DE FUERZA	FECHA	HOJA
			09/02/16	1 DE 1

IDENTIFICACIÓN

SITUACIÓN REAL C.M.: MUELLE DE NUEVA YORK — COORD.X: 235029.06 — COORD. Y: 41408060.82

CENTRO DE MANDO Nº: F154 - F155 - F156 - F157 - F158 — **SUMINISTRO Nº:**

PLACA DE IDENTIFICACIÓN: F154/85 - F155/85 - F156/85 - F157/85 - F158/85 — **TENSIÓN DE SUMINISTRO CONTRATO:** 380-220 V

POTENCIA INSTALADA: 7.5 kW — **POTENCIA CONTRATADA:**

TOMA DE VALORES

CONTADOR DE ACTIVA Nº 20329 — **LECTURA:** 111316 kWh

CONTADOR DE REACTIVA Nº 20329 — **LECTURA:** 32420 kVARh

	HORA	R-S	S-T	R-T	R-N	S-N	T-N
TENSIÓN DIURNA EN VACÍO (V):	9:40	414	416	419	240	239	441
TENSIÓN NOCTURNA EN CARGA 100% (V):	10:00	411	416	417	238	237	240

	HORA	R	S	T	N
INTENSIDAD LINEA GENERAL EN CARGA 100% (A):		17.10	25	12	8.9

FACTOR DE POTENCIA:	HORA	R	S	T	GENERAL
	11:00	0.91	0.96	0.96	0.93

CORRIENTE DE FUGA GENERAL(mA):	R	S	T	N
	16.1	23.4	10.8	9

CIRCUITOS DE SALIDA	INTENSIDAD POR FASE				PROTECCIONES	CONDUCTORES	AISLAMIENTO MΩ				FACTOR DE POTENCIA				TIPO DE ARRANQUE
NUMERO Y DESIGNACIÓN	R	S	T	N	TIPO/CALIBRE	SECCIÓN mm²	R	S	T	N	R	S	T	MEDIA	
C1 - FUENTE 3		13.2		13	2x16 A	2 (1x6)		112				0.97		0.97	DIRECTO
C2 - FUENTE 4	5.5			5.5	2x16 A	2 (1x6)	∞			∞	0.91			0.91	DIRECTO
C3 - FUENTE 5			11.3	11.3	2x16 A	2 (1x6)			131				0.96	0.96	DIRECTO
C4 - FUENTE 6		11.6		11.5	2x16 A	2 (1x6)		∞		∞		0.96		0.96	DIRECTO
C5 - FUENTE 7	11.5			11.4	2x16 A	2 (1x6)	∞			∞	0.92			0.92	DIRECTO

CARACTERÍSTICAS DEL C.M.

CAJA ACOMETIDA: TIPO: CAHORS — FUSIBLES: 50 A — **DERIVACIÓN INDIVIDUAL:** TIPO: UNIPOLAR 0.6 / 1kV — SECCIÓN: 4 (1x16) mm2

ARMARIO: TIPO: SCHNEIDER — SISTEMA DE FIJACIÓN: PARED — DIMENSIONES: 50x60x20 cm

EQ. MED. DIRECTA: — **EQ. MED. INDIRECTA: Rel. de transformación;**

PROTECCIÓN GENERAL: TIPO: TERMICO — MARCA: SCHNEIDER — CALIBRE: 4x63 A

TOMA DE CORRIENTE: — **PUNTO DE LUZ:** — **INT. TOMA CORR. Y PL:**

RELOJ: MARCA Y MODELO: — Nº SERIE: — VERSIÓN:

CONMUTADORES MANIOBRA: INT. NOMIN:

PROTECCION CIR. MANIOBRA: DIFERENCIAL: — TÉRMICO:

CONMUTADORES FUERZA: TIPO: — Nº: — INT. NOMINAL: — MARCA:

CONTACTORES ARRANQUE DIRECTO: TIPO: — Nº: — INT. NOMINAL: — MARCA: — PROTECCIÓN TERMICA REARMABLE:

CONTACTORES ARRANCADOR E-Δ: TIPO: — Nº: — INT. NOMINAL: — MARCA: — PROTECCIÓN TERMICA REARMABLE:

CONTACTORES VARIADOR FRECUENCIA: TIPO: — Nº: — INT. NOMINAL: — MARCA: — PROTECCIÓN TERMICA REARMABLE:

CONTACTORES BATERIA CONDENSADORES: TIPO: — Nº: — INT. NOMINAL: — MARCA: — PROTECCIÓN TERMICA REARMABLE:

INT. DIFERENCIALES: Nº 5 — POLO: 2 — SENSIBIL.: 300mA — INT. NOMINAL: 40 A — MARCA: SCHNEIDER

SISTEMA DE TELEGESTIÓN: TIPO: — MARCA ROUTER: — Nº TARJETA: — PIN:

ANALIZADOR DE RED: MARCA: — MODELO: — **VOLTÍMETRO/AMPERÍMETRO:**

PROTECCIÓN CONTRA SOBRETENSIONES: MARCA: — TIPO:

VARIADORES DE FRECUENCIA: MARCA: — TIPO: — POTENCIA:

ANEMÓMETRO: MARCA: — TIPO:

TOMA DE TIERRA: SECCIÓN: 16 mm2 — RESISTENCIA: 4.3 Ω — LATIGUILLOS PUERTAS: SI

BATERIA CONDENSADORES: Nº — INT. NOMINAL: — MARCA: — PROTECCION: — POTENCIA:

GENERAL

REVISIÓN ELÉCTRICA: CABLEADOS: — BORNAS Y CONEXIONES: — CONTACTORES:

LIMPIEZA GENERAL: EXTERIOR ARMARIO: — INTERIOR: — ELEMENTOS EXTRAÑOS: — CABLEADO:

CONTACTORES: — OTROS COMPONENTES: — PRODUCTO LIMPIADOR: — AIRE COMPRIMIDO: — HIDRÓFUGO:

ENGRASE: CANDADOS: — BISAGRAS: — CONTACTORES: — OTROS:

REPASO CHAPA Y PINTURA: ABOLLADURAS: — ÓXIDO: — AJUSTES DE PUERTAS: — PINTURA:

ESTANQUEIDAD: ORIFICIOS DE TUBOS ENTRADA Y SALIDA: — OTRAS ABERTURAS EN LA CHAPA:

O.C.A.: FAVORABLE: SI — CONDICIONADA: — DENEGADA: — PRÓXIMA REVISIÓN: 24/08/21 — GRUPO:

OBSERVACIONES

-C.M GENERAL COMPARTIDO PARA FUENTES DEL MUELLE DE NUEVA YORK F154, F155, F156, F157 Y F158.

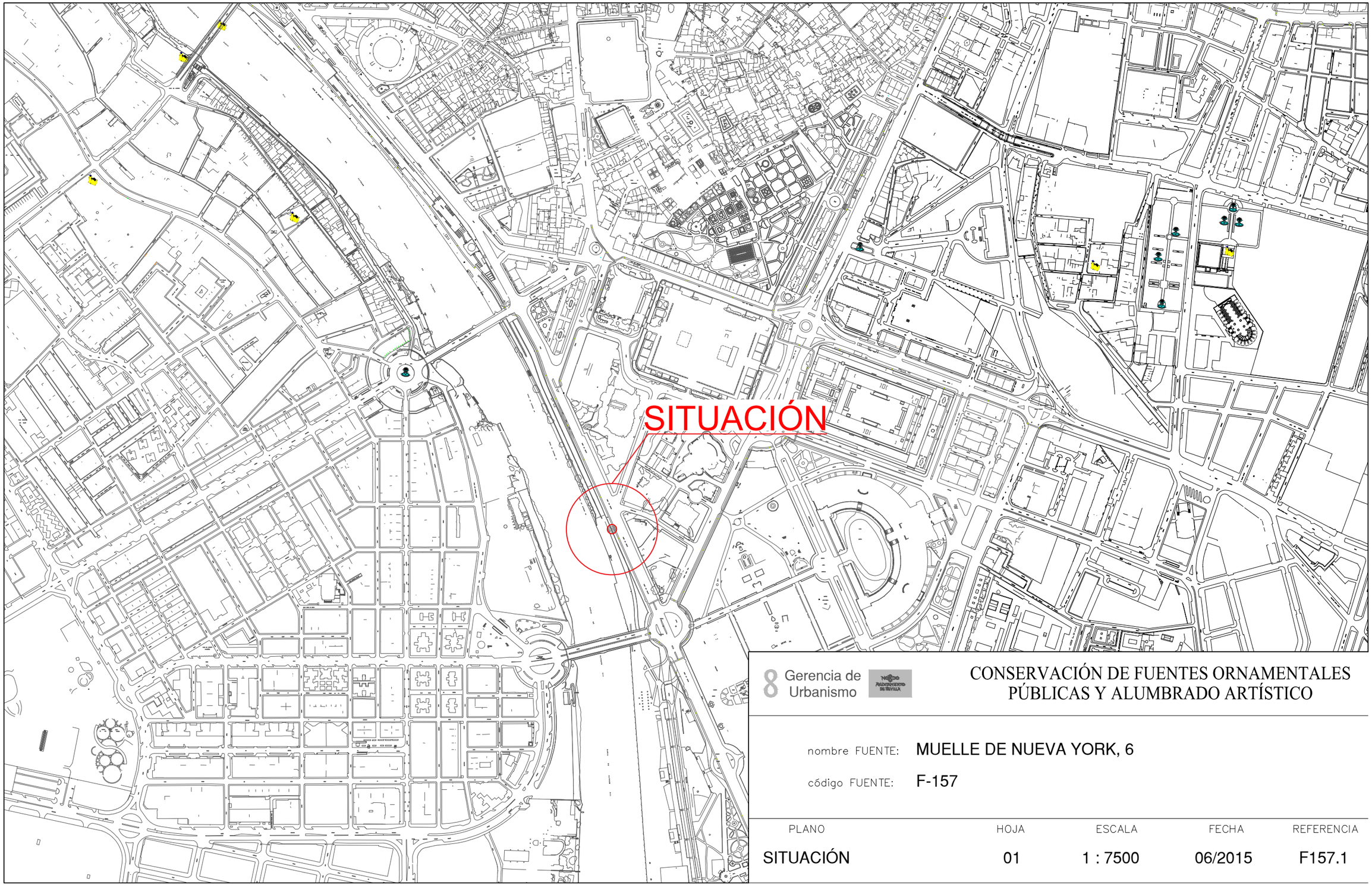

8 Gerencia de Urbanismo

CONSERVACIÓN DE FUENTES ORNAMENTALES PÚBLICAS Y ALUMBRADO ARTÍSTICO

nombre FUENTE: MUELLE DE NUEVA YORK, 6

código FUENTE: F-157

PLANO	HOJA	ESCALA	FECHA	REFERENCIA
SITUACIÓN	01	1 : 7500	06/2015	F157.1

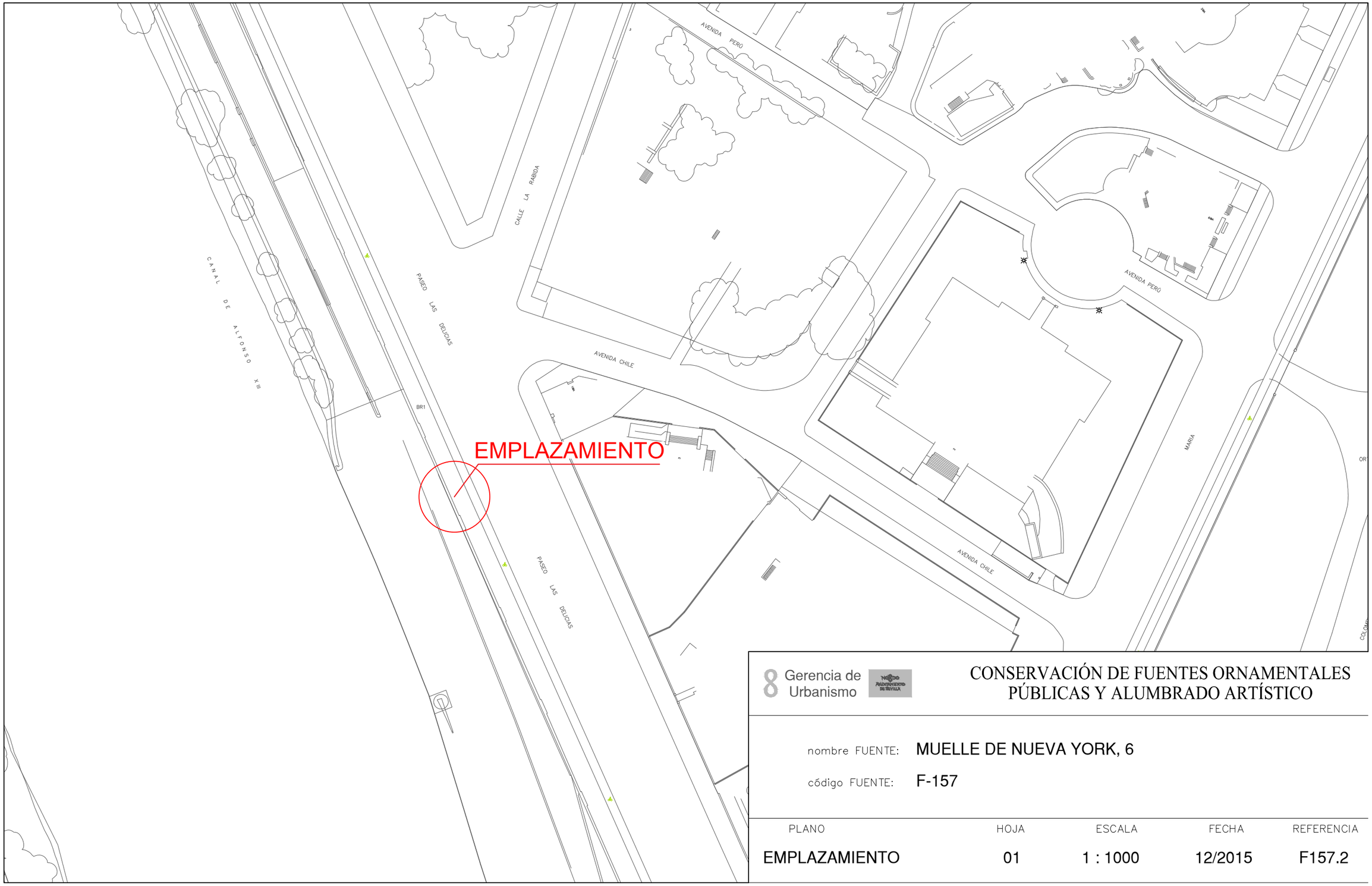

8 Gerencia de Urbanismo

CONSERVACIÓN DE FUENTES ORNAMENTALES PÚBLICAS Y ALUMBRADO ARTÍSTICO

nombre FUENTE: MUELLE DE NUEVA YORK, 6

código FUENTE: F-157

PLANO	HOJA	ESCALA	FECHA	REFERENCIA
EMPLAZAMIENTO	01	1 : 1000	12/2015	F157.2

PLANTA GENERAL

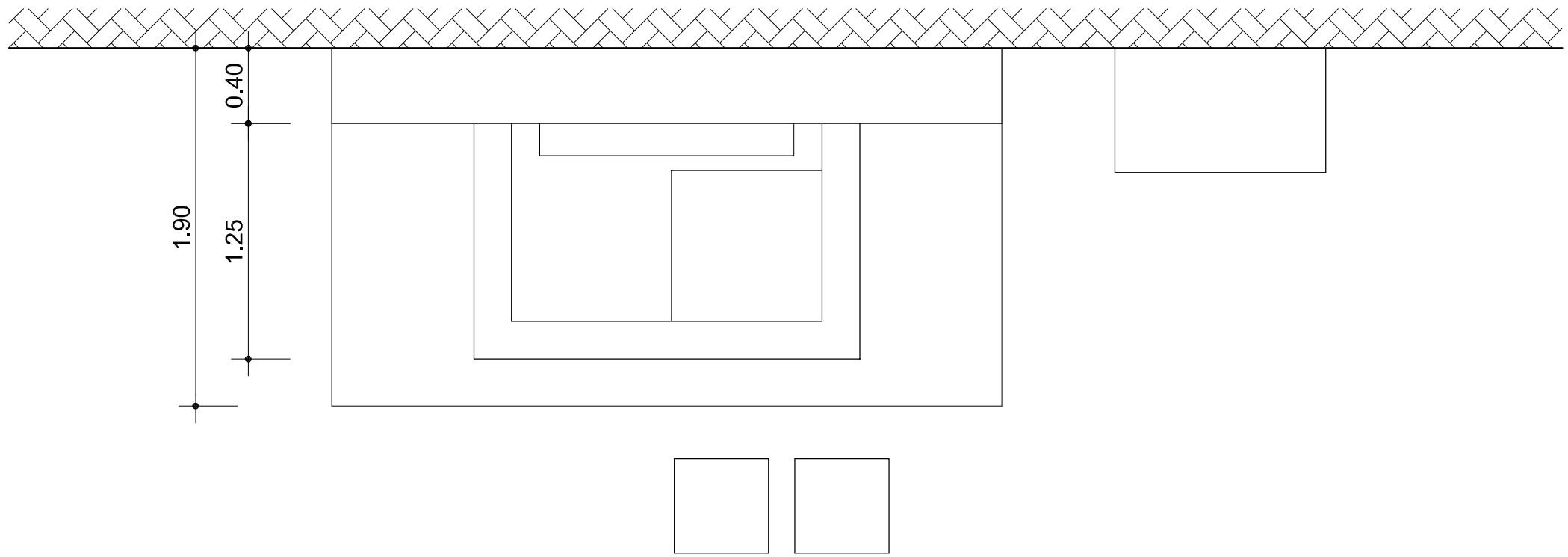

ORIENTACIÓN:

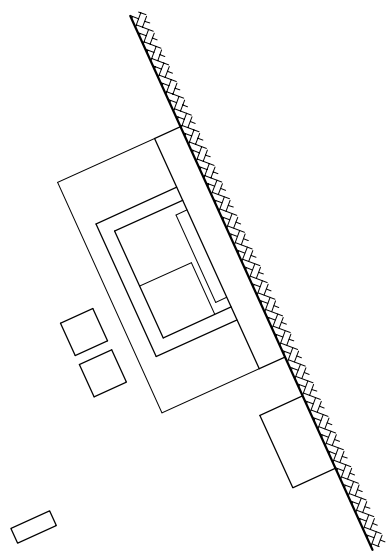

Gerencia de Urbanismo

CONSERVACIÓN DE FUENTES ORNAMENTALES PÚBLICAS Y ALUMBRADO ARTÍSTICO

nombre FUENTE: MUELLE DE NUEVA YORK, 6

código FUENTE: F-157

PLANO	HOJA	ESCALA	FECHA	REFERENCIA
PLANTA	01	1:30	06/2017	F157.3

ALZADO

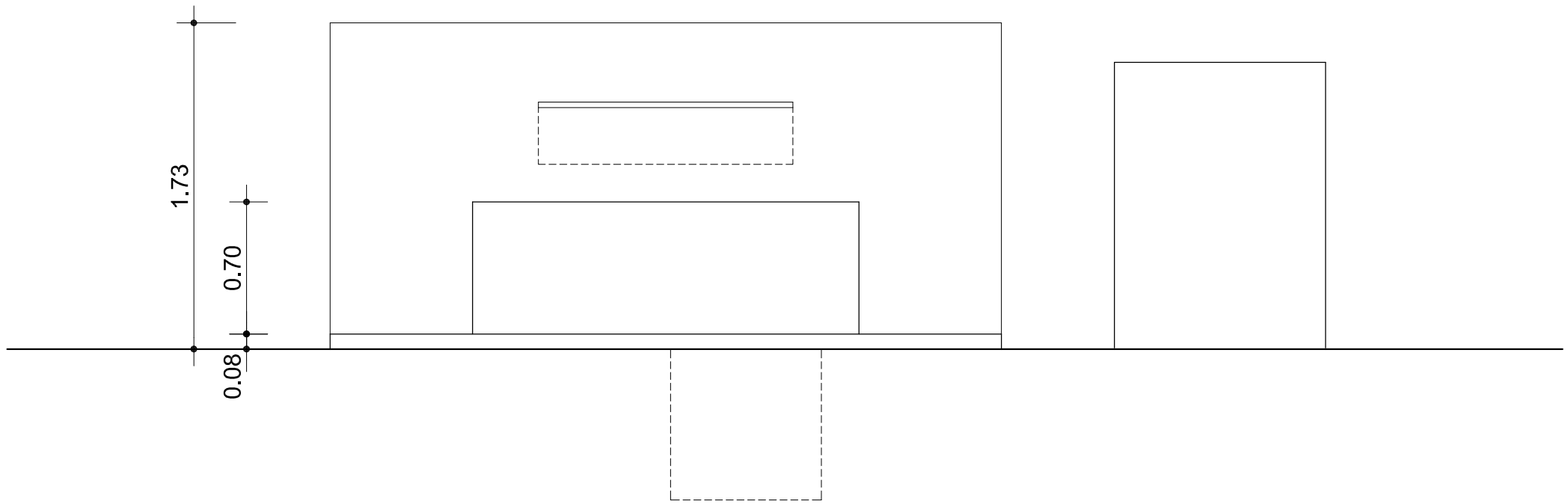

Gerencia de Urbanismo

CONSERVACIÓN DE FUENTES ORNAMENTALES PÚBLICAS Y ALUMBRADO ARTÍSTICO

nombre FUENTE: MUELLE DE NUEVA YORK, 6

código FUENTE: F-157

PLANO	HOJA	ESCALA	FECHA	REFERENCIA
ALZADO	01	1:30	06/2017	F157.4

PLANTA HIDRÁULICA

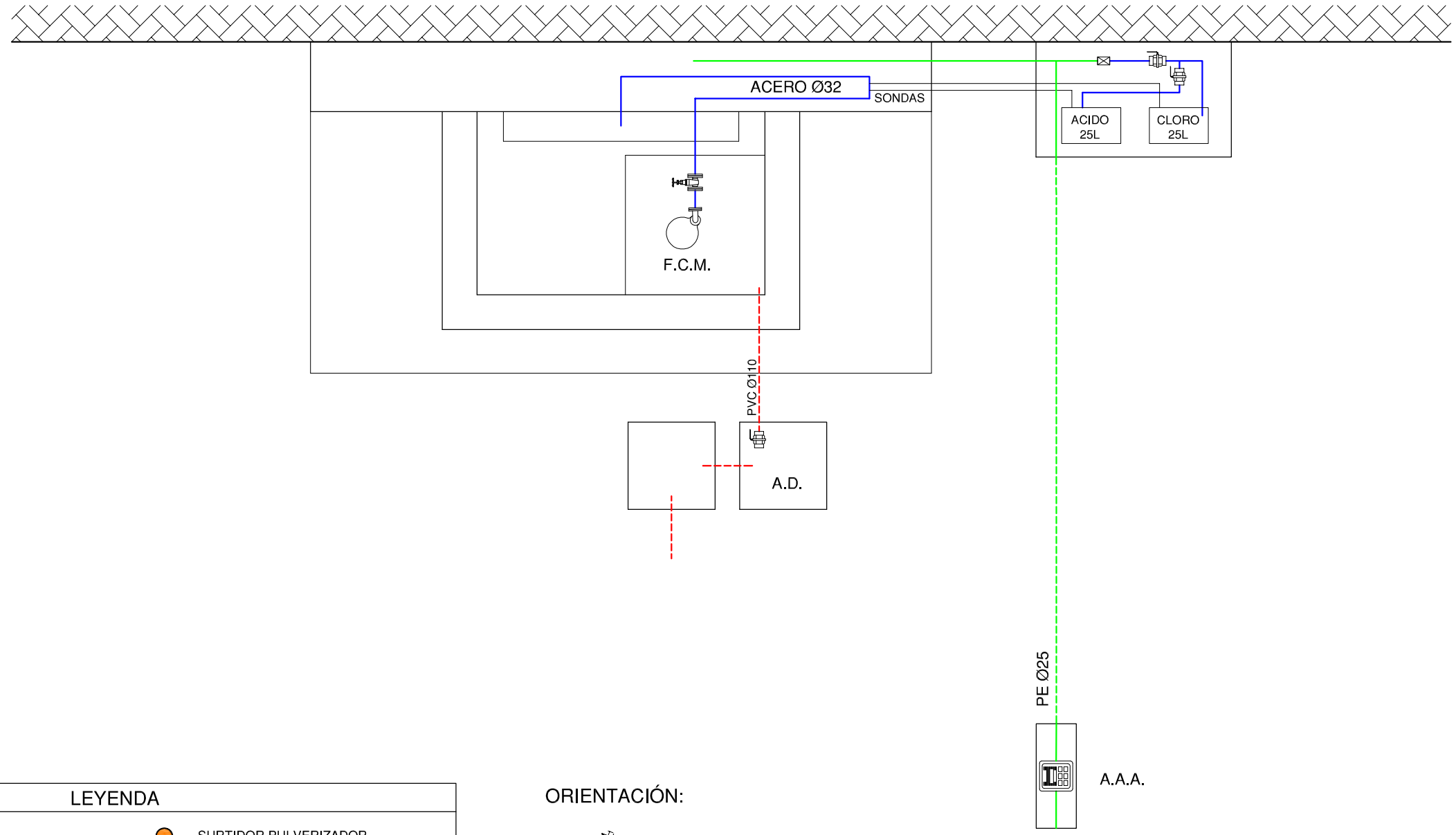

LEYENDA

- TUBERÍA DE APORTE
- TUBERÍA DE RECIRCULACIÓN
- TUBERÍA DE DESAGÜE
- CONTADOR
- ELECTROVALVULA
- LLAVE DE BOLA
- LLAVE COMPUERTA
- SURTIDOR PARABÓLICO
- BOMBA DE ACHIQUE
- SURTIDOR PULVERIZADOR
- SURTIDOR VERTICAL
- GRIFO
- LLAVE SELECTORA
- BRIDA UNIÓN
- VÁLVULA REGULADORA DE PRESIÓN
- MANOMETRO
- BOMBA RECIRCULACIÓN
- DEPÓSITO CL / PH

F.C.M.	FOSO COLECTOR MOTOR	A.A.A.	ARQUETA AGUA APORTE
A.D.	ARQUETA DESAGÜE	S.M.	SALA MAQUINA

ORIENTACIÓN:

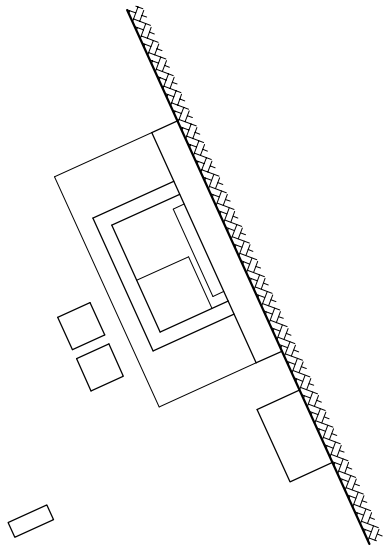

Gerencia de Urbanismo

CONSERVACIÓN DE FUENTES ORNAMENTALES PÚBLICAS Y ALUMBRADO ARTÍSTICO

nombre FUENTE: MUELLE DE NUEVA YORK, 6

código FUENTE: F-157

PLANO	HOJA	ESCALA	FECHA	REFERENCIA
HIDRÁULICO	01/02	1:30	06/2017	F157.5

ALZADO HIDRÁULICO

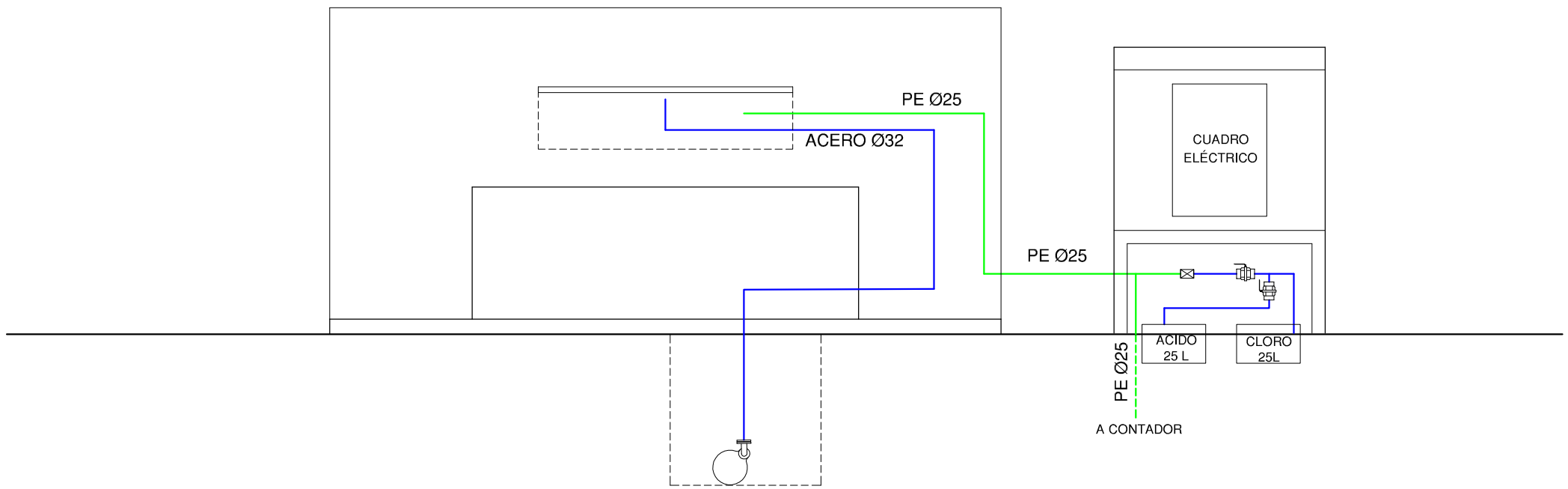

LEYENDA

- TUBERÍA DE APORTE
- TUBERÍA DE RECIRCULACIÓN
- TUBERÍA DE DESAGÜE
- CONTADOR
- ELECTROVALVULA
- LLAVE DE BOLA
- LLAVE COMPUERTA
- SURTIDOR PARABÓLICO
- BOMBA DE ACHIQUE
- SURTIDOR PULVERIZADOR
- SURTIDOR VERTICAL
- GRIFO
- LLAVE SELECTORA
- BRIDA UNIÓN
- VÁLVULA REGULADORA DE PRESIÓN
- MANOMETRO
- BOMBA RECIRCULACIÓN
- DEPÓSITO CL / PH

F.C.M. FOSO COLECTOR MOTOR
A.D. ARQUETA DESAGÜE
A.A.A. ARQUETA AGUA APORTE
S.M. SALA MAQUINA

Gerencia de Urbanismo

CONSERVACIÓN DE FUENTES ORNAMENTALES PÚBLICAS Y ALUMBRADO ARTÍSTICO

nombre FUENTE: MUELLE DE NUEVA YORK, 6

código FUENTE: F-157

PLANO	HOJA	ESCALA	FECHA	REFERENCIA
HIDRÁULICO	02/02	1:30	06/2017	F157.5

PASEO DE LAS DELICIAS

PASEO DE LAS DELICIAS

F-156/85

FUENTE-6

FUENTE-7

2(1x6) + 1x16 TT mm2

Gerencia de Urbanismo

CONSERVACIÓN DE FUENTES ORNAMENTALES PÚBLICAS Y ALUMBRADO ARTÍSTICO

nombre FUENTE: MUELLE DE NUEVA YORK, 6

código FUENTE: F-157

PLANO	HOJA	ESCALA	FECHA	REFERENCIA
ELÉCTRICO	01	1 : 210	01/2016	F157.6

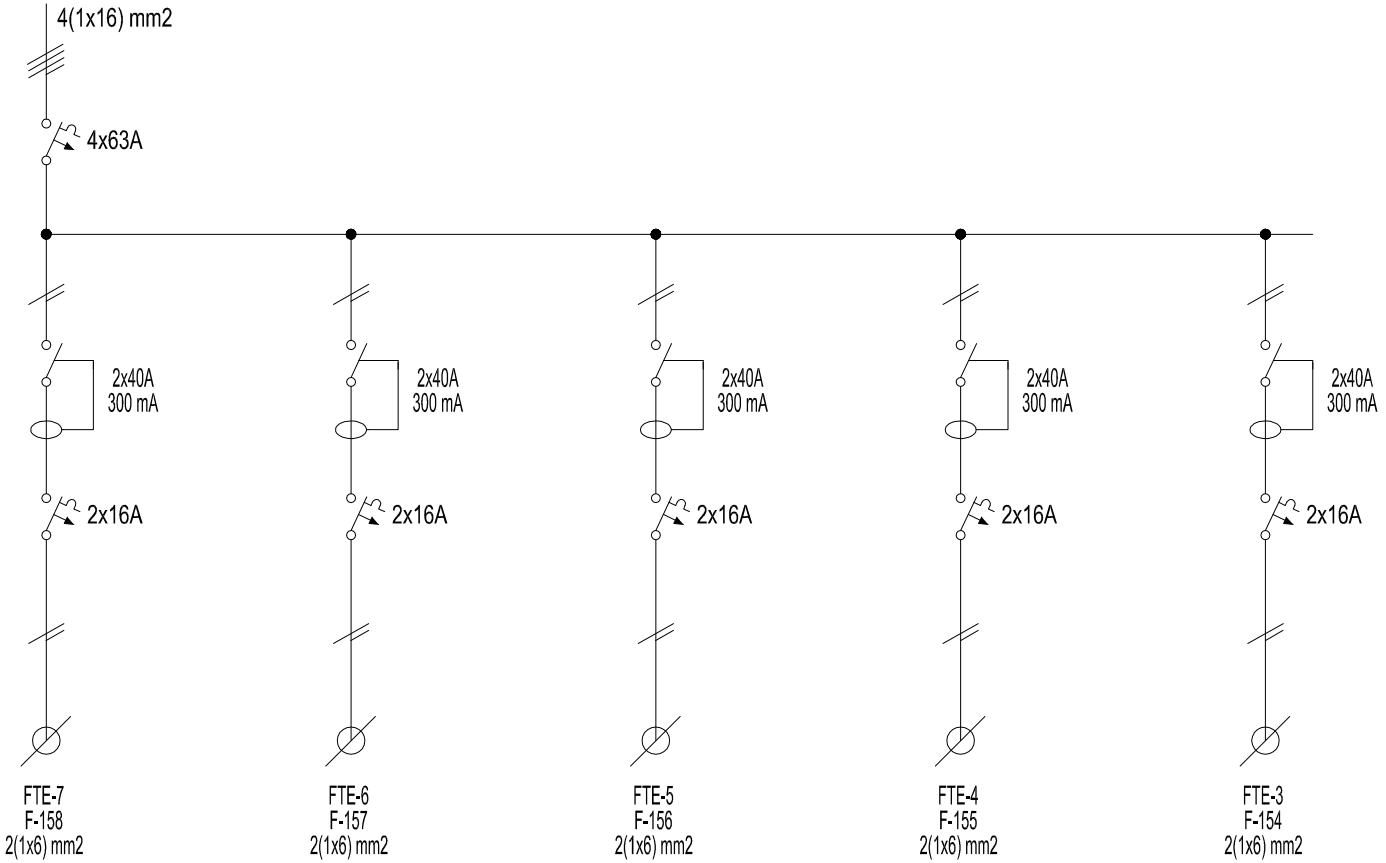

Gerencia de Urbanismo

CONSERVACIÓN DE FUENTES ORNAMENTALES PÚBLICAS Y ALUMBRADO ARTÍSTICO

nombre FUENTE: MUELLE DE NUEVA YORK, 3, 4, 5, 6, Y 7

código FUENTE: F154 - F155 - 156 - 157 - 158

PLANO	HOJA	ESCALA	FECHA	REFERENCIA
ESQUEMA UNIFILAR	01	S/D	08/2016	EU_(GENERAL)

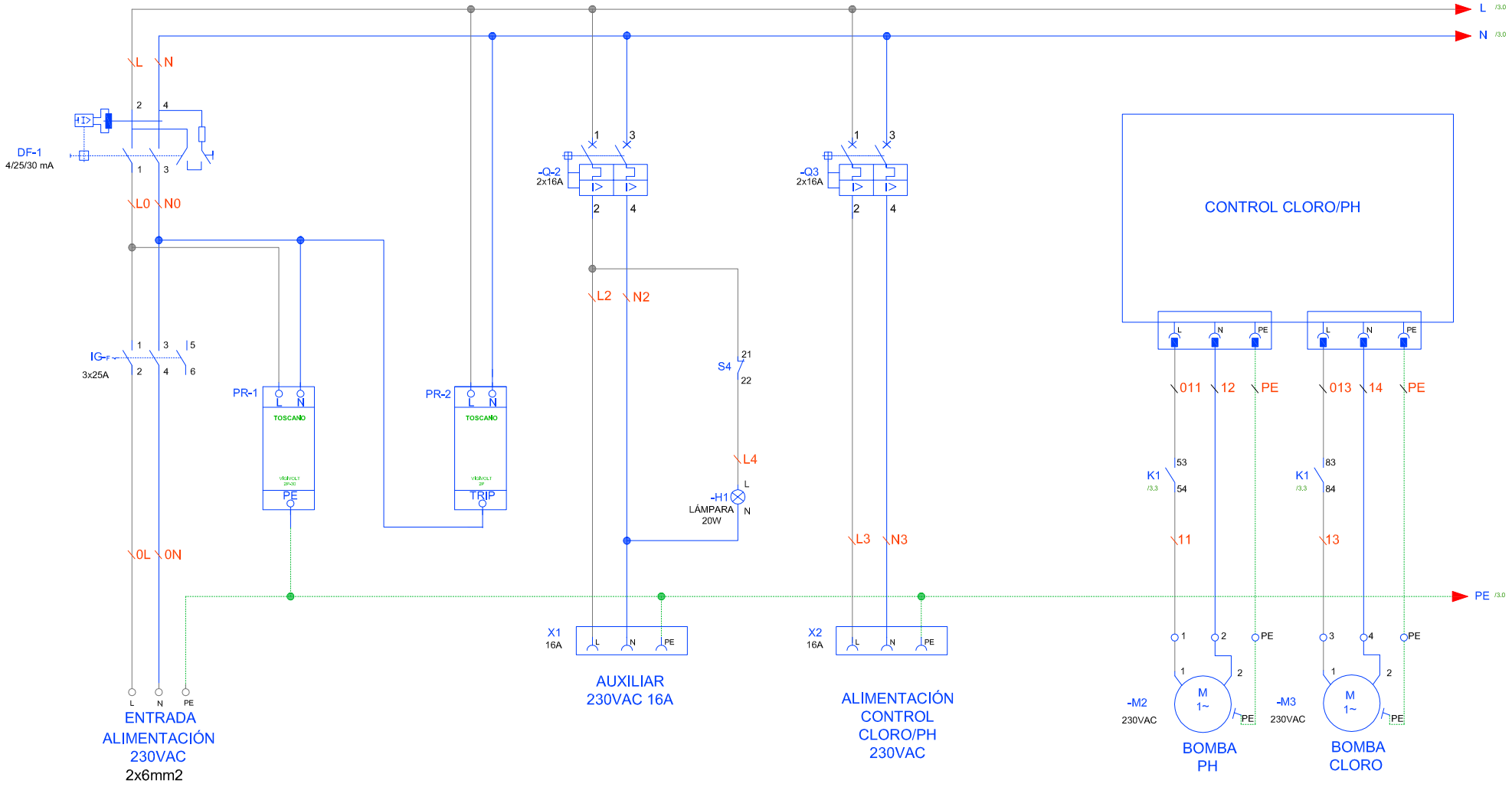

Gerencia de Urbanismo

CONSERVACIÓN DE FUENTES ORNAMENTALES PÚBLICAS Y ALUMBRADO ARTÍSTICO

nombre FUENTE: MUELLE DE NUEVA YORK, 2, 3, 4, 5, 6 Y 7

código FUENTE: F-153, F-154, F-155, F-156, F-157 Y F-158

PLANO	HOJA	ESCALA	FECHA	REFERENCIA
ESQUEMA UNIFILAR	01/02	S/D	03/2017	F153-7 A F158-7

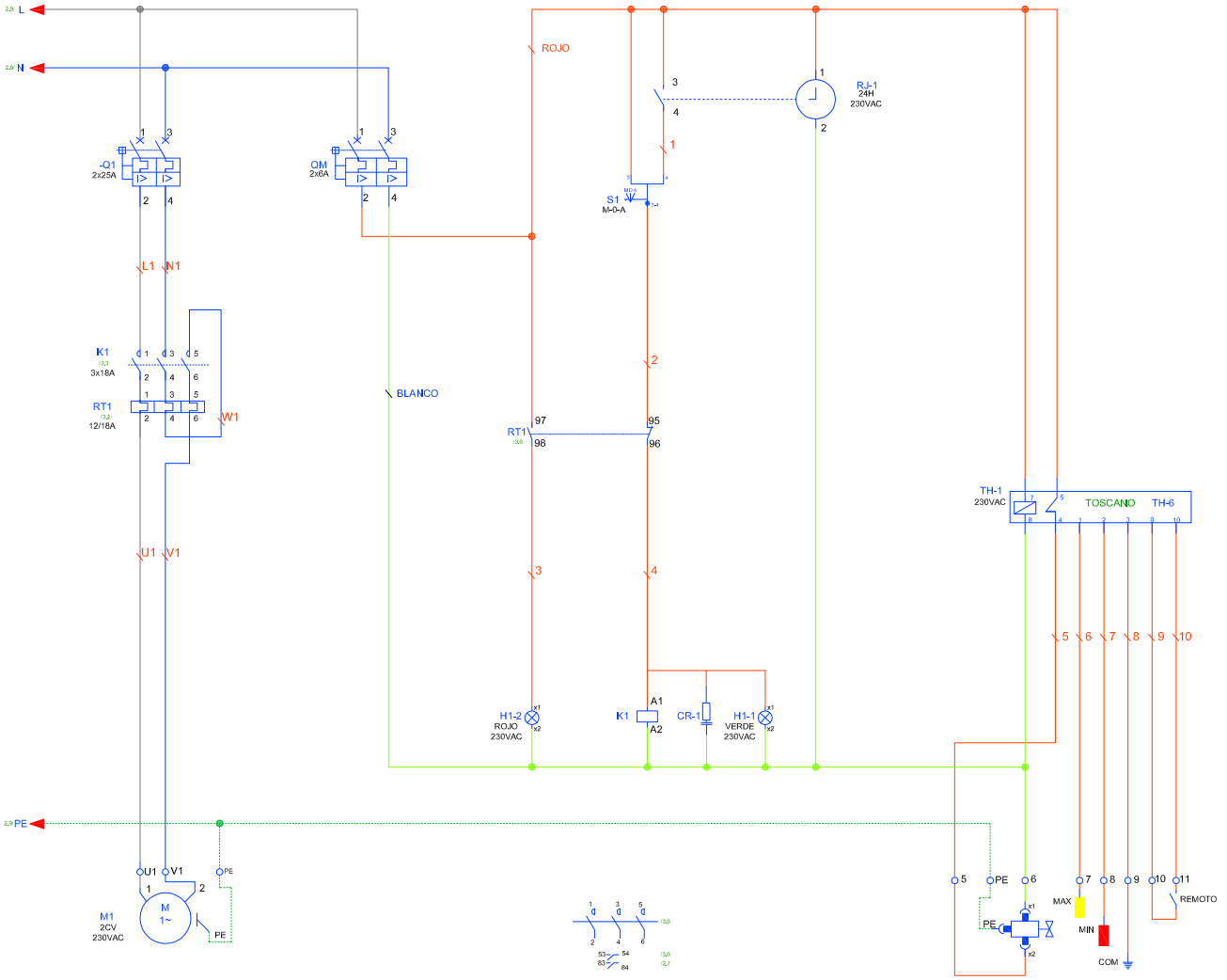

BOMBA
2x2,5mm2

NIVEL PARA BOMBA

VÁLVULA DE LLANADO

NIVEL PARA VÁLVULA

Gerencia de Urbanismo

CONSERVACIÓN DE FUENTES ORNAMENTALES PÚBLICAS Y ALUMBRADO ARTÍSTICO

nombre FUENTE: MUELLE DE NUEVA YORK, 2, 3, 4, 5, 6 Y 7

código FUENTE: F-153, F-154, F-155, F-156, F-157 Y F-158

PLANO	HOJA	ESCALA	FECHA	REFERENCIA
ESQUEMA UNIFILAR	02/02	S/D	03/2017	F153-7 A F158-7

FICHA COMPONENTES FUENTE

Fuente	F157 MUELLE DE NUEVA YORK 6

Alumbrado	Tipo	Potencia	Tensión	Cantidad
Lámpara				
Proyector				

Motores	Cascada
Marca/Modelo	IDEAL / VORTEX 200M
Tipo	Sumergible
Potencia	2 CV/1,5 Kw
Tensión	I-230 v
Intensidad	10 A
Arranque	Directo
Veloc x anemo	
Compens cosφ	Cond individual
Caudal	30÷600 l/m
Altura	10÷2 mca
Cantidad	1

	Marca/Modelo	Fecha instalación	Depositos quimicos	Volumen
Sist cloración	Hanna/Controler-10	ago-13	en arquetas	25 L

Surtidores	Marca / Modelo	Diámetro/conexión	Cantidad	Material
Parabólicos	s/marca	Ø 32	1	Acero
cascada	s/marca		1	

Control nivel	Sondas nivel	☑
	Válvula flotador	☐
	Sin control	☐
	Sonda motor	☐

Contador de agua	Marca	CONTAZARA	Volumen agua vaso
	Número	04027526	2 m³
	Calibre		

	Material	Cantidad	Volumen	Fecha renovacion
Filtro aspiración	acero galvanizado	1		
Filtro de arena				

Observaciones:

GERENCIA DE URBANISMO (AYUNTAMIENTO DE SEVILLA)

CONSERVACIÓN DE FUENTES Y MONUMENTOS	GMU	PARTE DE INSPECCIÓN CENTRO DE MANDO Y PROTECCIÓN DE FUERZA	FECHA	HOJA
			12/01/16	1 DE 1

IDENTIFICACIÓN

SITUACIÓN REAL C.M.: MUELLE DE NUEVA YORK - 6 COORD.X: 235000.27 COORD. Y: 4140920.24

CENTRO DE MANDO Nº: F157 **SUMINISTRO Nº:**

PLACA DE IDENTIFICACIÓN: F157/85 **TENSIÓN DE SUMINISTRO CONTRATO:** 220 V

POTENCIA INSTALADA: 1.5 KW **POTENCIA CONTRATADA:**

TOMA DE VALORES

CONTADOR DE ACTIVA Nº **LECTURA:** kWh

CONTADOR DE REACTIVA Nº **LECTURA:** kVARh

	HORA	R-S	S-T	R-T	R-N	S-N	T-N
TENSIÓN DIURNA EN VACÍO (V):	13:50					237	
TENSIÓN NOCTURNA EN CARGA 100% (V):	13:55					234	

	HORA	R	S	T	N
INTENSIDAD LINEA GENERAL EN CARGA 100% (A):	14:00		5.6		5.5

	HORA	R	S	T	GENERAL
FACTOR DE POTENCIA:	11:00		0.90		0.90

CORRIENTE DE FUGA GENERAL(mA):	R	S	T	N
		5.6		5.6

CIRCUITOS DE SALIDA	INTENSIDAD POR FASE				PROTECCIONES	CONDUCTORES	AISLAMIENTO MΩ				FACTOR DE POTENCIA				TIPO DE ARRANQUE
NUMERO Y DESIGNACIÓN	R	S	T	N	TIPO/CALIBRE	SECCIÓN mm²	R	S	T	N	R	S	T	MEDIA	
MOTOR		5.5		5.5	2x25 A	2x2.5		95		95		0.9		0.9	DIRECTO
ANALIZADOR		0.1		0.1	2x16 A	2x1.5		∞		∞		1		1	DIRECTO

CARACTERÍSTICAS DEL C.M.

CAJA ACOMETIDA: TIPO: FUSIBLES: **DERIVACIÓN INDIVIDUAL:** TIPO: UNIPOLAR SECCIÓN: 2 (1x6) mm2

ARMARIO: TIPO: HIMEL METALICO SISTEMA DE FIJACIÓN: PARED DIMENSIONES: 50x70x20 cm

EQ. MED. DIRECTA: **EQ. MED. INDIRECTA: Rel. de transformación:**

PROTECCIÓN GENERAL: TIPO: DIFERENCIAL MARCA: SASSIN CALIBRE: 2x40 A 0.03 A

TOMA DE CORRIENTE: SI **PUNTO DE LUZ:** SI **INT. TOMA CORR. Y PL:** SI

RELOJ: MARCA Y MODELO: FLASH MONOMAT Nº SERIE: VERSIÓN:

CONMUTADORES MANIOBRA: INT. NOMIN: 16 A

PROTECCION CIR. MANIOBRA: DIFERENCIAL: 2x40 A TÉRMICO: 2x16 A

CONMUTADORES FUERZA: TIPO: Nº: INT. NOMINAL: MARCA:

CONTACTORES ARRANQUE DIRECTO: TIPO: LC1D25P7 Nº: 1 INT. NOMINAL: 25 A MARCA: SCHNEIDER PROTECCIÓN TERMICA REARMABLE: 12 - 18 A

CONTACTORES ARRANCADOR E-Δ: TIPO: Nº: INT. NOMINAL: MARCA: PROTECCIÓN TERMICA REARMABLE:

CONTACTORES VARIADOR FRECUENCIA: TIPO: Nº: INT. NOMINAL: MARCA: PROTECCIÓN TERMICA REARMABLE:

CONTACTORES BATERIA CONDENSADORES: TIPO: Nº: INT. NOMINAL: MARCA: PROTECCIÓN TERMICA REARMABLE:

INT. DIFERENCIALES: Nº 1 POLO: 2 SENSIBIL.: 30mA INT. NOMINAL: 40 A MARCA:

SISTEMA DE TELEGESTIÓN: TIPO: MARCA ROUTER: Nº TARJETA: PIN:

ANALIZADOR DE RED: MARCA: MODELO: **VOLTÍMETRO/AMPERÍMETRO:**

PROTECCIÓN CONTRA SOBRETENSIONES: MARCA: TIPO:

VARIADORES DE FRECUENCIA: MARCA: TIPO: POTENCIA:

ANEMÓMETRO: MARCA: TIPO:

TOMA DE TIERRA: SECCIÓN: 16 mm2 RESISTENCIA: 3 Ω LATIGUILLOS PUERTAS: SI

BATERIA CONDENSADORES: Nº INT. NOMINAL: MARCA: PROTECCION: POTENCIA:

GENERAL

REVISIÓN ELÉCTRICA: CABLEADOS: BIEN BORNAS Y CONEXIONES: BIEN CONTACTORES: BIEN

LIMPIEZA GENERAL: EXTERIOR ARMARIO: BIEN INTERIOR: BIEN ELEMENTOS EXTRAÑOS: NO CABLEADO: BIEN

CONTACTORES: BIEN OTROS COMPONENTES: PRODUCTO LIMPIADOR: AIRE COMPRIMIDO: HIDRÓFUGO:

ENGRASE: CANDADOS: BISAGRAS: BIEN CONTACTORES: BIEN OTROS:

REPASO CHAPA Y PINTURA: ABOLLADURAS: NO ÓXIDO: NO AJUSTES DE PUERTAS: PINTURA:

ESTANQUEIDAD: BIEN ORIFICIOS DE TUBOS ENTRADA Y SALIDA: BIEN OTRAS ABERTURAS EN LA CHAPA: NO

O.C.A.: FAVORABLE: SI CONDICIONADA: DENEGADA: PRÓXIMA REVISIÓN: 24/08/21 GRUPO:

OBSERVACIONES

GERENCIA DE URBANISMO (AYUNTAMIENTO DE SEVILLA)

CONSERVACIÓN DE FUENTES Y MONUMENTOS	GMU	PARTE DE INSPECCIÓN CENTRO DE MANDO Y PROTECCIÓN DE FUERZA	FECHA	HOJA
			09/02/16	1 DE 1

IDENTIFICACIÓN

SITUACIÓN REAL C.M.: MUELLE DE NUEVA YORK — COORD.X: 235029.06 — COORD. Y: 41408060.82

CENTRO DE MANDO Nº: F154 - F155 - F156 - F157 - F158 — **SUMINISTRO Nº:**

PLACA DE IDENTIFICACIÓN: F154/85 - F155/85 - F156/85 - F157/85 - F158/85 — **TENSIÓN DE SUMINISTRO CONTRATO:** 380-220 V

POTENCIA INSTALADA: 7.5 kW — **POTENCIA CONTRATADA:**

TOMA DE VALORES

CONTADOR DE ACTIVA Nº 20329 — **LECTURA:** 111316 kWh

CONTADOR DE REACTIVA Nº 20329 — **LECTURA:** 32420 kVARh

	HORA	R-S	S-T	R-T	R-N	S-N	T-N
TENSIÓN DIURNA EN VACÍO (V):	9:40	414	416	419	240	239	441
TENSIÓN NOCTURNA EN CARGA 100% (V):	10:00	411	416	417	238	237	240

	HORA	R	S	T	N
INTENSIDAD LINEA GENERAL EN CARGA 100% (A):		17.10	25	12	8.9

FACTOR DE POTENCIA:	HORA	R	S	T	GENERAL
	11:00	0.91	0.96	0.96	0.93

CORRIENTE DE FUGA GENERAL(mA):	R	S	T	N
	16.1	23.4	10.8	9

CIRCUITOS DE SALIDA	INTENSIDAD POR FASE				PROTECCIONES	CONDUCTORES	AISLAMIENTO MΩ				FACTOR DE POTENCIA				TIPO DE ARRANQUE
NUMERO Y DESIGNACIÓN	R	S	T	N	TIPO/CALIBRE	SECCIÓN mm²	R	S	T	N	R	S	T	MEDIA	
C1 - FUENTE 3		13.2		13	2x16 A	2 (1x6)		112				0.97		0.97	DIRECTO
C2 - FUENTE 4	5.5			5.5	2x16 A	2 (1x6)	∞			∞	0.91			0.91	DIRECTO
C3 - FUENTE 5			11.3	11.3	2x16 A	2 (1x6)			131				0.96	0.96	DIRECTO
C4 - FUENTE 6		11.6		11.5	2x16 A	2 (1x6)		∞		∞		0.96		0.96	DIRECTO
C5 - FUENTE 7	11.5			11.4	2x16 A	2 (1x6)	∞			∞	0.92			0.92	DIRECTO

CARACTERÍSTICAS DEL C.M.

CAJA ACOMETIDA: TIPO: CAHORS — FUSIBLES: 50 A — **DERIVACIÓN INDIVIDUAL:** TIPO: UNIPOLAR 0.6 / 1kV — SECCIÓN: 4 (1x16) mm2

ARMARIO: TIPO: SCHNEIDER — SISTEMA DE FIJACIÓN: PARED — DIMENSIONES: 50x60x20 cm

EQ. MED. DIRECTA: — **EQ. MED. INDIRECTA: Rel. de transformación;**

PROTECCIÓN GENERAL: TIPO: TERMICO — MARCA: SCHNEIDER — CALIBRE: 4x63 A

TOMA DE CORRIENTE: — **PUNTO DE LUZ:** — **INT. TOMA CORR. Y PL:**

RELOJ: MARCA Y MODELO: — Nº SERIE: — VERSIÓN:

CONMUTADORES MANIOBRA: INT. NOMIN:

PROTECCION CIR. MANIOBRA: DIFERENCIAL: — TÉRMICO:

CONMUTADORES FUERZA: TIPO: — Nº: — INT. NOMINAL: — MARCA:

CONTACTORES ARRANQUE DIRECTO: TIPO: — Nº: — INT. NOMINAL: — MARCA: — PROTECCIÓN TERMICA REARMABLE:

CONTACTORES ARRANCADOR E-Δ: TIPO: — Nº: — INT. NOMINAL: — MARCA: — PROTECCIÓN TERMICA REARMABLE:

CONTACTORES VARIADOR FRECUENCIA: TIPO: — Nº: — INT. NOMINAL: — MARCA: — PROTECCIÓN TERMICA REARMABLE:

CONTACTORES BATERIA CONDENSADORES: TIPO: — Nº: — INT. NOMINAL: — MARCA: — PROTECCIÓN TERMICA REARMABLE:

INT. DIFERENCIALES: Nº 5 — POLO: 2 — SENSIBIL.: 300mA — INT. NOMINAL: 40 A — MARCA: SCHNEIDER

SISTEMA DE TELEGESTIÓN: TIPO: — MARCA ROUTER: — Nº TARJETA: — PIN:

ANALIZADOR DE RED: MARCA: — MODELO: — **VOLTÍMETRO/AMPERÍMETRO:**

PROTECCIÓN CONTRA SOBRETENSIONES: MARCA: — TIPO:

VARIADORES DE FRECUENCIA: MARCA: — TIPO: — POTENCIA:

ANEMÓMETRO: MARCA: — TIPO:

TOMA DE TIERRA: SECCIÓN: 16 mm2 — RESISTENCIA: 4.3 Ω — LATIGUILLOS PUERTAS: SI

BATERIA CONDENSADORES: Nº — INT. NOMINAL: — MARCA: — PROTECCION: — POTENCIA:

GENERAL

REVISIÓN ELÉCTRICA: CABLEADOS: — BORNAS Y CONEXIONES: — CONTACTORES:

LIMPIEZA GENERAL: EXTERIOR ARMARIO: — INTERIOR: — ELEMENTOS EXTRAÑOS: — CABLEADO:

CONTACTORES: — OTROS COMPONENTES: — PRODUCTO LIMPIADOR: — AIRE COMPRIMIDO: — HIDRÓFUGO:

ENGRASE: CANDADOS: — BISAGRAS: — CONTACTORES: — OTROS:

REPASO CHAPA Y PINTURA: ABOLLADURAS: — ÓXIDO: — AJUSTES DE PUERTAS: — PINTURA:

ESTANQUEIDAD: ORIFICIOS DE TUBOS ENTRADA Y SALIDA: — OTRAS ABERTURAS EN LA CHAPA:

O.C.A.: FAVORABLE: SI — CONDICIONADA: — DENEGADA: — PRÓXIMA REVISIÓN: 24/08/21 — GRUPO:

OBSERVACIONES

-C.M GENERAL COMPARTIDO PARA FUENTES DEL MUELLE DE NUEVA YORK F154, F155, F156, F157 Y F158.

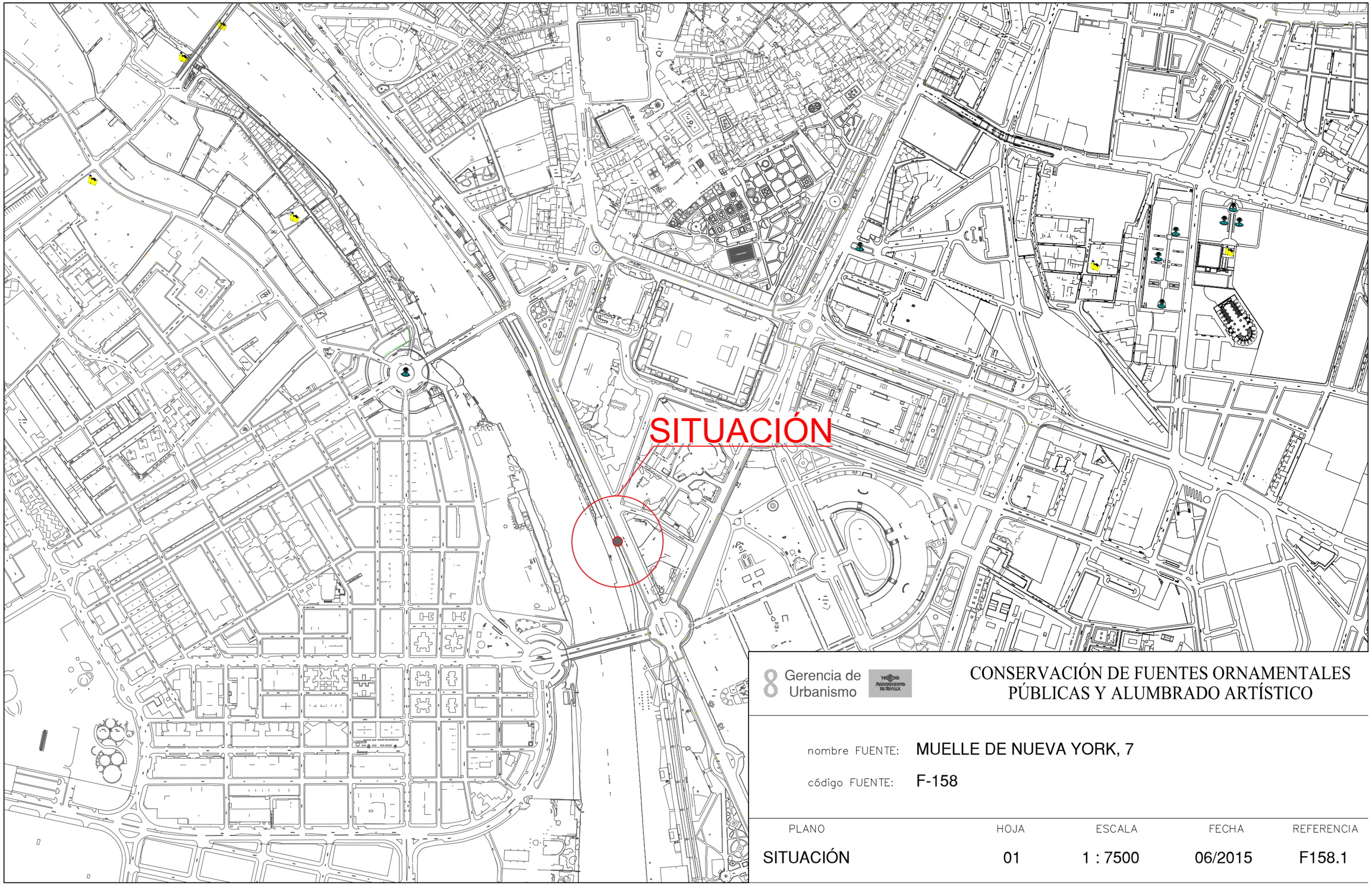

8 Gerencia de Urbanismo

CONSERVACIÓN DE FUENTES ORNAMENTALES PÚBLICAS Y ALUMBRADO ARTÍSTICO

nombre FUENTE: MUELLE DE NUEVA YORK, 7

código FUENTE: F-158

PLANO	HOJA	ESCALA	FECHA	REFERENCIA
SITUACIÓN	01	1 : 7500	06/2015	F158.1

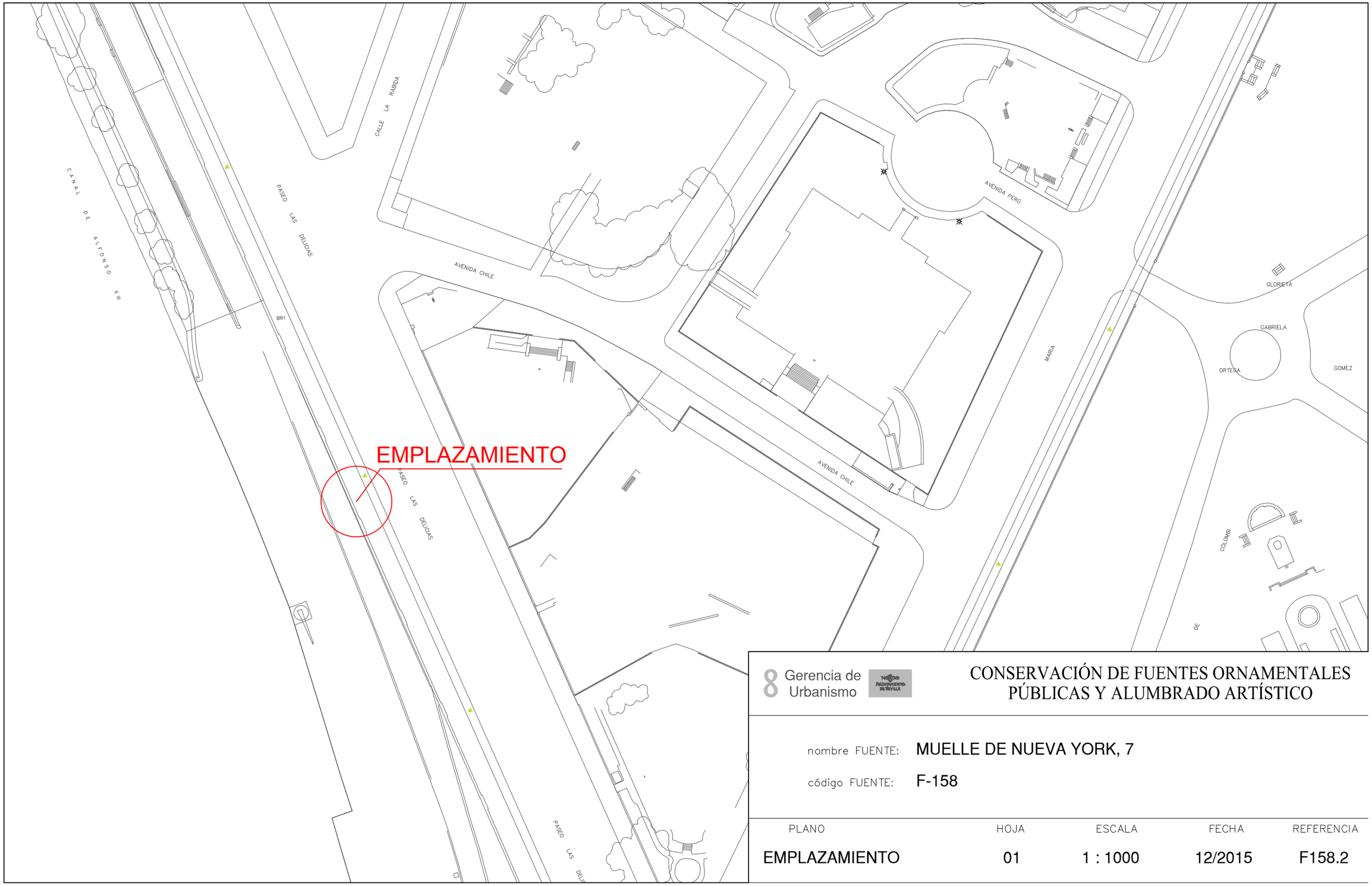

8 Gerencia de Urbanismo

CONSERVACIÓN DE FUENTES ORNAMENTALES PÚBLICAS Y ALUMBRADO ARTÍSTICO

nombre FUENTE: MUELLE DE NUEVA YORK, 7

código FUENTE: F-158

PLANO	HOJA	ESCALA	FECHA	REFERENCIA
EMPLAZAMIENTO	01	1 : 1000	12/2015	F158.2

PLANTA GENERAL

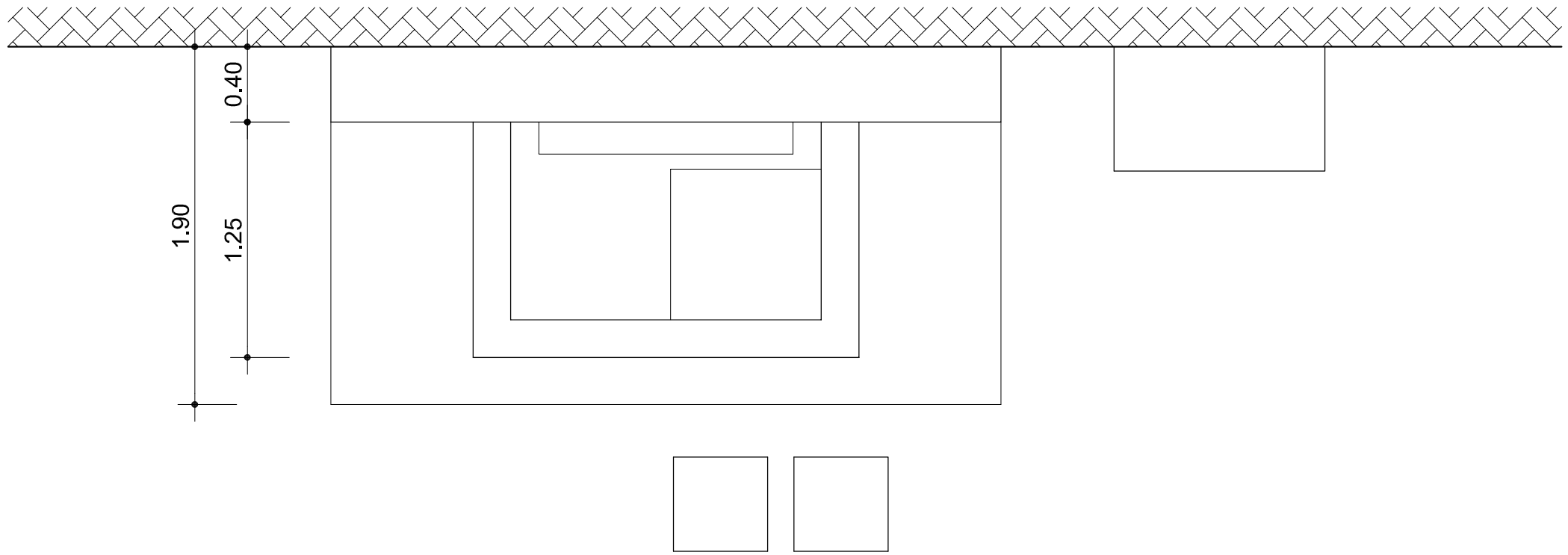

ORIENTACIÓN:

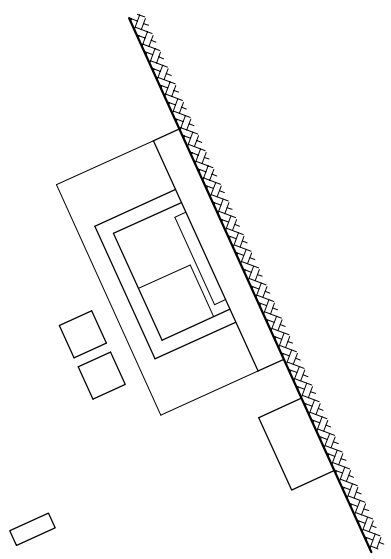

Gerencia de Urbanismo

CONSERVACIÓN DE FUENTES ORNAMENTALES PÚBLICAS Y ALUMBRADO ARTÍSTICO

nombre FUENTE: MUELLE DE NUEVA YORK, 7

código FUENTE: F-158

PLANO	HOJA	ESCALA	FECHA	REFERENCIA
PLANTA	01	1:30	06/2017	F158.3

ALZADO

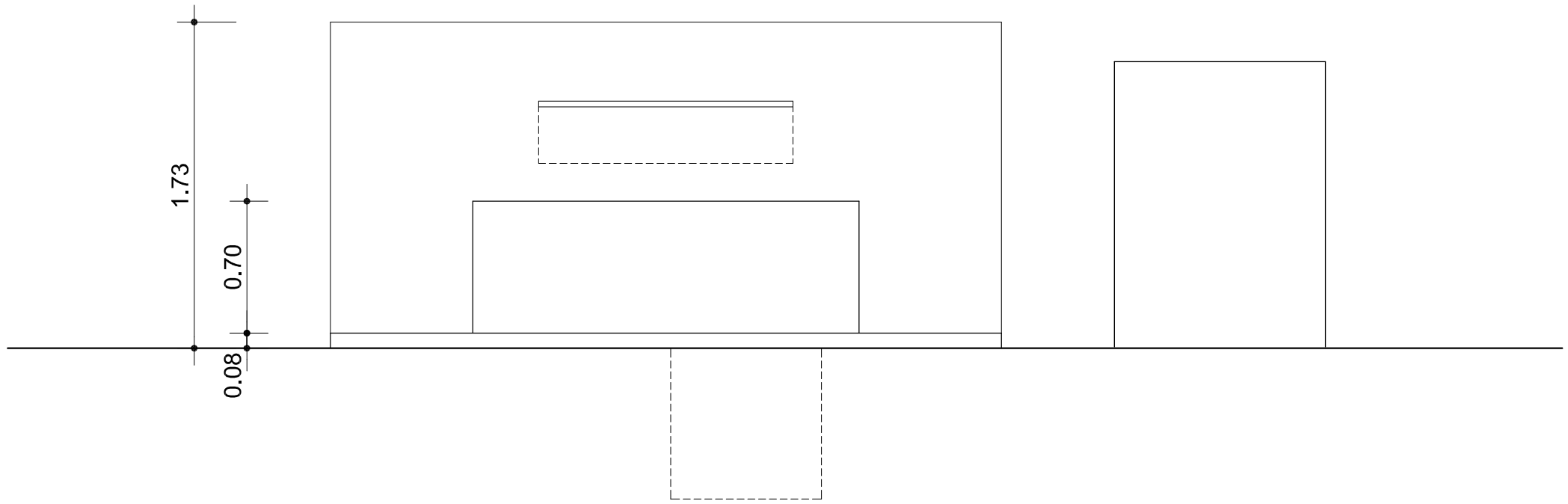

Gerencia de Urbanismo

CONSERVACIÓN DE FUENTES ORNAMENTALES PÚBLICAS Y ALUMBRADO ARTÍSTICO

nombre FUENTE: MUELLE DE NUEVA YORK, 7

código FUENTE: F-158

PLANO	HOJA	ESCALA	FECHA	REFERENCIA
ALZADO	01	1:30	06/2017	F158.4

PLANTA HIDRÁULICA

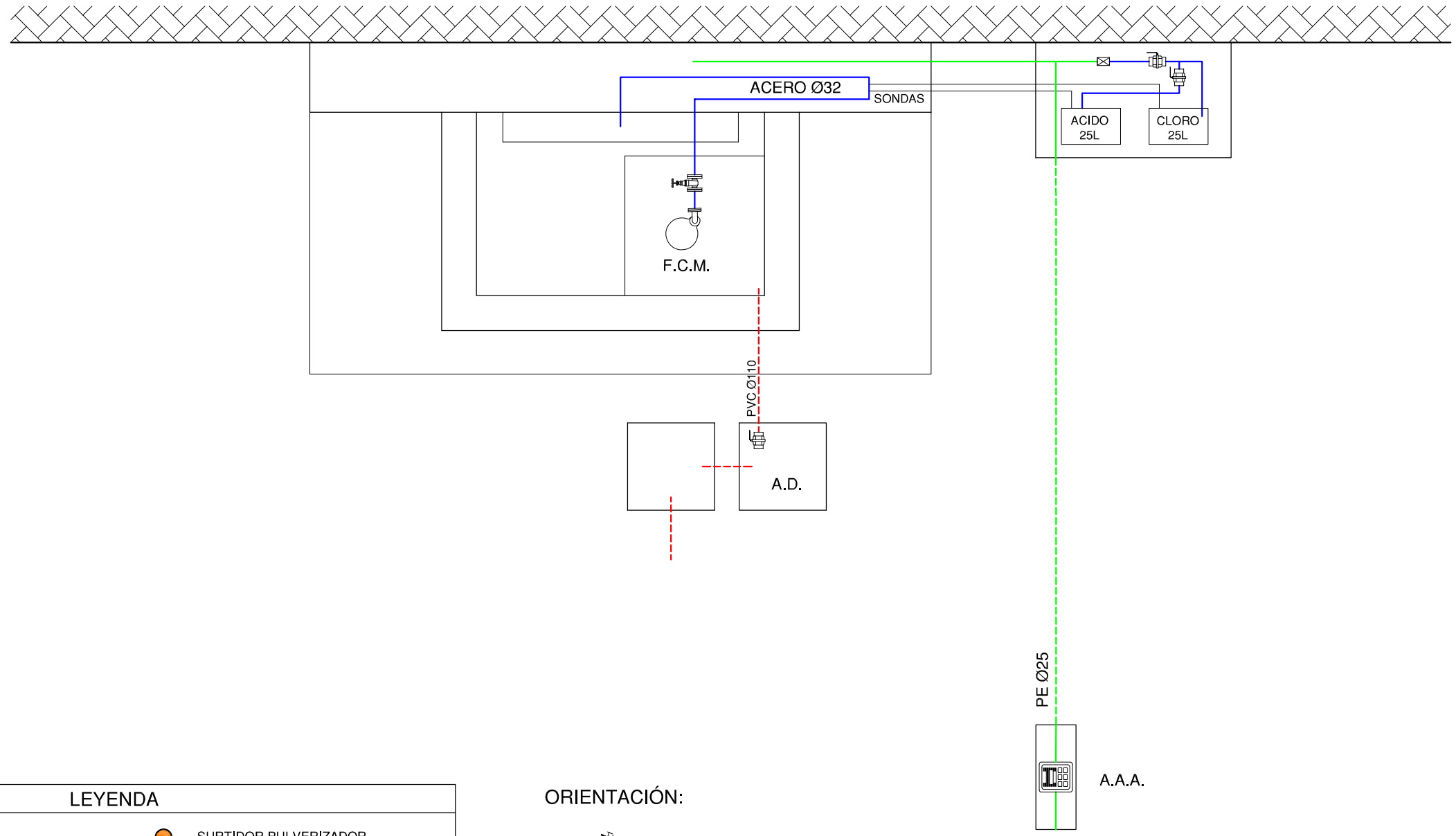

LEYENDA

- TUBERÍA DE APORTE
- TUBERÍA DE RECIRCULACIÓN
- TUBERÍA DE DESAGÜE
- CONTADOR
- ELECTROVALVULA
- LLAVE DE BOLA
- LLAVE COMPUERTA
- SURTIDOR PARABÓLICO
- BOMBA DE ACHIQUE
- SURTIDOR PULVERIZADOR
- SURTIDOR VERTICAL
- GRIFO
- LLAVE SELECTORA
- BRIDA UNIÓN
- VÁLVULA REGULADORA DE PRESIÓN
- MANOMETRO
- BOMBA RECIRCULACIÓN
- DEPÓSITO CL / PH

F.C.M.	FOSO COLECTOR MOTOR	A.A.A.	ARQUETA AGUA APORTE
A.D.	ARQUETA DESAGÜE	S.M.	SALA MAQUINA

ORIENTACIÓN:

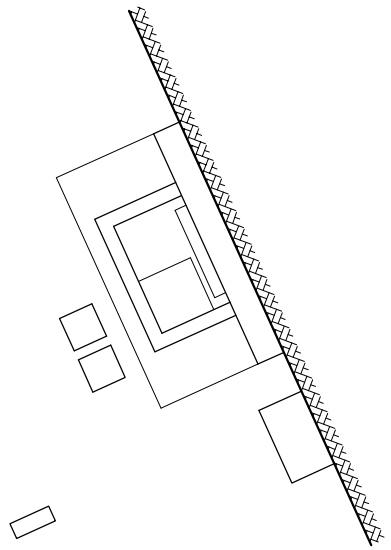

Gerencia de Urbanismo

CONSERVACIÓN DE FUENTES ORNAMENTALES PÚBLICAS Y ALUMBRADO ARTÍSTICO

nombre FUENTE: MUELLE DE NUEVA YORK, 7

código FUENTE: F-158

PLANO	HOJA	ESCALA	FECHA	REFERENCIA
HIDRÁULICO	01/02	1:30	06/2017	F158.5

ALZADO HIDRÁULICO

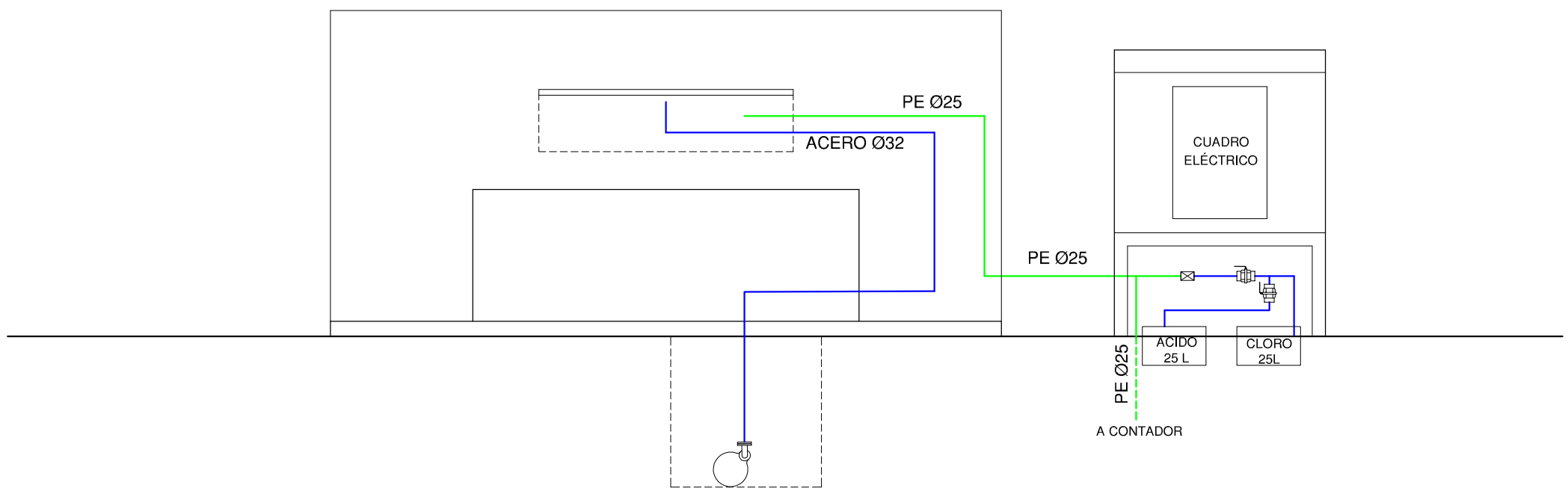

LEYENDA

- TUBERÍA DE APORTE
- TUBERÍA DE RECIRCULACIÓN
- TUBERÍA DE DESAGÜE
- CONTADOR
- ELECTROVALVULA
- LLAVE DE BOLA
- LLAVE COMPUERTA
- SURTIDOR PARABÓLICO
- BOMBA DE ACHIQUE
- SURTIDOR PULVERIZADOR
- SURTIDOR VERTICAL
- GRIFO
- LLAVE SELECTORA
- BRIDA UNIÓN
- VÁLVULA REGULADORA DE PRESIÓN
- MANOMETRO
- BOMBA RECIRCULACIÓN
- DEPÓSITO CL / PH

F.C.M.	FOSO COLECTOR MOTOR	A.A.A.	ARQUETA AGUA APORTE
A.D.	ARQUETA DESAGÜE	S.M.	SALA MAQUINA

Gerencia de Urbanismo

CONSERVACIÓN DE FUENTES ORNAMENTALES PÚBLICAS Y ALUMBRADO ARTÍSTICO

nombre FUENTE: MUELLE DE NUEVA YORK, 7

código FUENTE: F-158

PLANO	HOJA	ESCALA	FECHA	REFERENCIA
HIDRÁULICO	02/02	1:30	06/2017	F158.5

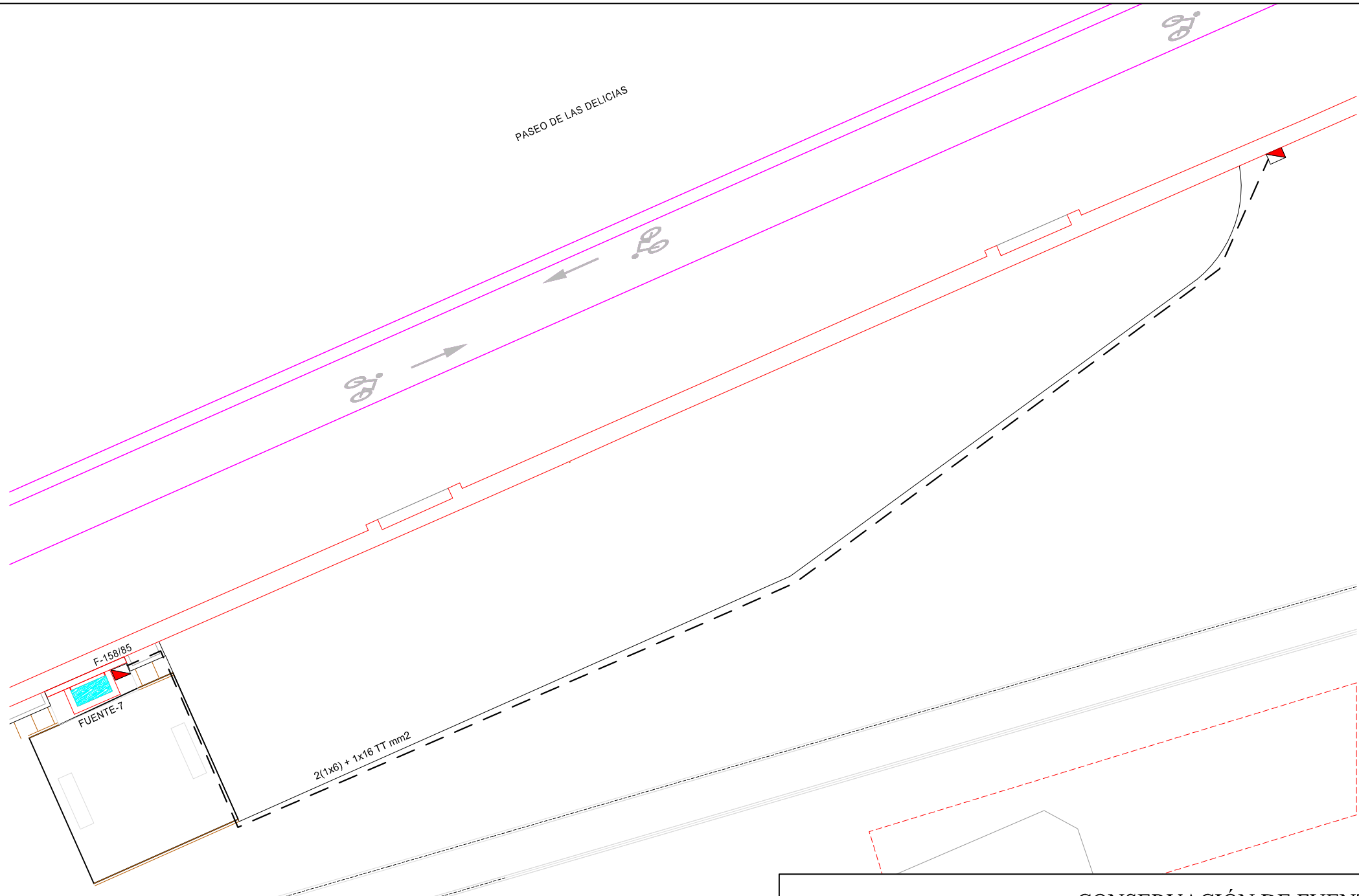

Gerencia de Urbanismo

CONSERVACIÓN DE FUENTES ORNAMENTALES PÚBLICAS Y ALUMBRADO ARTÍSTICO

nombre FUENTE: MUELLE DE NUEVA YORK, 7

código FUENTE: F-158

PLANO	HOJA	ESCALA	FECHA	REFERENCIA
ELÉCTRICO	01	1 : 200	01/2016	F158.6

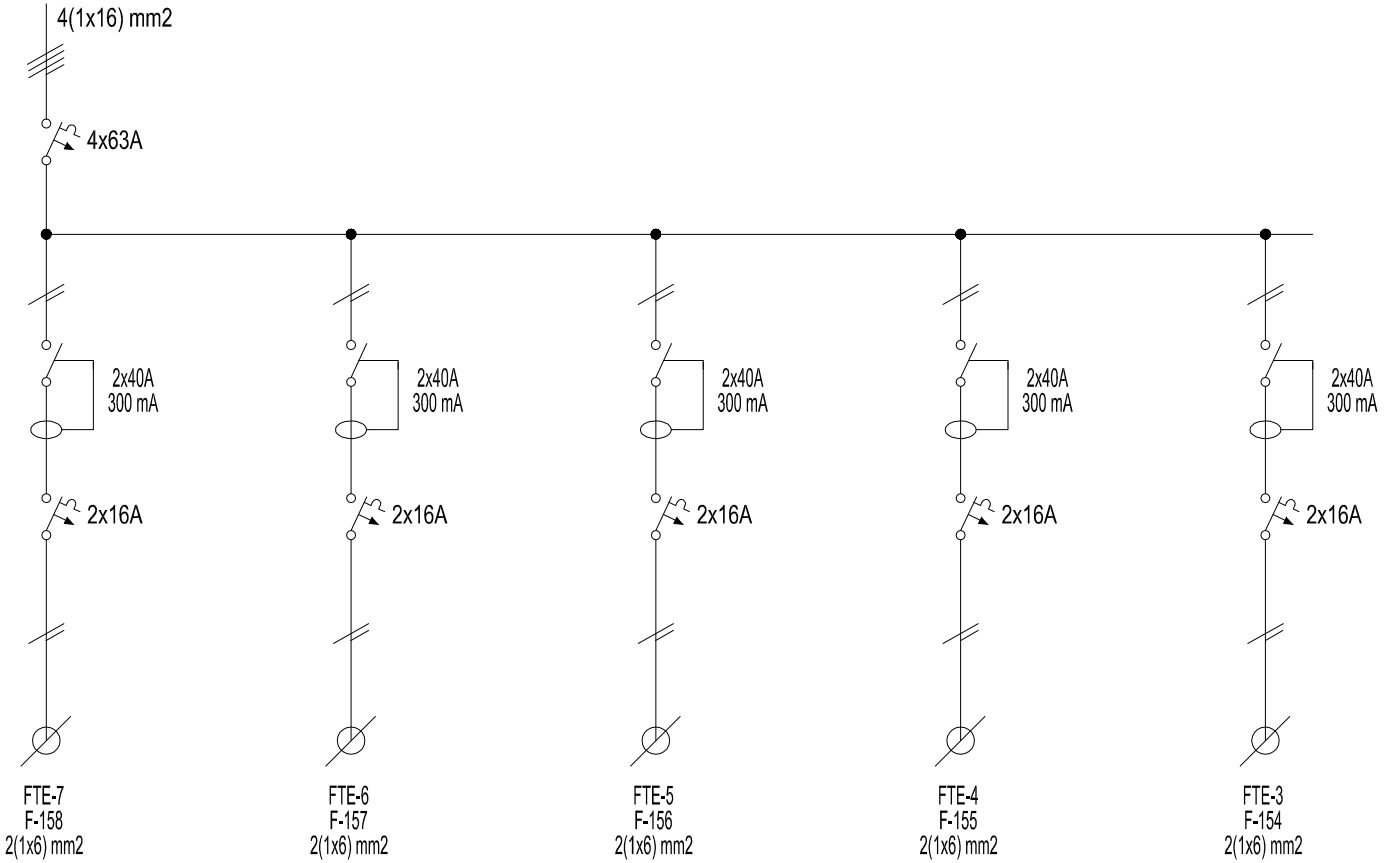

Gerencia de Urbanismo

CONSERVACIÓN DE FUENTES ORNAMENTALES PÚBLICAS Y ALUMBRADO ARTÍSTICO

nombre FUENTE: MUELLE DE NUEVA YORK, 3, 4, 5, 6, Y 7

código FUENTE: F154 - F155 - 156 - 157 - 158

PLANO	HOJA	ESCALA	FECHA	REFERENCIA
ESQUEMA UNIFILAR	01	S/D	08/2016	EU_(GENERAL)

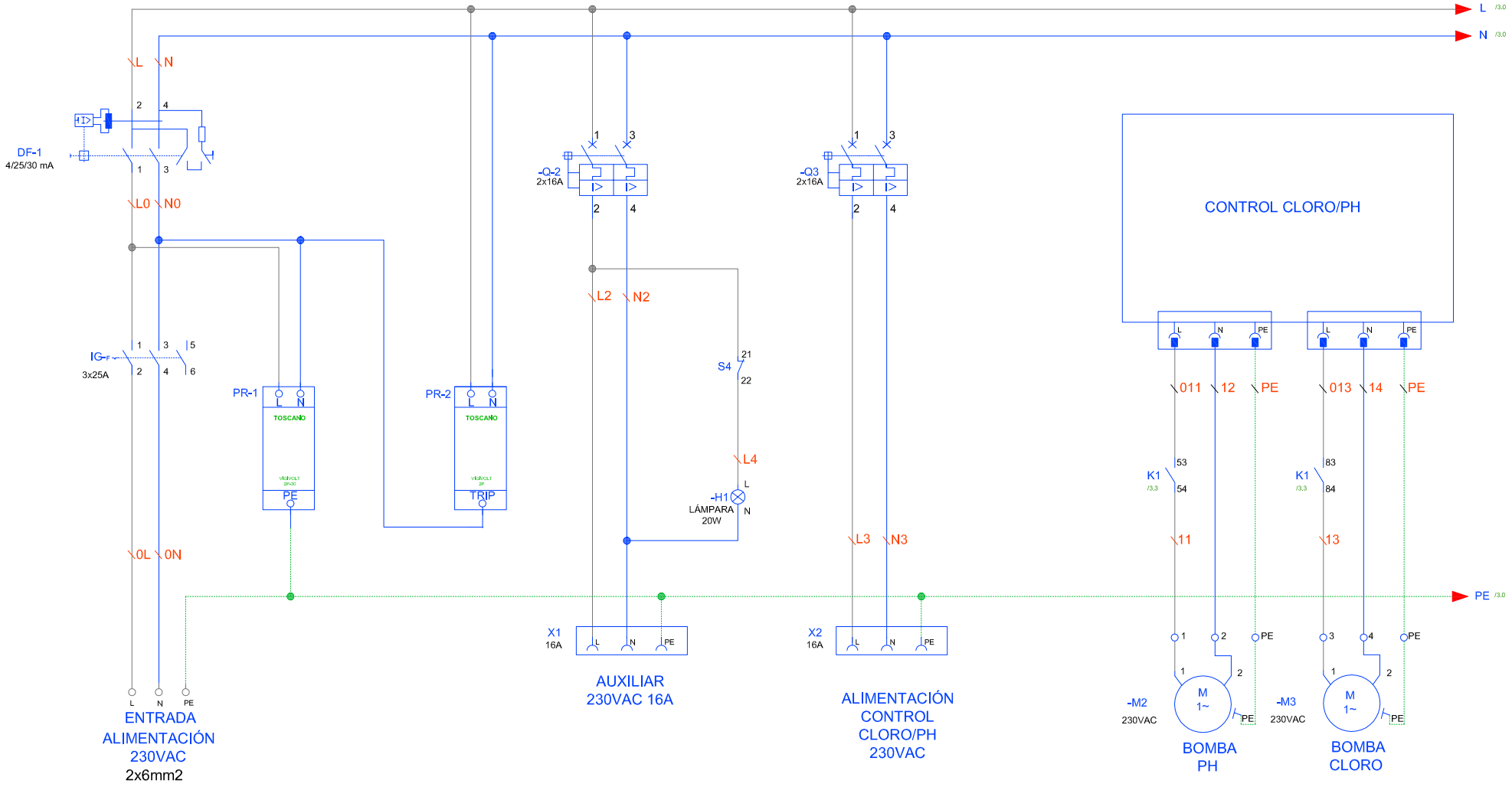

Gerencia de Urbanismo

CONSERVACIÓN DE FUENTES ORNAMENTALES PÚBLICAS Y ALUMBRADO ARTÍSTICO

nombre FUENTE: MUELLE DE NUEVA YORK, 2, 3, 4, 5, 6 Y 7

código FUENTE: F-153, F-154, F-155, F-156, F-157 Y F-158

PLANO	HOJA	ESCALA	FECHA	REFERENCIA
ESQUEMA UNIFILAR	01/02	S/D	03/2017	F153-7 A F158-7

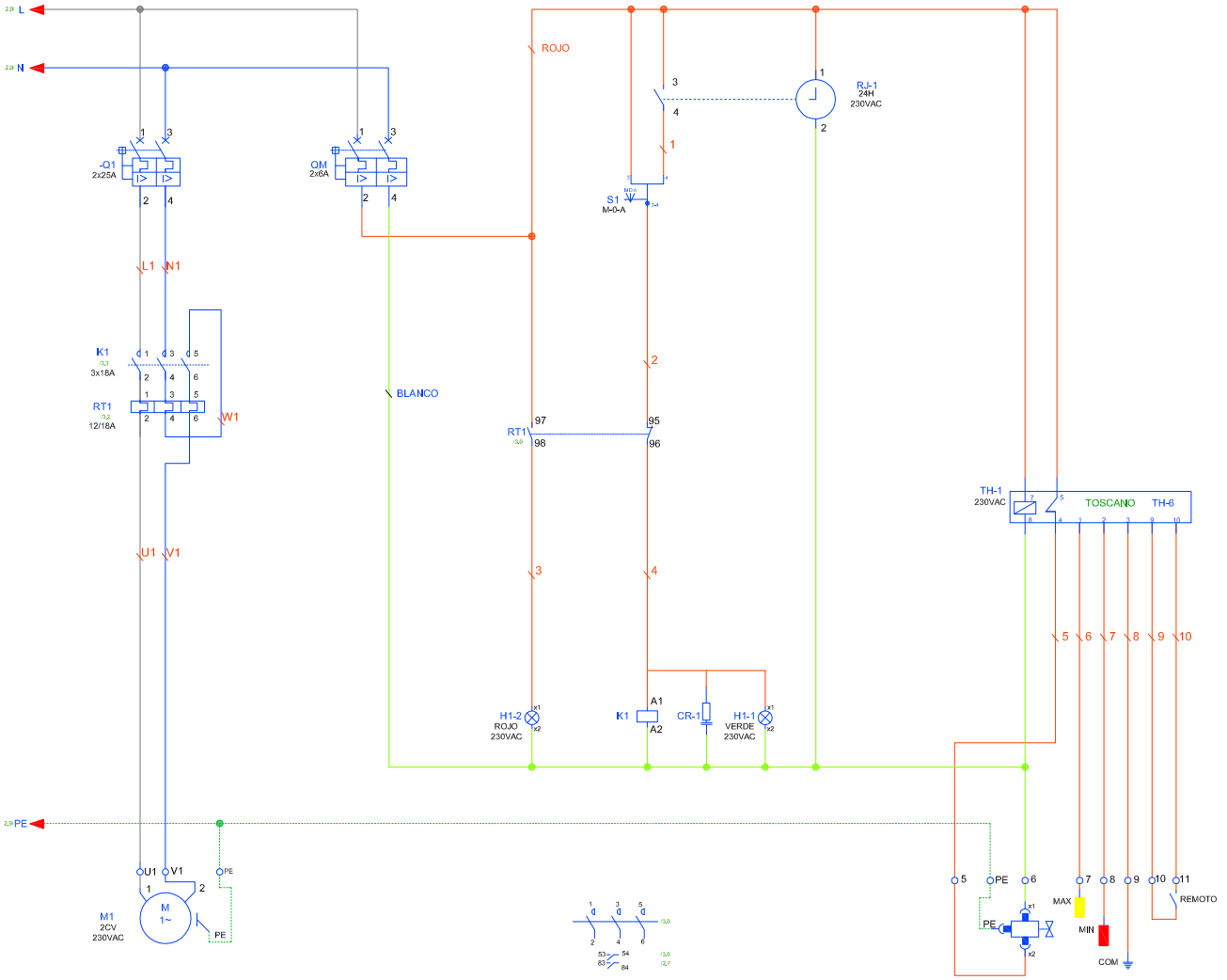

BOMBA
2x2,5mm2

NIVEL PARA BOMBA

VÁLVULA DE LLANADO

NIVEL PARA VÁLVULA

Gerencia de Urbanismo

CONSERVACIÓN DE FUENTES ORNAMENTALES PÚBLICAS Y ALUMBRADO ARTÍSTICO

nombre FUENTE: MUELLE DE NUEVA YORK, 2, 3, 4, 5, 6 Y 7

código FUENTE: F-153, F-154, F-155, F-156, F-157 Y F-158

PLANO	HOJA	ESCALA	FECHA	REFERENCIA
ESQUEMA UNIFILAR	02/02	S/D	03/2017	F153-7 A F158-7

FICHA COMPONENTES FUENTE

Fuente	F158 MUELLE DE NUEVA YORK 7

Alumbrado	Tipo	Potencia	Tensión	Cantidad
Lámpara				
Proyector				

Motores	Cascada
Marca/Modelo	IDEAL / VORTEX 200M
Tipo	Sumergible
Potencia	2 CV/1,5 Kw
Tensión	I-230 v
Intensidad	10 A
Arranque	Directo
Veloc x anemo	
Compens cosφ	Cond individual
Caudal	30÷600 l/m
Altura	10÷2 mca
Cantidad	1

	Marca/Modelo	Fecha instalación	Depositos quimicos	Volumen
Sist cloración	Hanna/Controler-10	ago-13	en arquetas	25 L

Surtidores	Marca / Modelo	Diámetro/conexión	Cantidad	Material
Parabólicos	s/marca	Ø 32	1	Acero
cascada	s/marca		1	

Control nivel	Sondas nivel	☑
	Válvula flotador	☐
	Sin control	☐
	Sonda motor	☐

Contador de agua	Marca	ELSTER	Volumen agua vaso	
	Número	82261960	2 m³	
	Calibre			

	Material	Cantidad	Volumen	Fecha renovacion
Filtro aspiración	acero galvanizado	1		
Filtro de arena				

Observaciones:

GERENCIA DE URBANISMO (AYUNTAMIENTO DE SEVILLA)

CONSERVACIÓN DE FUENTES Y MONUMENTOS	GMU	PARTE DE INSPECCIÓN CENTRO DE MANDO Y PROTECCIÓN DE FUERZA	FECHA	HOJA
			12/01/16	1 DE 1

IDENTIFICACIÓN

SITUACIÓN REAL C.M.: MUELLE DE NUEVA YORK - 7 COORD.X: 235011.36 COORD. Y: 4140895.05

CENTRO DE MANDO Nº: F158 **SUMINISTRO Nº:**

PLACA DE IDENTIFICACIÓN: F158/85 **TENSIÓN DE SUMINISTRO CONTRATO:** 220 V

POTENCIA INSTALADA: 1.5 KW **POTENCIA CONTRATADA:**

TOMA DE VALORES

CONTADOR DE ACTIVA Nº **LECTURA:** kWh

CONTADOR DE REACTIVA Nº **LECTURA:** kVARh

	HORA	R-S	S-T	R-T	R-N	S-N	T-N
TENSIÓN DIURNA EN VACÍO (V):	9:30				238		
TENSIÓN NOCTURNA EN CARGA 100% (V):	9:30				236		

	HORA	R	S	T	N
INTENSIDAD LINEA GENERAL EN CARGA 100% (A):	9:30	5.7			5.6

	HORA	R	S	T	GENERAL
FACTOR DE POTENCIA:	10:00	0.92			0.92

CORRIENTE DE FUGA GENERAL(mA):	R	S	T	N
	4.2			4.2

CIRCUITOS DE SALIDA	INTENSIDAD POR FASE				PROTECCIONES	CONDUCTORES	AISLAMIENTO MΩ				FACTOR DE POTENCIA				TIPO DE ARRANQUE
NUMERO Y DESIGNACIÓN	R	S	T	N	TIPO/CALIBRE	SECCIÓN mm²	R	S	T	N	R	S	T	MEDIA	
MOTOR	5.4			5.4	2x25 A	2x2.5	145			145	0.92			0.92	DIRECTO
ANALIZADOR	0.1			0.1	2x16 A	2x1.5	∞			∞	1			1	DIRECTO

CARACTERÍSTICAS DEL C.M.

CAJA ACOMETIDA: TIPO: FUSIBLES: **DERIVACIÓN INDIVIDUAL:** TIPO: UNIPOLAR SECCIÓN: 2 (1x6) mm2

ARMARIO: TIPO: HIMEL METALICO SISTEMA DE FIJACIÓN: PARED DIMENSIONES: 50x70x20 cm

EQ. MED. DIRECTA: **EQ. MED. INDIRECTA: Rel. de transformación;**

PROTECCIÓN GENERAL: TIPO: DIFERENCIAL MARCA: SASSIN CALIBRE: 2x40 A 0.03 A

TOMA DE CORRIENTE: SI **PUNTO DE LUZ:** SI **INT. TOMA CORR. Y PL:** SI

RELOJ: MARCA Y MODELO: FLASH MONOMAT Nº SERIE: VERSIÓN:

CONMUTADORES MANIOBRA: INT. NOMIN: 16 A

PROTECCION CIR. MANIOBRA: DIFERENCIAL: 2x40 A TÉRMICO: 2x16 A

CONMUTADORES FUERZA: TIPO: Nº: INT. NOMINAL: MARCA:

CONTACTORES ARRANQUE DIRECTO: TIPO: A-BSMC-3 Nº: 1 INT. NOMINAL: 25 A MARCA: SASSIN PROTECCIÓN TERMICA REARMABLE: 12 - 18 A

CONTACTORES ARRANCADOR E-Δ: TIPO: Nº: INT. NOMINAL: MARCA: PROTECCIÓN TERMICA REARMABLE:

CONTACTORES VARIADOR FRECUENCIA: TIPO: Nº: INT. NOMINAL: MARCA: PROTECCIÓN TERMICA REARMABLE:

CONTACTORES BATERIA CONDENSADORES: TIPO: Nº: INT. NOMINAL: MARCA: PROTECCIÓN TERMICA REARMABLE:

INT. DIFERENCIALES: Nº 1 POLO: 2 SENSIBIL.: 30mA INT. NOMINAL: 40 A MARCA:

SISTEMA DE TELEGESTIÓN: TIPO: MARCA ROUTER: Nº TARJETA: PIN:

ANALIZADOR DE RED: MARCA: MODELO: **VOLTÍMETRO/AMPERÍMETRO:**

PROTECCIÓN CONTRA SOBRETENSIONES: MARCA: TIPO:

VARIADORES DE FRECUENCIA: MARCA: TIPO: POTENCIA:

ANEMÓMETRO: MARCA: TIPO:

TOMA DE TIERRA: SECCIÓN: 16 mm2 RESISTENCIA: 2.71 Ω LATIGUILLOS PUERTAS SI

BATERIA CONDENSADORES: Nº INT. NOMINAL: MARCA: PROTECCION: POTENCIA:

GENERAL

REVISIÓN ELÉCTRICA: CABLEADOS: BIEN BORNAS Y CONEXIONES: BIEN CONTACTORES: BIEN

LIMPIEZA GENERAL: EXTERIOR ARMARIO: BIEN INTERIOR: BIEN ELEMENTOS EXTRAÑOS: NO CABLEADO: BIEN

CONTACTORES: BIEN OTROS COMPONENTES: PRODUCTO LIMPIADOR: AIRE COMPRIMIDO: HIDRÓFUGO:

ENGRASE: CANDADOS: BISAGRAS: BIEN CONTACTORES: BIEN OTROS:

REPASO CHAPA Y PINTURA: ABOLLADURAS: NO ÓXIDO: NO AJUSTES DE PUERTAS: PINTURA:

ESTANQUEIDAD: BIEN ORIFICIOS DE TUBOS ENTRADA Y SALIDA: BIEN OTRAS ABERTURAS EN LA CHAPA: NO

O.C.A.: FAVORABLE: SI CONDICIONADA: DENEGADA: PRÓXIMA REVISIÓN: 24/08/21 GRUPO:

OBSERVACIONES

GERENCIA DE URBANISMO (AYUNTAMIENTO DE SEVILLA)

CONSERVACIÓN DE FUENTES Y MONUMENTOS	GMU	PARTE DE INSPECCIÓN CENTRO DE MANDO Y PROTECCIÓN DE FUERZA	FECHA	HOJA
			09/02/16	1 DE 1

IDENTIFICACIÓN

SITUACIÓN REAL C.M.: MUELLE DE NUEVA YORK — COORD.X: 235029.06 — COORD. Y: 41408060.82

CENTRO DE MANDO Nº: F154 - F155 - F156 - F157 - F158 — **SUMINISTRO Nº:**

PLACA DE IDENTIFICACIÓN: F154/85 - F155/85 - F156/85 - F157/85 - F158/85 — **TENSIÓN DE SUMINISTRO CONTRATO:** 380-220 V

POTENCIA INSTALADA: 7.5 kW — **POTENCIA CONTRATADA:**

TOMA DE VALORES

CONTADOR DE ACTIVA Nº 20329 — **LECTURA:** 111316 kWh

CONTADOR DE REACTIVA Nº 20329 — **LECTURA:** 32420 kVARh

	HORA	R-S	S-T	R-T	R-N	S-N	T-N
TENSIÓN DIURNA EN VACÍO (V):	9:40	414	416	419	240	239	441
TENSIÓN NOCTURNA EN CARGA 100% (V):	10:00	411	416	417	238	237	240

	HORA	R	S	T	N
INTENSIDAD LINEA GENERAL EN CARGA 100% (A):		17.10	25	12	8.9

FACTOR DE POTENCIA:	HORA	R	S	T	GENERAL
	11:00	0.91	0.96	0.96	0.93

CORRIENTE DE FUGA GENERAL(mA):	R	S	T	N
	16.1	23.4	10.8	9

CIRCUITOS DE SALIDA	INTENSIDAD POR FASE				PROTECCIONES	CONDUCTORES	AISLAMIENTO MΩ				FACTOR DE POTENCIA				TIPO DE ARRANQUE
NUMERO Y DESIGNACIÓN	R	S	T	N	TIPO/CALIBRE	SECCIÓN mm²	R	S	T	N	R	S	T	MEDIA	
C1 - FUENTE 3		13.2		13	2x16 A	2 (1x6)		112				0.97		0.97	DIRECTO
C2 - FUENTE 4	5.5			5.5	2x16 A	2 (1x6)	∞			∞	0.91			0.91	DIRECTO
C3 - FUENTE 5			11.3	11.3	2x16 A	2 (1x6)			131				0.96	0.96	DIRECTO
C4 - FUENTE 6		11.6		11.5	2x16 A	2 (1x6)		∞		∞		0.96		0.96	DIRECTO
C5 - FUENTE 7	11.5			11.4	2x16 A	2 (1x6)	∞			∞	0.92			0.92	DIRECTO

CARACTERÍSTICAS DEL C.M.

CAJA ACOMETIDA: TIPO: CAHORS — FUSIBLES: 50 A — **DERIVACIÓN INDIVIDUAL:** TIPO: UNIPOLAR 0.6 / 1kV — SECCIÓN: 4 (1x16) mm2

ARMARIO: TIPO: SCHNEIDER — SISTEMA DE FIJACIÓN: PARED — DIMENSIONES: 50x60x20 cm

EQ. MED. DIRECTA: — **EQ. MED. INDIRECTA: Rel. de transformación;**

PROTECCIÓN GENERAL: TIPO: TERMICO — MARCA: SCHNEIDER — CALIBRE: 4x63 A

TOMA DE CORRIENTE: — **PUNTO DE LUZ:** — **INT. TOMA CORR. Y PL:**

RELOJ: MARCA Y MODELO: — Nº SERIE: — VERSIÓN:

CONMUTADORES MANIOBRA: INT. NOMIN:

PROTECCION CIR. MANIOBRA: DIFERENCIAL: — TÉRMICO:

CONMUTADORES FUERZA: TIPO: — Nº: — INT. NOMINAL: — MARCA:

CONTACTORES ARRANQUE DIRECTO: TIPO: — Nº: — INT. NOMINAL: — MARCA: — PROTECCIÓN TERMICA REARMABLE:

CONTACTORES ARRANCADOR E-Δ: TIPO: — Nº: — INT. NOMINAL: — MARCA: — PROTECCIÓN TERMICA REARMABLE:

CONTACTORES VARIADOR FRECUENCIA: TIPO: — Nº: — INT. NOMINAL: — MARCA: — PROTECCIÓN TERMICA REARMABLE:

CONTACTORES BATERIA CONDENSADORES: TIPO: — Nº: — INT. NOMINAL: — MARCA: — PROTECCIÓN TERMICA REARMABLE:

INT. DIFERENCIALES: Nº 5 — POLO: 2 — SENSIBIL.: 300mA — INT. NOMINAL: 40 A — MARCA: SCHNEIDER

SISTEMA DE TELEGESTIÓN: TIPO: — MARCA ROUTER: — Nº TARJETA: — PIN:

ANALIZADOR DE RED: MARCA: — MODELO: — **VOLTÍMETRO/AMPERÍMETRO:**

PROTECCIÓN CONTRA SOBRETENSIONES: MARCA: — TIPO:

VARIADORES DE FRECUENCIA: MARCA: — TIPO: — POTENCIA:

ANEMÓMETRO: MARCA: — TIPO:

TOMA DE TIERRA: SECCIÓN: 16 mm2 — RESISTENCIA: 4.3 Ω — LATIGUILLOS PUERTAS: SI

BATERIA CONDENSADORES: Nº — INT. NOMINAL: — MARCA: — PROTECCION: — POTENCIA:

GENERAL

REVISIÓN ELÉCTRICA: CABLEADOS: — BORNAS Y CONEXIONES: — CONTACTORES:

LIMPIEZA GENERAL: EXTERIOR ARMARIO: — INTERIOR: — ELEMENTOS EXTRAÑOS: — CABLEADO:

CONTACTORES: — OTROS COMPONENTES: — PRODUCTO LIMPIADOR: — AIRE COMPRIMIDO: — HIDRÓFUGO:

ENGRASE: CANDADOS: — BISAGRAS: — CONTACTORES: — OTROS:

REPASO CHAPA Y PINTURA: ABOLLADURAS: — ÓXIDO: — AJUSTES DE PUERTAS: — PINTURA:

ESTANQUEIDAD: ORIFICIOS DE TUBOS ENTRADA Y SALIDA: — OTRAS ABERTURAS EN LA CHAPA:

O.C.A.: FAVORABLE: SI — CONDICIONADA: — DENEGADA: — PRÓXIMA REVISIÓN: 24/08/21 — GRUPO:

OBSERVACIONES

-C.M GENERAL COMPARTIDO PARA FUENTES DEL MUELLE DE NUEVA YORK F154, F155, F156, F157 Y F158.

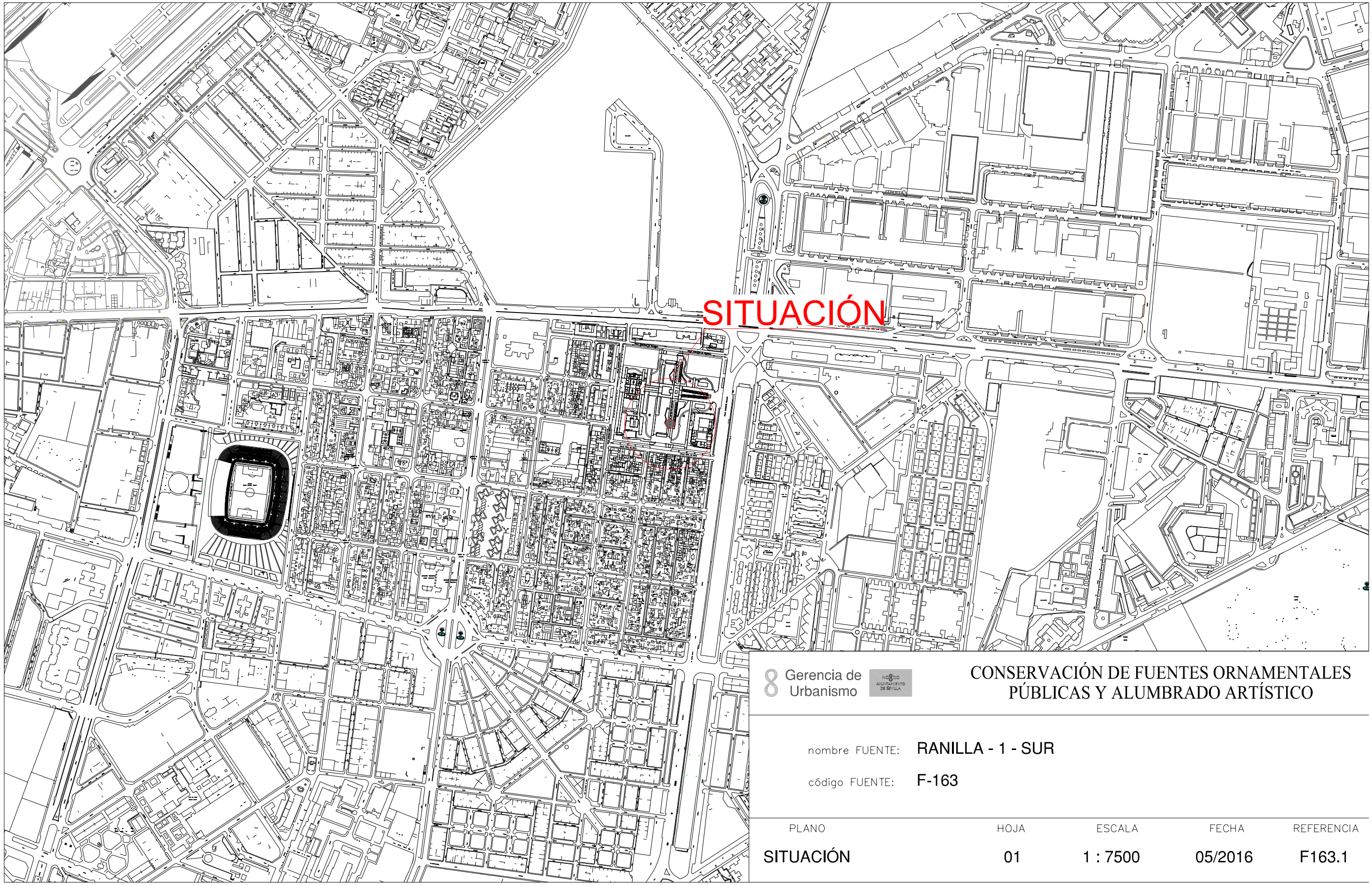

8 Gerencia de Urbanismo

NUEVO AYUNTAMIENTO DE SEVILLA

CONSERVACIÓN DE FUENTES ORNAMENTALES PÚBLICAS Y ALUMBRADO ARTÍSTICO

nombre FUENTE: RANILLA - 1 - SUR

código FUENTE: F-163

PLANO	HOJA	ESCALA	FECHA	REFERENCIA
SITUACIÓN	01	1 : 7500	05/2016	F163.1

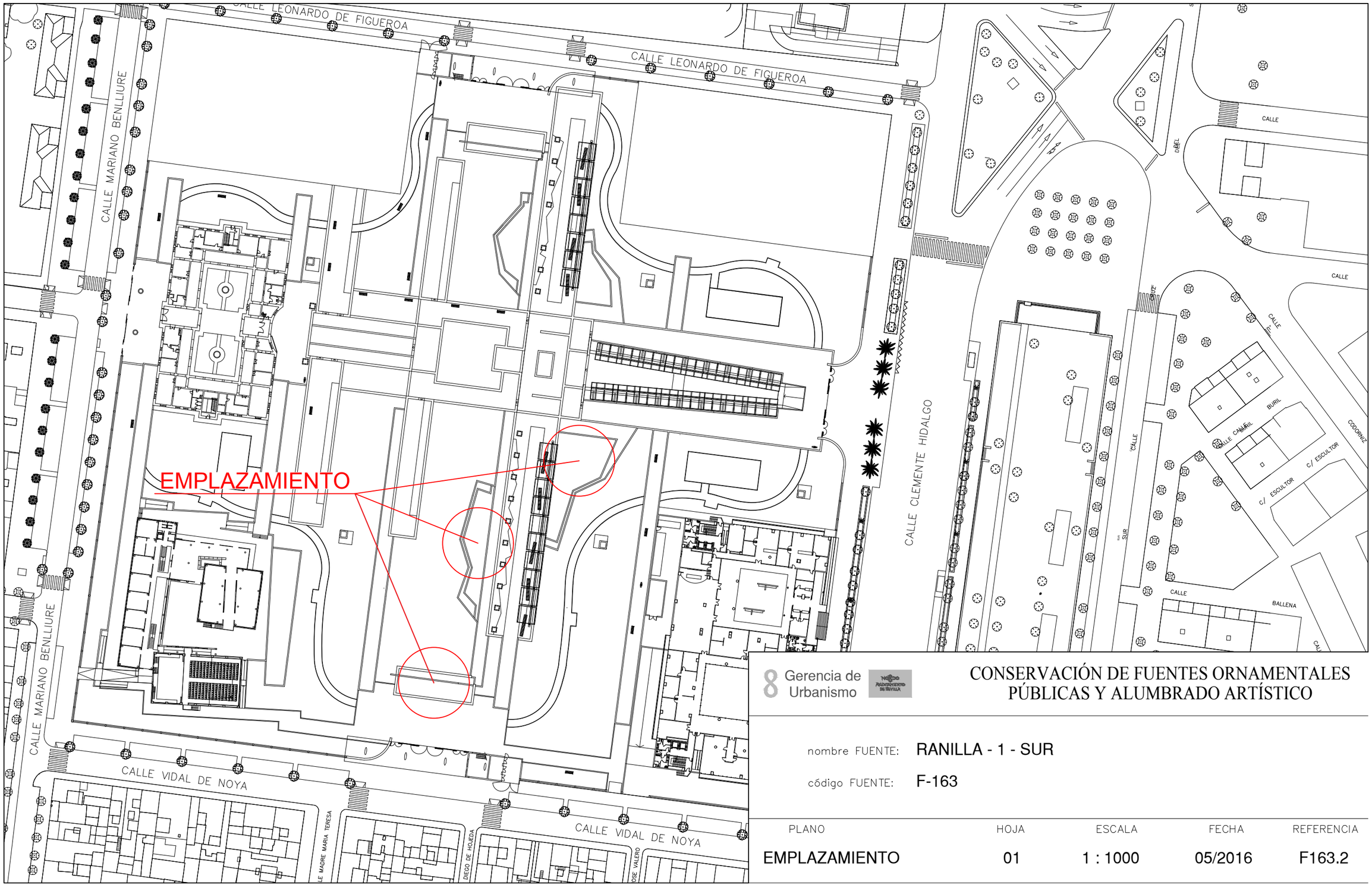

8 Gerencia de Urbanismo

CONSERVACIÓN DE FUENTES ORNAMENTALES PÚBLICAS Y ALUMBRADO ARTÍSTICO

nombre FUENTE: RANILLA - 1 - SUR

código FUENTE: F-163

PLANO	HOJA	ESCALA	FECHA	REFERENCIA
EMPLAZAMIENTO	01	1 : 1000	05/2016	F163.2

PLANTA GENERAL

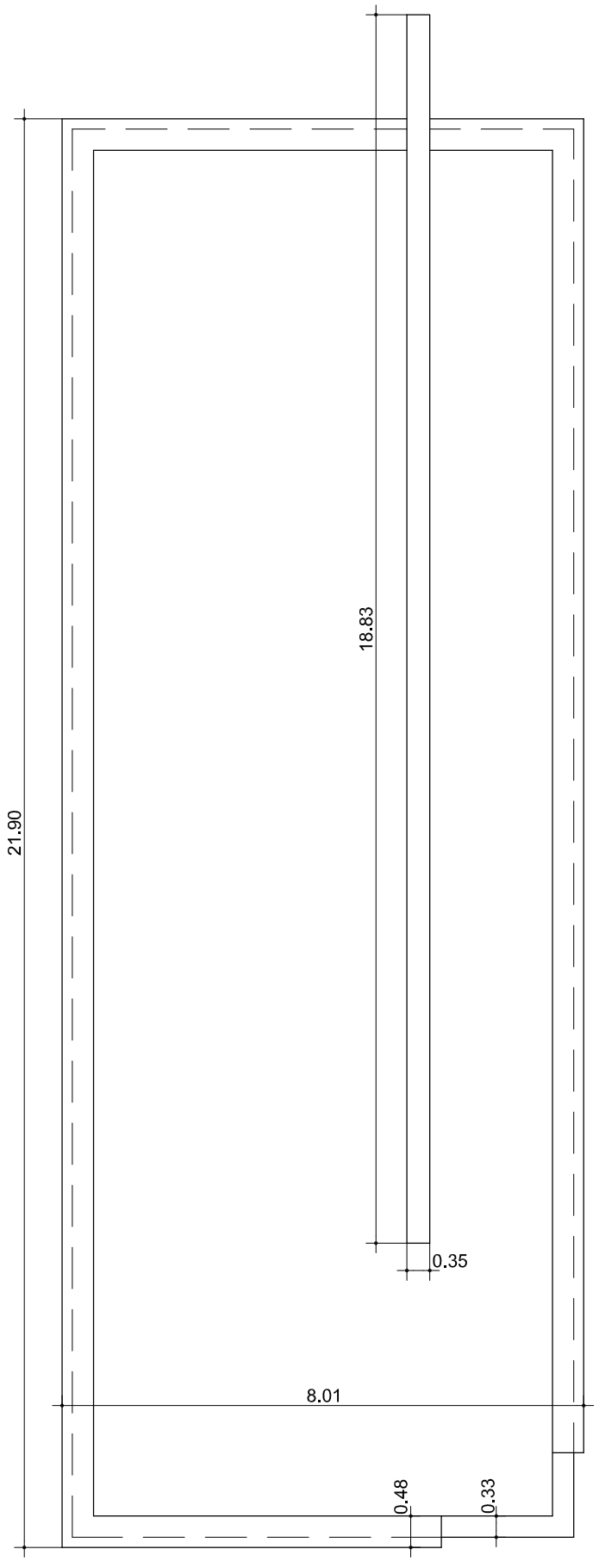

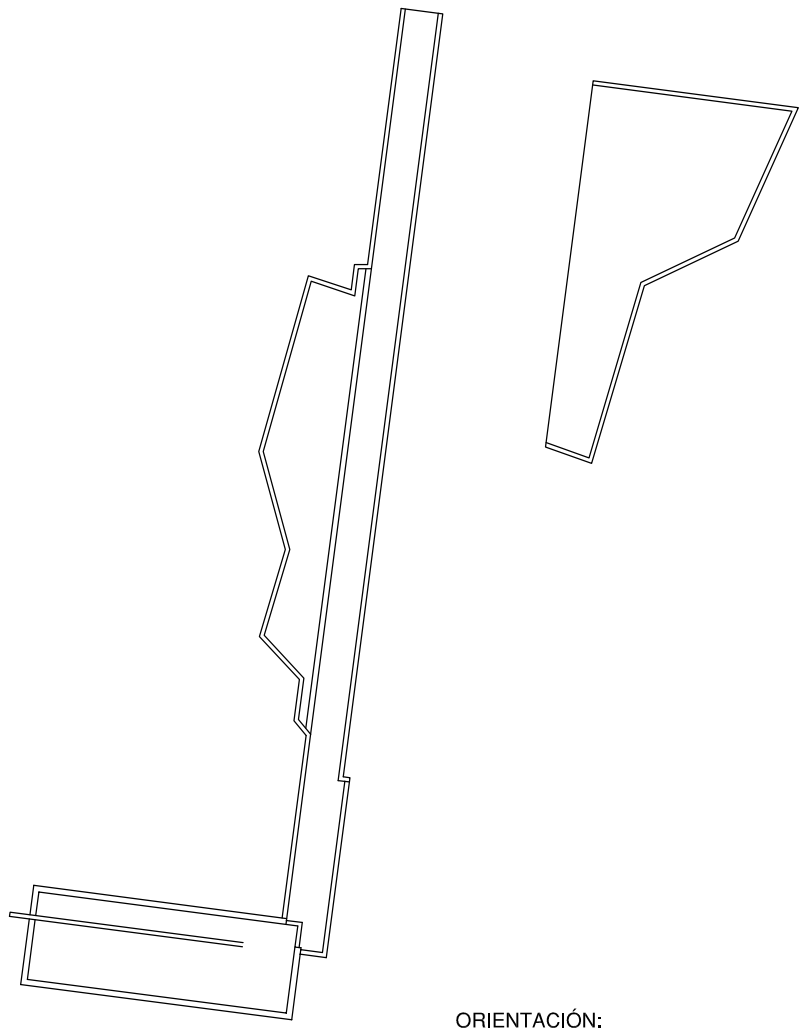

ORIENTACIÓN:

Gerencia de Urbanismo

CONSERVACIÓN DE FUENTES ORNAMENTALES PÚBLICAS Y ALUMBRADO ARTÍSTICO

nombre FUENTE: RANILLA - 1 - SUR

código FUENTE: F-163

PLANO	HOJA	ESCALA	FECHA	REFERENCIA
PLANTA	01/03	1:100	05/2016	F163.3

PLANTA GENERAL

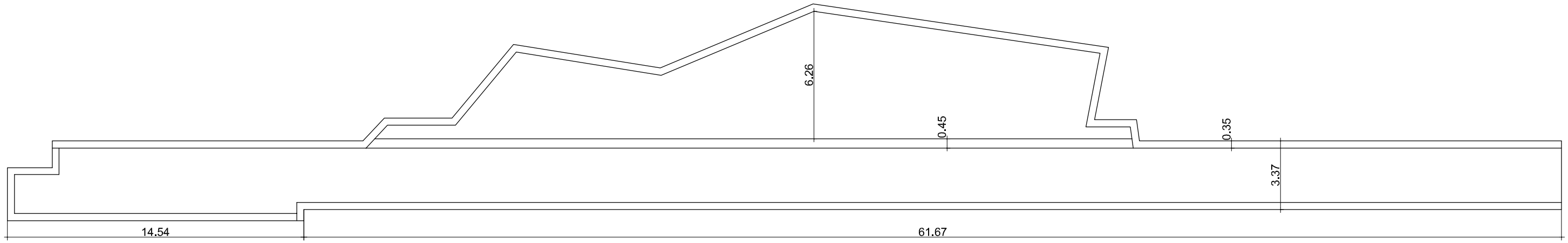

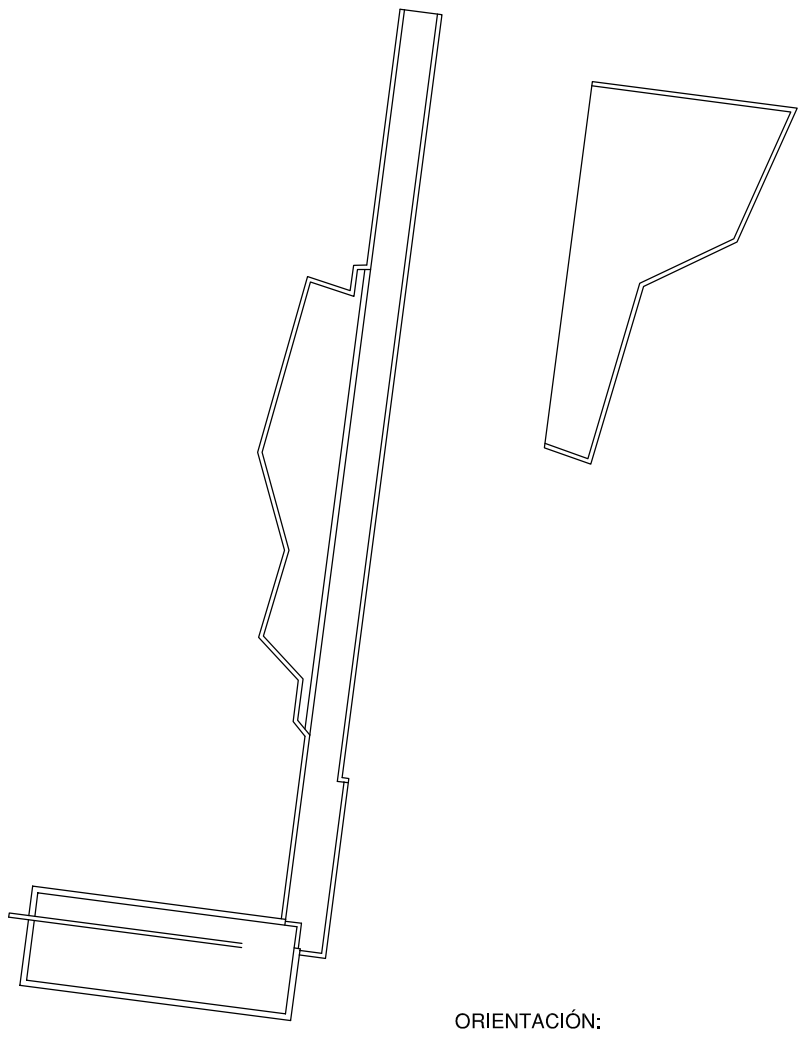

ORIENTACIÓN:

Gerencia de Urbanismo

CONSERVACIÓN DE FUENTES ORNAMENTALES PÚBLICAS Y ALUMBRADO ARTÍSTICO

nombre FUENTE: RANILLA - 1 - SUR

código FUENTE: F-163

PLANO	HOJA	ESCALA	FECHA	REFERENCIA
PLANTA	02/03	1:200	05/2016	F163.3

PLANTA GENERAL

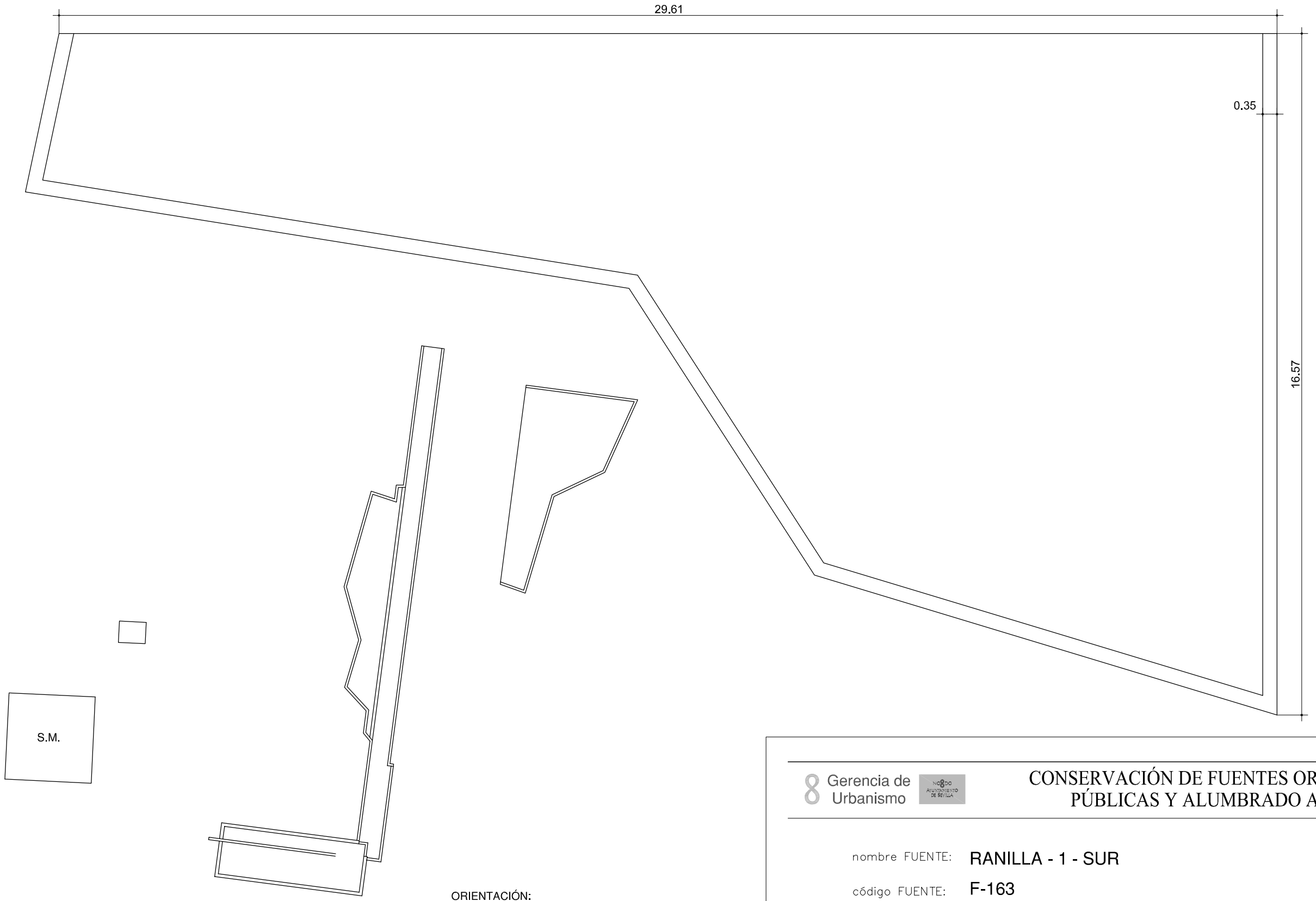

ORIENTACIÓN:

F.C.M.	FOSO COLECTOR MOTOR	A.A.A.	ARQUETA AGUA APORTE
A.D.	ARQUETA DESAGÜE	S.M.	SALA MAQUINA

Gerencia de Urbanismo

CONSERVACIÓN DE FUENTES ORNAMENTALES PÚBLICAS Y ALUMBRADO ARTÍSTICO

nombre FUENTE: RANILLA - 1 - SUR

código FUENTE: F-163

PLANO	HOJA	ESCALA	FECHA	REFERENCIA
PLANTA	03/03	1:100	05/2016	F163.3

ALZADO

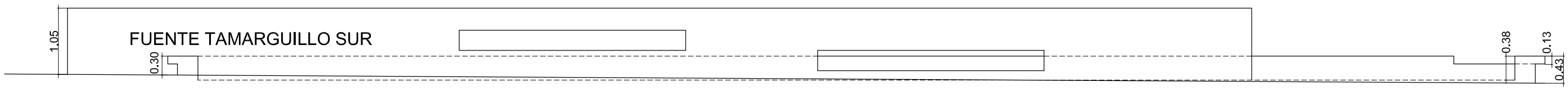

Gerencia de Urbanismo

CONSERVACIÓN DE FUENTES ORNAMENTALES PÚBLICAS Y ALUMBRADO ARTÍSTICO

nombre FUENTE: RANILLA - 1 - SUR

código FUENTE: F-163

PLANO	HOJA	ESCALA	FECHA	REFERENCIA
ALZADO	01/03	1:65	05/2016	F163.4

ALZADO

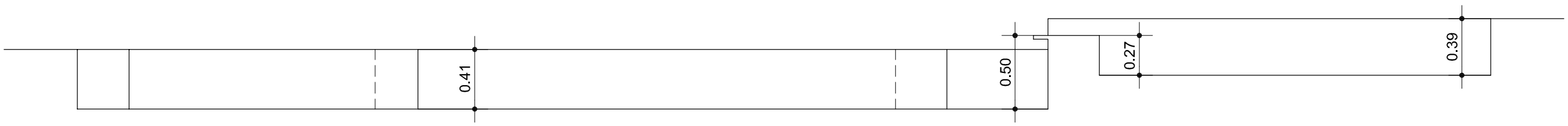

Gerencia de Urbanismo

CONSERVACIÓN DE FUENTES ORNAMENTALES PÚBLICAS Y ALUMBRADO ARTÍSTICO

nombre FUENTE: RANILLA - 1 - SUR

código FUENTE: F-163

PLANO	HOJA	ESCALA	FECHA	REFERENCIA
ALZADO	02/03	1:30	05/2016	F163.4

ALZADO

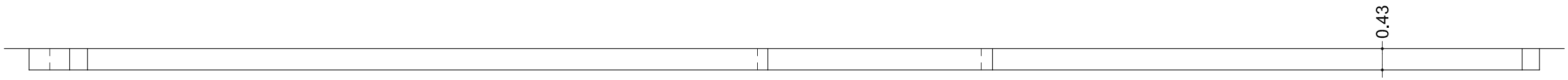

Gerencia de Urbanismo

CONSERVACIÓN DE FUENTES ORNAMENTALES
PÚBLICAS Y ALUMBRADO ARTÍSTICO

nombre FUENTE: RANILLA - 1 - SUR

código FUENTE: F-163

PLANO	HOJA	ESCALA	FECHA	REFERENCIA
ALZADO	03/03	1:85	05/2016	F163.4

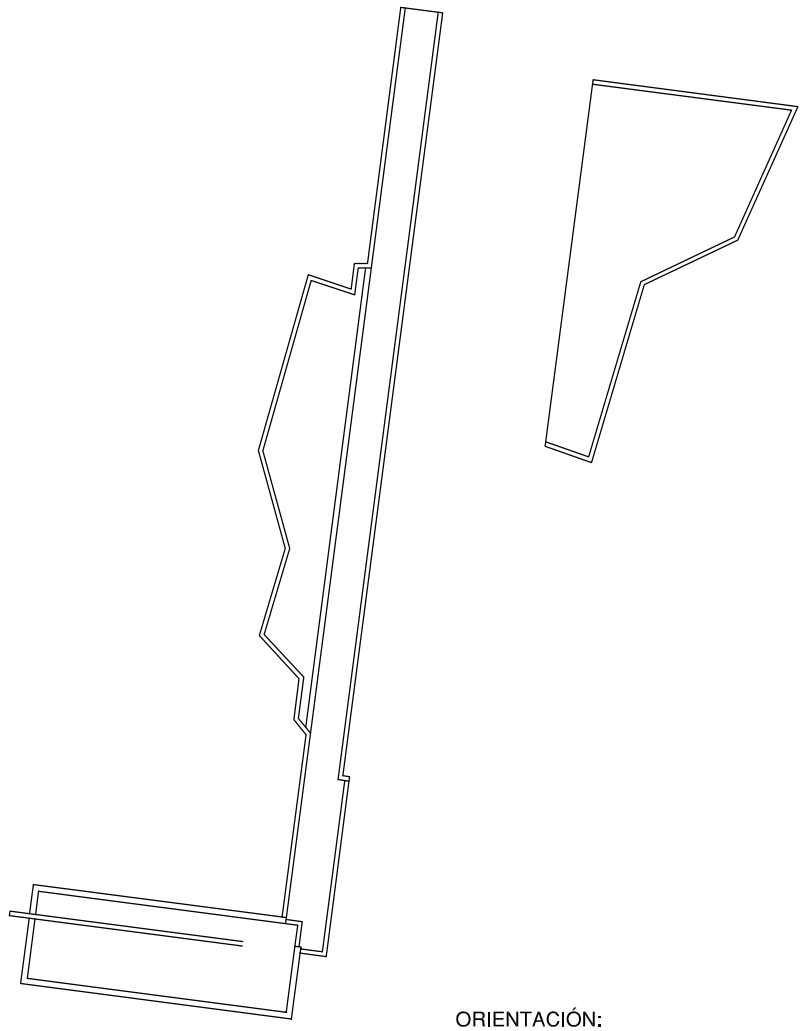

ORIENTACIÓN:

PLANTA HIDRÁULICA

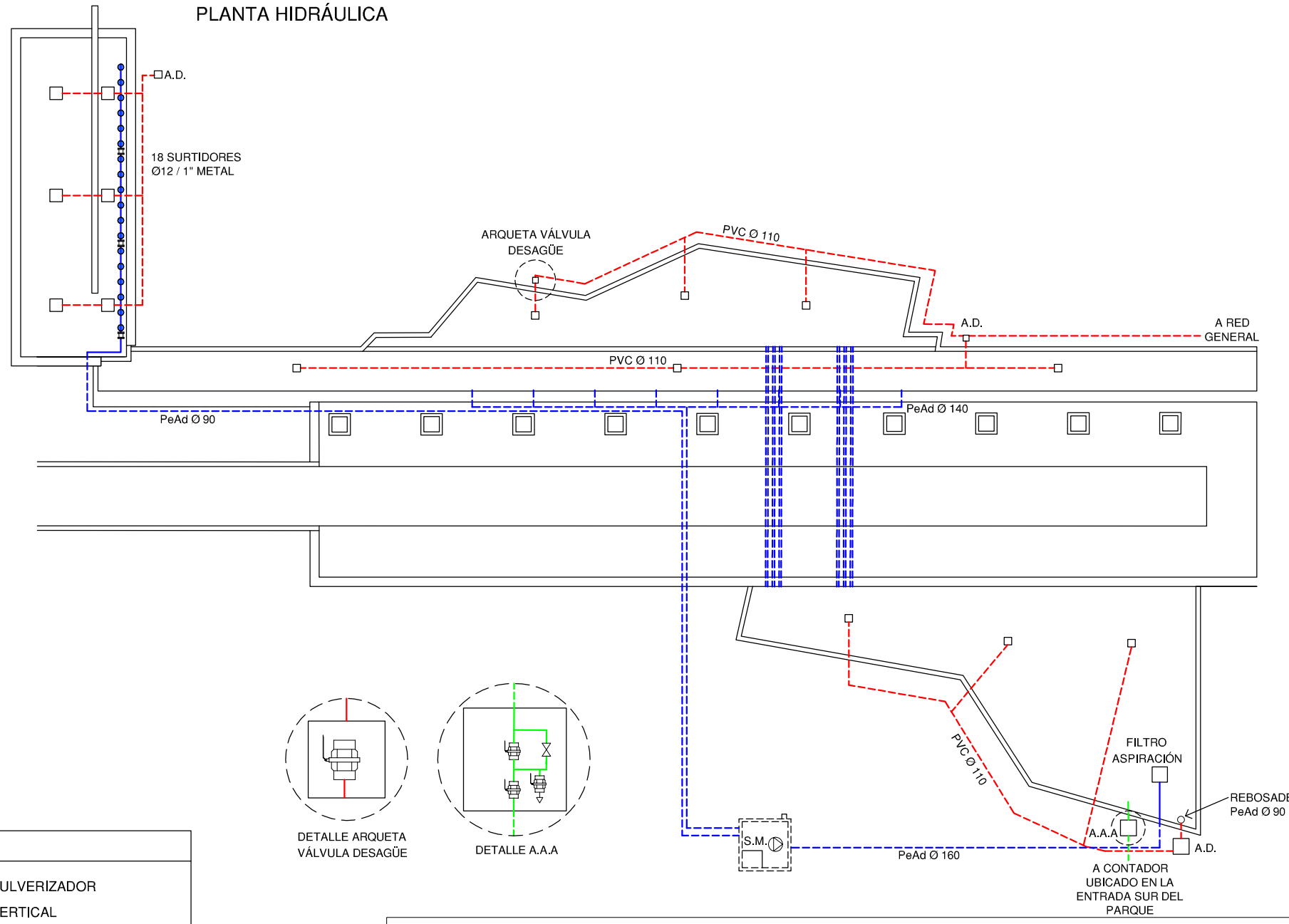

DETALLE ARQUETA
VÁLVULA DESAGÜE

DETALLE A.A.A

LEYENDA

TUBERÍA DE APORTE	SURTIDOR PULVERIZADOR
TUBERÍA DE RECIRCULACIÓN	SURTIDOR VERTICAL
TUBERÍA DE DESAGÜE	GRIFO
CONTADOR	LLAVE SELECTORA
ELECTROVALVULA	BRIDA UNIÓN
LLAVE DE BOLA	VÁLVULA REGULADORA DE PRESIÓN
LLAVE COMPUERTA	MANOMETRO
SURTIDOR PARABÓLICO	BOMBA RECIRCULACIÓN
BOMBA DE ACHIQUE	DEPÓSITO CL / PH
	BOMBA RECIRCULACIÓN

F.C.M.	FOSO COLECTOR MOTOR	A.A.A.	ARQUETA AGUA APORTE
A.D.	ARQUETA DESAGÜE	S.M.	SALA MAQUINA

Gerencia de Urbanismo

CONSERVACIÓN DE FUENTES ORNAMENTALES PÚBLICAS Y ALUMBRADO ARTÍSTICO

nombre FUENTE: **RANILLA - 1 - SUR**

código FUENTE: **F-163**

PLANO	HOJA	ESCALA	FECHA	REFERENCIA
HIDRÁULICO	01/02	1/350	01/2019	F163.5

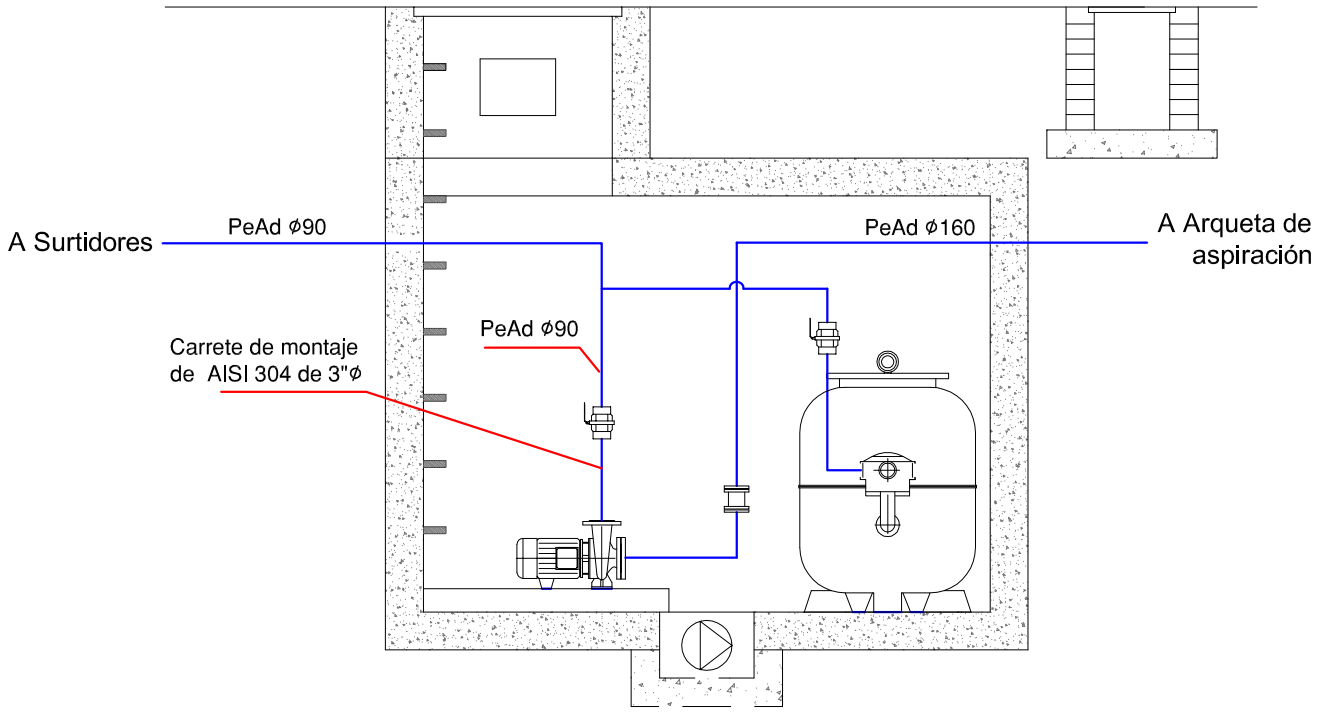

SECCIÓN A - A'

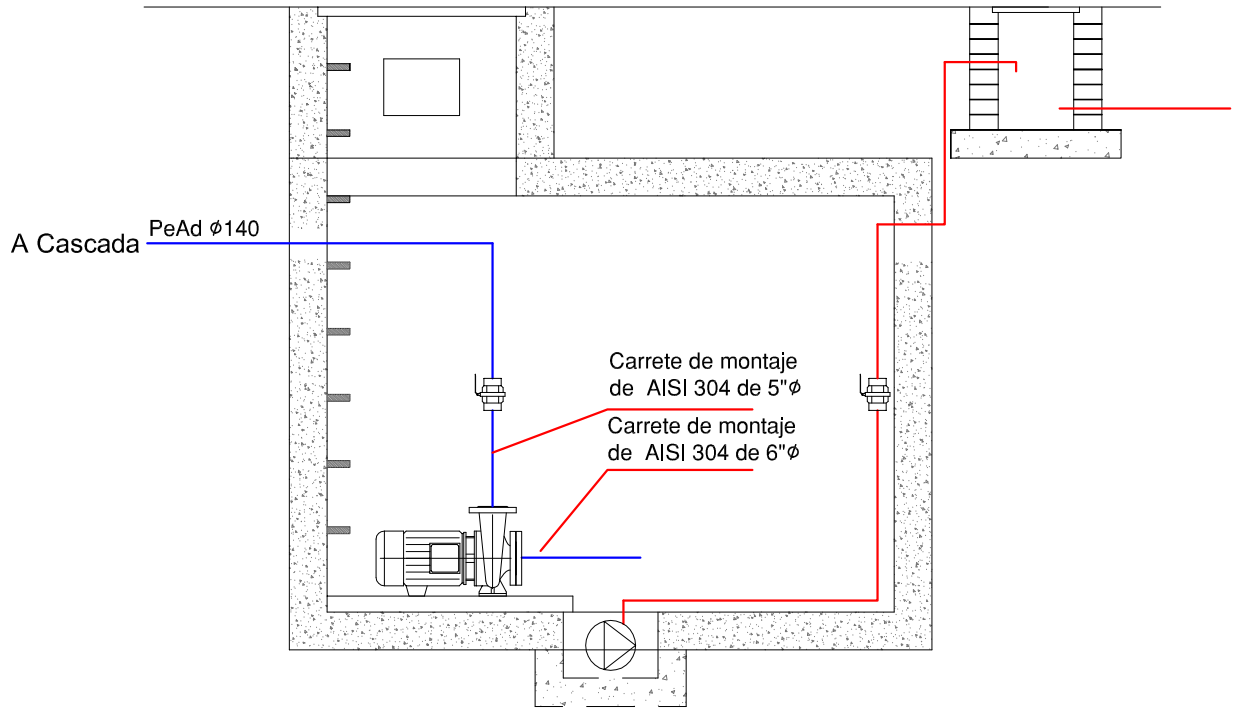

SECCIÓN B - B'

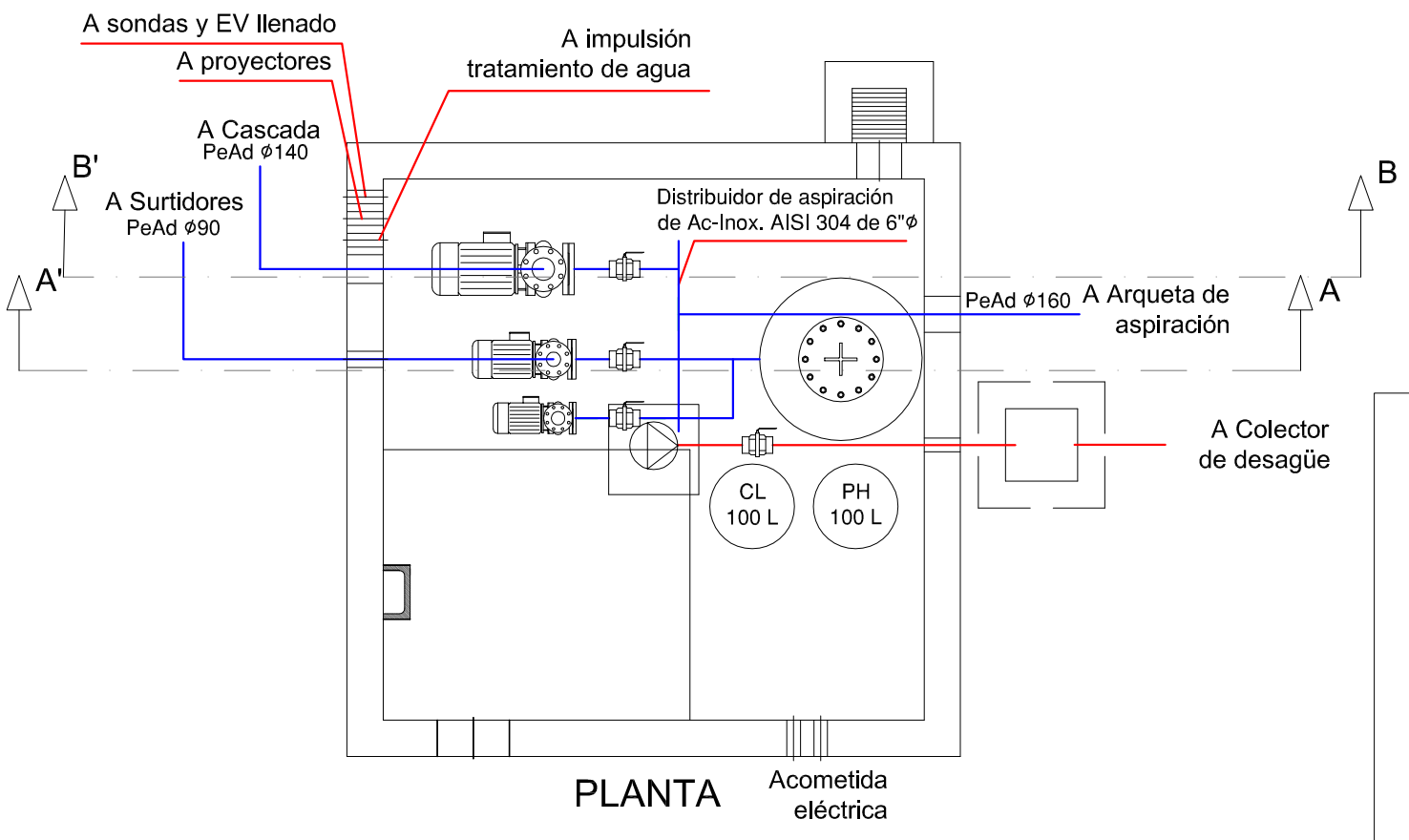

PLANTA

LEYENDA

- TUBERÍA DE APORTE
- TUBERÍA DE RECIRCULACIÓN
- TUBERÍA DE DESAGÜE
- CONTADOR
- ELECTROVALVULA
- LLAVE DE BOLA
- LLAVE COMPUERTA
- SURTIDOR PARABÓLICO
- BOMBA DE ACHIQUE
- SURTIDOR PULVERIZADOR
- SURTIDOR VERTICAL
- GRIFO
- LLAVE SELECTORA
- BRIDA UNIÓN
- VÁLVULA REGULADORA DE PRESIÓN
- MANOMETRO
- BOMBA RECIRCULACIÓN
- DEPÓSITO CL / PH
- BOMBA RECIRCULACIÓN

F.C.M. FOSO COLECTOR MOTOR
A.D. ARQUETA DESAGÜE
A.A.A. ARQUETA AGUA APORTE
S.M. SALA MAQUINA

Gerencia de Urbanismo

CONSERVACIÓN DE FUENTES ORNAMENTALES PÚBLICAS Y ALUMBRADO ARTÍSTICO

nombre FUENTE: RANILLA - 1 - SUR

código FUENTE: F-163

PLANO	HOJA	ESCALA	FECHA	REFERENCIA
HIDRÁULICO	02/02	1/40	05/2016	F163.5

PLANTA ELÉCTRICA

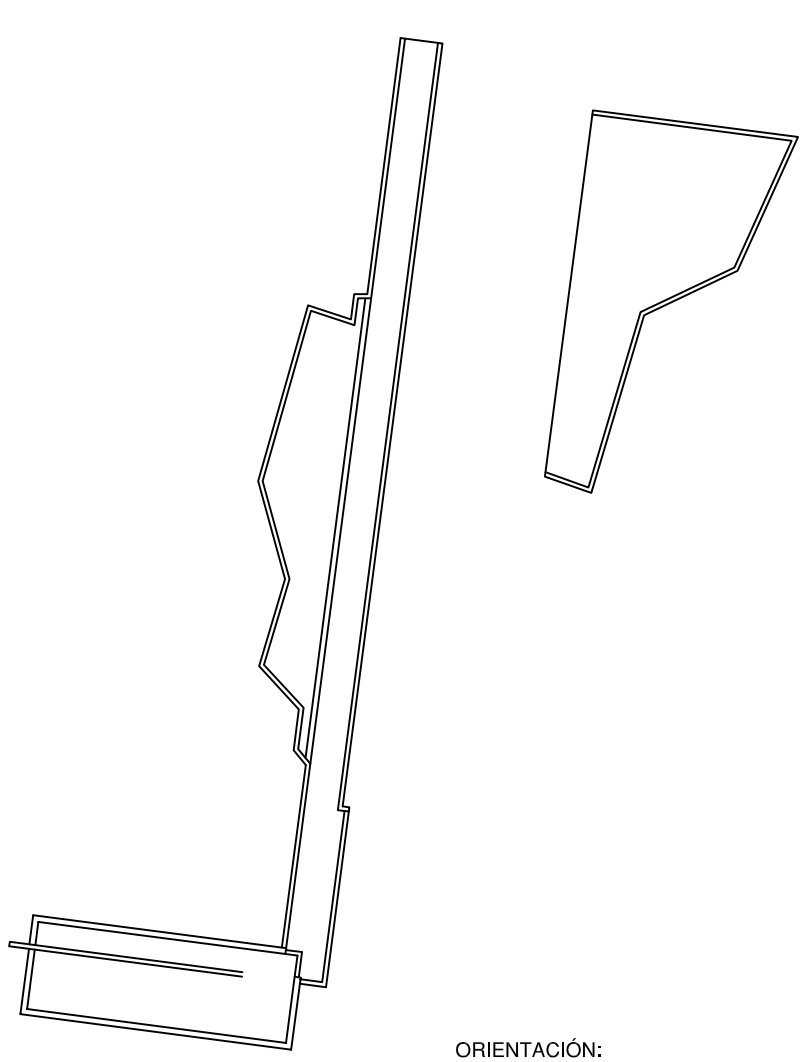

ORIENTACIÓN:

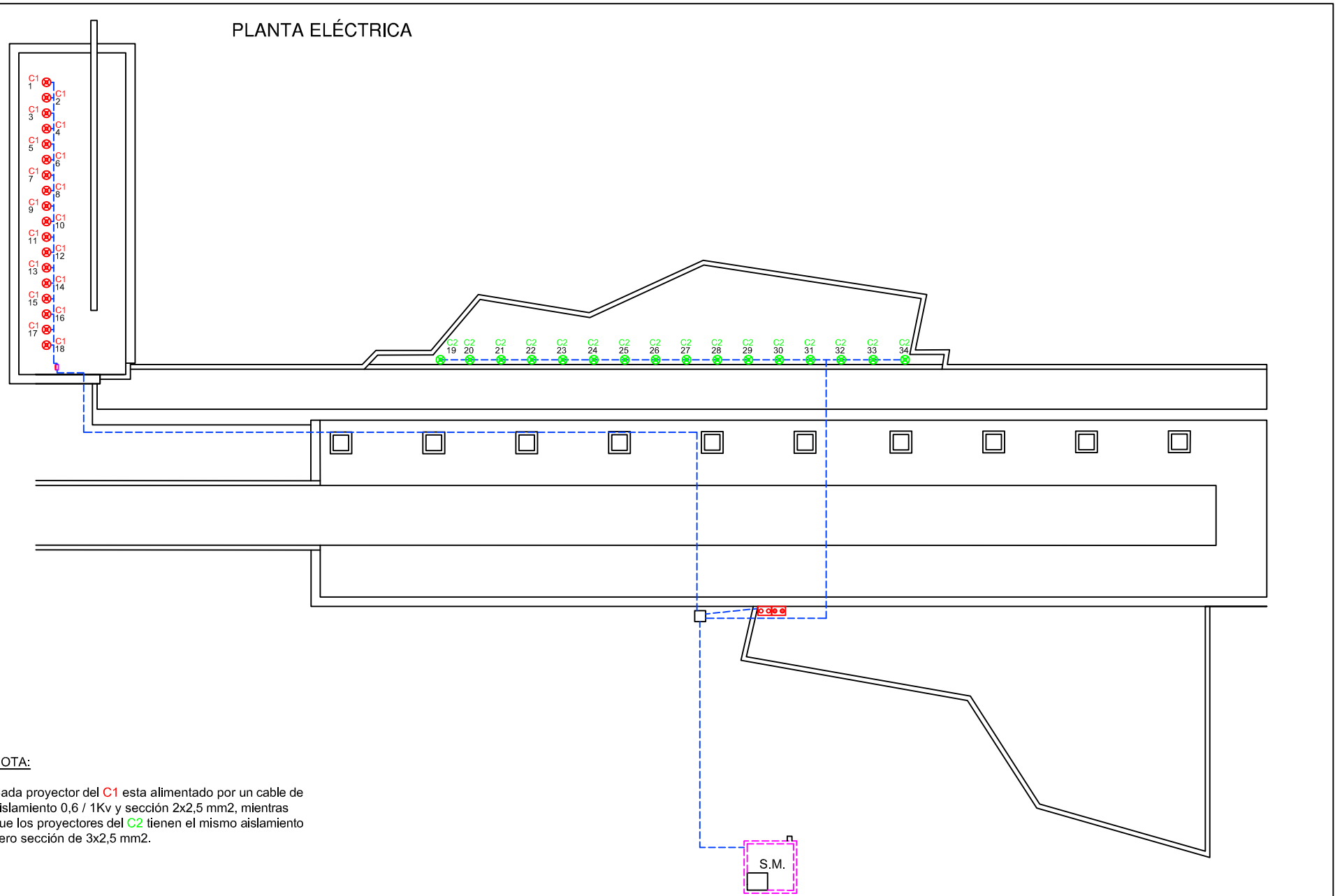

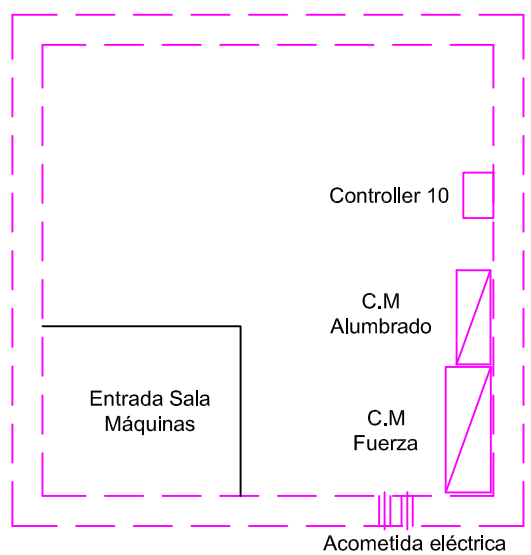

DETALLE SALA MÁQUINAS
ESCALA 1:50

NOTA:

Cada proyector del C1 esta alimentado por un cable de aislamiento 0,6 / 1Kv y sección 2x2,5 mm2, mientras que los proyectores del C2 tienen el mismo aislamiento pero sección de 3x2,5 mm2.

LEYENDA
LED 6x3W 18W - 24Vcc
SONDA NIVEL
SONDA MOTOR
AISLAMIENTO 0'6 / 1kV
AISLAMIENTO 750 V
F.C.M. FOSO COLECTOR MOTOR
A.D. ARQUETA DESAGÜE
A.A.A. ARQUETA AGUA APORTE
S.M. SALA MAQUINA

Gerencia de Urbanismo

CONSERVACIÓN DE FUENTES ORNAMENTALES PÚBLICAS Y ALUMBRADO ARTÍSTICO

nombre FUENTE: RANILLA - 1 - SUR

código FUENTE: F-163

PLANO	HOJA	ESCALA	FECHA	REFERENCIA
ELÉCTRICO	01/02	1/350	05/2016	F163.6

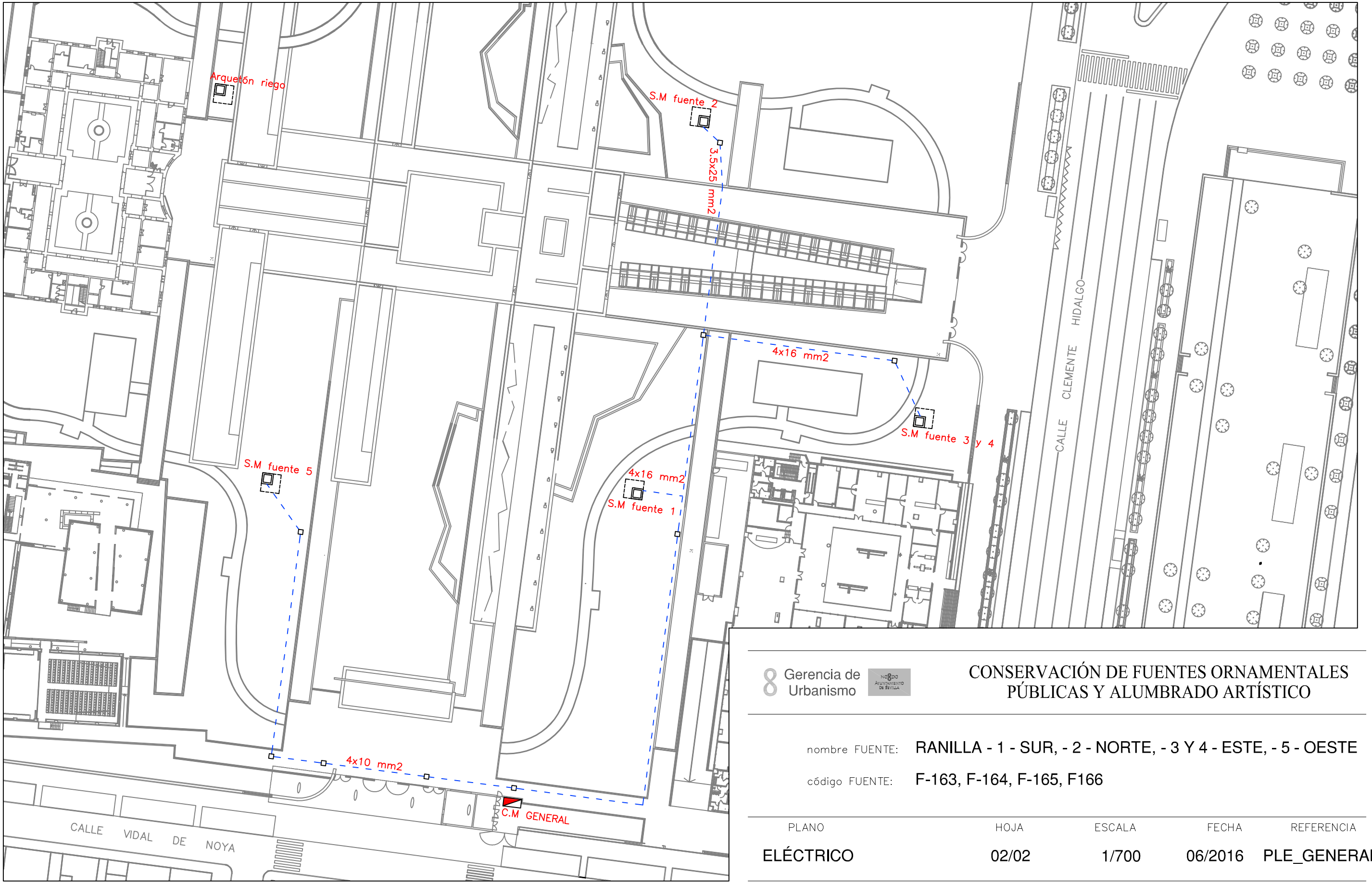

8 Gerencia de Urbanismo

CONSERVACIÓN DE FUENTES ORNAMENTALES PÚBLICAS Y ALUMBRADO ARTÍSTICO

nombre FUENTE: RANILLA - 1 - SUR, - 2 - NORTE, - 3 Y 4 - ESTE, - 5 - OESTE

código FUENTE: F-163, F-164, F-165, F166

PLANO	HOJA	ESCALA	FECHA	REFERENCIA
ELÉCTRICO	02/02	1/700	06/2016	PLE_GENERAL

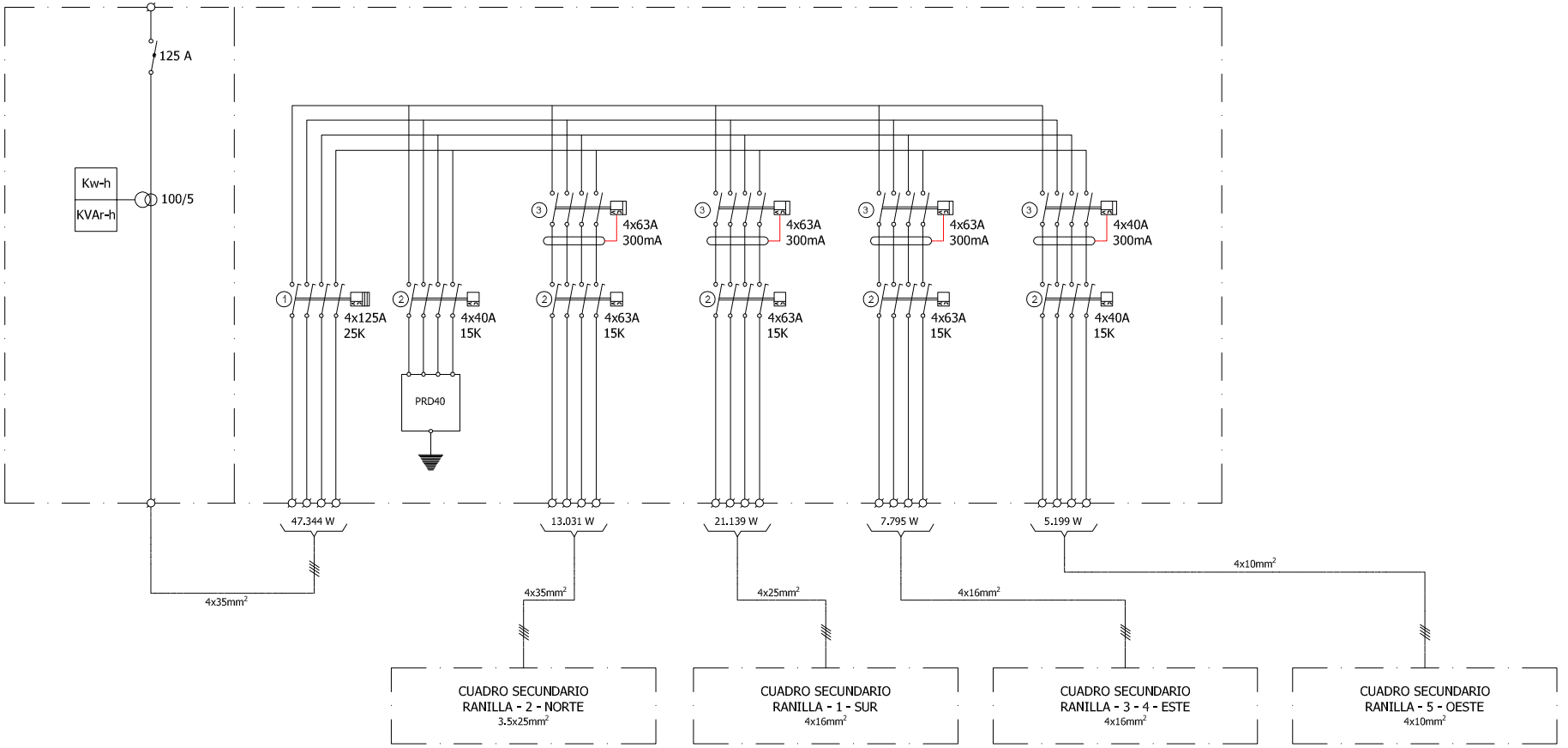

Gerencia de Urbanismo

CONSERVACIÓN DE FUENTES ORNAMENTALES PÚBLICAS Y ALUMBRADO ARTÍSTICO

nombre FUENTE: RANILLA - 1 - SUR, 2 - NORTE, 3 - 4 - ESTE, 5 - OESTE

código FUENTE: F-163, F-164, F-165, F-166

PLANO	HOJA	ESCALA	FECHA	REFERENCIA
ESQUEMA UNIFILAR	01	S/D	05/2016	F163.7/F164.7 F165.7/F166.7

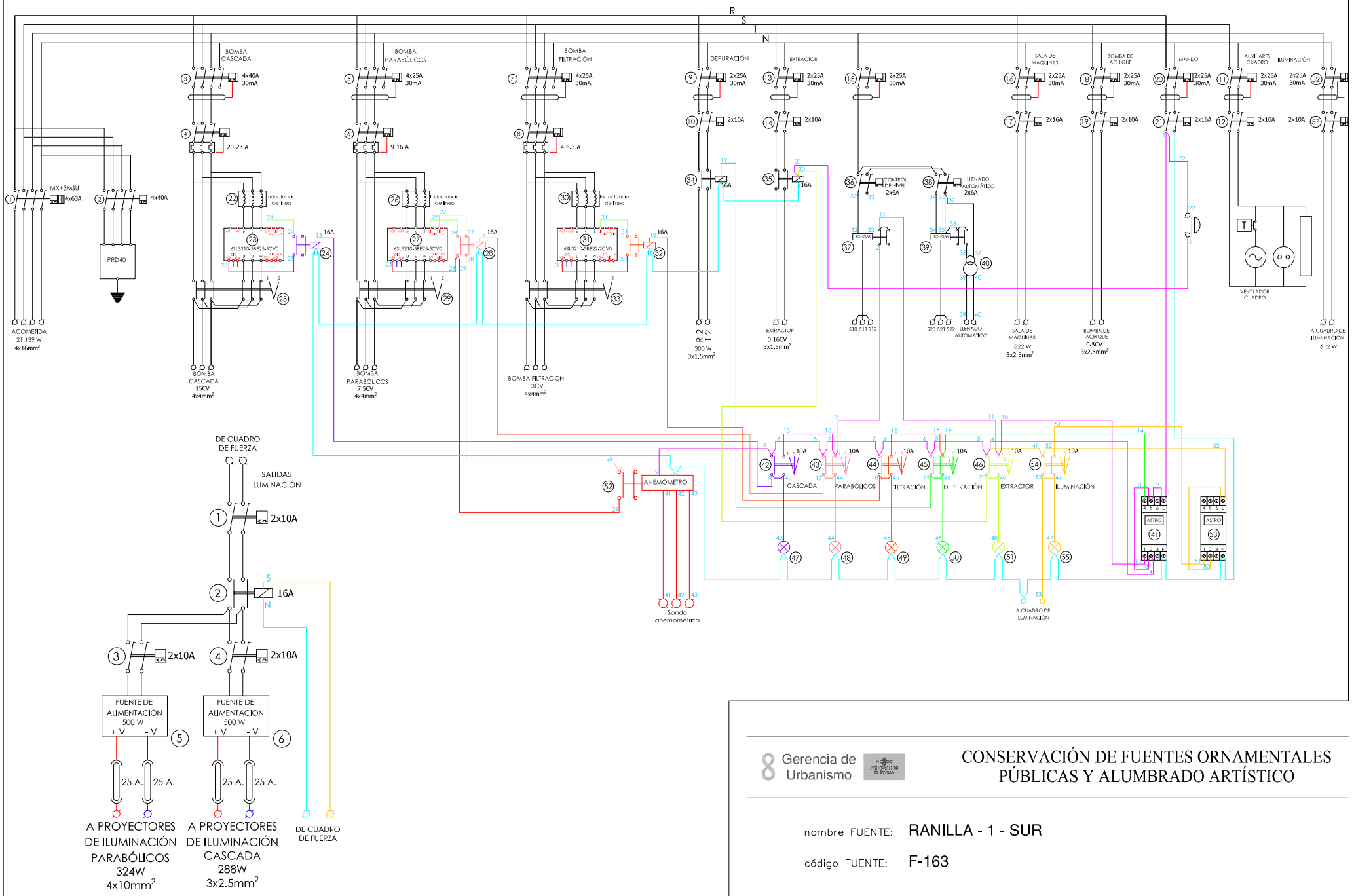

Gerencia de Urbanismo

CONSERVACIÓN DE FUENTES ORNAMENTALES PÚBLICAS Y ALUMBRADO ARTÍSTICO

nombre FUENTE: RANILLA - 1 - SUR

código FUENTE: F-163

PLANO	HOJA	ESCALA	FECHA	REFERENCIA
ESQUEMA UNIFILAR	01	S/D	05/2016	F163.7

FICHA COMPONENTES FUENTE

Fuente	F163 RANILLA - 1 - SUR

Alumbrado	Tipo	Potencia	Tensión	Cantidad
Lámpara	Led 6x3W	18W	24Vcc	34
Proyector	SALVIA ISS-0603-WH			34

Motores	Parabólico	Cascada	Filtrado	Bomba achique	Extractor de aire
Marca/Modelo	PEDROLLO/F-65/125 B	PEDROLLO/F-80/160 D	KRIPSOL/80-2	PEDROLLO/RXm2	S&P/TCBB/2-250/H
Tipo	Horizontal	Horizontal	Horizontal	Sumergible	Compact Tubular
Potencia	5,5kW/7,5CV	11kW/15CV	2,2kW/3CV	0,37kW/0,5CV	0,12kW/0,16CV
Tensión	III-380/600V	III-380/600V	III-230/400V	I-230V	I-230V
Intensidad	12/7A	22/13A	8,4/4,8A	2A	1,2A
Arranque	Variador	Variador	Variador	Directo	Directo
Veloc x anemo	Sí	No	No	No	No
Compens cosφ	Variador	Variador	Variador	Condensador individual	Condensador individual
Caudal	600÷2000 l/m	500÷4000 l/m	270÷608,33 l/m	20÷220 l/m	1000 m³/h
Altura	18+13mca	25+10mca	18+5mca	9,5+2mca	
Cantidad	1	1	1	1	1

	Marca/Modelo	Fecha instalación	Depósitos químicos	Volumen
Sistema cloración	CONTROLLER 10	01/05/2016	2	100L

Surtidores	Marca / Modelo	Diámetro/conexión	Cantidad	Material
Parabólicos	SAFE-RAIN F2311031	Ø12mm - 1"M	18	Latón

Control nivel	Sondas nivel	☑
	Válvula flotador	☐
	Sin control	☐
	Sonda motor	☑

Contador de agua	Marca	CONTAZARA	Volumen agua vaso
	Número	12007907	208 m³
	Calibre	2"	

	Material	Cantidad	Volumen	Fecha renovación
Filtro aspiración	Acero inoxidable	16		
Filtro de arena	Poliéster	1	325 Kg	

Observaciones:	Contador de agua común para todas las fuentes de Ranilla

GERENCIA DE URBANISMO (AYUNTAMIENTO DE SEVILLA)

CONSERVACIÓN DE FUENTES Y MONUMENTOS	GMU	PARTE DE INSPECCIÓN CENTRO DE MANDO Y PROTECCIÓN DE FUERZA	FECHA	HOJA
			25/04/16	1 DE 2

IDENTIFICACIÓN

SITUACIÓN REAL C.M.: RANILLA - 1 - SUR — COORD.X: 237885,87 — COORD. Y: 4141778,06

CENTRO DE MANDO Nº: F163 — **SUMINISTRO Nº:**

PLACA DE IDENTIFICACIÓN: F163/74 — **TENSIÓN DE SUMINISTRO CONTRATO:** 400-220V

POTENCIA INSTALADA: 19,19kW — **POTENCIA CONTRATADA:**

TOMA DE VALORES

CONTADOR DE ACTIVA Nº 15051232981 — **LECTURA:** 800 / 1944 kWh

CONTADOR DE REACTIVA Nº 15051232981 — **LECTURA:** 170 kVARh

	HORA	R-S	S-T	R-T	R-N	S-N	T-N
TENSIÓN DIURNA EN VACÍO (V):		417	416	417	240	240	240
TENSIÓN NOCTURNA EN CARGA 100% (V):		415	411	413	239	239	238

	HORA	R	S	T	N
INTENSIDAD LINEA GENERAL EN CARGA 100% (A):		14	13,3	13	0,45

	HORA	R	S	T	GENERAL
FACTOR DE POTENCIA:		0,99	0,99	0,99	0,99

CORRIENTE DE FUGA GENERAL(mA):	R	S	T	N
	12	12,2	12	0

CIRCUITOS DE SALIDA	INTENSIDAD POR FASE				PROTECCIONES	CONDUCTORES	AISLAMIENTO MΩ				FACTOR DE POTENCIA				TIPO DE ARRANQUE
NUMERO Y DESIGNACIÓN	R	S	T	N	TIPO/CALIBRE	SECCIÓN mm²	R	S	T	N	R	S	T	MEDIA	
C1 CASCADA	4,6	3,8	4,2		4x40A 30mA	4x4	123	∞	∞		0,98	0,99	0,99	0,98	VARIADOR
C2 PARABÓLICOS	9,5	9,2	9,2		4x25A 30mA	4x4	∞	∞	∞		0,99	0,99	0,99	0,99	VARIADOR
C3 FILTRACIÓN	3	3	3		4x25A 30mA	4x4	∞	∞	∞		0,89	0,89	0,90	0,89	VARIADOR
C4 DEPURADORA	0,2			0,2	2x10A	3x1,5	∞			∞	1			1	DIRECTO
C5 EXTRACTOR	0,5			0,5	2x10A	3x1,5	∞			∞	1			1	DIRECTO
C6 ILUMINACIÓN SALA	0,3			0,3	2x10A	3x1,5	∞			∞	1			1	DIRECTO
C7 BOMBA ACHIQUE	1,7			1,7	2x16A	3x1,5	∞			∞	0,98			0,98	DIRECTO

CARACTERÍSTICAS DEL C.M.

CAJA ACOMETIDA: TIPO: MODULO AISLANTE — FUSIBLES: 125 A — **DERIVACIÓN INDIVIDUAL:** TIPO: 0,5/1kV — SECCIÓN: 4x16mm²

ARMARIO: TIPO: POLIÉSTER — SISTEMA DE FIJACIÓN: PARED — DIMENSIONES: 60x100x30cm

EQ. MED. DIRECTA: — **EQ. MED. INDIRECTA: Rel. de transformación;** 100 / 5 A

PROTECCIÓN GENERAL: TIPO: TÉRMICA — MARCA: SCHNEIDER — CALIBRE: 4x63A 10kA

TOMA DE CORRIENTE: SI — **PUNTO DE LUZ:** SI — **INT. TOMA CORR. Y PL:** SI

RELOJ: MARCA Y MODELO: ORBIS ASTRO NOVA CITY — Nº SERIE: — VERSIÓN:

CONMUTADORES MANIOBRA: INT. NOMIN: 10A

PROTECCION CIR. MANIOBRA: DIFERENCIAL: 2x25A 30mA — TÉRMICO: 2x16A

CONMUTADORES FUERZA: TIPO: ROTATIVO — Nº: 3 — INT. NOMINAL: 16A — MARCA: GAVE

CONTACTORES ARRANQUE DIRECTO: TIPO: LC1K09 — Nº: 2 — INT. NOMINAL: 16A — MARCA: SCHNEIDER — PROTECCIÓN TERMICA REARMABLE:

CONTACTORES ARRANCADOR E-Δ: TIPO: — Nº: — INT. NOMINAL: — MARCA: — PROTECCIÓN TERMICA REARMABLE:

CONTACTORES VARIADOR FRECUENCIA: TIPO: LC1K09 — Nº: 3 — INT. NOMINAL: 16A — MARCA: SCHNEIDER — PROTECCIÓN TERMICA REARMABLE: 20-25 / 4-6.3 / 9-16A

CONTACTORES BATERIA CONDENSADORES: TIPO: — Nº: — INT. NOMINAL: — MARCA: — PROTECCIÓN TERMICA REARMABLE:

INT. DIFERENCIALES: Nº 1 / 9 — POLO: 4 / 2 — SENSIBIL.: 30mA — INT. NOMINAL: 40 / 25 A — MARCA: SCHNEIDER

SISTEMA DE TELEGESTIÓN: TIPO: — MARCA ROUTER: — Nº TARJETA: — PIN:

ANALIZADOR DE RED: MARCA: — MODELO: — **VOLTÍMETRO/AMPERÍMETRO:**

PROTECCIÓN CONTRA SOBRETENSIONES: MARCA: SCHNEIDER — TIPO: IMSU

VARIADORES DE FRECUENCIA: MARCA: SCHNEIDER — TIPO: ATU32HUSSN4 — POTENCIA: 11 / 5,5 / 2,2 Kw

ANEMÓMETRO: MARCA: RHOMBERG — TIPO: SC-320

TOMA DE TIERRA: SECCIÓN: 25mm² — RESISTENCIA: 9,2 Ω — LATIGUILLOS PUERTAS: POLIÉSTER

BATERIA CONDENSADORES: Nº — INT. NOMINAL: — MARCA: — PROTECCION: — POTENCIA:

GENERAL

REVISIÓN ELÉCTRICA: CABLEADOS: — BORNAS Y CONEXIONES: — CONTACTORES:

LIMPIEZA GENERAL: EXTERIOR ARMARIO: — INTERIOR: — ELEMENTOS EXTRAÑOS: — CABLEADO:

CONTACTORES: — OTROS COMPONENTES: — PRODUCTO LIMPIADOR: — AIRE COMPRIMIDO: — HIDRÓFUGO:

ENGRASE: CANDADOS: — BISAGRAS: — CONTACTORES: — OTROS:

REPASO CHAPA Y PINTURA: ABOLLADURAS: — ÓXIDO: — AJUSTES DE PUERTAS: — PINTURA:

ESTANQUEIDAD: ORIFICIOS DE TUBOS ENTRADA Y SALIDA: — OTRAS ABERTURAS EN LA CHAPA:

O.C.A.: FAVORABLE: SI — CONDICIONADA: — DENEGADA: — PRÓXIMA REVISIÓN: 15/12/20 — GRUPO:

OBSERVACIONES

GERENCIA DE URBANISMO (AYUNTAMIENTO DE SEVILLA)

CONSERVACIÓN DE FUENTES Y MONUMENTOS	GMU	PARTE DE INSPECCIÓN CENTRO DE MANDO Y PROTECCIÓN DE ALUMBRADO	FECHA	HOJA
			25/04/16	2 DE 2

IDENTIFICACIÓN

SITUACIÓN REAL C.M.: RANILLA - 1 - SUR — COORD.X: 237885,87 — COORD. Y: 4141778,06

CENTRO DE MANDO Nº: F163 — **SUMINISTRO Nº:**

PLACA DE IDENTIFICACIÓN: F163/74 — **TENSIÓN DE SUMINISTRO CONTRATO:** 400-220 V

POTENCIA INSTALADA: 612 W — **POTENCIA CONTRATADA:**

TOMA DE VALORES

CONTADOR DE ACTIVA Nº 15051232981 — **LECTURA:** 800 / 1944 kWh

CONTADOR DE REACTIVA Nº 15051232981 — **LECTURA:** 170 kVARh

	HORA	R-S	S-T	R-T	R-N	S-N	T-N
TENSIÓN DIURNA EN VACÍO (V):		417					
TENSIÓN NOCTURNA EN CARGA 100% (V):		417					

	HORA	R	S	T	N
INTENSIDAD LINEA GENERAL EN CARGA 100% (A):		1	1		

	HORA	R	S	T	GENERAL
FACTOR DE POTENCIA:		0,98	0,98		0,98

CORRIENTE DE FUGA GENERAL(mA):	R	S	T	N
	14,2	14,5	14,3	6

CIRCUITOS DE SALIDA	INTENSIDAD POR FASE(A)				PROTECCIONES	CONDUCTORES	AISLAMIENTO (MΩ)				FACTOR DE POTENCIA				TIPO DE ARRANQUE
NUMERO Y DESIGNACIÓN	R	S	T	N	TIPO/CALIBRE	SECCIÓN (mm²)	R	S	T	N	R	S	T	MEDIA	
C1 SURTIDORES	0,58	0,58			2x10A 6K	4x10	∞	∞							DIRECTO
C2 CASCADA	0,44	0,44			2x10A 6K	3x2,5	∞	∞							DIRECTO

CARACTERÍSTICAS DEL C.M.

CAJA ACOMETIDA: TIPO: MODULO AISLANTE — FUSIBLES: 125 A — **DERIVACIÓN INDIVIDUAL:** TIPO: 0,5/1kV — SECCIÓN: 4x16mm²

ARMARIO: TIPO: POLIÉSTER — SISTEMA DE FIJACIÓN: PARED — DIMENSIONES: 40x60x20cm

EQ. MED. DIRECTA: — **EQ. MED. INDIRECTA: Rel. de transformación;** 100 / 5 A

PROTECCIÓN GENERAL: TIPO: TÉRMICA — MARCA: SCHNEIDER — CALIBRE: 2x10A

TOMA DE CORRIENTE: NO — **PUNTO DE LUZ:** NO — **INT. TOMA CORR. Y PL:** NO

RELOJ: MARCA Y MODELO: ORBIS ASTRO NOVA CITY — Nº SERIE: — VERSIÓN:

CONMUTADORES MANIOBRA: INT. NOMINAL: 10A

PROTECCION CIR. MANIOBRA: DIFERENCIAL: 2x25A 30mA — TÉRMICO: 2x10A

CONMUTADORES FUERZA: TIPO: — Nº: — INT. NOMINAL: — MARCA:

CONTACTORES: TIPO: LC1K09 — Nº: 1 — INT. NOMINAL: 16A — MARCA: SCHNEIDER — PROTECCIÓN TERMICA REARMABLE:

CONTACTORES: TIPO: — Nº: — INT. NOMINAL: — MARCA: — PROTECCIÓN TERMICA REARMABLE:

CONTACTORES: TIPO: — Nº: — INT. NOMINAL: — MARCA: — PROTECCIÓN TERMICA REARMABLE:

CONTACTORES: TIPO: — Nº: — INT. NOMINAL: — MARCA: — PROTECCIÓN TERMICA REARMABLE:

CONTROLADOR DE COLOR:

FUENTE ALIMENTACION: 2 — POTENCIA: 480W — TENSION: 400 - 24 V

INT. DIFERENCIALES: Nº — POLO: — SENSIBIL.: — INT. NOMINAL: — MARCA:

SISTEMA DE TELEGESTIÓN: TIPO: — MARCA ROUTER: — Nº TARJETA: — PIN:

ANALIZADOR DE RED: MARCA: — MODELO: — **VOLTÍMETRO/AMPERÍMETRO:**

PROTECCIÓN CONTRA SOBRETENSIONES: MARCA: — TIPO:

VARIADORES DE FRECUENCIA: MARCA: — TIPO: — POTENCIA:

ANEMÓMETRO: MARCA: — TIPO:

TOMA DE TIERRA: SECCIÓN: 16mm² — RESISTENCIA: 9,2 Ω — LATIGUILLOS PUERTAS: POLIÉSTER

BATERIA CONDENSADORES: Nº — INT. NOMINAL: — MARCA: — PROTECCION: — POTENCIA:

GENERAL

REVISIÓN ELÉCTRICA: CABLEADOS: — BORNAS Y CONEXIONES: — CONTACTORES:

LIMPIEZA GENERAL: EXTERIOR ARMARIO: — INTERIOR: — ELEMENTOS EXTRAÑOS: — CABLEADO:

CONTACTORES: — OTROS COMPONENTES: — PRODUCTO LIMPIADOR: — AIRE COMPRIMIDO: — HIDRÓFUGO:

ENGRASE: CANDADOS: — BISAGRAS: — CONTACTORES: — OTROS:

REPASO CHAPA Y PINTURA: ABOLLADURAS: — ÓXIDO: — AJUSTES DE PUERTAS: — PINTURA:

ESTANQUEIDAD: ORIFICIOS DE TUBOS ENTRADA Y SALIDA: — OTRAS ABERTURAS EN LA CHAPA:

O.C.A.: FAVORABLE: SI — CONDICIONADA: — DENEGADA: — PRÓXIMA REVISIÓN: 15/12/20 — GRUPO:

OBSERVACIONES

GERENCIA DE URBANISMO (AYUNTAMIENTO DE SEVILLA)

CONSERVACIÓN DE FUENTES Y MONUMENTOS	GMU	PARTE DE INSPECCIÓN CENTRO DE MANDO Y PROTECCIÓN DE FUERZA	FECHA	HOJA
			10/06/16	1 DE 1

IDENTIFICACIÓN

SITUACIÓN REAL C.M.: RANILLA - 1 - 2 - 3 - 4 - 5 (C.M GENERAL) COORD.X: 237861.87 COORD. Y: 4141717.18

CENTRO DE MANDO Nº: F163 - F164 - F165 - F166 **SUMINISTRO Nº:**

PLACA DE IDENTIFICACIÓN: F163/74 - F164/74 - F165/74 - F166/74 **TENSIÓN DE SUMINISTRO CONTRATO:** 400 - 220 V

POTENCIA INSTALADA: 41336 W **POTENCIA CONTRATADA:**

TOMA DE VALORES

CONTADOR DE ACTIVA Nº 51232981 **LECTURA:** 4094 kWh

CONTADOR DE REACTIVA Nº 51232981 **LECTURA:** 1049 kVARh

	HORA	R-S	S-T	R-T	R-N	S-N	T-N
TENSIÓN DIURNA EN VACÍO (V):	11:00	415	409	240	240	239	239
TENSIÓN NOCTURNA EN CARGA 100% (V):	11:00	410	407	238	237	237	236

	HORA	R	S	T	N
INTENSIDAD LINEA GENERAL EN CARGA 100% (A):		39	36	37	0.8

	HORA	R	S	T	GENERAL
FACTOR DE POTENCIA:		0.99	0.99	0.99	0.99

	R	S	T	N
CORRIENTE DE FUGA GENERAL(mA):	37	34	35	1.7

CIRCUITOS DE SALIDA	INTENSIDAD POR FASE				PROTECCIONES	CONDUCTORES	AISLAMIENTO MΩ				FACTOR DE POTENCIA				TIPO DE ARRANQUE
NUMERO Y DESIGNACIÓN	R	S	T	N	TIPO/CALIBRE	SECCIÓN mm²	R	S	T	N	R	S	T	MEDIA	
RANILLA - 1	14.5	13	13	0.5	4x63 A	4x16	∞	∞	∞	∞	0.99	1	0.99	0.99	
RANILLA - 2	12	11.3	12	0.5	4x63 A	3.5x25	∞	∞	∞	∞	0.99	0.99	1	0.99	
RANILLA - 3 - 4	9	9	8.7	0.3	4x63 A	4x16	∞	∞	∞	∞	0.99	0.99	0.99	1	
RANILLA - 5	4.5	4	4	0.4	4x40 A	4x10	∞	∞	∞	∞	0.99	0.99	0.99	0.99	

CARACTERÍSTICAS DEL C.M.

CAJA ACOMETIDA: TIPO: MODULO CONTADOR FUSIBLES: 3x125 A **DERIVACIÓN INDIVIDUAL:** TIPO: 0.6 / 1Kv SECCIÓN: 4x35 mm2

ARMARIO: TIPO: ORMAZABAL SISTEMA DE FIJACIÓN: SUELO DIMENSIONES: 167x153x46 cm

EQ. MED. DIRECTA: **EQ. MED. INDIRECTA: Rel. de transformación;** 100 / 5 A

PROTECCIÓN GENERAL: TIPO: TERMICO MARCA: SCHNEIDER CALIBRE: 4x125 A

TOMA DE CORRIENTE: **PUNTO DE LUZ:** **INT. TOMA CORR. Y PL:**

RELOJ: MARCA Y MODELO: Nº SERIE: VERSIÓN:

CONMUTADORES MANIOBRA: INT. NOMIN:

PROTECCION CIR. MANIOBRA: DIFERENCIAL: TÉRMICO:

CONMUTADORES FUERZA: TIPO: Nº: INT. NOMINAL: MARCA:

CONTACTORES ARRANQUE DIRECTO: TIPO: Nº: INT. NOMINAL: MARCA: PROTECCIÓN TERMICA REARMABLE:

CONTACTORES ARRANCADOR E-Δ: TIPO: Nº: INT. NOMINAL: MARCA: PROTECCIÓN TERMICA REARMABLE:

CONTACTORES VARIADOR FRECUENCIA: TIPO: Nº: INT. NOMINAL: MARCA: PROTECCIÓN TERMICA REARMABLE:

CONTACTORES BATERIA CONDENSADORES: TIPO: Nº: INT. NOMINAL: MARCA: PROTECCIÓN TERMICA REARMABLE:

INT. DIFERENCIALES: Nº 3 / 1 POLO: 4 SENSIBIL.: 300mA INT. NOMINAL: 63 / 40 A MARCA: SCHNEIDER

SISTEMA DE TELEGESTIÓN: TIPO: MARCA ROUTER: Nº TARJETA: PIN:

ANALIZADOR DE RED: MARCA: MODELO: **VOLTÍMETRO/AMPERÍMETRO:**

PROTECCIÓN CONTRA SOBRETENSIONES: MARCA: TIPO:

VARIADORES DE FRECUENCIA: MARCA: TIPO: POTENCIA:

ANEMÓMETRO: MARCA: TIPO:

TOMA DE TIERRA: SECCIÓN: 35 mm2 RESISTENCIA: 9 Ω LATIGUILLOS PUERTAS: SI

BATERIA CONDENSADORES: Nº INT. NOMINAL: MARCA: PROTECCION: POTENCIA:

GENERAL

REVISIÓN ELÉCTRICA: CABLEADOS: BORNAS Y CONEXIONES: CONTACTORES:

LIMPIEZA GENERAL: EXTERIOR ARMARIO: INTERIOR: ELEMENTOS EXTRAÑOS: CABLEADO:

CONTACTORES: OTROS COMPONENTES: PRODUCTO LIMPIADOR: AIRE COMPRIMIDO: HIDRÓFUGO:

ENGRASE: CANDADOS: BISAGRAS: CONTACTORES: OTROS:

REPASO CHAPA Y PINTURA: ABOLLADURAS: ÓXIDO: AJUSTES DE PUERTAS: PINTURA:

ESTANQUEIDAD: ORIFICIOS DE TUBOS ENTRADA Y SALIDA: OTRAS ABERTURAS EN LA CHAPA:

O.C.A.: FAVORABLE: SI CONDICIONADA: DENEGADA: PRÓXIMA REVISIÓN: 15/12/20 GRUPO:

OBSERVACIONES

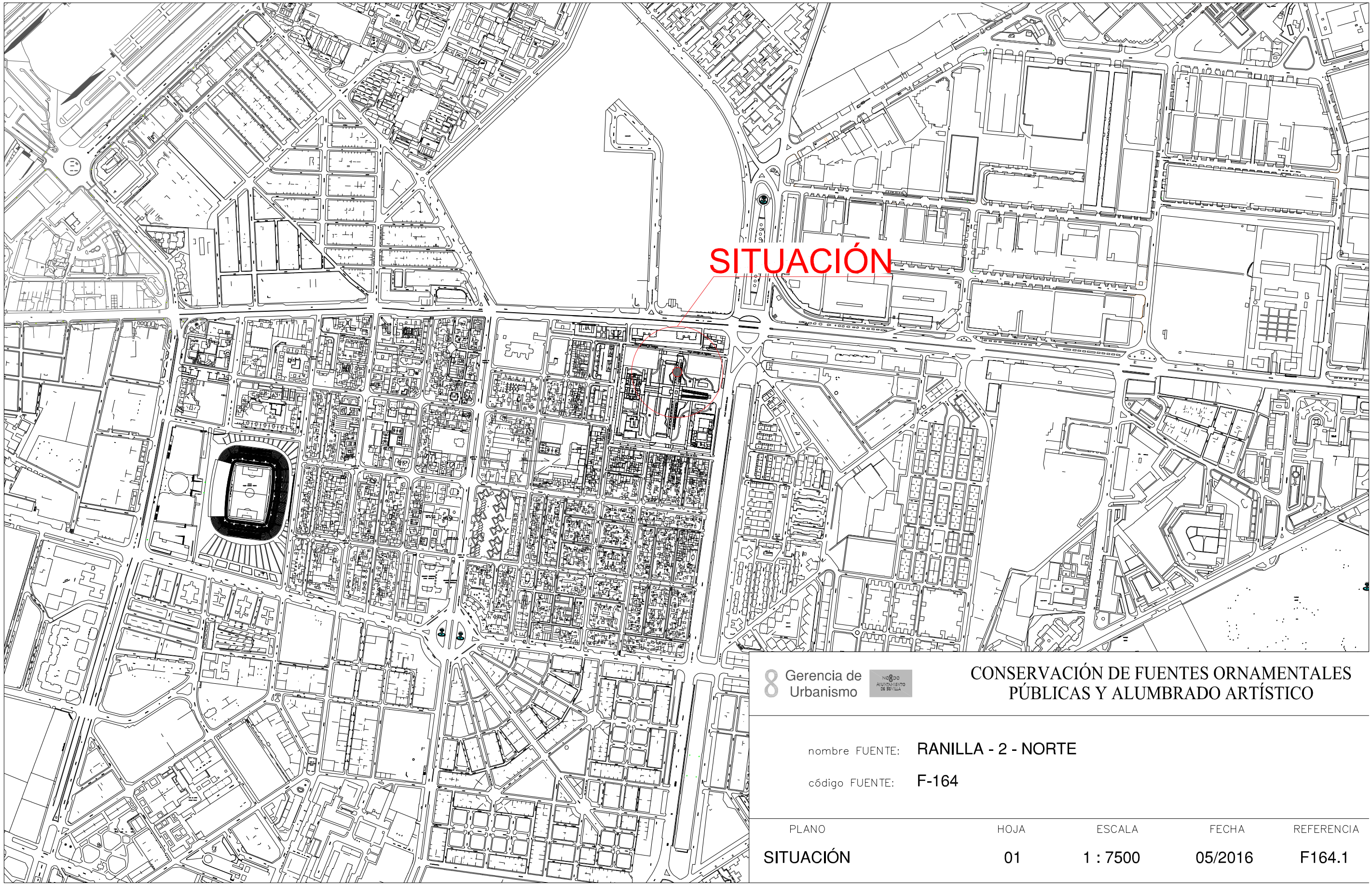

Gerencia de Urbanismo

CONSERVACIÓN DE FUENTES ORNAMENTALES PÚBLICAS Y ALUMBRADO ARTÍSTICO

nombre FUENTE: RANILLA - 2 - NORTE

código FUENTE: F-164

PLANO	HOJA	ESCALA	FECHA	REFERENCIA
SITUACIÓN	01	1 : 7500	05/2016	F164.1

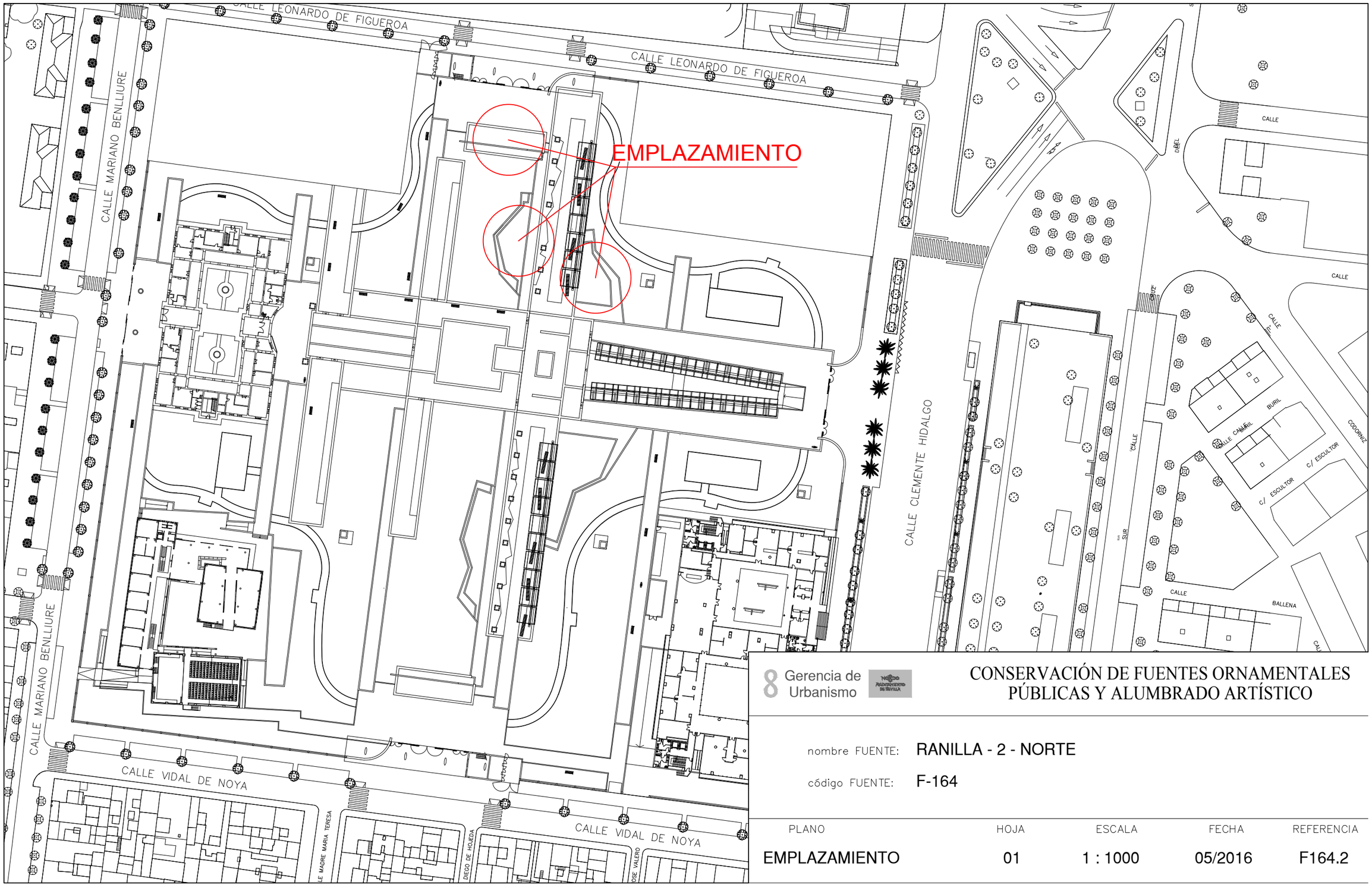

8 Gerencia de Urbanismo

CONSERVACIÓN DE FUENTES ORNAMENTALES PÚBLICAS Y ALUMBRADO ARTÍSTICO

nombre FUENTE: RANILLA - 2 - NORTE

código FUENTE: F-164

PLANO	HOJA	ESCALA	FECHA	REFERENCIA
EMPLAZAMIENTO	01	1 : 1000	05/2016	F164.2

PLANTA GENERAL

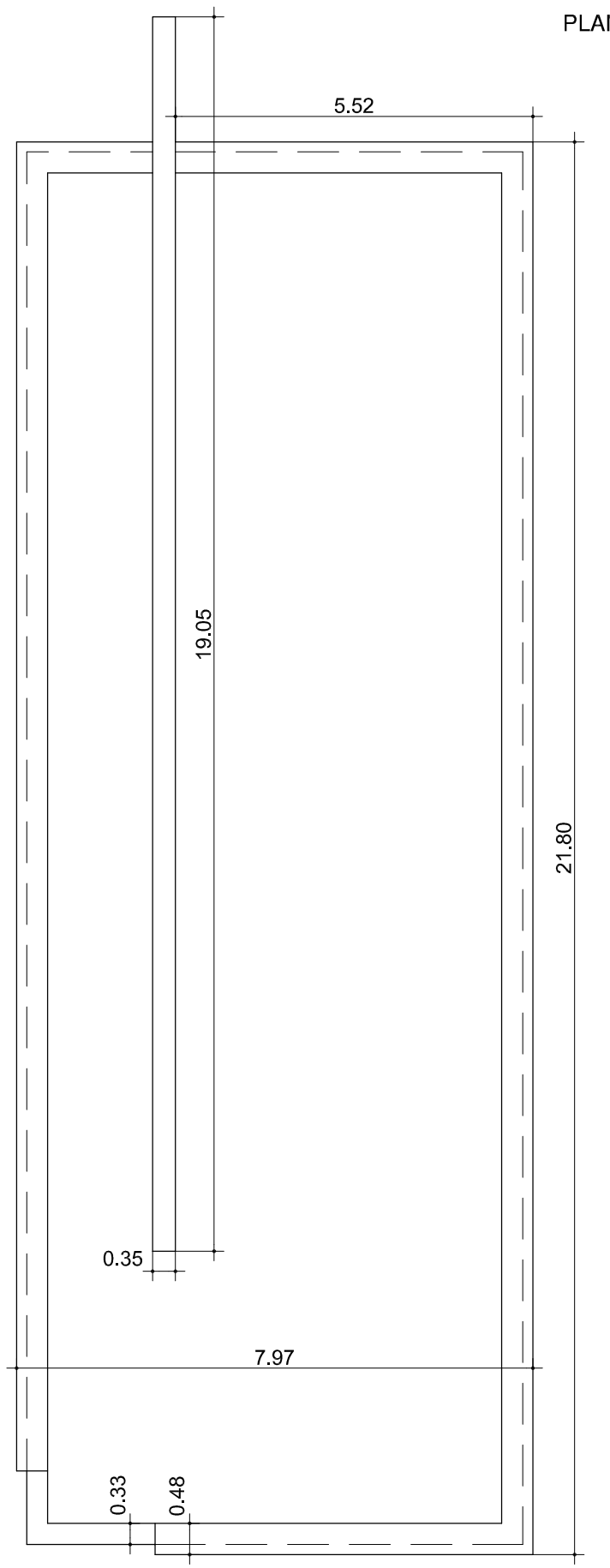

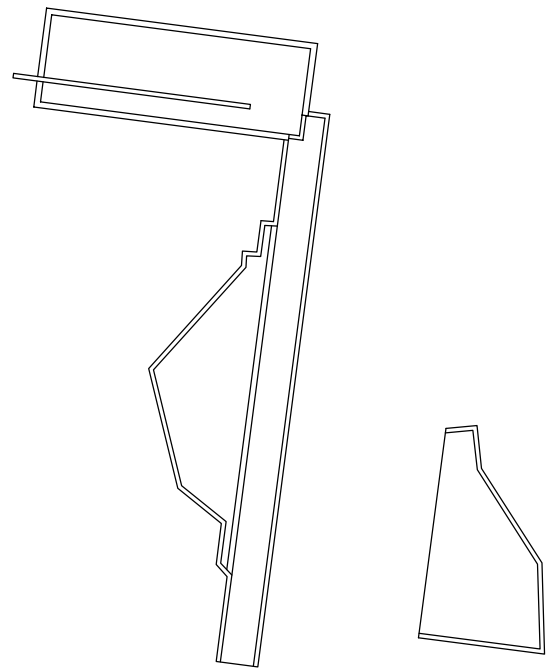

ORIENTACIÓN:

Gerencia de Urbanismo

CONSERVACIÓN DE FUENTES ORNAMENTALES PÚBLICAS Y ALUMBRADO ARTÍSTICO

nombre FUENTE: RANILLA - 2 - NORTE

código FUENTE: F-164

PLANO	HOJA	ESCALA	FECHA	REFERENCIA
PLANTA	01/03	1:100	05/2016	F164.3

PLANTA GENERAL

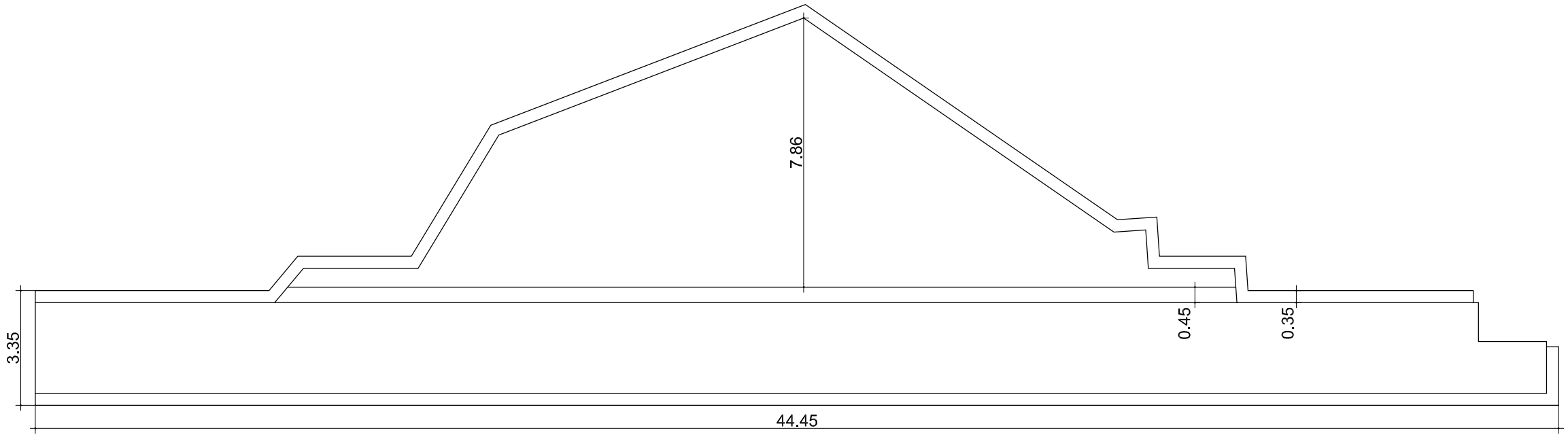

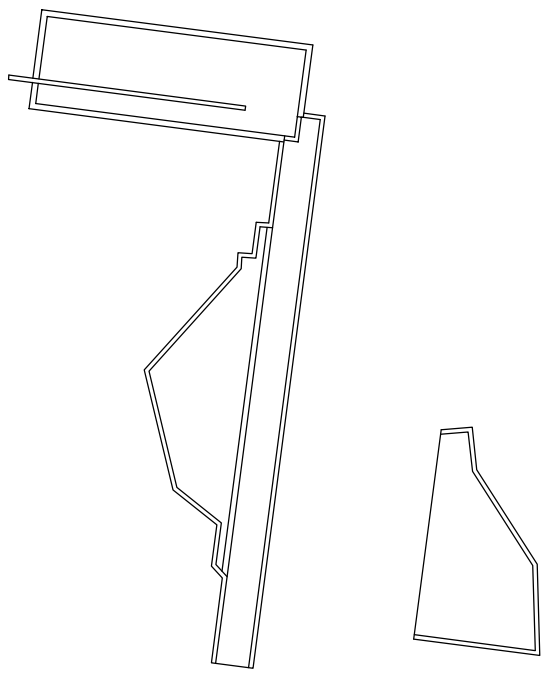

ORIENTACIÓN:

Gerencia de Urbanismo

CONSERVACIÓN DE FUENTES ORNAMENTALES
PÚBLICAS Y ALUMBRADO ARTÍSTICO

nombre FUENTE: RANILLA - 2 - NORTE

código FUENTE: F-164

PLANO	HOJA	ESCALA	FECHA	REFERENCIA
PLANTA	02/03	1:150	05/2016	F164.3

PLANTA GENERAL

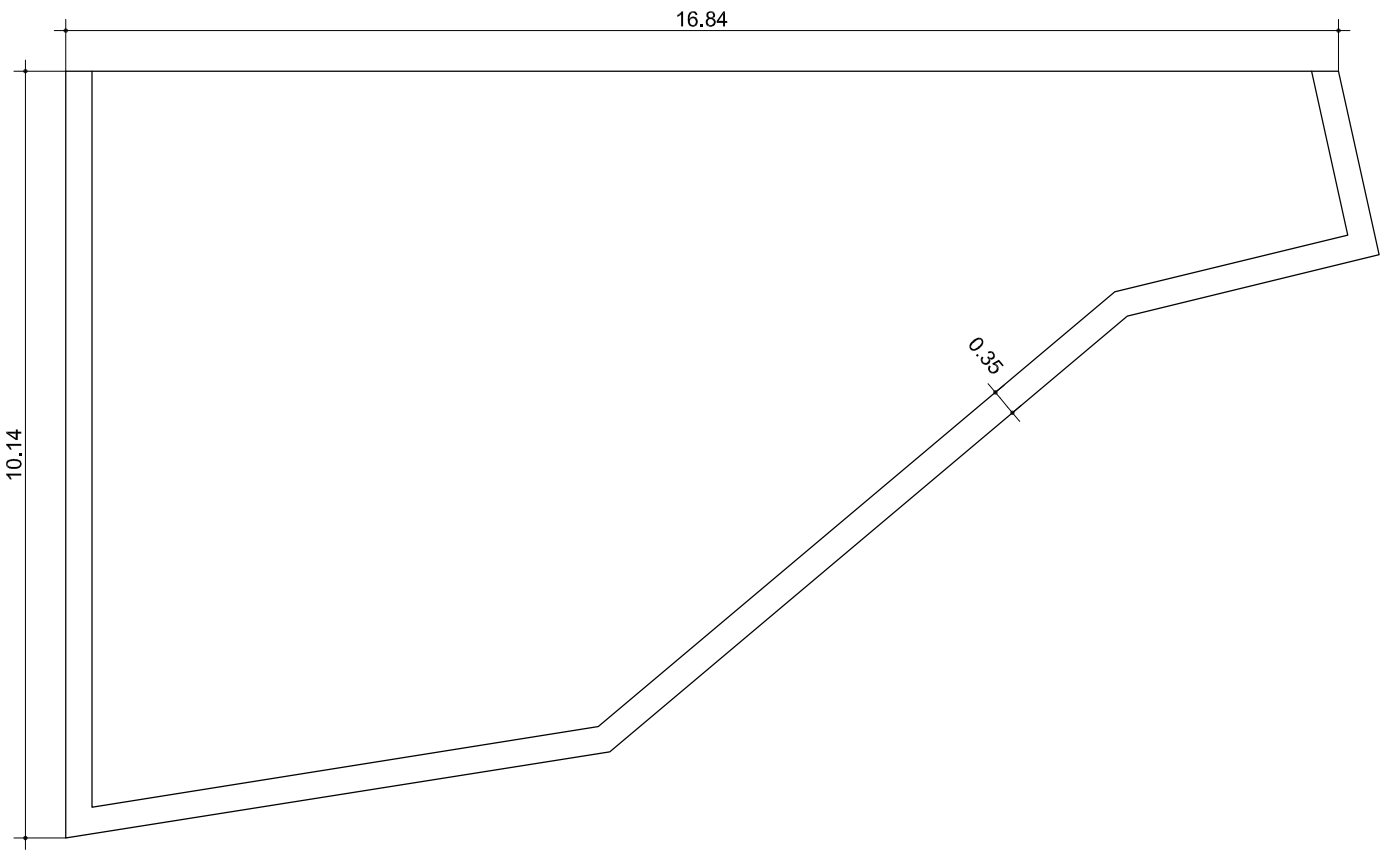

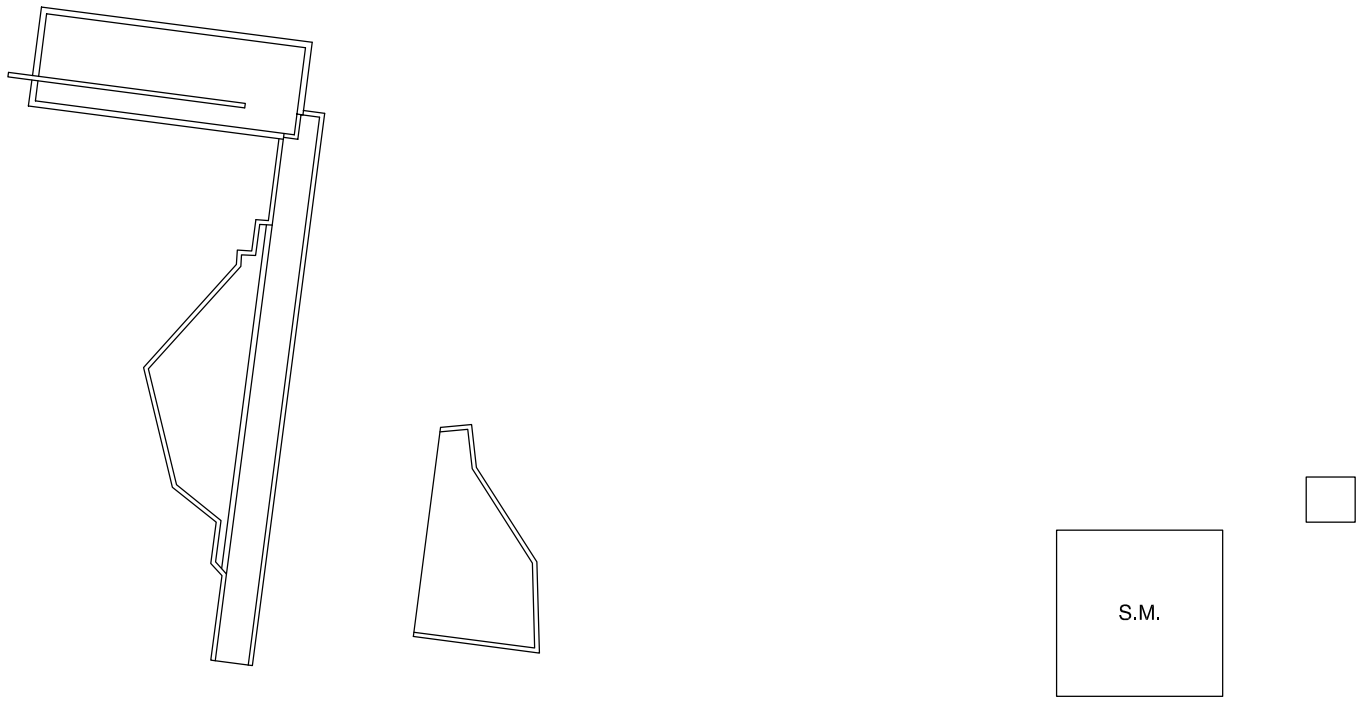

ORIENTACIÓN:

F.C.M.	FOSO COLECTOR MOTOR	A.A.A.	ARQUETA AGUA APORTE
A.D.	ARQUETA DESAGÜE	S.M.	SALA MAQUINA

Gerencia de Urbanismo

CONSERVACIÓN DE FUENTES ORNAMENTALES PÚBLICAS Y ALUMBRADO ARTÍSTICO

nombre FUENTE: RANILLA - 2 - NORTE

código FUENTE: F-164

PLANO	HOJA	ESCALA	FECHA	REFERENCIA
PLANTA	03/03	1:100	05/2016	F164.3

ALZADO

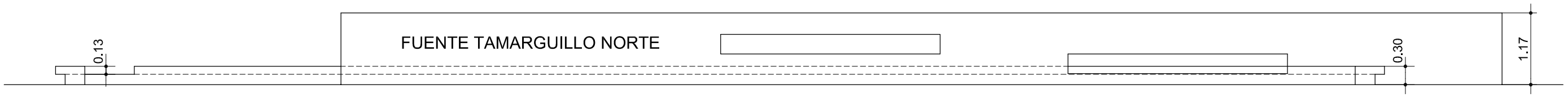

Gerencia de Urbanismo

CONSERVACIÓN DE FUENTES ORNAMENTALES
PÚBLICAS Y ALUMBRADO ARTÍSTICO

nombre FUENTE: RANILLA - 2 - NORTE

código FUENTE: F-164

PLANO	HOJA	ESCALA	FECHA	REFERENCIA
ALZADO	01/03	1:70	05/2016	F164.4

ALZADO

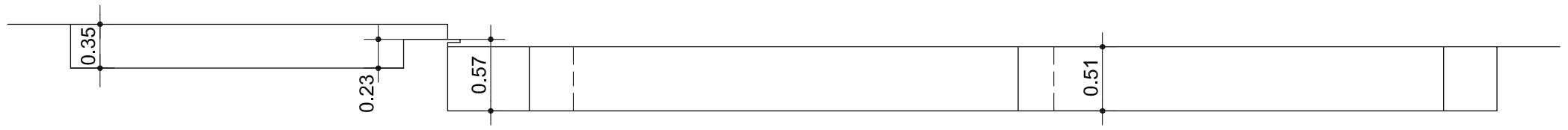

Gerencia de Urbanismo

AYUNTAMIENTO DE SEVILLA

CONSERVACIÓN DE FUENTES ORNAMENTALES PÚBLICAS Y ALUMBRADO ARTÍSTICO

nombre FUENTE: RANILLA - 2 - NORTE

código FUENTE: F-164

PLANO	HOJA	ESCALA	FECHA	REFERENCIA
ALZADO	02/03	1:45	05/2016	F164.4

ALZADO

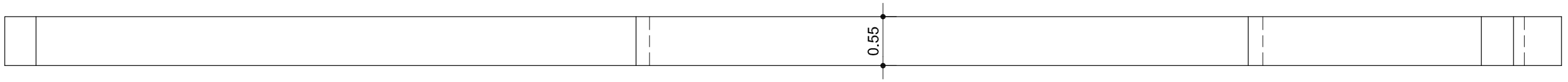

Gerencia de Urbanismo

AYUNTAMIENTO DE SEVILLA

CONSERVACIÓN DE FUENTES ORNAMENTALES PÚBLICAS Y ALUMBRADO ARTÍSTICO

nombre FUENTE: RANILLA - 2 - NORTE

código FUENTE: F-164

PLANO	HOJA	ESCALA	FECHA	REFERENCIA
ALZADO	03/03	1:50	05/2016	F164.4

PLANTA HIDRÁULICA

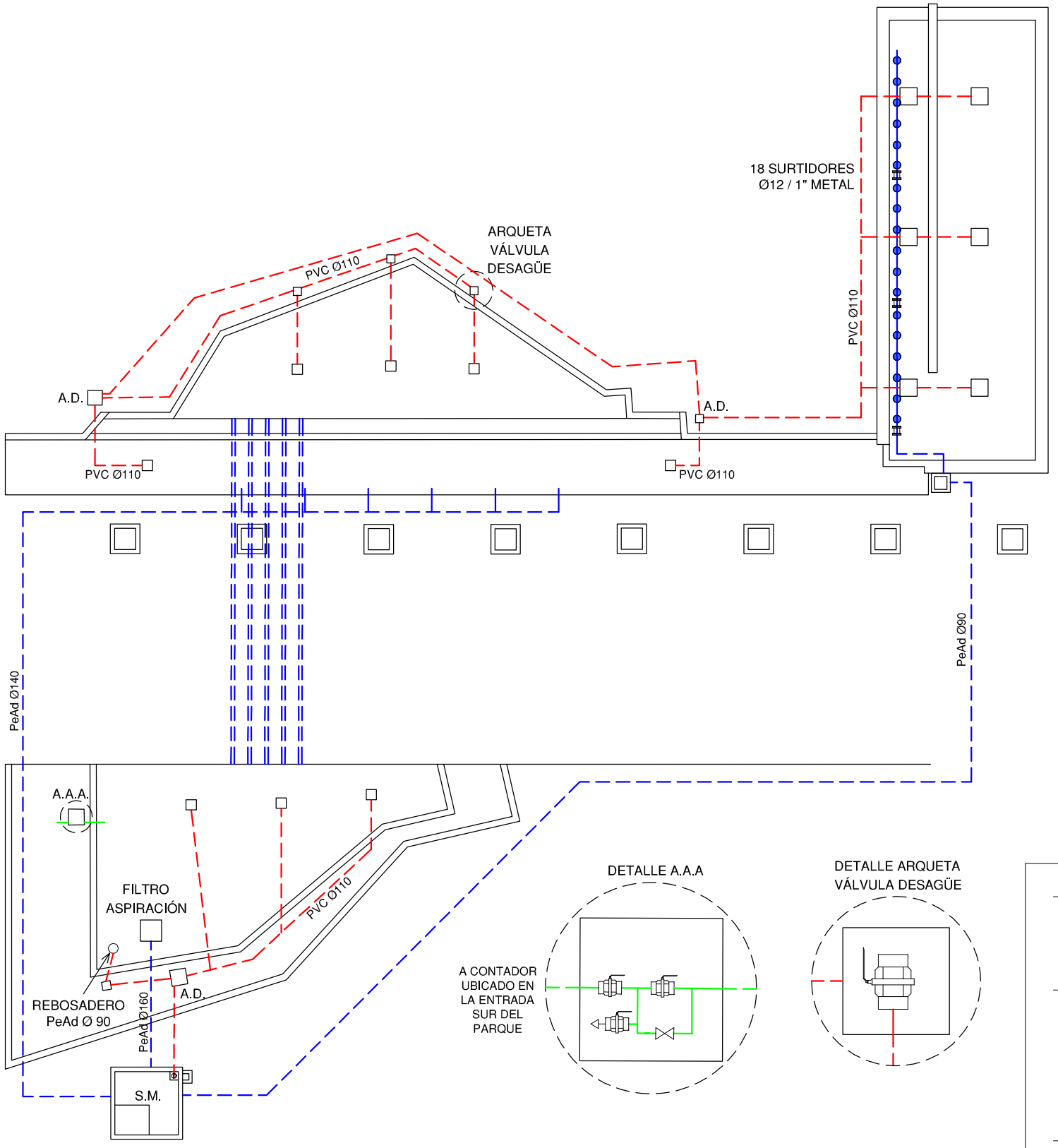

DETALLE A.A.A

DETALLE ARQUETA
VÁLVULA DESAGÜE

LEYENDA

- TUBERÍA DE APORTE
- TUBERÍA DE RECIRCULACIÓN
- TUBERÍA DE DESAGÜE
- CONTADOR
- ELECTROVALVULA
- LLAVE DE BOLA
- LLAVE COMPUERTA
- SURTIDOR PARABÓLICO
- BOMBA DE ACHIQUE
- SURTIDOR PULVERIZADOR
- SURTIDOR VERTICAL
- GRIFO
- LLAVE SELECTORA
- BRIDA UNIÓN
- VÁLVULA REGULADORA DE PRESIÓN
- MANOMETRO
- BOMBA RECIRCULACIÓN
- DEPÓSITO CL / PH

F.C.M. FOSO COLECTOR MOTOR
A.D. ARQUETA DESAGÜE
A.A.A. ARQUETA AGUA APORTE
S.M. SALA MAQUINA

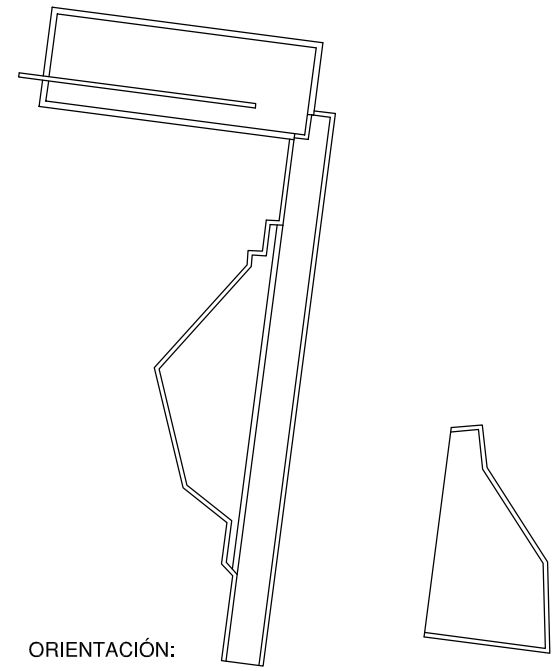

Gerencia de Urbanismo

CONSERVACIÓN DE FUENTES ORNAMENTALES PÚBLICAS Y ALUMBRADO ARTÍSTICO

nombre FUENTE: RANILLA - 2 - NORTE

código FUENTE: F-164

PLANO	HOJA	ESCALA	FECHA	REFERENCIA
HIDRÁULICO	01/02	1:250	01/2019	F164.5

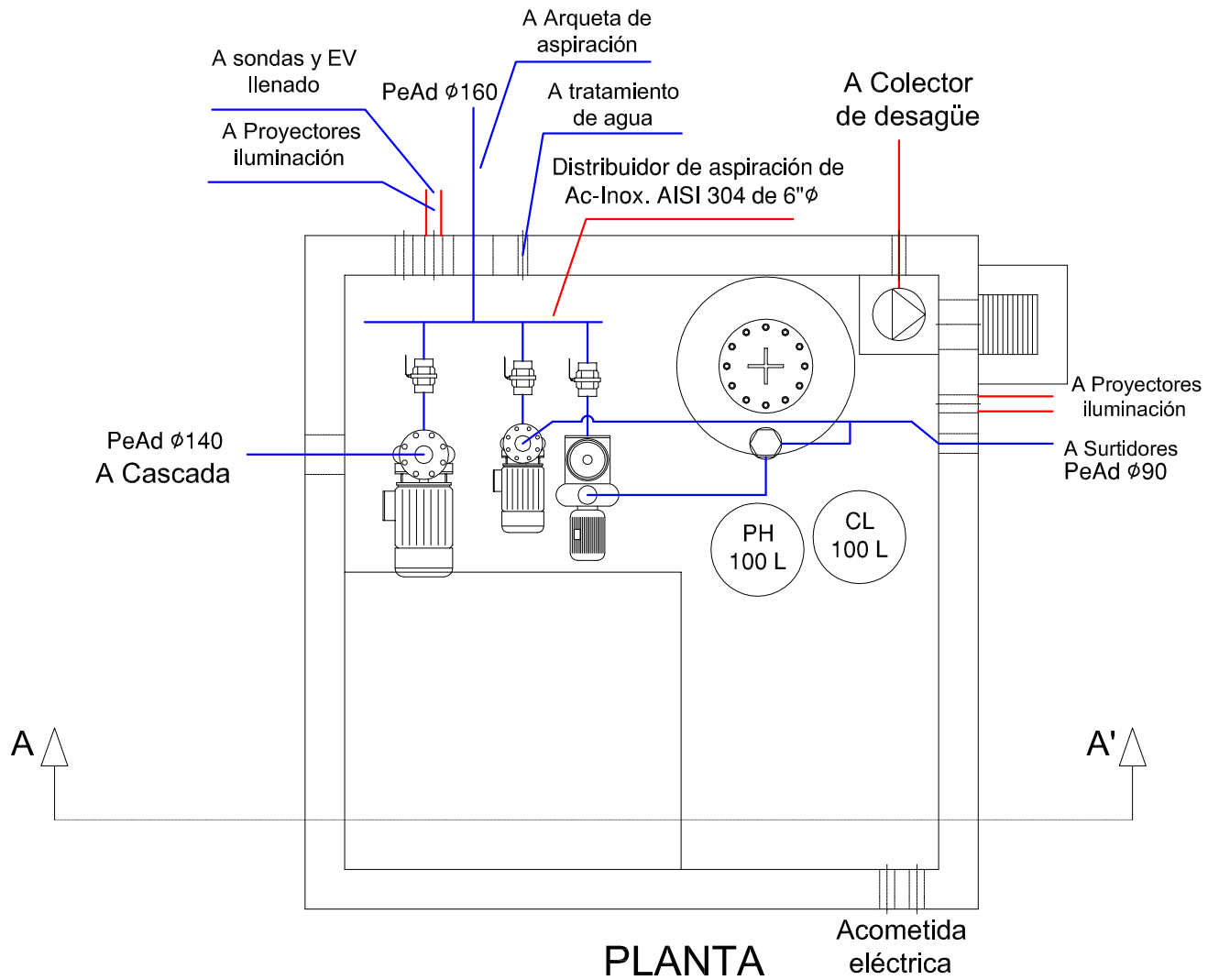

PLANTA

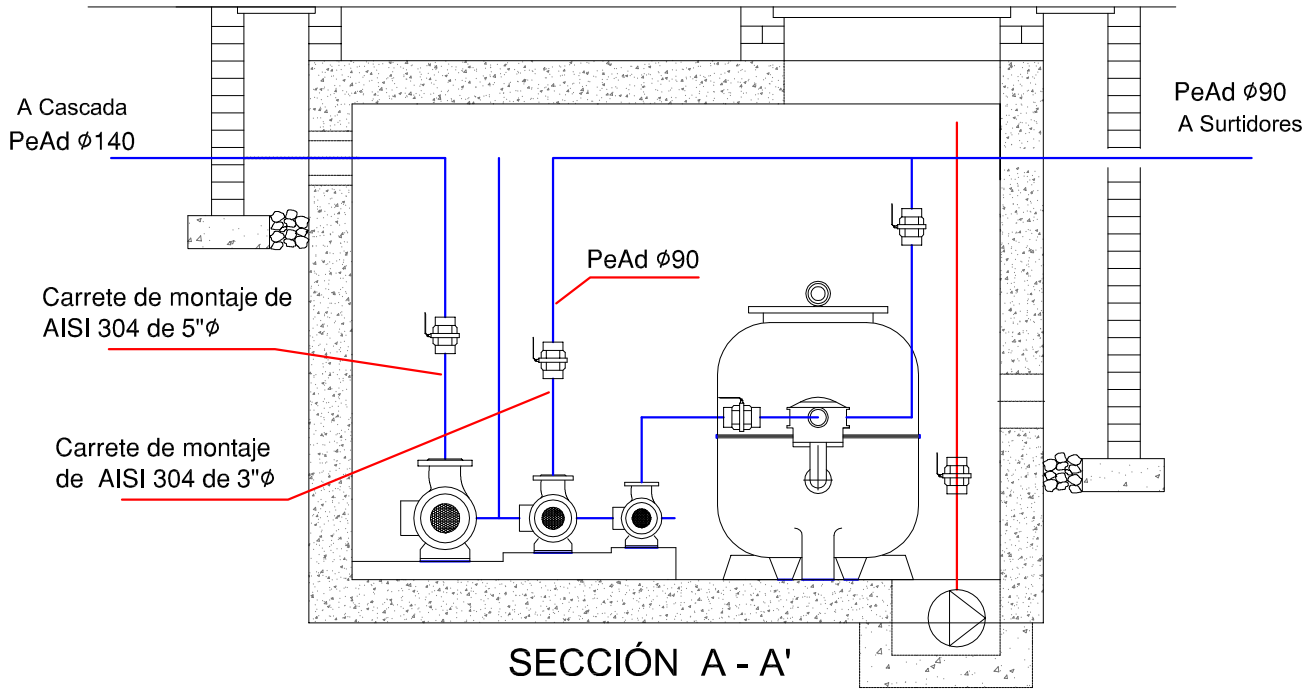

SECCIÓN A - A'

LEYENDA

TUBERÍA DE APORTE	SURTIDOR PULVERIZADOR
TUBERÍA DE RECIRCULACIÓN	SURTIDOR VERTICAL
TUBERÍA DE DESAGÜE	GRIFO
CONTADOR	LLAVE SELECTORA
ELECTROVALVULA	BRIDA UNIÓN
LLAVE DE BOLA	VÁLVULA REGULADORA DE PRESIÓN
LLAVE COMPUERTA	MANOMETRO
SURTIDOR PARABÓLICO	BOMBA RECIRCULACIÓN
BOMBA DE ACHIQUE	DEPÓSITO CL / PH
	BOMBA RECIRCULACIÓN

F.C.M.	FOSO COLECTOR MOTOR	A.A.A.	ARQUETA AGUA APORTE
A.D.	ARQUETA DESAGÜE	S.M.	SALA MAQUINA

Gerencia de Urbanismo

CONSERVACIÓN DE FUENTES ORNAMENTALES PÚBLICAS Y ALUMBRADO ARTÍSTICO

nombre FUENTE: RANILLA - 2 - NORTE

código FUENTE: F-164

PLANO	HOJA	ESCALA	FECHA	REFERENCIA
HIDRÁULICO	02/02	1:35	05/2016	F164.5

PLANTA ELÉCTRICA

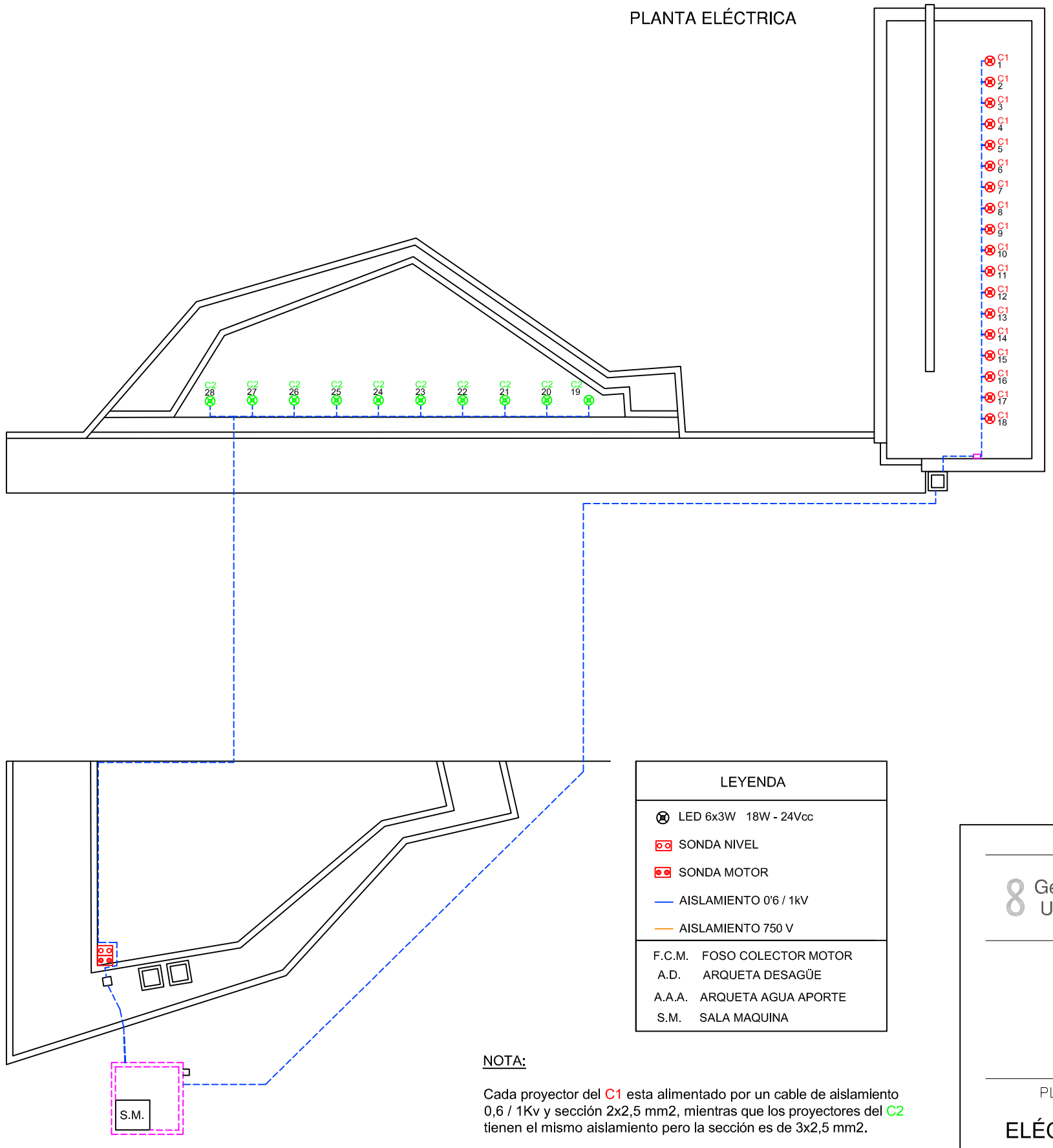

LEYENDA	
LED 6x3W 18W - 24Vcc	
SONDA NIVEL	
SONDA MOTOR	
AISLAMIENTO 0'6 / 1kV	
AISLAMIENTO 750 V	
F.C.M.	FOSO COLECTOR MOTOR
A.D.	ARQUETA DESAGÜE
A.A.A.	ARQUETA AGUA APORTE
S.M.	SALA MAQUINA

NOTA:

Cada proyector del C1 esta alimentado por un cable de aislamiento 0,6 / 1Kv y sección 2x2,5 mm2, mientras que los proyectores del C2 tienen el mismo aislamiento pero la sección es de 3x2,5 mm2.

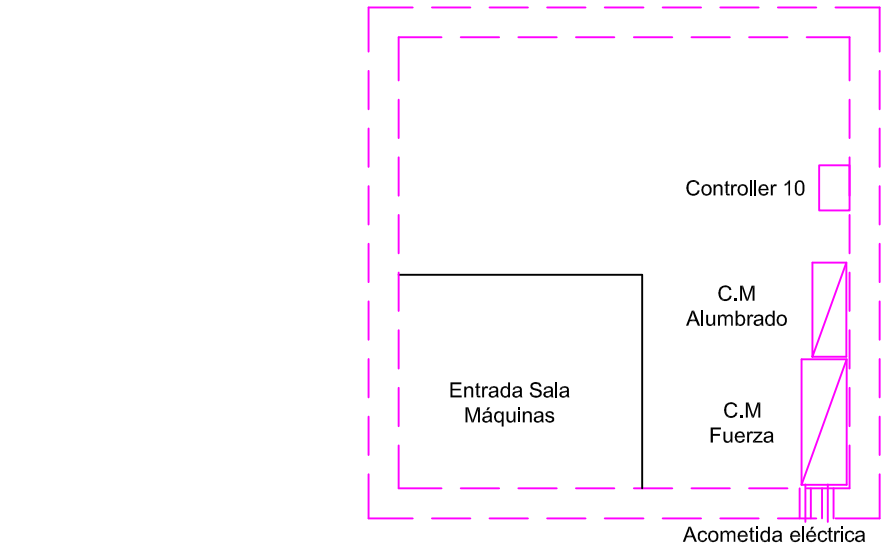

DETALLE SALA MÁQUINAS
ESCALA 1:50

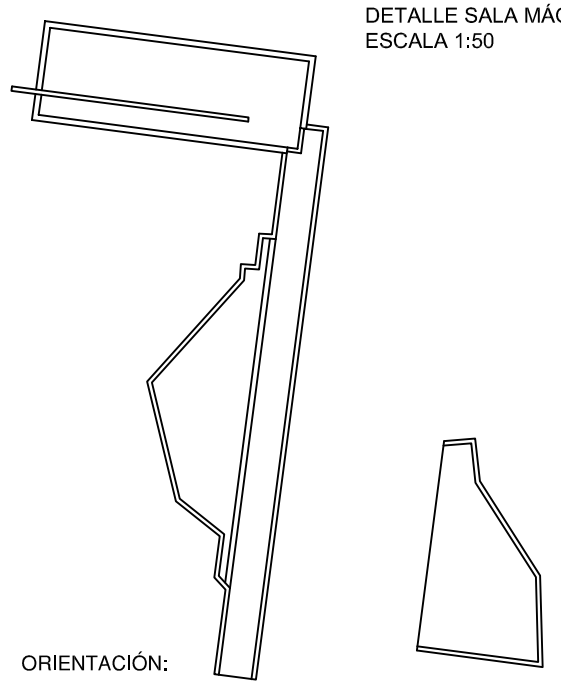

ORIENTACIÓN:

Gerencia de Urbanismo

CONSERVACIÓN DE FUENTES ORNAMENTALES PÚBLICAS Y ALUMBRADO ARTÍSTICO

nombre FUENTE: **RANILLA - 2 - NORTE**

código FUENTE: **F-164**

PLANO	HOJA	ESCALA	FECHA	REFERENCIA
ELÉCTRICO	01/02	1/230	05/2016	F164.6

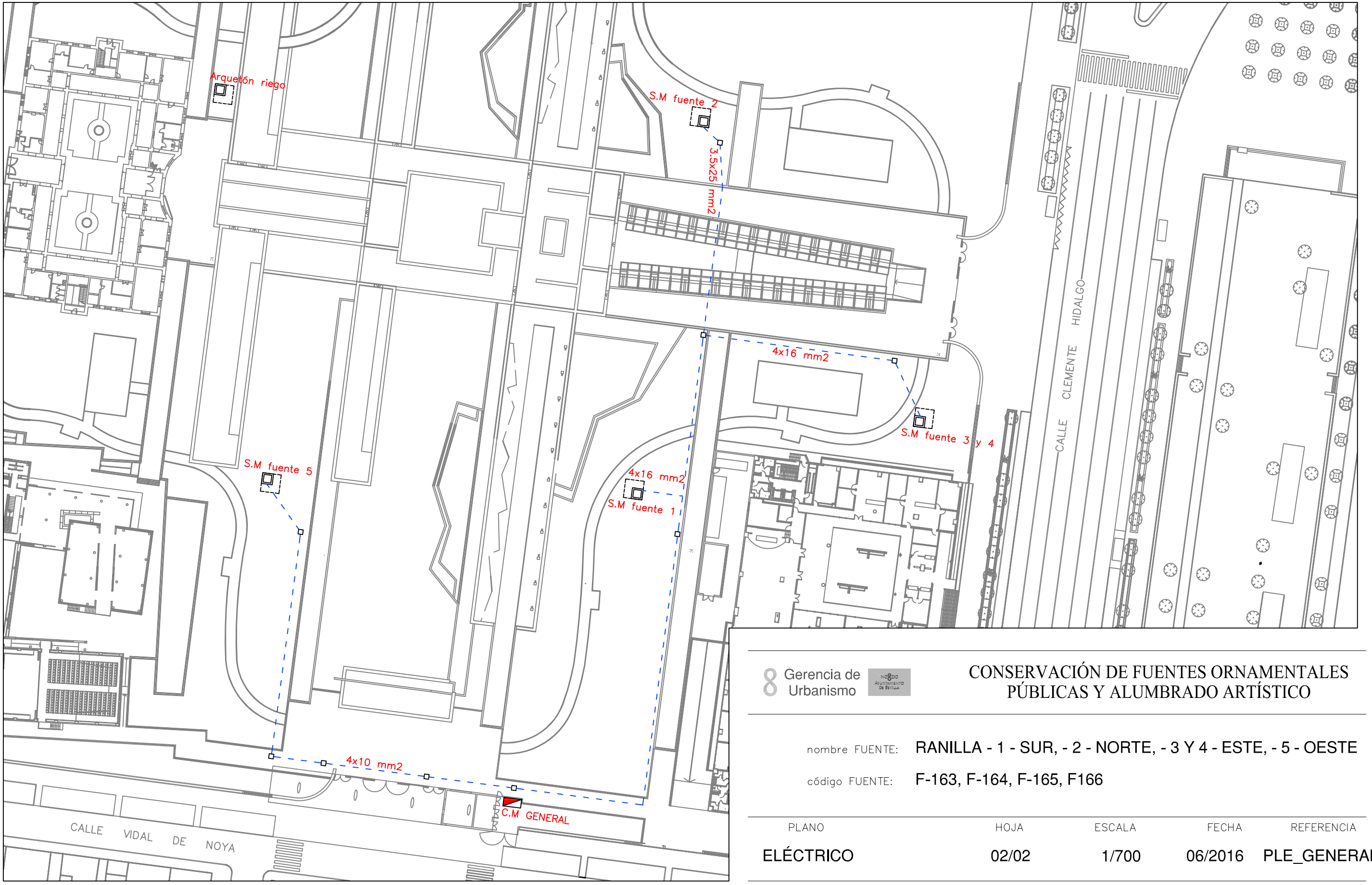

8 Gerencia de Urbanismo

CONSERVACIÓN DE FUENTES ORNAMENTALES PÚBLICAS Y ALUMBRADO ARTÍSTICO

nombre FUENTE: RANILLA - 1 - SUR, - 2 - NORTE, - 3 Y 4 - ESTE, - 5 - OESTE

código FUENTE: F-163, F-164, F-165, F166

PLANO	HOJA	ESCALA	FECHA	REFERENCIA
ELÉCTRICO	02/02	1/700	06/2016	PLE_GENERAL

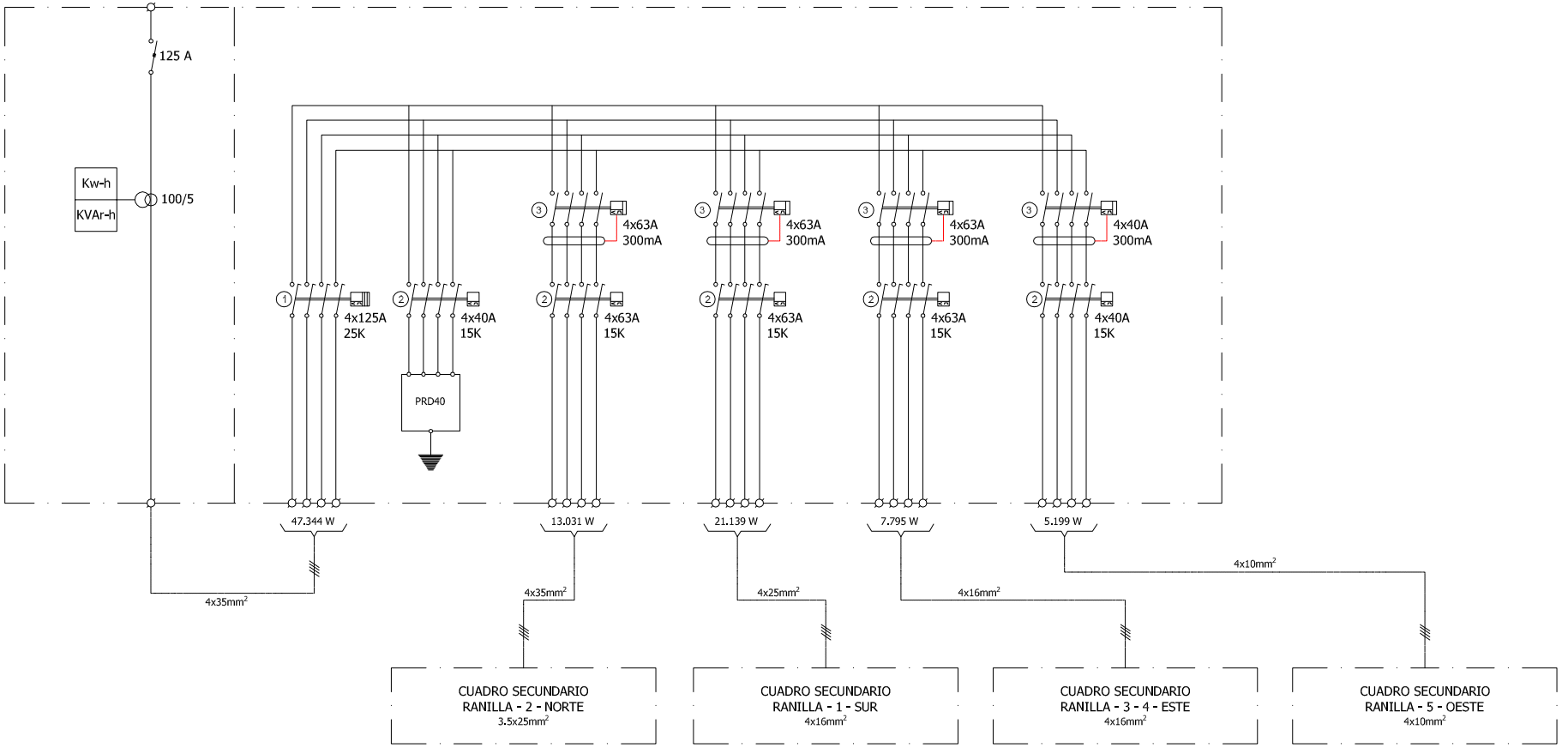

Gerencia de Urbanismo

CONSERVACIÓN DE FUENTES ORNAMENTALES PÚBLICAS Y ALUMBRADO ARTÍSTICO

nombre FUENTE: RANILLA - 1 - SUR, 2 - NORTE, 3 - 4 - ESTE, 5 - OESTE

código FUENTE: F-163, F-164, F-165, F-166

PLANO	HOJA	ESCALA	FECHA	REFERENCIA
ESQUEMA UNIFILAR	01	S/D	05/2016	F163.7/F164.7 F165.7/F166.7

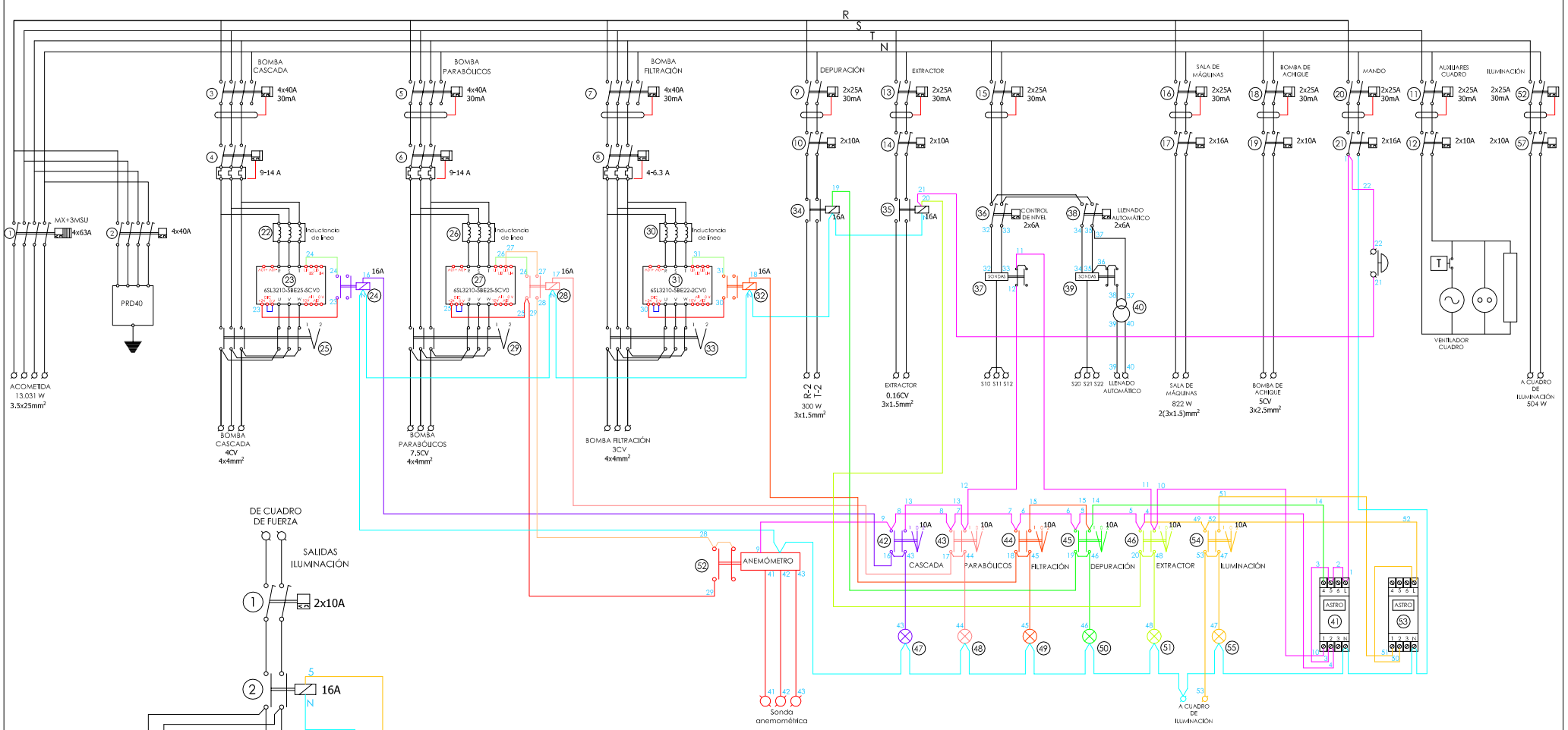

Gerencia de Urbanismo

CONSERVACIÓN DE FUENTES ORNAMENTALES PÚBLICAS Y ALUMBRADO ARTÍSTICO

nombre FUENTE: RANILLA - 2 - NORTE

código FUENTE: F-164

PLANO	HOJA	ESCALA	FECHA	REFERENCIA
ESQUEMA UNIFILAR	01	S/D	05/2016	F164.7

FICHA COMPONENTES FUENTE

Fuente	F164 RANILLA - 2 - NORTE

Alumbrado	Tipo	Potencia	Tensión	Cantidad
Lámpara	Led 6x3W	18W	24Vcc	28
Proyector	SALVIA ISS-0603-WH			28

Motores	Cascada	Parabólicos	Filtrado	Bomba achique	Extractor de aire
Marca/Modelo	PEDROLLO/F4-80/160 A	PEDROLLO/F-65/125 B	KRIPSOL/80-2	PEDROLLO/RXm2	S&P/TCBB/2-250/H
Tipo	Horizontal	Horizontal	Horizontal	Sumergible	Compact Tubular
Potencia	3Kw/4CV	5,5Kw/7,5CV	2,2Kw/3CV	0,37Kw/0,5CV	0,12Kw/0,16CV
Tensión	III-230/400V	III-380/660V	III-230/400V	I-230V	I-230V
Intensidad	10,6/6,1A	12/7A	8,4/4,8A	2A	1,2A
Arranque	Variador	Variador	Variador	Directo	Directo
Veloc x anemo	No	Sí	No	No	No
Compens cosφ	Variador	Variador	Variador	Condensador individual	Condensador individual
Caudal	300÷2000l/m	600÷2000l/m	270÷608,33 l/m	20÷220 l/m	1000 m³/h
Altura	10+6,2mca	18+13mca	18+5mca	9,5+2mca	
Cantidad	1	1	1	1	1

	Marca/Modelo	Fecha instalación	Depósitos químicos	Volumen
Sistema cloración	CONTROLLER 10	01/05/2016	2	100L

Surtidores	Marca / Modelo	Diámetro/conexión	Cantidad	Material
Parabólicos	SAFE-RAIN F2311031	Ø12mm - 1"M	18	Latón

Control nivel	Sondas nivel	☑
	Válvula flotador	☐
	Sin control	☐
	Sonda motor	☑

Contador de agua	Marca	CONTAZARA	Volumen agua vaso
	Número	12007907	134 m³
	Calibre	2"	

	Material	Cantidad	Volumen	Fecha renovación
Filtro aspiración	Acero inoxidable	15		
Filtro de arena	Poliéster	1	325 Kg	

Observaciones:	Contador de agua común para todas las fuentes de Ranilla

GERENCIA DE URBANISMO (AYUNTAMIENTO DE SEVILLA)

CONSERVACIÓN DE FUENTES Y MONUMENTOS	GMU	PARTE DE INSPECCIÓN CENTRO DE MANDO Y PROTECCIÓN DE FUERZA	FECHA	HOJA
			25/04/2016	1 DE 2

IDENTIFICACIÓN

SITUACIÓN REAL C.M.: RANILLA - 2 - NORTE — COORD.X: 237898,64 — COORD. Y: 4141849,57

CENTRO DE MANDO Nº: F164 — **SUMINISTRO Nº:**

PLACA DE IDENTIFICACIÓN: F164/74 — **TENSIÓN DE SUMINISTRO CONTRATO:** 400-220V

POTENCIA INSTALADA: 11,19kW — **POTENCIA CONTRATADA:**

TOMA DE VALORES

CONTADOR DE ACTIVA Nº 15051232981 — **LECTURA:** 800/1944 kWh

CONTADOR DE REACTIVA Nº 15051232981 — **LECTURA:** 170 kVARh

	HORA	R-S	S-T	R-T	R-N	S-N	T-N
TENSIÓN DIURNA EN VACÍO (V):		417	416	418	240	240	239
TENSIÓN NOCTURNA EN CARGA 100% (V):		414	411	413	239	238	237

INTENSIDAD LINEA GENERAL EN CARGA 100% (A):	HORA	R	S	T	N
		13,5	12,2	13	0,4

FACTOR DE POTENCIA:	HORA	R	S	T	GENERAL
		0,56	0,50	0,99	1

CORRIENTE DE FUGA GENERAL(mA):	R	S	T	N
	14	13,5	12	2

CIRCUITOS DE SALIDA	INTENSIDAD POR FASE				PROTECCIONES	CONDUCTORES	AISLAMIENTO MΩ				FACTOR DE POTENCIA				TIPO DE ARRANQUE
NUMERO Y DESIGNACIÓN	R	S	T	N	TIPO/CALIBRE	SECCIÓN mm²	R	S	T	N	R	S	T	MEDIA	
C1 CASCADA	4,4	4,3	4,4		4x40A 30mA	4x4	∞	∞	∞		0,99	0,99	0,99	0,99	VARIADOR
C2 PARABÓLICOS	10	10	10		4x40A 30mA	4x4	100	100	100		0,98	0,98	0,99	0,99	VARIADOR
C3 FILTRACIÓN	3,1	3	3		4x40A 30mA	4x4	∞	∞	∞		0,96	0,96	0,96	0,96	VARIADOR
C4 DEPURADORA	0,2			0,2	2x10A 10K	3x1,5	∞			∞	0,99	0,99	0,99	0,99	DIRECTO
C5 EXTRACTOR	0,5			0,5	2x10A 10K	3x1,5	∞			∞	1			1	DIRECTO
ILUMINACIÓN SALA	0,26			0,26	2x16A 10K	2(3x1,5)					1			1	DIRECTO
BOMBA ACHIQUE	1,7			1,7	2x10A 10K	3x2,5	∞			∞	0,99			0,99	DIRECTO

CARACTERÍSTICAS DEL C.M.

CAJA ACOMETIDA: TIPO: MODULO AISLANTE — FUSIBLES: 125 A — **DERIVACIÓN INDIVIDUAL:** TIPO: 0,5/1kV — SECCIÓN: 3,5x25mm²

ARMARIO: TIPO: POLIÉSTER — SISTEMA DE FIJACIÓN: PARED — DIMENSIONES: 60x100x30cm

EQ. MED. DIRECTA: — **EQ. MED. INDIRECTA: Rel. de transformación;** 100 / 5 A

PROTECCIÓN GENERAL: TIPO: TÉRMICA — MARCA: SCHNEIDER — CALIBRE: 4x63A 10kA

TOMA DE CORRIENTE: — **PUNTO DE LUZ:** — **INT. TOMA CORR. Y PL:**

RELOJ: MARCA Y MODELO: ORBIS ASTRO SAT — Nº SERIE: — VERSIÓN:

CONMUTADORES MANIOBRA: INT. NOMIN: 10A

PROTECCION CIR. MANIOBRA: DIFERENCIAL: 2x25A 30mA — TÉRMICO: 2x16A

CONMUTADORES FUERZA: TIPO: ROTATIVO — Nº: 3 — INT. NOMINAL: 16A — MARCA: GAVE

CONTACTORES ARRANQUE DIRECTO: TIPO: LC1K09 — Nº: 2 — INT. NOMINAL: 16A — MARCA: SCHNEIDER — PROTECCIÓN TERMICA REARMABLE:

CONTACTORES ARRANCADOR E-Δ: TIPO: — Nº: — INT. NOMINAL: — MARCA: — PROTECCIÓN TERMICA REARMABLE:

CONTACTORES VARIADOR FRECUENCIA: TIPO: LC1K09 — Nº: 3 — INT. NOMINAL: 16A — MARCA: SCHNEIDER — PROTECCIÓN TERMICA REARMABLE: 9-14 / 9-14 / 4-6,3A

CONTACTORES BATERIA CONDENSADORES: TIPO: — Nº: — INT. NOMINAL: — MARCA: — PROTECCIÓN TERMICA REARMABLE:

INT. DIFERENCIALES: Nº 03-jul — POLO: 4 / 2 — SENSIBIL.: 30mA — INT. NOMINAL: 40 / 25 A — MARCA: SCHNEIDER

SISTEMA DE TELEGESTIÓN: TIPO: — MARCA ROUTER: — Nº TARJETA: — PIN:

ANALIZADOR DE RED: MARCA: — MODELO: — **VOLTÍMETRO/AMPERÍMETRO:**

PROTECCIÓN CONTRA SOBRETENSIONES: MARCA: SCHNEIDER — TIPO: IMSU

VARIADORES DE FRECUENCIA: MARCA: SCHNEIDER — TIPO: ATU32HUSSN4 — POTENCIA: 5,5 Kw / 5,5 Kw / 2,2kW

ANEMÓMETRO: MARCA: RHOMBERG — TIPO: SC-320

TOMA DE TIERRA: SECCIÓN: 25mm² — RESISTENCIA: 11 Ω — LATIGUILLOS PUERTAS: POLIÉSTER

BATERIA CONDENSADORES: Nº — INT. NOMINAL: — MARCA: — PROTECCION: — POTENCIA:

GENERAL

REVISIÓN ELÉCTRICA: CABLEADOS: — BORNAS Y CONEXIONES: — CONTACTORES:

LIMPIEZA GENERAL: EXTERIOR ARMARIO: — INTERIOR: — ELEMENTOS EXTRAÑOS: — CABLEADO:

CONTACTORES: — OTROS COMPONENTES: — PRODUCTO LIMPIADOR: — AIRE COMPRIMIDO: — HIDRÓFUGO:

ENGRASE: CANDADOS: — BISAGRAS: — CONTACTORES: — OTROS:

REPASO CHAPA Y PINTURA: ABOLLADURAS: — ÓXIDO: — AJUSTES DE PUERTAS: — PINTURA:

ESTANQUEIDAD: ORIFICIOS DE TUBOS ENTRADA Y SALIDA: — OTRAS ABERTURAS EN LA CHAPA:

O.C.A.: FAVORABLE: SI — CONDICIONADA: — DENEGADA: — PRÓXIMA REVISIÓN: 15/12/2020 — GRUPO:

OBSERVACIONES

GERENCIA DE URBANISMO (AYUNTAMIENTO DE SEVILLA)

CONSERVACIÓN DE FUENTES Y MONUMENTOS	GMU	PARTE DE INSPECCIÓN CENTRO DE MANDO Y PROTECCIÓN DE ALUMBRADO	FECHA	HOJA
			25/04/2016	2 DE 2

IDENTIFICACIÓN

SITUACIÓN REAL C.M.: RANILLA - 2 - NORTE — COORD.X: — COORD. Y:

CENTRO DE MANDO Nº: F164 — **SUMINISTRO Nº:**

PLACA DE IDENTIFICACIÓN: F164/74 — **TENSIÓN DE SUMINISTRO CONTRATO:** 400-220 V

POTENCIA INSTALADA: 504 W — **POTENCIA CONTRATADA:**

TOMA DE VALORES

CONTADOR DE ACTIVA Nº 15051232981 — **LECTURA:** 800/1944 kWh

CONTADOR DE REACTIVA Nº 15051232981 — **LECTURA:** 170 kVARh

	HORA	R-S	S-T	R-T	R-N	S-N	T-N
TENSIÓN DIURNA EN VACÍO (V):		414					
TENSIÓN NOCTURNA EN CARGA 100% (V):		414					

	HORA	R	S	T	N
INTENSIDAD LINEA GENERAL EN CARGA 100% (A):		0,97	0,97		

	HORA	R	S	T	GENERAL
FACTOR DE POTENCIA:		0,92	0,86		0,85

CORRIENTE DE FUGA GENERAL(mA):	R	S	T	N
	0,78	0,78		

CIRCUITOS DE SALIDA	INTENSIDAD POR FASE(A)				PROTECCIONES	CONDUCTORES	AISLAMIENTO (MΩ)				FACTOR DE POTENCIA				TIPO DE ARRANQUE
NUMERO Y DESIGNACIÓN	R	S	T	N	TIPO/CALIBRE	SECCIÓN (mm²)	R	S	T	N	R	S	T	MEDIA	
C1 SURTIDORES	0,55	0,55			2x10A 6K	4x10	0	0							DIRECTO
C2 CASCADA	0,30	0,30			2x10A 6K	3x2,5	0	0							DIRECTO

CARACTERÍSTICAS DEL C.M.

CAJA ACOMETIDA: TIPO: MODULO AISLANTE — FUSIBLES: 125 A — **DERIVACIÓN INDIVIDUAL:** TIPO: 0,5/1kV — SECCIÓN: 3x2,5mm²

ARMARIO: TIPO: POLIÉSTER — SISTEMA DE FIJACIÓN: PARED — DIMENSIONES: 40x60x20cm

EQ. MED. DIRECTA: — **EQ. MED. INDIRECTA: Rel. de transformación;** 100 / 5 A

PROTECCIÓN GENERAL: TIPO: TÉRMICA — MARCA: SCHNEIDER — CALIBRE: 2x10A

TOMA DE CORRIENTE: NO — **PUNTO DE LUZ:** NO — **INT. TOMA CORR. Y PL.:** NO

RELOJ: MARCA Y MODELO: ORBIS ASTRO NOVACITY — Nº SERIE: — VERSIÓN:

CONMUTADORES MANIOBRA: INT. NOMINAL: 10A

PROTECCION CIR. MANIOBRA: DIFERENCIAL: 2x25A 30mA — TÉRMICO: 2x10A 10kA

CONMUTADORES FUERZA: TIPO: — Nº: — INT. NOMINAL: — MARCA:

CONTACTORES: TIPO: LC1K09 — Nº: 1 — INT. NOMINAL: 16A — MARCA: SCHNEIDER — PROTECCIÓN TERMICA REARMABLE:

CONTACTORES: TIPO: — Nº: — INT. NOMINAL: — MARCA: — PROTECCIÓN TERMICA REARMABLE:

CONTACTORES: TIPO: — Nº: — INT. NOMINAL: — MARCA: — PROTECCIÓN TERMICA REARMABLE:

CONTACTORES: TIPO: — Nº: — INT. NOMINAL: — MARCA: — PROTECCIÓN TERMICA REARMABLE:

CONTROLADOR DE COLOR:

FUENTE ALIMENTACION: — POTENCIA: 500W — TENSION: 380-24V

INT. DIFERENCIALES: Nº — POLO: — SENSIBIL.: — INT. NOMINAL: — MARCA:

SISTEMA DE TELEGESTIÓN: TIPO: — MARCA ROUTER: — Nº TARJETA: — PIN:

ANALIZADOR DE RED: MARCA: — MODELO: — **VOLTÍMETRO/AMPERÍMETRO:**

PROTECCIÓN CONTRA SOBRETENSIONES: MARCA: — TIPO:

VARIADORES DE FRECUENCIA: MARCA: — TIPO: — POTENCIA:

ANEMÓMETRO: MARCA: — TIPO:

TOMA DE TIERRA: SECCIÓN: 16mm² — RESISTENCIA: 10,5 Ω — LATIGUILLOS PUERTAS: POLIÉSTER

BATERIA CONDENSADORES: Nº — INT. NOMINAL: — MARCA: — PROTECCION: — POTENCIA:

GENERAL

REVISIÓN ELÉCTRICA: CABLEADOS: — BORNAS Y CONEXIONES: — CONTACTORES:

LIMPIEZA GENERAL: EXTERIOR ARMARIO: — INTERIOR: — ELEMENTOS EXTRAÑOS: — CABLEADO:

CONTACTORES: — OTROS COMPONENTES: — PRODUCTO LIMPIADOR: — AIRE COMPRIMIDO: — HIDRÓFUGO:

ENGRASE: CANDADOS: — BISAGRAS: — CONTACTORES: — OTROS:

REPASO CHAPA Y PINTURA: ABOLLADURAS: — ÓXIDO: — AJUSTES DE PUERTAS: — PINTURA:

ESTANQUEIDAD: ORIFICIOS DE TUBOS ENTRADA Y SALIDA: — OTRAS ABERTURAS EN LA CHAPA:

O.C.A.: FAVORABLE: SI — CONDICIONADA: — DENEGADA: — PRÓXIMA REVISIÓN: 15/12/2020 — GRUPO:

OBSERVACIONES

GERENCIA DE URBANISMO (AYUNTAMIENTO DE SEVILLA)

CONSERVACIÓN DE FUENTES Y MONUMENTOS	GMU	PARTE DE INSPECCIÓN CENTRO DE MANDO Y PROTECCIÓN DE FUERZA	FECHA	HOJA
			10/06/16	1 DE 1

IDENTIFICACIÓN

SITUACIÓN REAL C.M.: RANILLA - 1 - 2 - 3 - 4 - 5 (C.M GENERAL) COORD.X: 237861.87 COORD. Y: 4141717.18

CENTRO DE MANDO Nº: F163 - F164 - F165 - F166 **SUMINISTRO Nº:**

PLACA DE IDENTIFICACIÓN: F163/74 - F164/74 - F165/74 - F166/74 **TENSIÓN DE SUMINISTRO CONTRATO:** 400 - 220 V

POTENCIA INSTALADA: 41336 W **POTENCIA CONTRATADA:**

TOMA DE VALORES

CONTADOR DE ACTIVA Nº 51232981 **LECTURA:** 4094 kWh

CONTADOR DE REACTIVA Nº 51232981 **LECTURA:** 1049 kVARh

	HORA	R-S	S-T	R-T	R-N	S-N	T-N
TENSIÓN DIURNA EN VACÍO (V):	11:00	415	409	240	240	239	239
TENSIÓN NOCTURNA EN CARGA 100% (V):	11:00	410	407	238	237	237	236

	HORA	R	S	T	N
INTENSIDAD LINEA GENERAL EN CARGA 100% (A):		39	36	37	0.8

	HORA	R	S	T	GENERAL
FACTOR DE POTENCIA:		0.99	0.99	0.99	0.99

	R	S	T	N
CORRIENTE DE FUGA GENERAL(mA):	37	34	35	1.7

CIRCUITOS DE SALIDA	INTENSIDAD POR FASE				PROTECCIONES	CONDUCTORES	AISLAMIENTO MΩ				FACTOR DE POTENCIA				TIPO DE ARRANQUE
NUMERO Y DESIGNACIÓN	R	S	T	N	TIPO/CALIBRE	SECCIÓN mm²	R	S	T	N	R	S	T	MEDIA	
RANILLA - 1	14.5	13	13	0.5	4x63 A	4x16	∞	∞	∞	∞	0.99	1	0.99	0.99	
RANILLA - 2	12	11.3	12	0.5	4x63 A	3.5x25	∞	∞	∞	∞	0.99	0.99	1	0.99	
RANILLA - 3 - 4	9	9	8.7	0.3	4x63 A	4x16	∞	∞	∞	∞	0.99	0.99	0.99	1	
RANILLA - 5	4.5	4	4	0.4	4x40 A	4x10	∞	∞	∞	∞	0.99	0.99	0.99	0.99	

CARACTERÍSTICAS DEL C.M.

CAJA ACOMETIDA: TIPO: MODULO CONTADOR FUSIBLES: 3x125 A **DERIVACIÓN INDIVIDUAL:** TIPO: 0.6 / 1Kv SECCIÓN: 4x35 mm2

ARMARIO: TIPO: ORMAZABAL SISTEMA DE FIJACIÓN: SUELO DIMENSIONES: 167x153x46 cm

EQ. MED. DIRECTA: **EQ. MED. INDIRECTA: Rel. de transformación;** 100 / 5 A

PROTECCIÓN GENERAL: TIPO: TERMICO MARCA: SCHNEIDER CALIBRE: 4x125 A

TOMA DE CORRIENTE: **PUNTO DE LUZ:** **INT. TOMA CORR. Y PL:**

RELOJ: MARCA Y MODELO: Nº SERIE: VERSIÓN:

CONMUTADORES MANIOBRA: INT. NOMIN:

PROTECCION CIR. MANIOBRA: DIFERENCIAL: TÉRMICO:

CONMUTADORES FUERZA: TIPO: Nº: INT. NOMINAL: MARCA:

CONTACTORES ARRANQUE DIRECTO: TIPO: Nº: INT. NOMINAL: MARCA: PROTECCIÓN TERMICA REARMABLE:

CONTACTORES ARRANCADOR E-Δ: TIPO: Nº: INT. NOMINAL: MARCA: PROTECCIÓN TERMICA REARMABLE:

CONTACTORES VARIADOR FRECUENCIA: TIPO: Nº: INT. NOMINAL: MARCA: PROTECCIÓN TERMICA REARMABLE:

CONTACTORES BATERIA CONDENSADORES: TIPO: Nº: INT. NOMINAL: MARCA: PROTECCIÓN TERMICA REARMABLE:

INT. DIFERENCIALES: Nº 3 / 1 POLO: 4 SENSIBIL.: 300mA INT. NOMINAL: 63 / 40 A MARCA: SCHNEIDER

SISTEMA DE TELEGESTIÓN: TIPO: MARCA ROUTER: Nº TARJETA: PIN:

ANALIZADOR DE RED: MARCA: MODELO: **VOLTÍMETRO/AMPERÍMETRO:**

PROTECCIÓN CONTRA SOBRETENSIONES: MARCA: TIPO:

VARIADORES DE FRECUENCIA: MARCA: TIPO: POTENCIA:

ANEMÓMETRO: MARCA: TIPO:

TOMA DE TIERRA: SECCIÓN: 35 mm2 RESISTENCIA: 9 Ω LATIGUILLOS PUERTAS: SI

BATERIA CONDENSADORES: Nº INT. NOMINAL: MARCA: PROTECCION: POTENCIA:

GENERAL

REVISIÓN ELÉCTRICA: CABLEADOS: BORNAS Y CONEXIONES: CONTACTORES:

LIMPIEZA GENERAL: EXTERIOR ARMARIO: INTERIOR: ELEMENTOS EXTRAÑOS: CABLEADO:

CONTACTORES: OTROS COMPONENTES: PRODUCTO LIMPIADOR: AIRE COMPRIMIDO: HIDRÓFUGO:

ENGRASE: CANDADOS: BISAGRAS: CONTACTORES: OTROS:

REPASO CHAPA Y PINTURA: ABOLLADURAS: ÓXIDO: AJUSTES DE PUERTAS: PINTURA:

ESTANQUEIDAD: ORIFICIOS DE TUBOS ENTRADA Y SALIDA: OTRAS ABERTURAS EN LA CHAPA:

O.C.A.: FAVORABLE: SI CONDICIONADA: DENEGADA: PRÓXIMA REVISIÓN: 15/12/20 GRUPO:

OBSERVACIONES

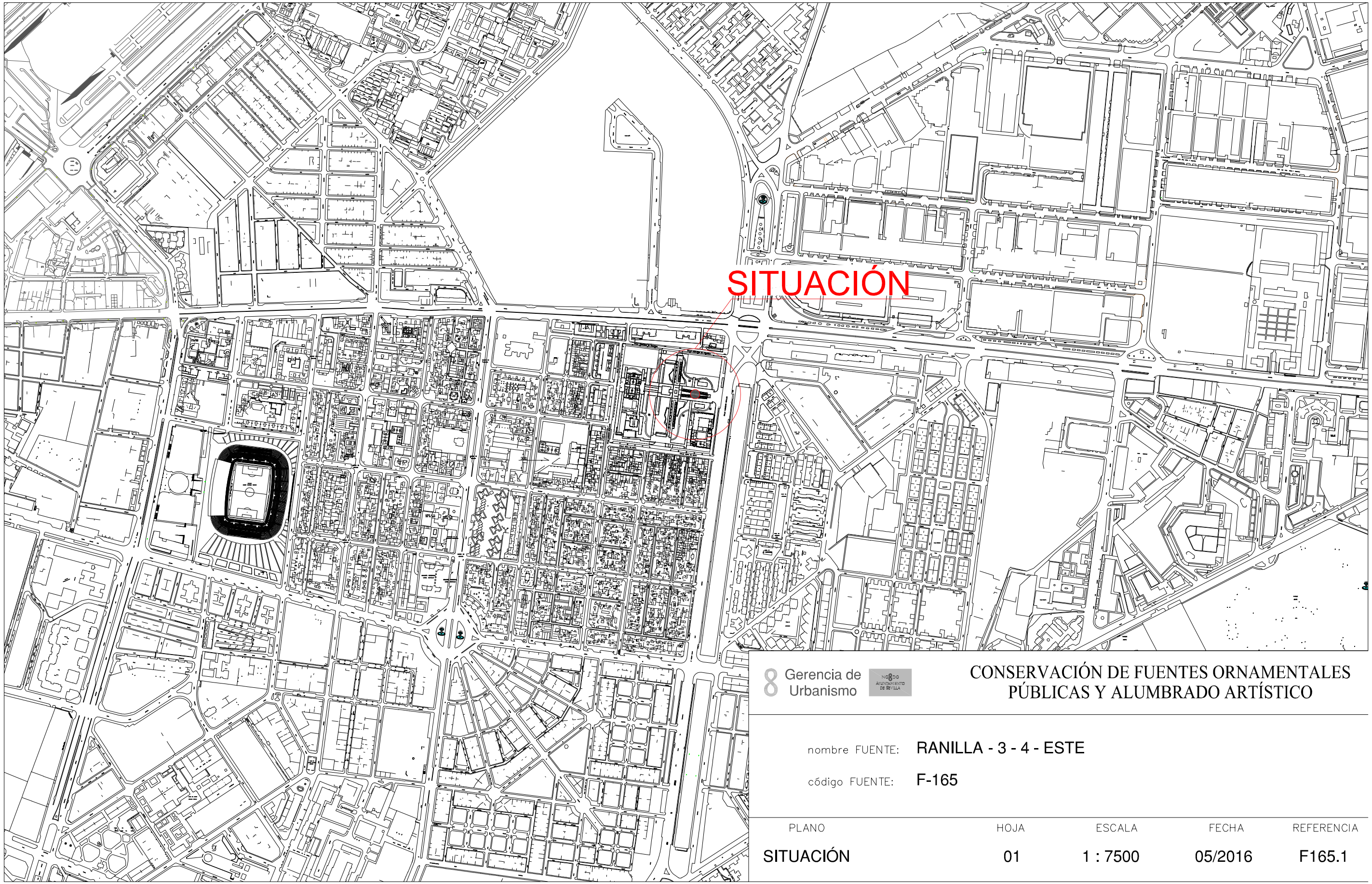

Gerencia de Urbanismo

CONSERVACIÓN DE FUENTES ORNAMENTALES PÚBLICAS Y ALUMBRADO ARTÍSTICO

nombre FUENTE: RANILLA - 3 - 4 - ESTE

código FUENTE: F-165

PLANO	HOJA	ESCALA	FECHA	REFERENCIA
SITUACIÓN	01	1 : 7500	05/2016	F165.1

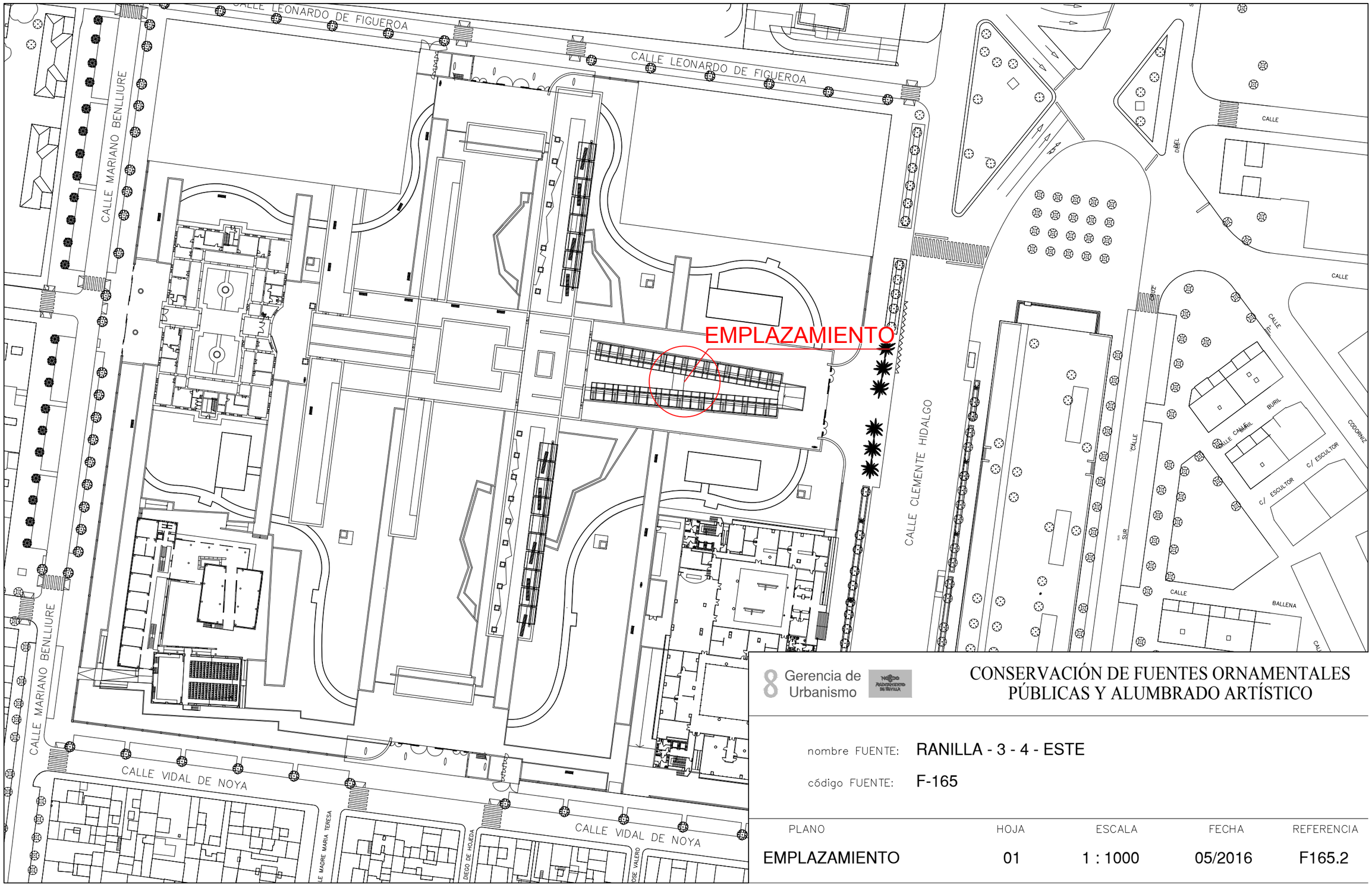

8 Gerencia de Urbanismo

CONSERVACIÓN DE FUENTES ORNAMENTALES PÚBLICAS Y ALUMBRADO ARTÍSTICO

nombre FUENTE: RANILLA - 3 - 4 - ESTE

código FUENTE: F-165

PLANO	HOJA	ESCALA	FECHA	REFERENCIA
EMPLAZAMIENTO	01	1 : 1000	05/2016	F165.2

PLANTA GENERAL

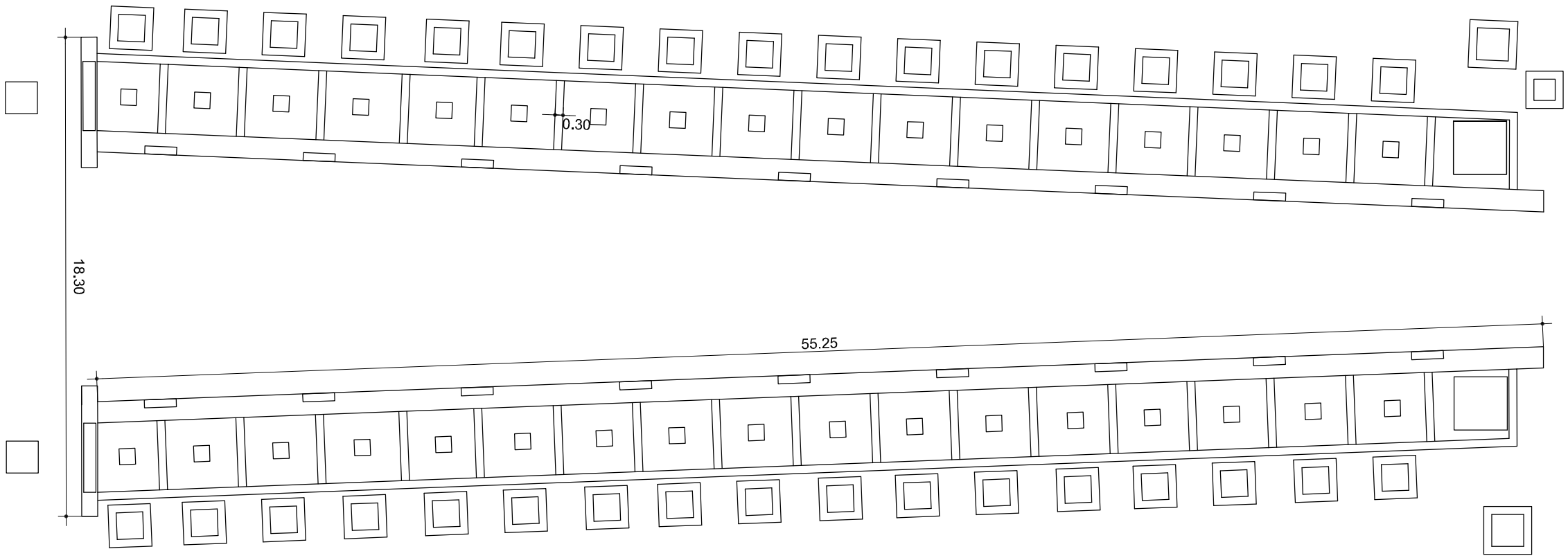

F.C.M. FOSO COLECTOR MOTOR
A.D. ARQUETA DESAGÜE
A.A.A. ARQUETA AGUA APORTE
S.M. SALA MAQUINA

S.M.

ORIENTACIÓN:

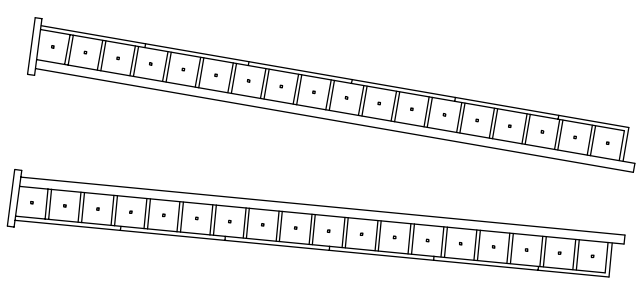

Gerencia de Urbanismo

CONSERVACIÓN DE FUENTES ORNAMENTALES PÚBLICAS Y ALUMBRADO ARTÍSTICO

nombre FUENTE: RANILLA - 3 - 4 - ESTE

código FUENTE: F-165

PLANO	HOJA	ESCALA	FECHA	REFERENCIA
PLANTA	01	1:200	05/2016	F165.3

ALZADO

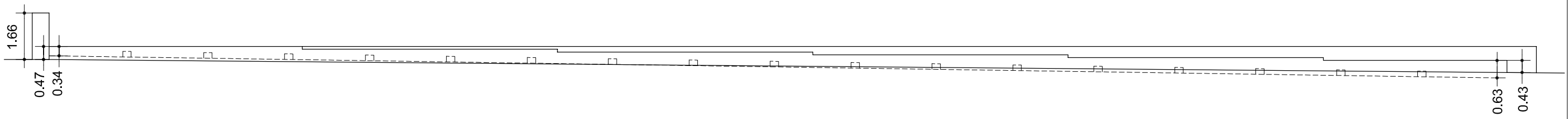

Gerencia de Urbanismo

AYUNTAMIENTO DE SEVILLA

CONSERVACIÓN DE FUENTES ORNAMENTALES PÚBLICAS Y ALUMBRADO ARTÍSTICO

nombre FUENTE: RANILLA - 3 - 4 - ESTE

código FUENTE: F-165

PLANO	HOJA	ESCALA	FECHA	REFERENCIA
ALZADO	01	1:145	05/2016	F165.4

PLANTA HIDRÁULICA

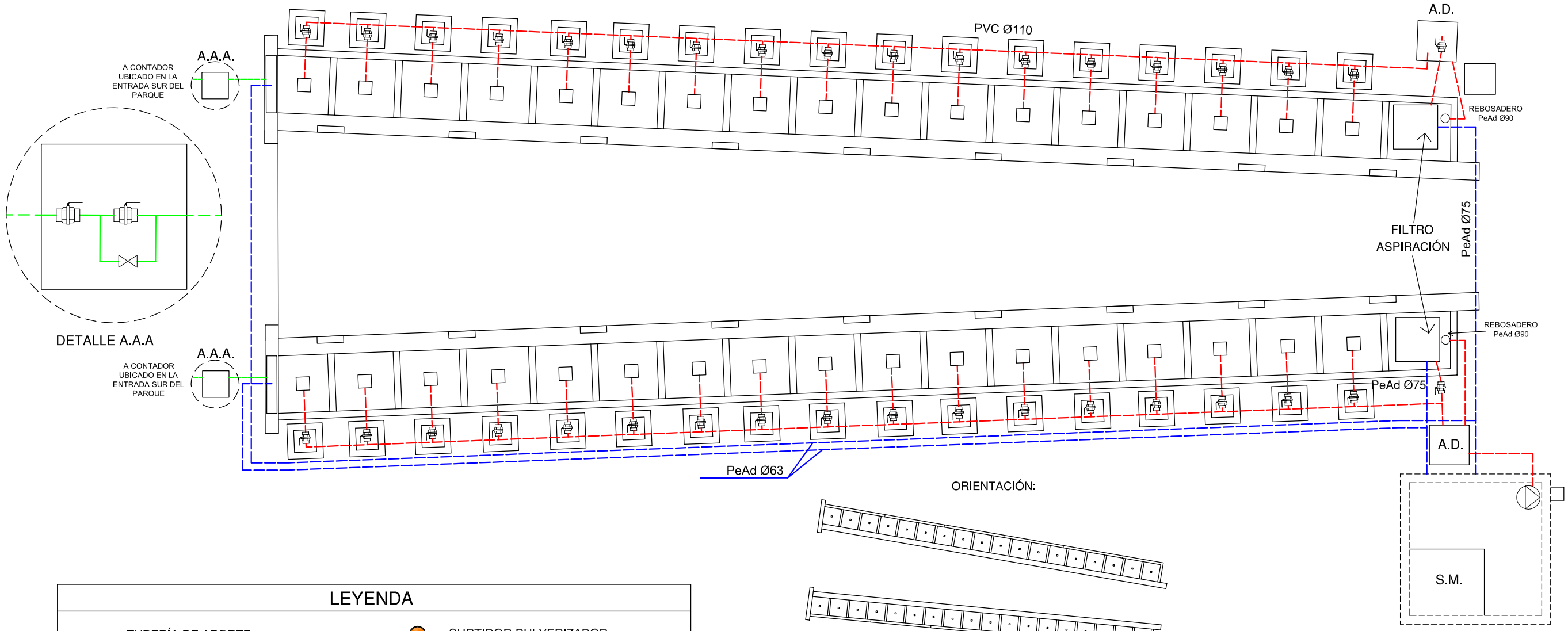

ORIENTACIÓN:

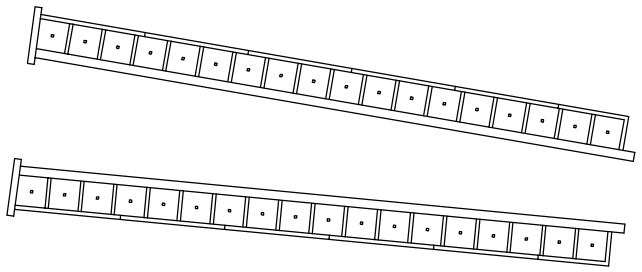

LEYENDA

- TUBERÍA DE APORTE
- TUBERÍA DE RECIRCULACIÓN
- TUBERÍA DE DESAGÜE
- CONTADOR
- ELECTROVALVULA
- LLAVE DE BOLA
- LLAVE COMPUERTA
- SURTIDOR PARABÓLICO
- BOMBA DE ACHIQUE
- SURTIDOR PULVERIZADOR
- SURTIDOR VERTICAL
- GRIFO
- LLAVE SELECTORA
- BRIDA UNIÓN
- VÁLVULA REGULADORA DE PRESIÓN
- MANOMETRO
- BOMBA RECIRCULACIÓN
- DEPÓSITO CL / PH

F.C.M.	FOSO COLECTOR MOTOR	A.A.A.	ARQUETA AGUA APORTE
A.D.	ARQUETA DESAGÜE	S.M.	SALA MAQUINA

Gerencia de Urbanismo

CONSERVACIÓN DE FUENTES ORNAMENTALES PÚBLICAS Y ALUMBRADO ARTÍSTICO

nombre FUENTE: **RANILLA - 3 - 4 - ESTE**

código FUENTE: **F-165**

PLANO	HOJA	ESCALA	FECHA	REFERENCIA
HIDRÁULICO	01/02	1:200	05/2016	F165.5

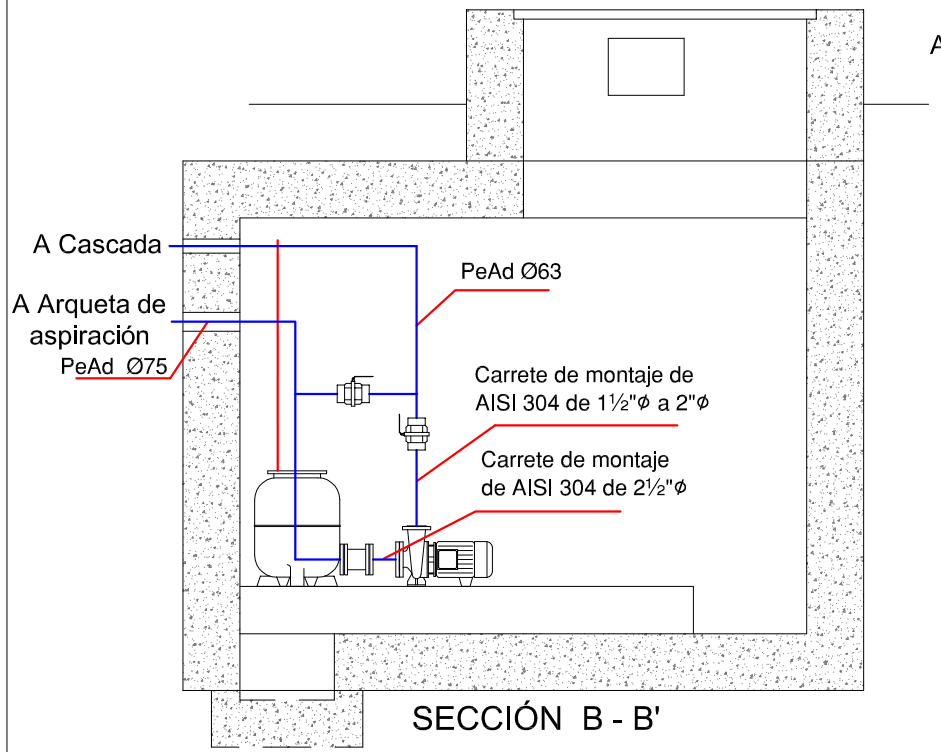

SECCIÓN B - B'

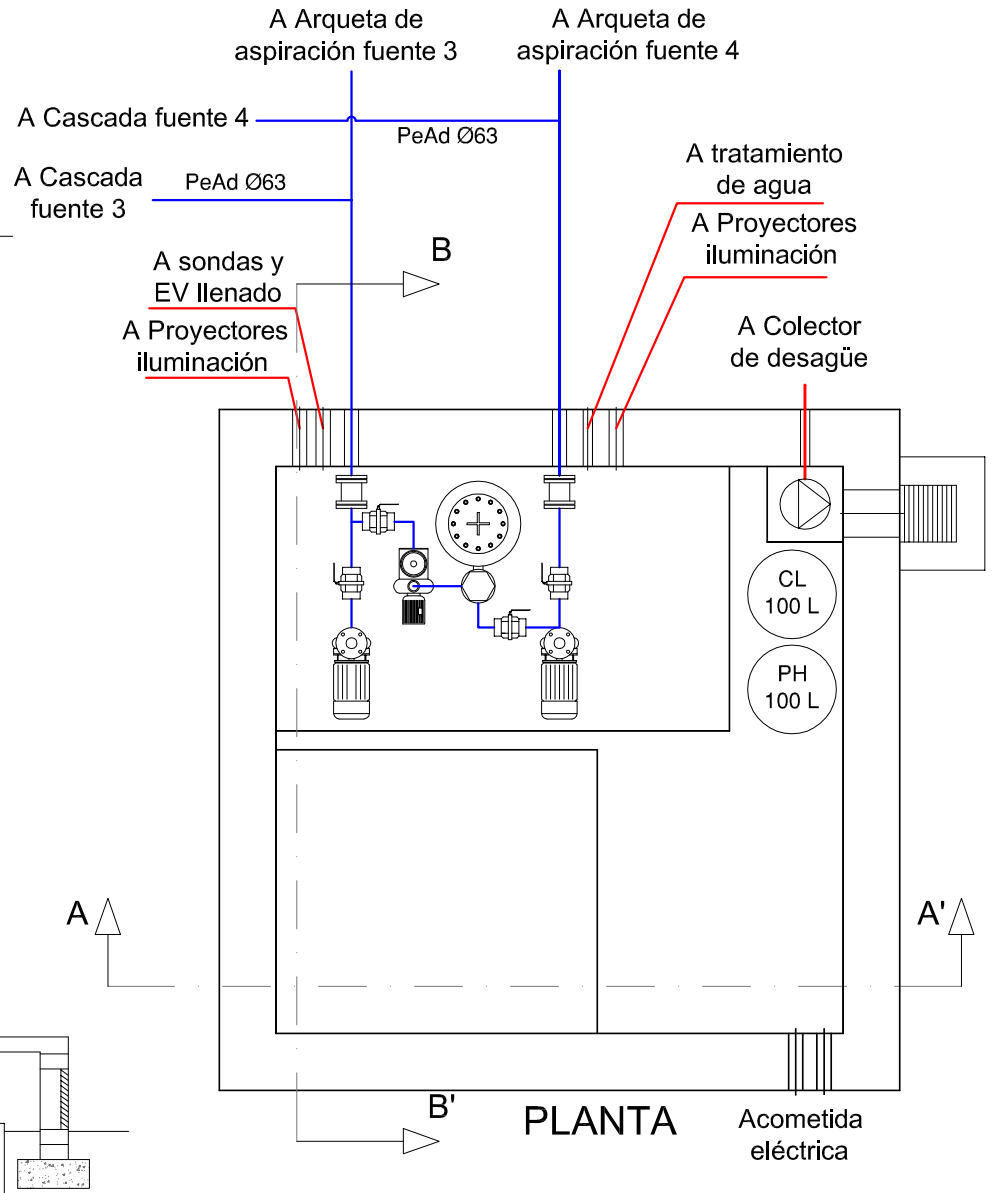

PLANTA

Acometida eléctrica

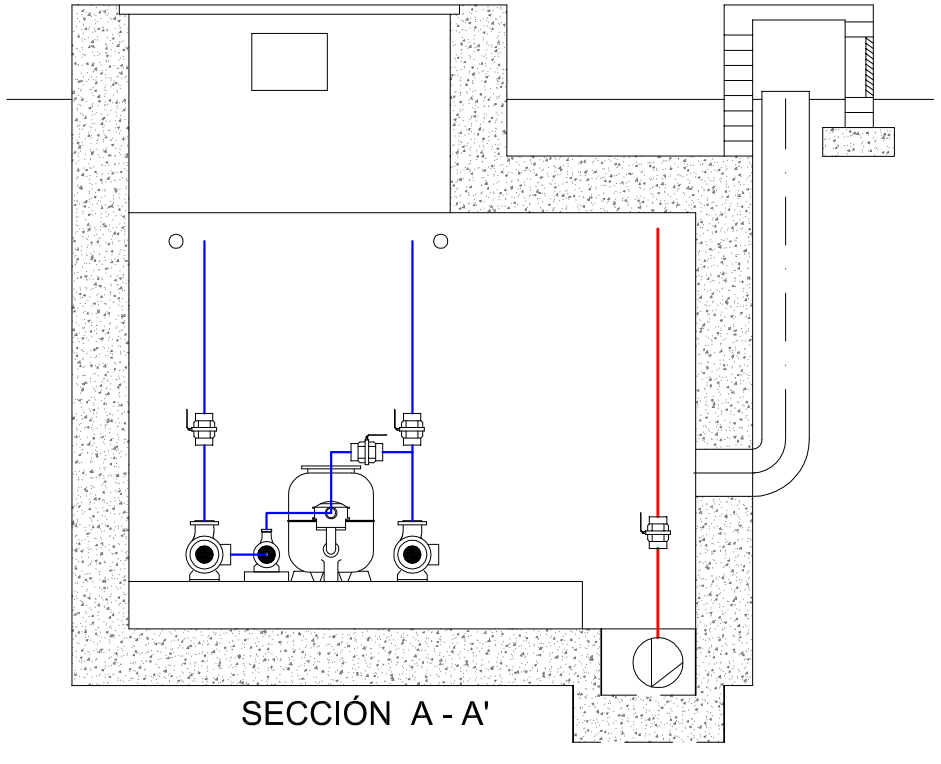

LEYENDA

- TUBERÍA DE APORTE
- TUBERÍA DE RECIRCULACIÓN
- TUBERÍA DE DESAGÜE
- CONTADOR
- ELECTROVALVULA
- LLAVE DE BOLA
- LLAVE COMPUERTA
- SURTIDOR PARABÓLICO
- BOMBA DE ACHIQUE
- SURTIDOR PULVERIZADOR
- SURTIDOR VERTICAL
- GRIFO
- LLAVE SELECTORA
- BRIDA UNIÓN
- VÁLVULA REGULADORA DE PRESIÓN
- MANOMETRO
- BOMBA RECIRCULACIÓN
- DEPÓSITO CL / PH
- BOMBA RECIRCULACIÓN

F.C.M. FOSO COLECTOR MOTOR
A.D. ARQUETA DESAGÜE
A.A.A. ARQUETA AGUA APORTE
S.M. SALA MAQUINA

Gerencia de Urbanismo

CONSERVACIÓN DE FUENTES ORNAMENTALES PÚBLICAS Y ALUMBRADO ARTÍSTICO

nombre FUENTE: RANILLA - 3 - 4 - ESTE

código FUENTE: F-165

PLANO	HOJA	ESCALA	FECHA	REFERENCIA
HIDRÁULICO	02/02	1:40	05/2016	F165.5

PLANTA ELÉCTRICA

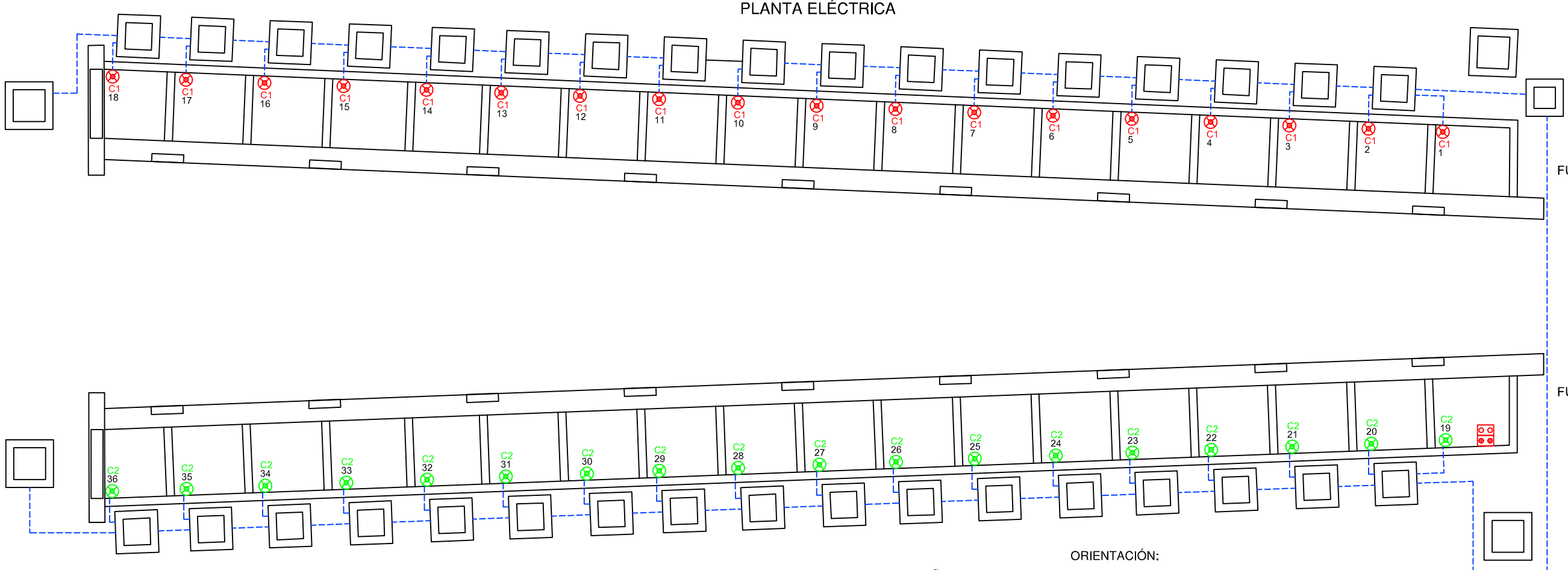

ORIENTACIÓN:

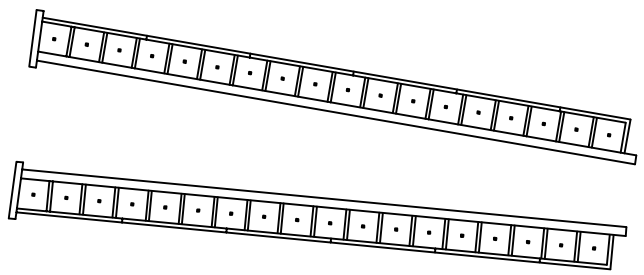

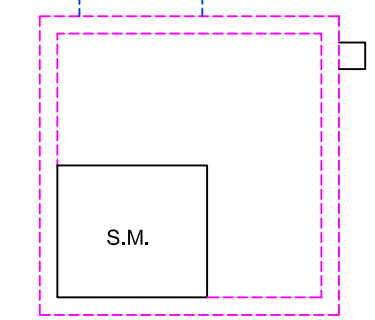

LEYENDA	
⊗	LED 6x3W 18W - 24Vcc
▭	SONDA NIVEL
▭	SONDA MOTOR
—	AISLAMIENTO 0'6 / 1kV
—	AISLAMIENTO 750 V
F.C.M.	FOSO COLECTOR MOTOR
A.D.	ARQUETA DESAGÜE
A.A.A.	ARQUETA AGUA APORTE
S.M.	SALA MAQUINA

NOTA:

Cada proyector esta alimentado por un cable de aislamiento 0,6 / 1Kv y sección 3x2,5 mm2.

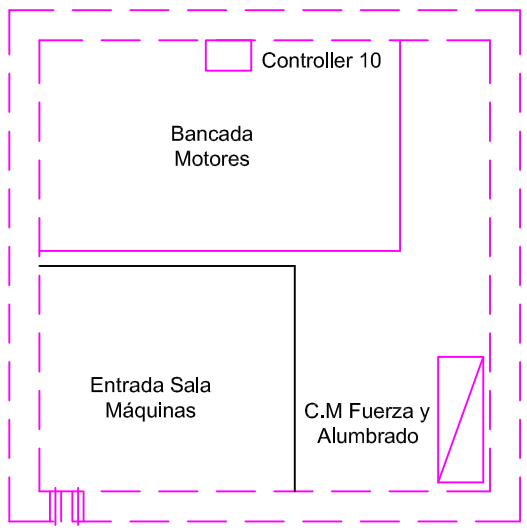

DETALLE SALA MÁQUINAS
ESCALA 1:50

Gerencia de Urbanismo

CONSERVACIÓN DE FUENTES ORNAMENTALES PÚBLICAS Y ALUMBRADO ARTÍSTICO

nombre FUENTE: RANILLA - 3 - 4 - ESTE

código FUENTE: F-165

PLANO	HOJA	ESCALA	FECHA	REFERENCIA
ELÉCTRICO	01/02	1/200	05/2016	F165.6

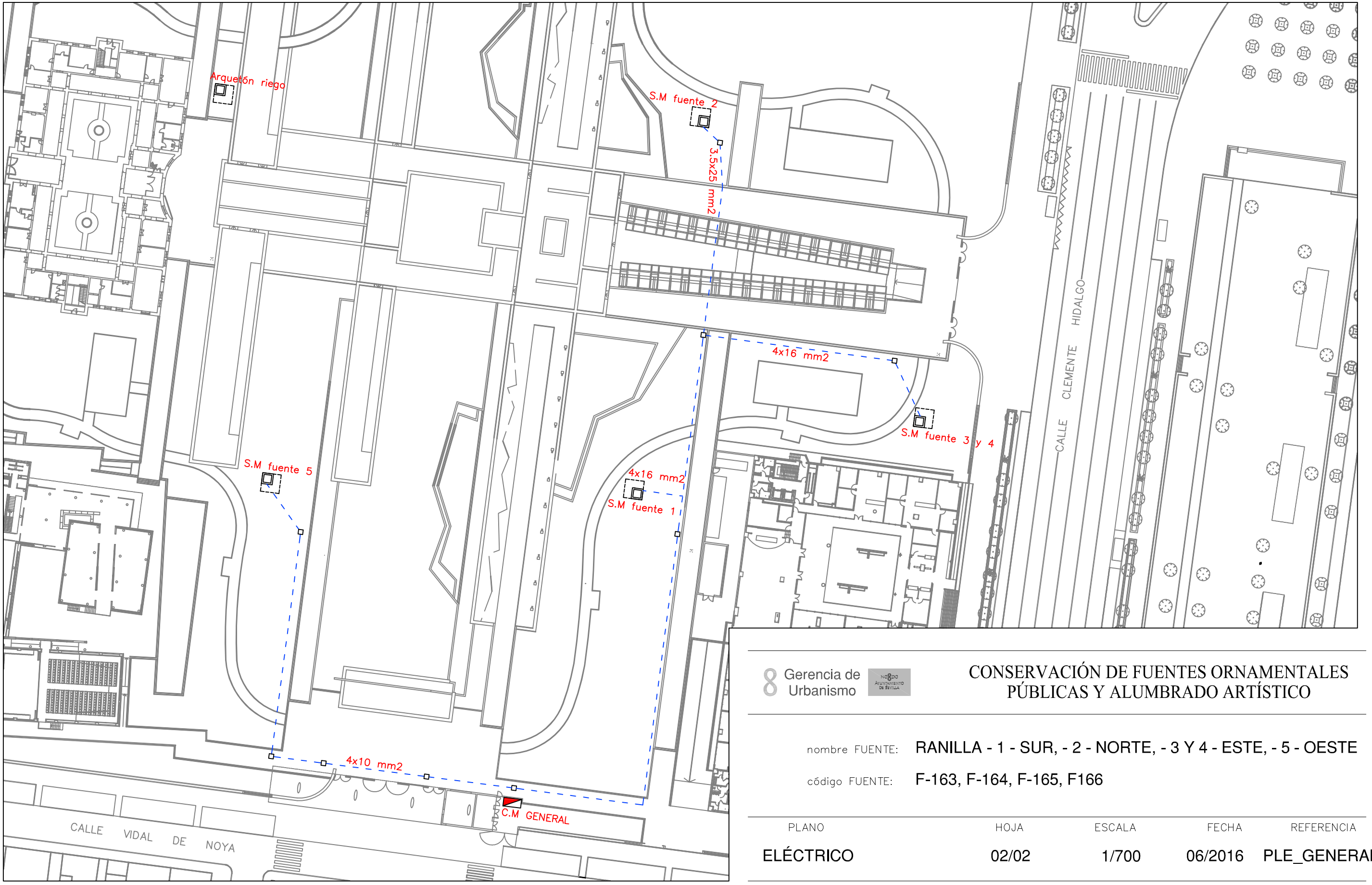

8 Gerencia de Urbanismo

CONSERVACIÓN DE FUENTES ORNAMENTALES PÚBLICAS Y ALUMBRADO ARTÍSTICO

nombre FUENTE: RANILLA - 1 - SUR, - 2 - NORTE, - 3 Y 4 - ESTE, - 5 - OESTE

código FUENTE: F-163, F-164, F-165, F166

PLANO	HOJA	ESCALA	FECHA	REFERENCIA
ELÉCTRICO	02/02	1/700	06/2016	PLE_GENERAL

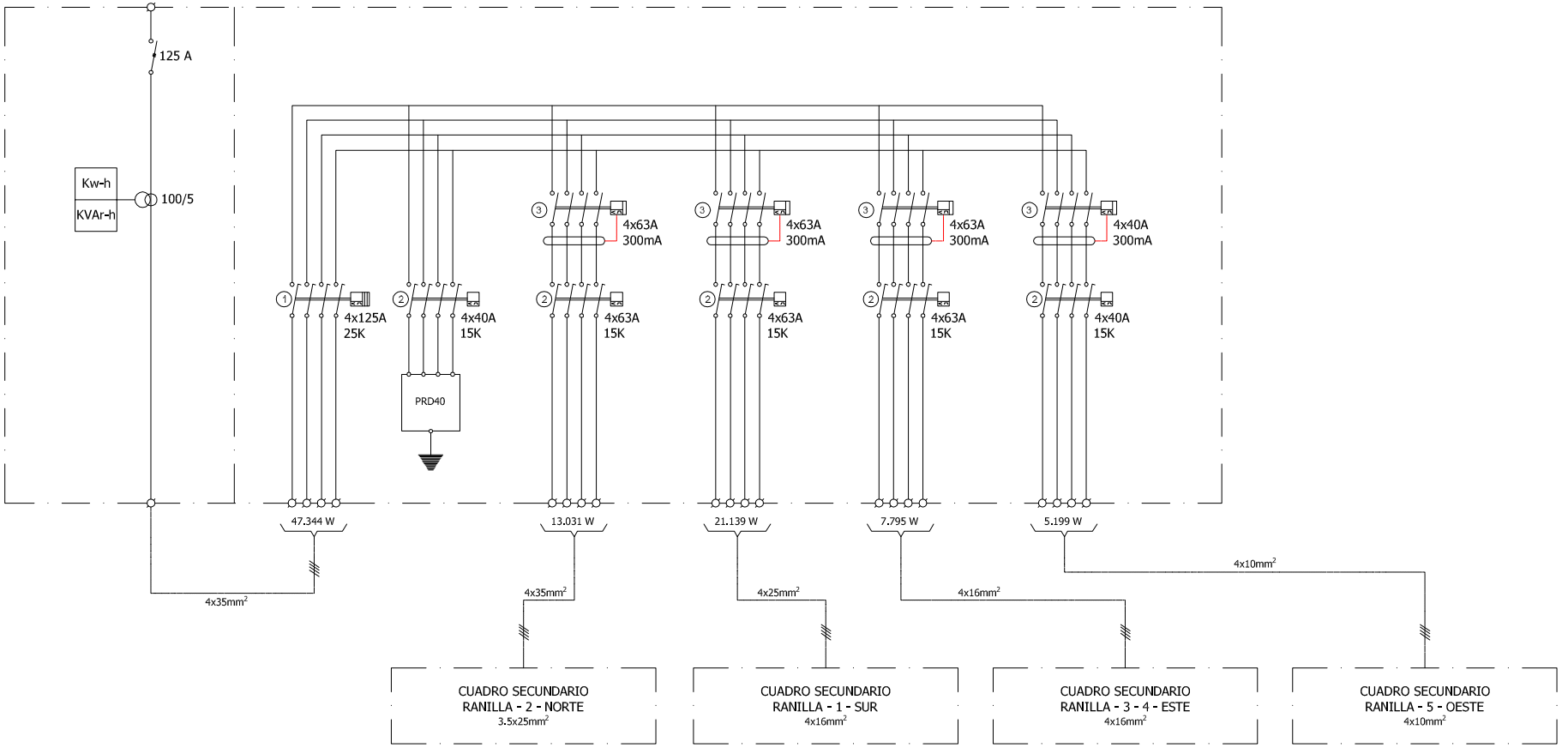

Gerencia de Urbanismo

CONSERVACIÓN DE FUENTES ORNAMENTALES PÚBLICAS Y ALUMBRADO ARTÍSTICO

nombre FUENTE: RANILLA - 1 - SUR, 2 - NORTE, 3 - 4 - ESTE, 5 - OESTE

código FUENTE: F-163, F-164, F-165, F-166

PLANO	HOJA	ESCALA	FECHA	REFERENCIA
ESQUEMA UNIFILAR	01	S/D	05/2016	F163.7/F164.7 F165.7/F166.7

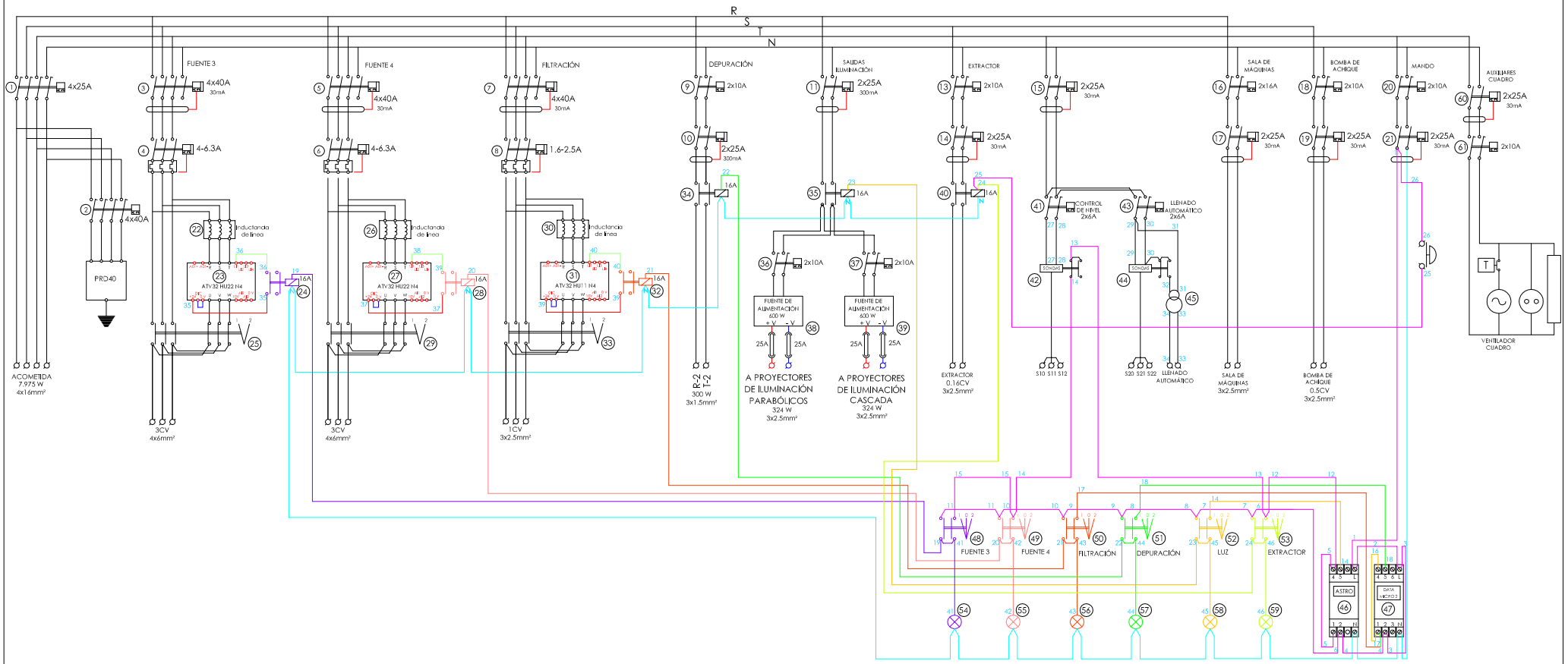

Gerencia de Urbanismo

CONSERVACIÓN DE FUENTES ORNAMENTALES PÚBLICAS Y ALUMBRADO ARTÍSTICO

nombre FUENTE: RANILLA - 3 - 4 - ESTE

código FUENTE: F-165

PLANO	HOJA	ESCALA	FECHA	REFERENCIA
ESQUEMA UNIFILAR	01	S/D	05/2016	F165.7

FICHA COMPONENTES FUENTE

Fuente	F165 RANILLA - 3 - 4 - ESTE

Alumbrado	Tipo	Potencia	Tensión	Cantidad
Lámpara	Led 6x3W	18W	24Vcc	36
Proyector	SALVIA ISS-0603-WH			36

Motores	Cascada 3	Cascada 4	Filtrado	Bomba achique	Extractor de aire
Marca/Modelo	PEDROLLO/F-40/160 C	PEDROLLO/F-40/160 C	KRIPSOL/M3-MC7	PEDROLLO/RXm2	S&P/TCBB/2-250/H
Tipo	Horizontal	Horizontal	Horizontal	Sumergible	Compact Tubular
Potencia	2,2kW/3CV	2,2kW/3CV	0,75kW/1CV	0,37kW/0,5CV	0,12kW/0,16CV
Tensión	III-230/400V	III-230/400V	III-230/400V	I-230V	I-230V
Intensidad	9,9A/5,7A	9,9A/5,7A	4,1A/2,35A	2A	1,2A
Arranque	Variador	Variador	Variador	Directo	Directo
Veloc x anemo	No	No	No	No	No
Compens cosφ	Variador	Variador	Variador	Condensador individual	Condensador individual
Caudal	100÷600l/m	100÷600l/m	91,67÷333,33l/m	20÷220 l/m	1000 m³/h
Altura	27÷14mca	27÷14mca	14÷5mca	9,5÷2mca	
Cantidad	1	1	1	1	1

	Marca/Modelo	Fecha instalación	Depósitos químicos	Volumen
Sistema cloración	CONTROLLER 10	01/05/2016	2	100L

Surtidores	Marca / Modelo	Diámetro/conexión	Cantidad	Material
Parabólicos	s/marca	Ø 63	2	Polietileno de alta densidad
Cascada	s/marca		2	

Control nivel	Sondas nivel	☑
	Válvula flotador	☐
	Sin control	☐
	Sonda motor	☑

Contador de agua	Marca	CONTAZARA	Volumen agua vaso
	Número	12007907	49 m³
	Calibre	2"	

	Material	Cantidad	Volumen	Fecha renovación
Filtro aspiración	Acero inoxidable	36		
Filtro de arena	Poliéster	1	150 Kg	

Observaciones:	Contador de agua común para todas las fuentes de Ranilla

GERENCIA DE URBANISMO (AYUNTAMIENTO DE SEVILLA)

CONSERVACIÓN DE FUENTES Y MONUMENTOS	GMU	PARTE DE INSPECCIÓN CENTRO DE MANDO Y PROTECCIÓN DE FUERZA	FECHA	HOJA
			05/05/2016	1 DE 2

IDENTIFICACIÓN

SITUACIÓN REAL C.M.: RANILLA - 3 - 4 - ESTE — COORD.X: 237941,65 — COORD. Y: 4141791,79

CENTRO DE MANDO Nº: F165 — **SUMINISTRO Nº:**

PLACA DE IDENTIFICACIÓN: F165/74 — **TENSIÓN DE SUMINISTRO CONTRATO:** 400-220 V

POTENCIA INSTALADA: 5,68kW — **POTENCIA CONTRATADA:**

TOMA DE VALORES

CONTADOR DE ACTIVA Nº 15051232981 — **LECTURA:** 800 / 1994 kWh

CONTADOR DE REACTIVA Nº 15051232981 — **LECTURA:** 170 kVARh

	HORA	R-S	S-T	R-T	R-N	S-N	T-N
TENSIÓN DIURNA EN VACÍO (V):	10:00	4.18	4.15	4.18	2.40	2.40	2.38
TENSIÓN NOCTURNA EN CARGA 100% (V):	10:00	4.15	4.12	4.12	2.38	2.38	2.36

	HORA	R	S	T	N
INTENSIDAD LINEA GENERAL EN CARGA 100% (A):	10:00	10.1	9	9.9	0.3

	HORA	R	S	T	GENERAL
FACTOR DE POTENCIA:	10:00	0.99	0.99	0.98	0.99

CORRIENTE DE FUGA GENERAL(mA):	R	S	T	N
	9.6	8.7	9.3	0.3

CIRCUITOS DE SALIDA	INTENSIDAD POR FASE				PROTECCIONES	CONDUCTORES	AISLAMIENTO MΩ				FACTOR DE POTENCIA				TIPO DE ARRANQUE
NUMERO Y DESIGNACIÓN	R	S	T	N	TIPO/CALIBRE	SECCIÓN mm²	R	S	T	N	R	S	T	MEDIA	
C1 CASCADA 3	4.6	4.7	4.8		4x40 A 30mA	4x6	∞	∞	∞		0.99	0.99	0.99	0.99	VARIADOR
C2 CASCADA 4	4.7	4.6	4.7		4x40 A 30mA	4x6	∞	∞	∞		0.99	0.99	0.99	0.99	VARIADOR
C3 FILTRACION	1.7	1.7	1.7		4x40 A 30mA	3x2.5	∞	∞	∞		0.99	0.99	0.99	0.99	VARIADOR
C4 DEPURACION	0.02			0.02	2x10	3x2.5	∞			∞	1			1	DIRECTO
C5 EXTRACTOR	0.4			0.4	2x10	3x2.5	∞			∞	0.98			0.98	DIRECTO
C6 LUZ SALA	0.2			0.2	2x16	3x2.5	∞			∞	1			1	DIRECTO
C7 BOMBA DE ACHIQUE			1.7	1.7	2x10	3x2.5			183	176	1			1	DIRECTO

CARACTERÍSTICAS DEL C.M.

CAJA ACOMETIDA: TIPO: MODULO AISLANTE — FUSIBLES: 125 A — **DERIVACIÓN INDIVIDUAL:** TIPO: 0,5 / 1kV — SECCIÓN: 4x16 mm2

ARMARIO: TIPO: POLIESTER — SISTEMA DE FIJACIÓN: PARED — DIMENSIONES: 100x60x30 cm

EQ. MED. DIRECTA: — **EQ. MED. INDIRECTA: Rel. de transformación;** 100 / 5 A

PROTECCIÓN GENERAL: TIPO: TERMICA — MARCA: SCHNEIDER — CALIBRE: 4x25 A

TOMA DE CORRIENTE: SI — **PUNTO DE LUZ:** SI — **INT. TOMA CORR. Y PL:**

RELOJ: MARCA Y MODELO: ORBIS ASTRO NOVA CITY — Nº SERIE: — VERSIÓN:

CONMUTADORES MANIOBRA: INT. NOMIN: 10 A

PROTECCION CIR. MANIOBRA: DIFERENCIAL: 2x25 A 30mA — TÉRMICO: 2x10 A

CONMUTADORES FUERZA: TIPO: ROTATIVO — Nº: 2 — INT. NOMINAL: 16 A — MARCA:

CONTACTORES ARRANQUE DIRECTO: TIPO: LC1K09 — Nº: 2 — INT. NOMINAL: 16 A — MARCA: SCHNEIDER — PROTECCIÓN TERMICA REARMABLE:

CONTACTORES ARRANCADOR E-Δ: TIPO: — Nº: — INT. NOMINAL: — MARCA: — PROTECCIÓN TERMICA REARMABLE:

CONTACTORES VARIADOR FRECUENCIA: TIPO: LC1K09 — Nº: 2 / 1 — INT. NOMINAL: 16 A — MARCA: SCHNEIDER — PROTECCIÓN TERMICA REARMABLE: 4-6.3 / 1.6-2.5 A

CONTACTORES BATERIA CONDENSADORES: TIPO: — Nº: — INT. NOMINAL: — MARCA: — PROTECCIÓN TERMICA REARMABLE:

INT. DIFERENCIALES: Nº 3 / 5 — POLO: 4 / 2 — SENSIBIL.: 30mA — INT. NOMINAL: 40 / 25 A — MARCA: SCHNEIDER

SISTEMA DE TELEGESTIÓN: TIPO: — MARCA ROUTER: — Nº TARJETA: — PIN:

ANALIZADOR DE RED: MARCA: — MODELO: — **VOLTÍMETRO/AMPERÍMETRO:**

PROTECCIÓN CONTRA SOBRETENSIONES: MARCA: SCHNEIDER — TIPO: IMSU

VARIADORES DE FRECUENCIA: MARCA: SCHNEIDER — TIPO: ATV32HUSSN4 — POTENCIA: 2.2 KW

ANEMÓMETRO: MARCA: — TIPO:

TOMA DE TIERRA: SECCIÓN: 16 mm2 — RESISTENCIA: 9.2 Ω — LATIGUILLOS PUERTAS: POLIESTER

BATERIA CONDENSADORES: Nº — INT. NOMINAL: — MARCA: — PROTECCION: — POTENCIA:

GENERAL

REVISIÓN ELÉCTRICA: CABLEADOS: — BORNAS Y CONEXIONES: — CONTACTORES:

LIMPIEZA GENERAL: EXTERIOR ARMARIO: — INTERIOR: — ELEMENTOS EXTRAÑOS: — CABLEADO:

CONTACTORES: — OTROS COMPONENTES: — PRODUCTO LIMPIADOR: — AIRE COMPRIMIDO: — HIDRÓFUGO:

ENGRASE: CANDADOS: — BISAGRAS: — CONTACTORES: — OTROS:

REPASO CHAPA Y PINTURA: ABOLLADURAS: — ÓXIDO: — AJUSTES DE PUERTAS: — PINTURA:

ESTANQUEIDAD: ORIFICIOS DE TUBOS ENTRADA Y SALIDA: — OTRAS ABERTURAS EN LA CHAPA:

O.C.A.: FAVORABLE: SI — CONDICIONADA: — DENEGADA: — PRÓXIMA REVISIÓN: 15/12/2020 — GRUPO:

OBSERVACIONES

CONSERVACIÓN DE FUENTES Y MONUMENTOS	GMU	PARTE DE INSPECCIÓN CENTRO DE MANDO Y PROTECCIÓN DE ALUMBRADO	FECHA	HOJA
			05/05/2016	2 DE 2

IDENTIFICACIÓN

SITUACIÓN REAL C.M.: RANILLA - 3 - 4 - ESTE — COORD.X: 237941,65 — COORD. Y: 4141791,79

CENTRO DE MANDO Nº: F165 — **SUMINISTRO Nº:**

PLACA DE IDENTIFICACIÓN: F165/74 — **TENSIÓN DE SUMINISTRO CONTRATO:** 400-220 V

POTENCIA INSTALADA: 648 W — **POTENCIA CONTRATADA:**

TOMA DE VALORES

CONTADOR DE ACTIVA Nº 15051232981 — **LECTURA:** 800 / 1994 kWh

CONTADOR DE REACTIVA Nº 15051232981 — **LECTURA:** 170 kVARh

	HORA	R-S	S-T	R-T	R-N	S-N	T-N
TENSIÓN DIURNA EN VACÍO (V):	10:00	4.18	4.15	4.18	2.40	2.40	2.38
TENSIÓN NOCTURNA EN CARGA 100% (V):	10:00	4.16	4.13	4.15	2.39	2.38	2.37

	HORA	R	S	T	N
INTENSIDAD LINEA GENERAL EN CARGA 100% (A):	10:00	1.3	0.5	1.2	

FACTOR DE POTENCIA:	HORA	R	S	T	GENERAL
	10:00	0.52	0.07	0.94	0.57

CORRIENTE DE FUGA GENERAL(mA):	R	S	T	N
	1.3	0.6	1.3	

CIRCUITOS DE SALIDA	INTENSIDAD POR FASE(A)				PROTECCIONES	CONDUCTORES	AISLAMIENTO (MΩ)				FACTOR DE POTENCIA				TIPO DE ARRANQUE
NUMERO Y DESIGNACIÓN	R	S	T	N	TIPO/CALIBRE	SECCIÓN (mm²)	R	S	T	N	R	S	T	MEDIA	
C1 ALUMBRADO 3		0.4		0.4	2x10 A	3x2.5		3.5		3.5					DIRECTO
C2 ALUMBRADO 4		0.4		0.4	2x10 A	3x2.5		3.5		3.5					DIRECTO

CARACTERÍSTICAS DEL C.M.

CAJA ACOMETIDA: TIPO: MODULO AISLANTE — FUSIBLES: 125 A — **DERIVACIÓN INDIVIDUAL:** TIPO: 0.5 / 1kV — SECCIÓN: 4x16 mm2

ARMARIO: TIPO: POLIESTER — SISTEMA DE FIJACIÓN: PARED — DIMENSIONES: 100x60x30 cm

EQ. MED. DIRECTA: — **EQ. MED. INDIRECTA: Rel. de transformación;** 100 / 5 A

PROTECCIÓN GENERAL: TIPO: TERMICA — MARCA: SCHNEIDER — CALIBRE: 4x25 A

TOMA DE CORRIENTE: SI — **PUNTO DE LUZ:** SI — **INT. TOMA CORR. Y PL:**

RELOJ: MARCA Y MODELO: ORBIS ASTRO NOVA CITY — Nº SERIE: — VERSIÓN:

CONMUTADORES MANIOBRA: INT. NOMINAL: 10 A

PROTECCION CIR. MANIOBRA: DIFERENCIAL: 2x25 A 30mA — TÉRMICO: 2x10 A

CONMUTADORES FUERZA: TIPO: — Nº: — INT. NOMINAL: — MARCA:

CONTACTORES: TIPO: LC1K09 — Nº: 1 — INT. NOMINAL: 16 A — MARCA: SCHNEIDER — PROTECCIÓN TERMICA REARMABLE:

CONTACTORES: TIPO: — Nº: — INT. NOMINAL: — MARCA: — PROTECCIÓN TERMICA REARMABLE:

CONTACTORES: TIPO: — Nº: — INT. NOMINAL: — MARCA: — PROTECCIÓN TERMICA REARMABLE:

CONTACTORES: TIPO: — Nº: — INT. NOMINAL: — MARCA: — PROTECCIÓN TERMICA REARMABLE:

CONTROLADOR DE COLOR:

FUENTE ALIMENTACION: — POTENCIA: — TENSION:

INT. DIFERENCIALES: Nº 1 — POLO: 2 — SENSIBIL.: 30mA — INT. NOMINAL: 25 A — MARCA: SCHNEIDER

SISTEMA DE TELEGESTIÓN: TIPO: — MARCA ROUTER: — Nº TARJETA: — PIN:

ANALIZADOR DE RED: MARCA: — MODELO: — **VOLTÍMETRO/AMPERÍMETRO:**

PROTECCIÓN CONTRA SOBRETENSIONES: MARCA: — TIPO:

VARIADORES DE FRECUENCIA: MARCA: — TIPO: — POTENCIA:

ANEMÓMETRO: MARCA: — TIPO:

TOMA DE TIERRA: SECCIÓN: 16 mm2 — RESISTENCIA: 9.2 Ω — LATIGUILLOS PUERTAS: POLIESTER

BATERIA CONDENSADORES: Nº — INT. NOMINAL: — MARCA: — PROTECCION: — POTENCIA:

GENERAL

REVISIÓN ELÉCTRICA: CABLEADOS: — BORNAS Y CONEXIONES: — CONTACTORES:

LIMPIEZA GENERAL: EXTERIOR ARMARIO: — INTERIOR: — ELEMENTOS EXTRAÑOS: — CABLEADO:

CONTACTORES: — OTROS COMPONENTES: — PRODUCTO LIMPIADOR: — AIRE COMPRIMIDO: — HIDRÓFUGO:

ENGRASE: CANDADOS: — BISAGRAS: — CONTACTORES: — OTROS:

REPASO CHAPA Y PINTURA: ABOLLADURAS: — ÓXIDO: — AJUSTES DE PUERTAS: — PINTURA:

ESTANQUEIDAD: ORIFICIOS DE TUBOS ENTRADA Y SALIDA: — OTRAS ABERTURAS EN LA CHAPA:

O.C.A.: FAVORABLE: SI — CONDICIONADA: — DENEGADA: — PRÓXIMA REVISIÓN: 15/12/2020 — GRUPO:

OBSERVACIONES

GERENCIA DE URBANISMO (AYUNTAMIENTO DE SEVILLA)

CONSERVACIÓN DE FUENTES Y MONUMENTOS	GMU	PARTE DE INSPECCIÓN CENTRO DE MANDO Y PROTECCIÓN DE FUERZA	FECHA	HOJA
			10/06/16	1 DE 1

IDENTIFICACIÓN

SITUACIÓN REAL C.M.: RANILLA - 1 - 2 - 3 - 4 - 5 (C.M GENERAL) COORD.X: 237861.87 COORD. Y: 4141717.18

CENTRO DE MANDO Nº: F163 - F164 - F165 - F166 **SUMINISTRO Nº:**

PLACA DE IDENTIFICACIÓN: F163/74 - F164/74 - F165/74 - F166/74 **TENSIÓN DE SUMINISTRO CONTRATO:** 400 - 220 V

POTENCIA INSTALADA: 41336 W **POTENCIA CONTRATADA:**

TOMA DE VALORES

CONTADOR DE ACTIVA Nº 51232981 **LECTURA:** 4094 kWh

CONTADOR DE REACTIVA Nº 51232981 **LECTURA:** 1049 kVARh

	HORA	R-S	S-T	R-T	R-N	S-N	T-N
TENSIÓN DIURNA EN VACÍO (V):	11:00	415	409	240	240	239	239
TENSIÓN NOCTURNA EN CARGA 100% (V):	11:00	410	407	238	237	237	236

	HORA	R	S	T	N
INTENSIDAD LINEA GENERAL EN CARGA 100% (A):		39	36	37	0.8

	HORA	R	S	T	GENERAL
FACTOR DE POTENCIA:		0.99	0.99	0.99	0.99

	R	S	T	N
CORRIENTE DE FUGA GENERAL(mA):	37	34	35	1.7

CIRCUITOS DE SALIDA	INTENSIDAD POR FASE				PROTECCIONES	CONDUCTORES	AISLAMIENTO MΩ				FACTOR DE POTENCIA				TIPO DE ARRANQUE
NUMERO Y DESIGNACIÓN	R	S	T	N	TIPO/CALIBRE	SECCIÓN mm²	R	S	T	N	R	S	T	MEDIA	
RANILLA - 1	14.5	13	13	0.5	4x63 A	4x16	∞	∞	∞	∞	0.99	1	0.99	0.99	
RANILLA - 2	12	11.3	12	0.5	4x63 A	3.5x25	∞	∞	∞	∞	0.99	0.99	1	0.99	
RANILLA - 3 - 4	9	9	8.7	0.3	4x63 A	4x16	∞	∞	∞	∞	0.99	0.99	0.99	1	
RANILLA - 5	4.5	4	4	0.4	4x40 A	4x10	∞	∞	∞	∞	0.99	0.99	0.99	0.99	

CARACTERÍSTICAS DEL C.M.

CAJA ACOMETIDA: TIPO: MODULO CONTADOR FUSIBLES: 3x125 A **DERIVACIÓN INDIVIDUAL:** TIPO: 0.6 / 1Kv SECCIÓN: 4x35 mm2

ARMARIO: TIPO: ORMAZABAL SISTEMA DE FIJACIÓN: SUELO DIMENSIONES: 167x153x46 cm

EQ. MED. DIRECTA: **EQ. MED. INDIRECTA: Rel. de transformación;** 100 / 5 A

PROTECCIÓN GENERAL: TIPO: TERMICO MARCA: SCHNEIDER CALIBRE: 4x125 A

TOMA DE CORRIENTE: **PUNTO DE LUZ:** **INT. TOMA CORR. Y PL:**

RELOJ: MARCA Y MODELO: Nº SERIE: VERSIÓN:

CONMUTADORES MANIOBRA: INT. NOMIN:

PROTECCION CIR. MANIOBRA: DIFERENCIAL: TÉRMICO:

CONMUTADORES FUERZA: TIPO: Nº: INT. NOMINAL: MARCA:

CONTACTORES ARRANQUE DIRECTO: TIPO: Nº: INT. NOMINAL: MARCA: PROTECCIÓN TERMICA REARMABLE:

CONTACTORES ARRANCADOR E-Δ: TIPO: Nº: INT. NOMINAL: MARCA: PROTECCIÓN TERMICA REARMABLE:

CONTACTORES VARIADOR FRECUENCIA: TIPO: Nº: INT. NOMINAL: MARCA: PROTECCIÓN TERMICA REARMABLE:

CONTACTORES BATERIA CONDENSADORES: TIPO: Nº: INT. NOMINAL: MARCA: PROTECCIÓN TERMICA REARMABLE:

INT. DIFERENCIALES: Nº 3 / 1 POLO: 4 SENSIBIL.: 300mA INT. NOMINAL: 63 / 40 A MARCA: SCHNEIDER

SISTEMA DE TELEGESTIÓN: TIPO: MARCA ROUTER: Nº TARJETA: PIN:

ANALIZADOR DE RED: MARCA: MODELO: **VOLTÍMETRO/AMPERÍMETRO:**

PROTECCIÓN CONTRA SOBRETENSIONES: MARCA: TIPO:

VARIADORES DE FRECUENCIA: MARCA: TIPO: POTENCIA:

ANEMÓMETRO: MARCA: TIPO:

TOMA DE TIERRA: SECCIÓN: 35 mm2 RESISTENCIA: 9 Ω LATIGUILLOS PUERTAS: SI

BATERIA CONDENSADORES: Nº INT. NOMINAL: MARCA: PROTECCION: POTENCIA:

GENERAL

REVISIÓN ELÉCTRICA: CABLEADOS: BORNAS Y CONEXIONES: CONTACTORES:

LIMPIEZA GENERAL: EXTERIOR ARMARIO: INTERIOR: ELEMENTOS EXTRAÑOS: CABLEADO:

CONTACTORES: OTROS COMPONENTES: PRODUCTO LIMPIADOR: AIRE COMPRIMIDO: HIDRÓFUGO:

ENGRASE: CANDADOS: BISAGRAS: CONTACTORES: OTROS:

REPASO CHAPA Y PINTURA: ABOLLADURAS: ÓXIDO: AJUSTES DE PUERTAS: PINTURA:

ESTANQUEIDAD: ORIFICIOS DE TUBOS ENTRADA Y SALIDA: OTRAS ABERTURAS EN LA CHAPA:

O.C.A.: FAVORABLE: SI CONDICIONADA: DENEGADA: PRÓXIMA REVISIÓN: 15/12/20 GRUPO:

OBSERVACIONES

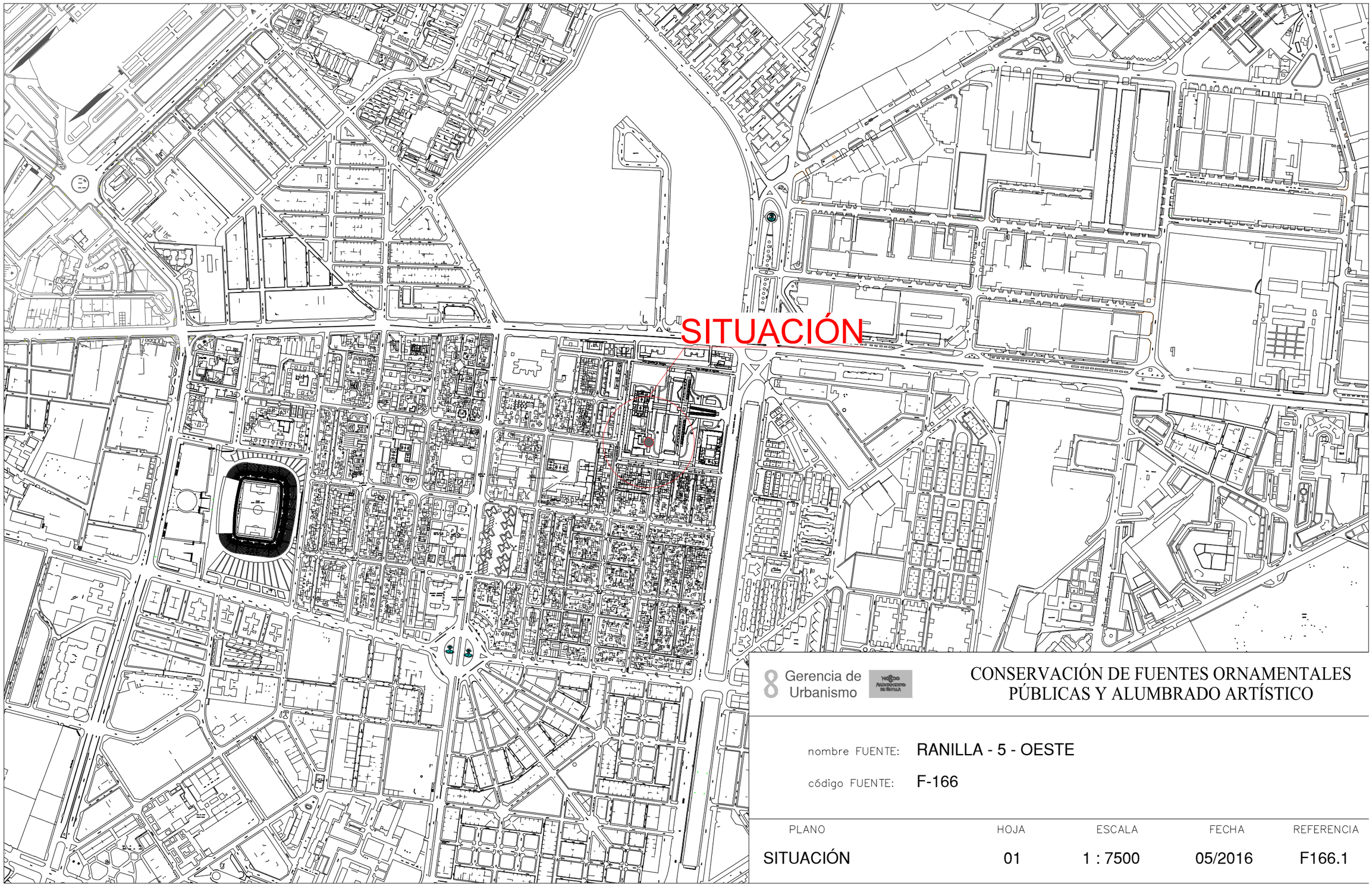

Gerencia de Urbanismo

CONSERVACIÓN DE FUENTES ORNAMENTALES PÚBLICAS Y ALUMBRADO ARTÍSTICO

nombre FUENTE: RANILLA - 5 - OESTE

código FUENTE: F-166

PLANO	HOJA	ESCALA	FECHA	REFERENCIA
SITUACIÓN	01	1 : 7500	05/2016	F166.1

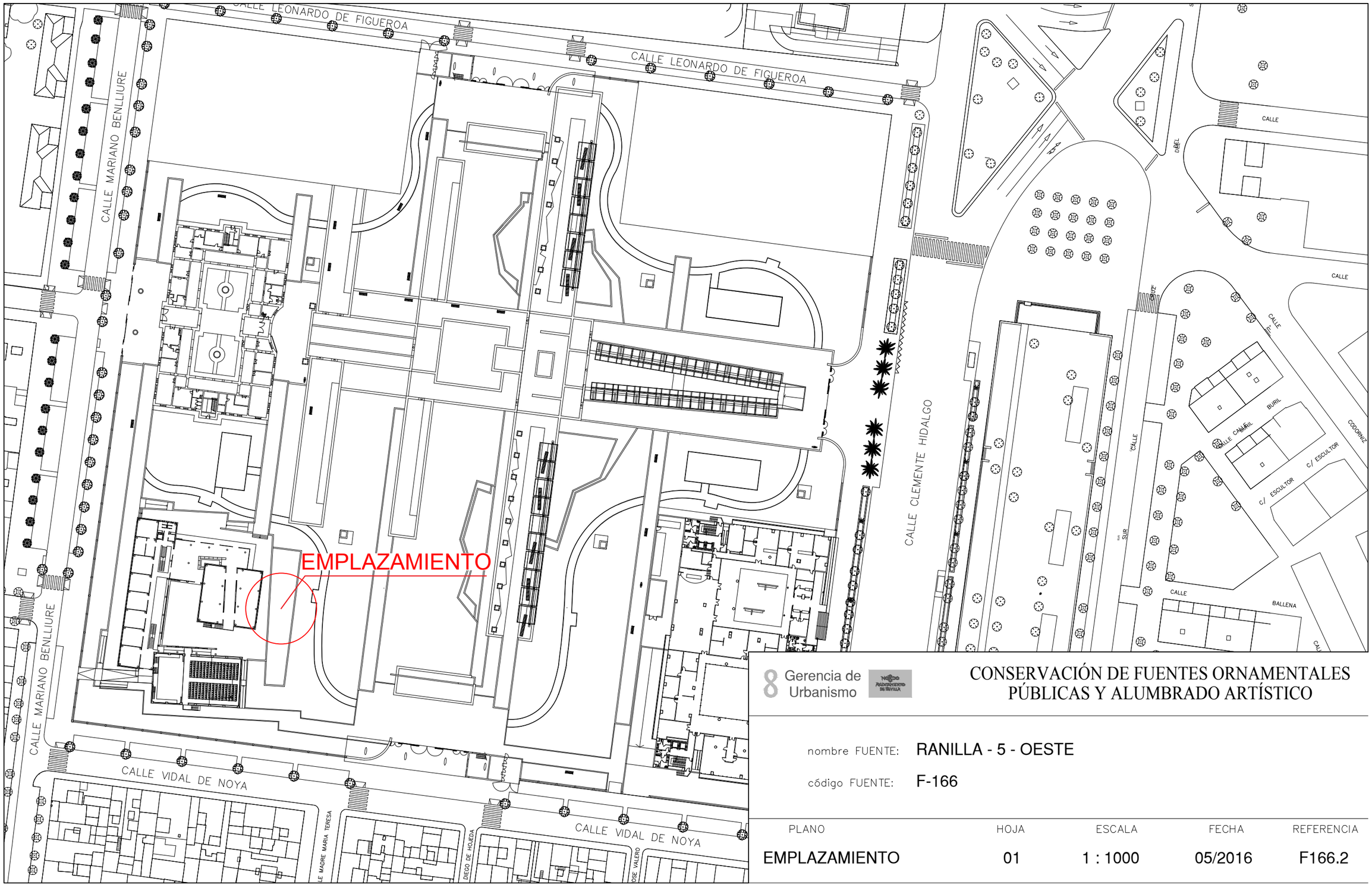

8 Gerencia de Urbanismo

CONSERVACIÓN DE FUENTES ORNAMENTALES PÚBLICAS Y ALUMBRADO ARTÍSTICO

nombre FUENTE: RANILLA - 5 - OESTE

código FUENTE: F-166

PLANO	HOJA	ESCALA	FECHA	REFERENCIA
EMPLAZAMIENTO	01	1 : 1000	05/2016	F166.2

PLANTA GENERAL

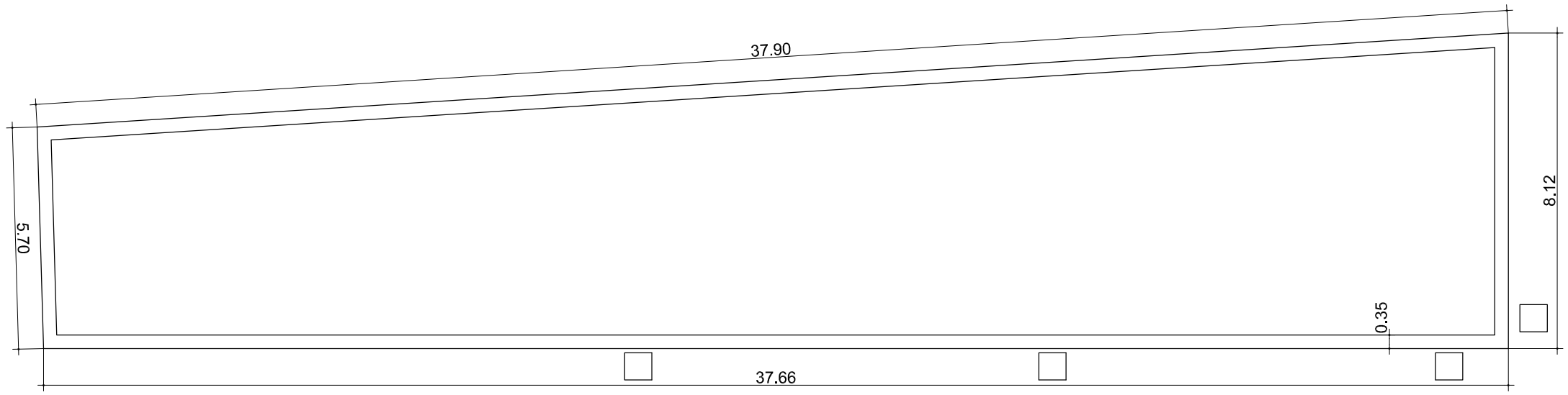

F.C.M.	FOSO COLECTOR MOTOR	A.A.A.	ARQUETA AGUA APORTE
A.D.	ARQUETA DESAGÜE	S.M.	SALA MAQUINA

ORIENTACIÓN:

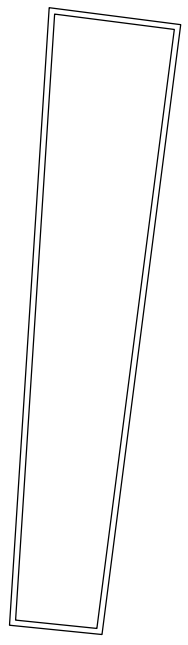

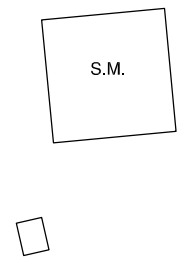

Gerencia de Urbanismo

Ayuntamiento de Sevilla

CONSERVACIÓN DE FUENTES ORNAMENTALES PÚBLICAS Y ALUMBRADO ARTÍSTICO

nombre FUENTE: RANILLA - 5 - OESTE

código FUENTE: F-166

PLANO	HOJA	ESCALA	FECHA	REFERENCIA
PLANTA	01	1:140	05/2016	F166.3

ALZADO

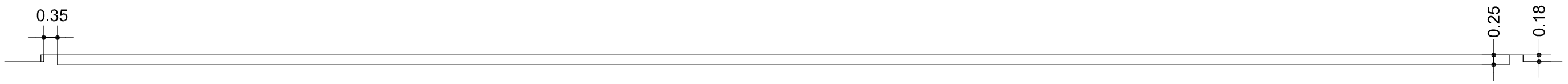

Gerencia de Urbanismo

CONSERVACIÓN DE FUENTES ORNAMENTALES PÚBLICAS Y ALUMBRADO ARTÍSTICO

nombre FUENTE: RANILLA - 5 - OESTE

código FUENTE: F-166

PLANO	HOJA	ESCALA	FECHA	REFERENCIA
ALZADO	01	1:110	05/2016	F166.4

PLANTA HIDRÁULICA

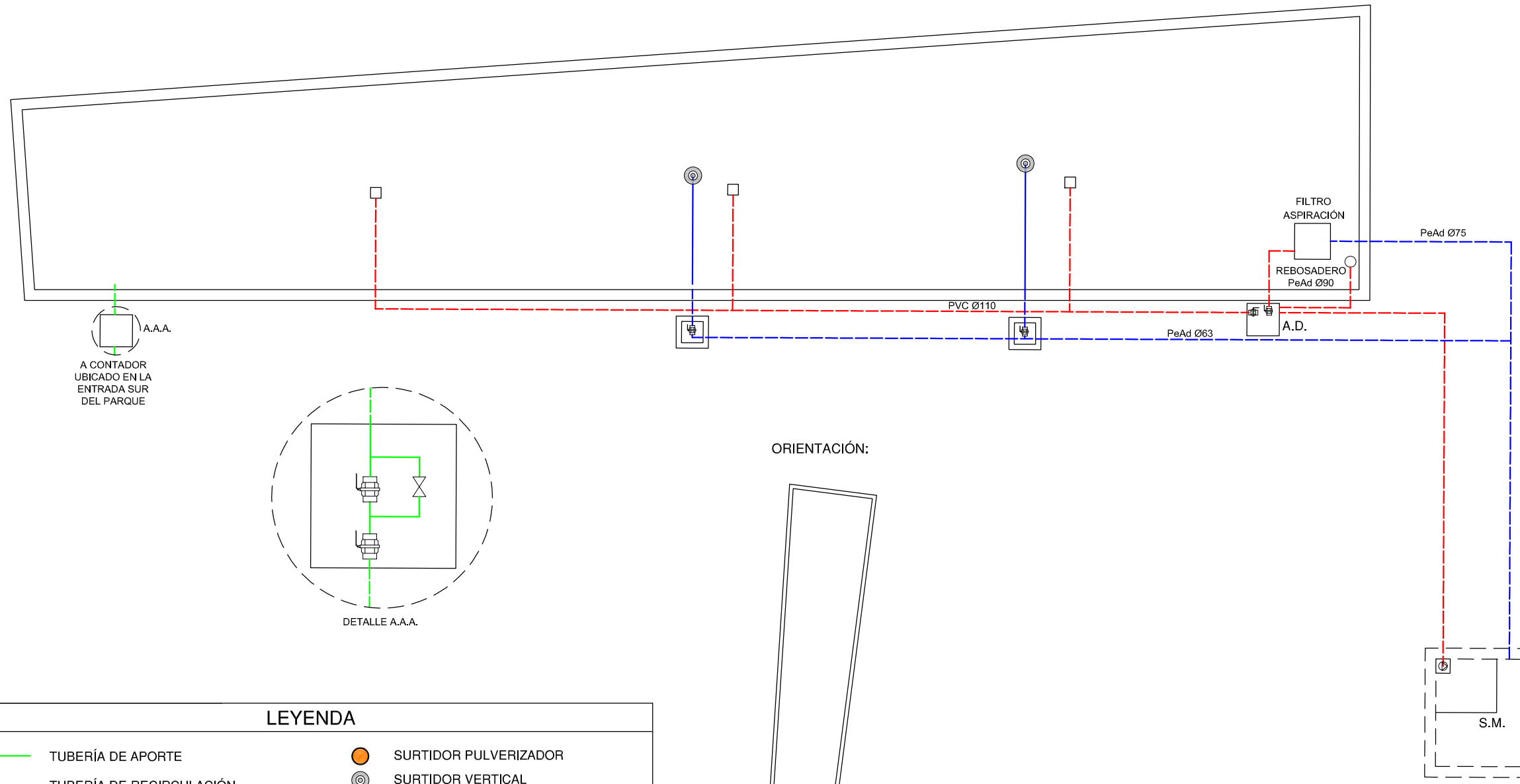

DETALLE A.A.A.

ORIENTACIÓN:

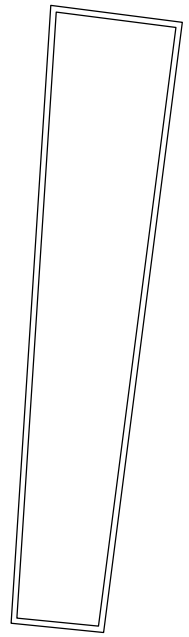

LEYENDA

- TUBERÍA DE APORTE
- TUBERÍA DE RECIRCULACIÓN
- TUBERÍA DE DESAGÜE
- CONTADOR
- ELECTROVALVULA
- LLAVE DE BOLA
- LLAVE COMPUERTA
- SURTIDOR PARABÓLICO
- BOMBA DE ACHIQUE
- SURTIDOR PULVERIZADOR
- SURTIDOR VERTICAL
- GRIFO
- LLAVE SELECTORA
- BRIDA UNIÓN
- VÁLVULA REGULADORA DE PRESIÓN
- MANOMETRO
- BOMBA RECIRCULACIÓN
- DEPÓSITO CL / PH

F.C.M.	FOSO COLECTOR MOTOR	A.A.A.	ARQUETA AGUA APORTE
A.D.	ARQUETA DESAGÜE	S.M.	SALA MAQUINA

Gerencia de Urbanismo

Ayuntamiento de Sevilla

CONSERVACIÓN DE FUENTES ORNAMENTALES PÚBLICAS Y ALUMBRADO ARTÍSTICO

nombre FUENTE: **RANILLA - 5 - OESTE**

código FUENTE: **F-166**

PLANO	HOJA	ESCALA	FECHA	REFERENCIA
HIDRÁULICO	01/02	1:140	05/2016	F166.5

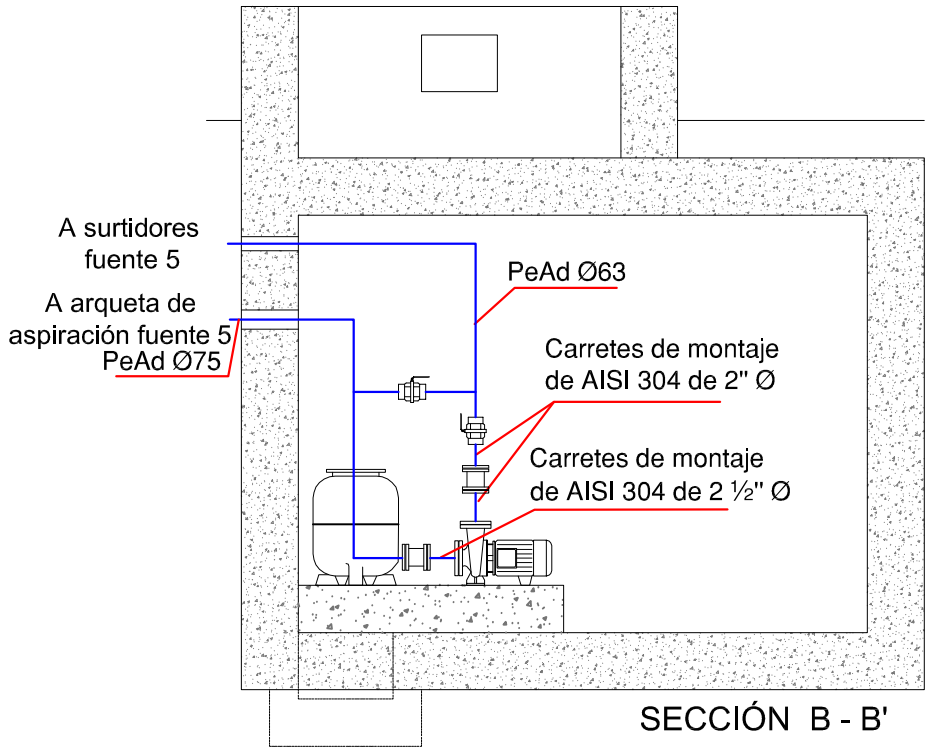

SECCIÓN B - B'

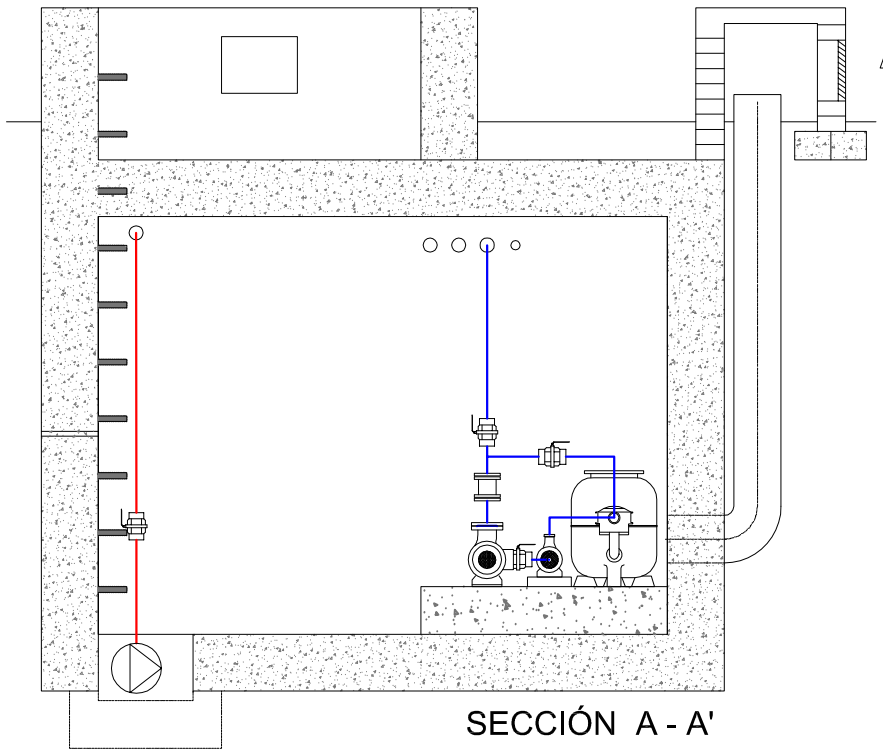

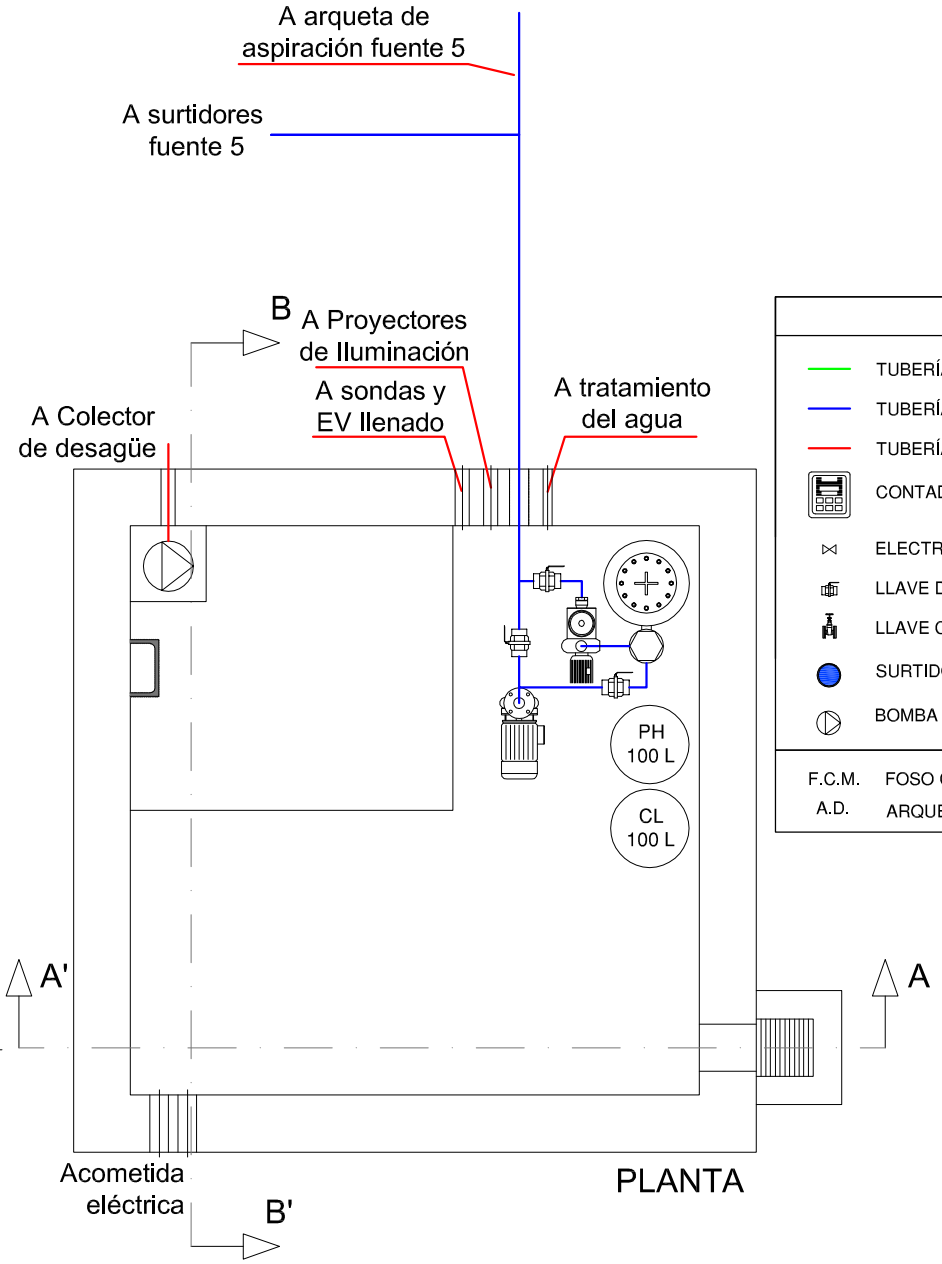

PLANTA

LEYENDA

- TUBERÍA DE APORTE
- TUBERÍA DE RECIRCULACIÓN
- TUBERÍA DE DESAGÜE
- CONTADOR
- ELECTROVALVULA
- LLAVE DE BOLA
- LLAVE COMPUERTA
- SURTIDOR PARABÓLICO
- BOMBA DE ACHIQUE
- SURTIDOR PULVERIZADOR
- SURTIDOR VERTICAL
- GRIFO
- LLAVE SELECTORA
- BRIDA UNIÓN
- VÁLVULA REGULADORA DE PRESIÓN
- MANOMETRO
- BOMBA RECIRCULACIÓN
- DEPÓSITO CL / PH

F.C.M. FOSO COLECTOR MOTOR
A.D. ARQUETA DESAGÜE
A.A.A. ARQUETA AGUA APORTE
S.M. SALA MAQUINA

Gerencia de Urbanismo

CONSERVACIÓN DE FUENTES ORNAMENTALES PÚBLICAS Y ALUMBRADO ARTÍSTICO

nombre FUENTE: RANILLA - 5 - OESTE

código FUENTE: F-166

PLANO	HOJA	ESCALA	FECHA	REFERENCIA
HIDRÁULICO	02/02	1:40	05/2016	F166.5

PLANTA HIDRÁULICA

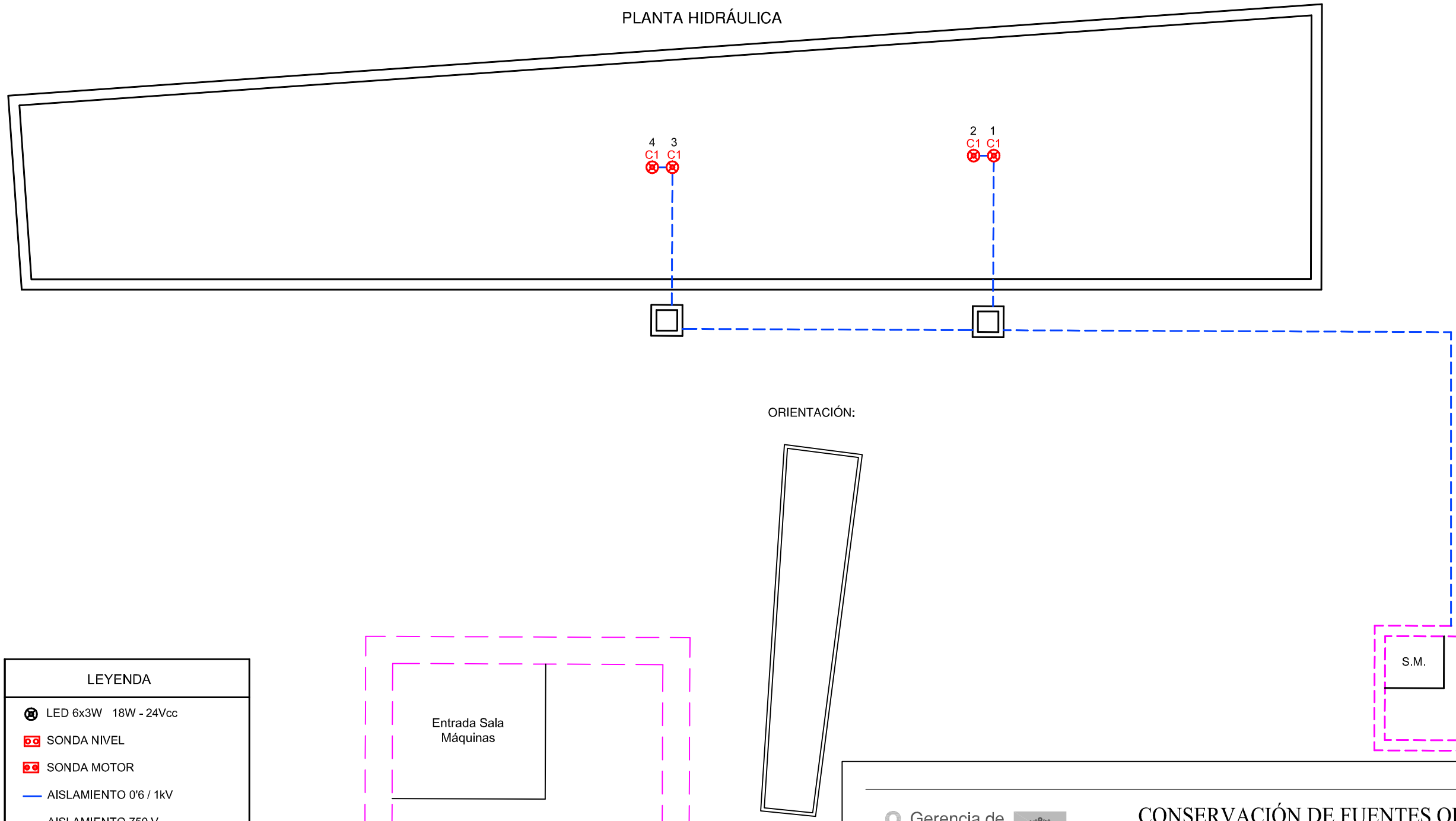

ORIENTACIÓN:

LEYENDA	
LED 6x3W 18W - 24Vcc	
SONDA NIVEL	
SONDA MOTOR	
AISLAMIENTO 0'6 / 1kV	
AISLAMIENTO 750 V	
F.C.M.	FOSO COLECTOR MOTOR
A.D.	ARQUETA DESAGÜE
A.A.A.	ARQUETA AGUA APORTE
S.M.	SALA MAQUINA

NOTA:

Cada proyector esta alimentado por un cable de aislamiento 0,6 / 1Kv y sección 3x2,5 mm2.

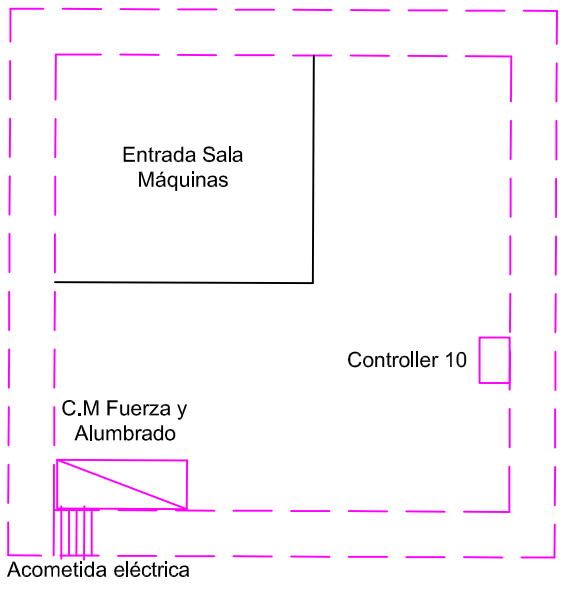

DETALLE SALA MÁQUINAS
ESCALA 1:50

Gerencia de Urbanismo

CONSERVACIÓN DE FUENTES ORNAMENTALES PÚBLICAS Y ALUMBRADO ARTÍSTICO

nombre FUENTE: RANILLA - 5 - OESTE

código FUENTE: F-166

PLANO	HOJA	ESCALA	FECHA	REFERENCIA
ELÉCTRICO	01/02	1/130	05/2016	F166.6

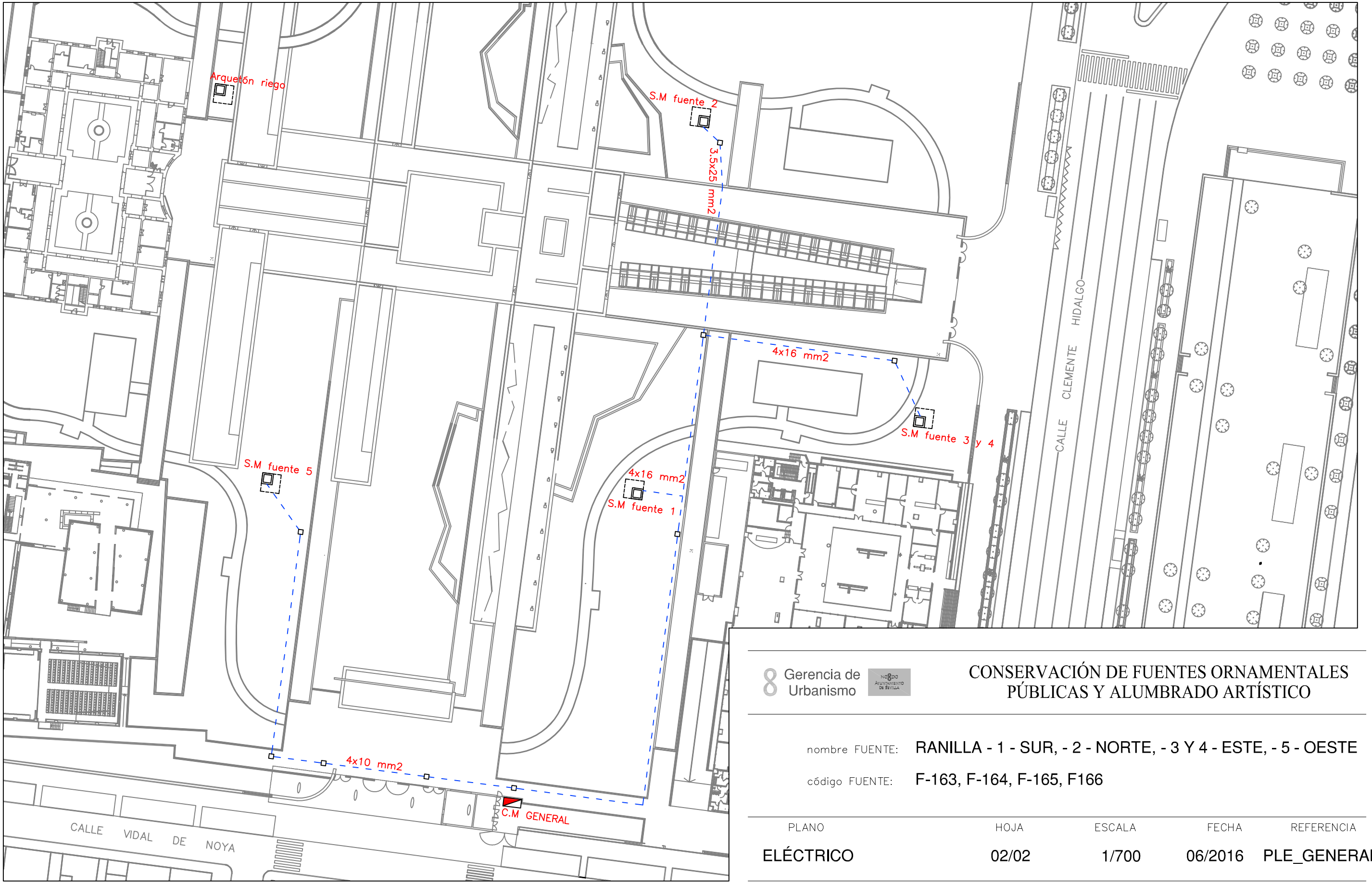

8 Gerencia de Urbanismo

CONSERVACIÓN DE FUENTES ORNAMENTALES PÚBLICAS Y ALUMBRADO ARTÍSTICO

nombre FUENTE: RANILLA - 1 - SUR, - 2 - NORTE, - 3 Y 4 - ESTE, - 5 - OESTE

código FUENTE: F-163, F-164, F-165, F166

PLANO	HOJA	ESCALA	FECHA	REFERENCIA
ELÉCTRICO	02/02	1/700	06/2016	PLE_GENERAL

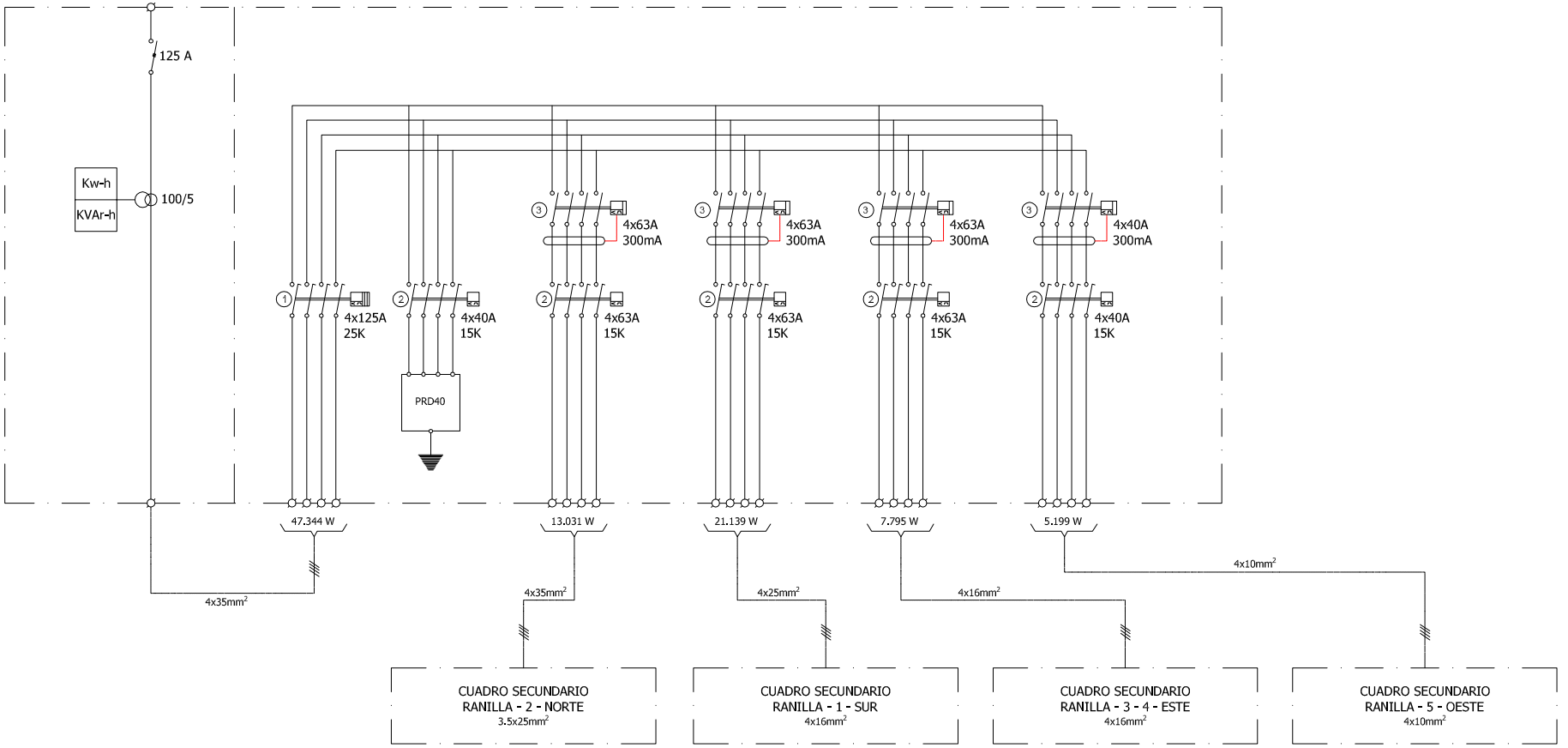

Gerencia de Urbanismo

CONSERVACIÓN DE FUENTES ORNAMENTALES PÚBLICAS Y ALUMBRADO ARTÍSTICO

nombre FUENTE: RANILLA - 1 - SUR, 2 - NORTE, 3 - 4 - ESTE, 5 - OESTE

código FUENTE: F-163, F-164, F-165, F-166

PLANO	HOJA	ESCALA	FECHA	REFERENCIA
ESQUEMA UNIFILAR	01	S/D	05/2016	F163.7/F164.7 F165.7/F166.7

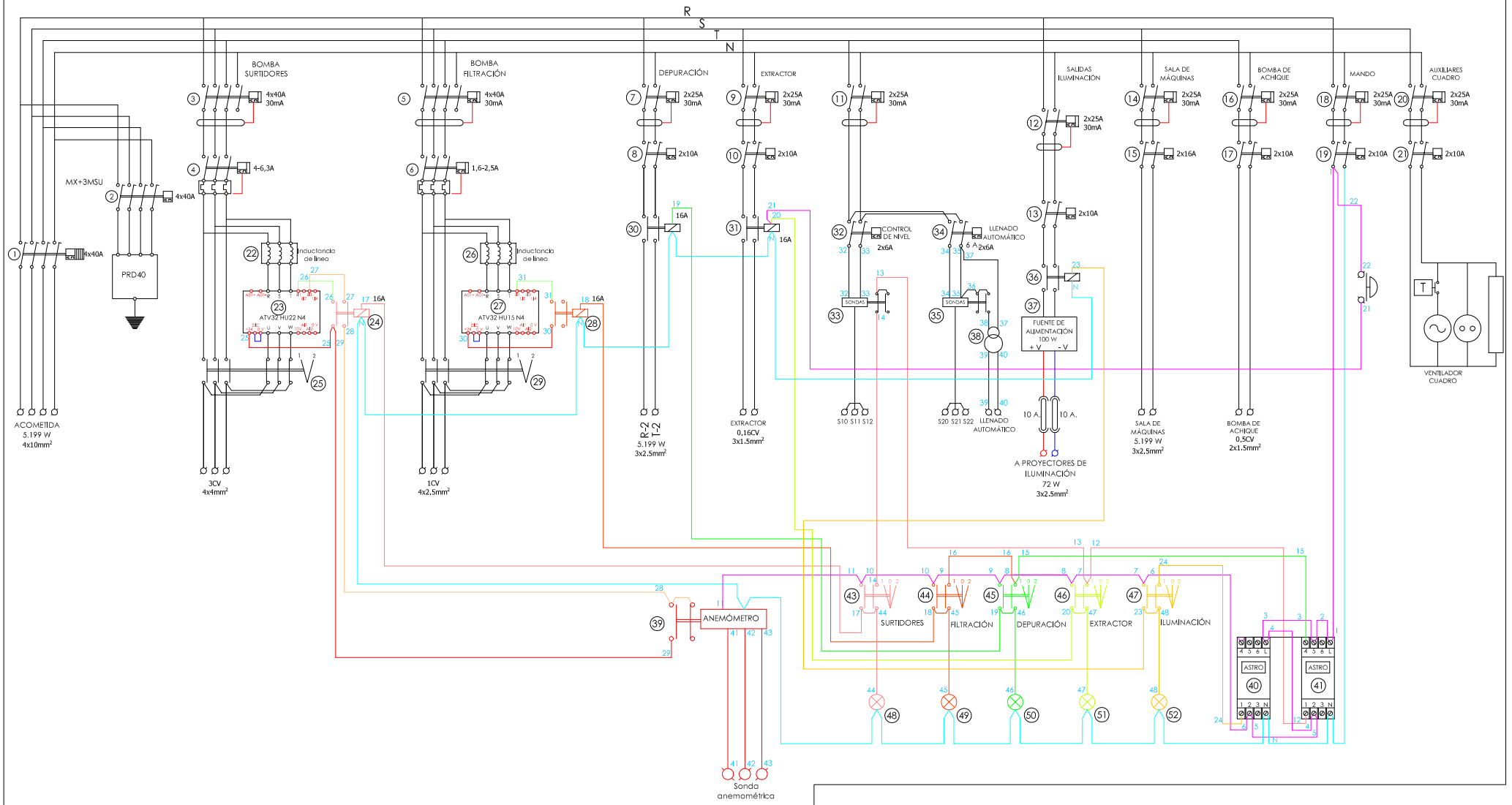

Gerencia de Urbanismo

CONSERVACIÓN DE FUENTES ORNAMENTALES PÚBLICAS Y ALUMBRADO ARTÍSTICO

nombre FUENTE: RANILLA - 5 - OESTE

código FUENTE: F-166

PLANO	HOJA	ESCALA	FECHA	REFERENCIA
ESQUEMA UNIFILAR	01	S/D	05/2016	F166.7

FICHA COMPONENTES FUENTE

Fuente	F166 RANILLA - 5 - OESTE

Alumbrado	Tipo	Potencia	Tensión	Cantidad
Lámpara	Led 6x3W	18W	24Vcc	4
Proyector	SALVIA ISS-0603-WH			4

Motores	Verticales	Filtrado	Bomba achique	Extractor de aire
Marca/Modelo	PEDROLLO/F-40/160 C	KRIPSOL/71-2	PEDROLLO/RXm2	S&P/TCBB/2-250/H
Tipo	Horizontal	Horizontal	Sumergible	Compact Tubular
Potencia	2,2kW/3CV	0,75kW/1CV	0,37kW/0,5CV	0,12kW/0,16CV
Tensión	III-230/400V	III-230/400V	I-230V	I-230V
Intensidad	9,9/5,7A	3,6/2,2A	2A	1,2A
Arranque	Variador	Variador	Directo	Directo
Veloc x anemo	SI	No	No	No
Compens cosφ	Variador	Variador	Condensador individual	Condensador individual
Caudal	100÷600l/m	91,67÷333,33 l/m	20÷220 l/m	1000 m³/h
Altura	27÷14mca	14÷5mca	9,5+2mca	
Cantidad	1	1	1	1

	Marca/Modelo	Fecha instalación	Depósitos químicos	Volumen
Sistema cloración	CONTROLLER 10	01/05/16	2	100L

Surtidores	Marca / Modelo	Diámetro/conexión	Cantidad	Material
Verticales	SAFE-RAIN F2311569	Ø19mm - 1½"M	2	Latón

Control nivel	Sondas nivel	☑
	Válvula flotador	☐
	Sin control	☐
	Sonda motor	☑

Contador de agua	Marca	CONTAZARA	Volumen agua vaso
	Número	12007907	36 m³
	Calibre	2"	

	Material	Cantidad	Volumen	Fecha renovación
Filtro aspiración	Acero inoxidable	4		
Filtro de arena	Poliéster	1	150 Kg	

Observaciones:	Contador de agua común para todas las fuentes de Ranilla

GERENCIA DE URBANISMO (AYUNTAMIENTO DE SEVILLA)

CONSERVACIÓN DE FUENTES Y MONUMENTOS	GMU	PARTE DE INSPECCIÓN CENTRO DE MANDO Y PROTECCIÓN DE FUERZA	FECHA	HOJA
			25/04/2016	1 DE 2

IDENTIFICACIÓN

SITUACIÓN REAL C.M.: RANILLA - 5 - OESTE — COORD.X: 237816,79 — COORD. Y: 4141777,59

CENTRO DE MANDO Nº: F166 — **SUMINISTRO Nº:**

PLACA DE IDENTIFICACIÓN: F166/74 — **TENSIÓN DE SUMINISTRO CONTRATO:** 400-220V

POTENCIA INSTALADA: 3,44kW — **POTENCIA CONTRATADA:**

TOMA DE VALORES

CONTADOR DE ACTIVA Nº 15051232981 — **LECTURA:** 800/1944 kWh

CONTADOR DE REACTIVA Nº 15051232981 — **LECTURA:** 170 kVARh

	HORA	R-S	S-T	R-T	R-N	S-N	T-N
TENSIÓN DIURNA EN VACÍO (V):		411	409	410	237	237	236
TENSIÓN NOCTURNA EN CARGA 100% (V):		408	406	408	236	235	235

	HORA	R	S	T	N
INTENSIDAD LINEA GENERAL EN CARGA 100% (A):		5,5	5	4,8	0,6

	HORA	R	S	T	GENERAL
FACTOR DE POTENCIA:		0,99	0,99	0,99	0,99

CORRIENTE DE FUGA GENERAL(mA):	R	S	T	N
	5,1	4,7	4,4	0,6

CIRCUITOS DE SALIDA	INTENSIDAD POR FASE				PROTECCIONES	CONDUCTORES	AISLAMIENTO MΩ				FACTOR DE POTENCIA				TIPO DE ARRANQUE
NUMERO Y DESIGNACIÓN	R	S	T	N	TIPO/CALIBRE	SECCIÓN mm²	R	S	T	N	R	S	T	MEDIA	
C1 SURTIDORES	4,6	4,7	4,8		4x40A 30mA	4x4	∞	∞	∞		0,99	0,99	0,99	0,99	VARIADOR
C2 FILTRACIÓN	2	2	2		4x40A 30mA	4x2,5	∞	∞	∞		0,99	0,99	0,99	0,99	VARIADOR
C3 DEPURACIÓN	0,02			0,02	2x10A	3x2,5	∞			∞	1			1	DIRECTO
C4 EXTRATOR	0,5			0,5	2x10A	3x1,5	∞			∞	1			1	DIRECTO
C5 ILUMINACIÓN SALA	0,8			0,8	2x10A	3x2,5	∞			∞	0,99			0,99	DIRECTO
C6 BOMBA DE ACHIQUE	1,7			1,7	2x10A	2x1,5	∞			∞	0,98			0,98	DIRECTO

CARACTERÍSTICAS DEL C.M.

CAJA ACOMETIDA: TIPO: MODULO AISLANTE — FUSIBLES: 125 A — **DERIVACIÓN INDIVIDUAL:** TIPO: 0,5/1kV — SECCIÓN: 4x10mm²

ARMARIO: TIPO: POLIÉSTER — SISTEMA DE FIJACIÓN: PARED — DIMENSIONES: 60x100x30cm

EQ. MED. DIRECTA: — **EQ. MED. INDIRECTA: Rel. de transformación;** 100 / 5 A

PROTECCIÓN GENERAL: TIPO: TÉRMICA — MARCA: SCHNEIDER — CALIBRE: 4x40A 10kA

TOMA DE CORRIENTE: SI — **PUNTO DE LUZ:** SI — **INT. TOMA CORR. Y PL:** SI

RELOJ: MARCA Y MODELO: ORBIS ASTRO NOVACITY — Nº SERIE: — VERSIÓN:

CONMUTADORES MANIOBRA: INT. NOMIN: 10 A

PROTECCION CIR. MANIOBRA: DIFERENCIAL: 2x25A 30mA — TÉRMICO: 2x10A 10kA

CONMUTADORES FUERZA: TIPO: ROTATIVO — Nº: 2 — INT. NOMINAL: 16A — MARCA: GAVE

CONTACTORES ARRANQUE DIRECTO: TIPO: LC1K09 — Nº: 2 — INT. NOMINAL: 16A — MARCA: SCHNEIDER — PROTECCIÓN TERMICA REARMABLE:

CONTACTORES ARRANCADOR E-Δ: TIPO: — Nº: — INT. NOMINAL: — MARCA: — PROTECCIÓN TERMICA REARMABLE:

CONTACTORES VARIADOR FRECUENCIA: TIPO: LC1K09 — Nº: 2 — INT. NOMINAL: 16A — MARCA: SCHNEIDER — PROTECCIÓN TERMICA REARMABLE: 4-6,3 / 1,6-2,5 A

CONTACTORES BATERIA CONDENSADORES: TIPO: — Nº: — INT. NOMINAL: — MARCA: — PROTECCIÓN TERMICA REARMABLE:

INT. DIFERENCIALES: Nº 2 / 7 — POLO: 4 / 2 — SENSIBIL.: 30mA — INT. NOMINAL: 40 / 25A — MARCA: SCHNEIDER

SISTEMA DE TELEGESTIÓN: TIPO: — MARCA ROUTER: — Nº TARJETA: — PIN:

ANALIZADOR DE RED: MARCA: — MODELO: — **VOLTÍMETRO/AMPERÍMETRO:**

PROTECCIÓN CONTRA SOBRETENSIONES: MARCA: SCHNEIDER — TIPO: IMSU

VARIADORES DE FRECUENCIA: MARCA: SCHNEIDER — TIPO: ATU32HUSSN4 — POTENCIA: 2,2kW

ANEMÓMETRO: MARCA: RHOMBERG — TIPO: SC-320

TOMA DE TIERRA: SECCIÓN: 25mm² — RESISTENCIA: 10 Ω — LATIGUILLOS PUERTAS: POLIÉSTER

BATERIA CONDENSADORES: Nº — INT. NOMINAL: — MARCA: — PROTECCION: — POTENCIA:

GENERAL

REVISIÓN ELÉCTRICA: CABLEADOS: — BORNAS Y CONEXIONES: — CONTACTORES:

LIMPIEZA GENERAL: EXTERIOR ARMARIO: — INTERIOR: — ELEMENTOS EXTRAÑOS: — CABLEADO:

CONTACTORES: — OTROS COMPONENTES: — PRODUCTO LIMPIADOR: — AIRE COMPRIMIDO: — HIDRÓFUGO:

ENGRASE: CANDADOS: — BISAGRAS: — CONTACTORES: — OTROS:

REPASO CHAPA Y PINTURA: ABOLLADURAS: — ÓXIDO: — AJUSTES DE PUERTAS: — PINTURA:

ESTANQUEIDAD: ORIFICIOS DE TUBOS ENTRADA Y SALIDA: — OTRAS ABERTURAS EN LA CHAPA:

O.C.A.: FAVORABLE: SI — CONDICIONADA: — DENEGADA: — PRÓXIMA REVISIÓN: 15/12/2020 — GRUPO:

OBSERVACIONES

GERENCIA DE URBANISMO (AYUNTAMIENTO DE SEVILLA)

CONSERVACIÓN DE FUENTES Y MONUMENTOS	GMU	PARTE DE INSPECCIÓN CENTRO DE MANDO Y PROTECCIÓN DE ALUMBRADO	FECHA	HOJA
			25/04/2016	2 DE 2

IDENTIFICACIÓN

SITUACIÓN REAL C.M.: RANILLA - 5 - OESTE — COORD.X: 237816,79 — COORD. Y: 4141777,59

CENTRO DE MANDO Nº: F166 — **SUMINISTRO Nº:**

PLACA DE IDENTIFICACIÓN: F166/74 — **TENSIÓN DE SUMINISTRO CONTRATO:** 400-220 V

POTENCIA INSTALADA: 72 W — **POTENCIA CONTRATADA:**

TOMA DE VALORES

CONTADOR DE ACTIVA Nº 15051232981 — **LECTURA:** 800/1944 kWh

CONTADOR DE REACTIVA Nº 15051232981 — **LECTURA:** 170 kVARh

	HORA	R-S	S-T	R-T	R-N	S-N	T-N
TENSIÓN DIURNA EN VACÍO (V):		411	409	410	237	237	236
TENSIÓN NOCTURNA EN CARGA 100% (V):		414	412	410	239	239	238

INTENSIDAD LINEA GENERAL EN CARGA 100% (A):	HORA	R	S	T	N
		0,01			0,3

FACTOR DE POTENCIA:	HORA	R	S	T	GENERAL
		1			1

CORRIENTE DE FUGA GENERAL(mA):	R	S	T	N
	0,3			0,3

CIRCUITOS DE SALIDA	INTENSIDAD POR FASE(A)				PROTECCIONES	CONDUCTORES	AISLAMIENTO (MΩ)				FACTOR DE POTENCIA				TIPO DE ARRANQUE
NUMERO Y DESIGNACIÓN	R	S	T	N	TIPO/CALIBRE	SECCIÓN (mm²)	R	S	T	N	R	S	T	MEDIA	
C1	0,01			0,01	2x10A 10K	3x2,5	10,4			10,9					DIRECTO

CARACTERÍSTICAS DEL C.M.

CAJA ACOMETIDA: TIPO: MODULO AISLANTE — FUSIBLES: 125 A — **DERIVACIÓN INDIVIDUAL:** TIPO: 0,5/1kV — SECCIÓN: 4x10mm²

ARMARIO: TIPO: POLIÉSTER — SISTEMA DE FIJACIÓN: PARED — DIMENSIONES: 100x60x30cm

EQ. MED. DIRECTA: — **EQ. MED. INDIRECTA: Rel. de transformación;** 100 / 5 A

PROTECCIÓN GENERAL: TIPO: TÉRMICA — MARCA: SCHNEIDER — CALIBRE: 4x40A 10kA

TOMA DE CORRIENTE: — **PUNTO DE LUZ:** — **INT. TOMA CORR. Y PL:**

RELOJ: MARCA Y MODELO: ORBIS ASTRO NOVACITY — Nº SERIE: — VERSIÓN:

CONMUTADORES MANIOBRA: INT. NOMINAL: 10A

PROTECCION CIR. MANIOBRA: DIFERENCIAL: 2x25A 30mA — TÉRMICO: 2x10A

CONMUTADORES FUERZA: TIPO: — Nº: — INT. NOMINAL: — MARCA:

CONTACTORES: TIPO: LC1K09 — Nº: 1 — INT. NOMINAL: 16A — MARCA: SCHNEIDER — PROTECCIÓN TERMICA REARMABLE:

CONTACTORES: TIPO: — Nº: — INT. NOMINAL: — MARCA: — PROTECCIÓN TERMICA REARMABLE:

CONTACTORES: TIPO: — Nº: — INT. NOMINAL: — MARCA: — PROTECCIÓN TERMICA REARMABLE:

CONTACTORES: TIPO: — Nº: — INT. NOMINAL: — MARCA: — PROTECCIÓN TERMICA REARMABLE:

CONTROLADOR DE COLOR:

FUENTE ALIMENTACION: — POTENCIA: 5A — TENSION: 230-25V

INT. DIFERENCIALES: Nº 1 — POLO: 2 — SENSIBIL.: 30mA — INT. NOMINAL: 25A — MARCA: SCHNEIDER

SISTEMA DE TELEGESTIÓN: TIPO: — MARCA ROUTER: — Nº TARJETA: — PIN:

ANALIZADOR DE RED: MARCA: — MODELO: — **VOLTÍMETRO/AMPERÍMETRO:**

PROTECCIÓN CONTRA SOBRETENSIONES: MARCA: — TIPO:

VARIADORES DE FRECUENCIA: MARCA: — TIPO: — POTENCIA:

ANEMÓMETRO: MARCA: — TIPO:

TOMA DE TIERRA: SECCIÓN: 25mm² — RESISTENCIA: 10 Ω — LATIGUILLOS PUERTAS: POLIÉSTER

BATERIA CONDENSADORES: Nº — INT. NOMINAL: — MARCA: — PROTECCION: — POTENCIA:

GENERAL

REVISIÓN ELÉCTRICA: CABLEADOS: — BORNAS Y CONEXIONES: — CONTACTORES:

LIMPIEZA GENERAL: EXTERIOR ARMARIO: — INTERIOR: — ELEMENTOS EXTRAÑOS: — CABLEADO:

CONTACTORES: — OTROS COMPONENTES: — PRODUCTO LIMPIADOR: — AIRE COMPRIMIDO: — HIDRÓFUGO:

ENGRASE: CANDADOS: — BISAGRAS: — CONTACTORES: — OTROS:

REPASO CHAPA Y PINTURA: ABOLLADURAS: — ÓXIDO: — AJUSTES DE PUERTAS: — PINTURA:

ESTANQUEIDAD: ORIFICIOS DE TUBOS ENTRADA Y SALIDA: — OTRAS ABERTURAS EN LA CHAPA:

O.C.A.: FAVORABLE: SI — CONDICIONADA: — DENEGADA: — PRÓXIMA REVISIÓN: 15/12/2020 — GRUPO:

OBSERVACIONES

GERENCIA DE URBANISMO (AYUNTAMIENTO DE SEVILLA)

CONSERVACIÓN DE FUENTES Y MONUMENTOS	GMU	PARTE DE INSPECCIÓN CENTRO DE MANDO Y PROTECCIÓN DE FUERZA	FECHA	HOJA
			10/06/16	1 DE 1

IDENTIFICACIÓN

SITUACIÓN REAL C.M.: RANILLA - 1 - 2 - 3 - 4 - 5 (C.M GENERAL) COORD.X: 237861.87 COORD. Y: 4141717.18

CENTRO DE MANDO Nº: F163 - F164 - F165 - F166 **SUMINISTRO Nº:**

PLACA DE IDENTIFICACIÓN: F163/74 - F164/74 - F165/74 - F166/74 **TENSIÓN DE SUMINISTRO CONTRATO:** 400 - 220 V

POTENCIA INSTALADA: 41336 W **POTENCIA CONTRATADA:**

TOMA DE VALORES

CONTADOR DE ACTIVA Nº 51232981 **LECTURA:** 4094 kWh

CONTADOR DE REACTIVA Nº 51232981 **LECTURA:** 1049 kVARh

	HORA	R-S	S-T	R-T	R-N	S-N	T-N
TENSIÓN DIURNA EN VACÍO (V):	11:00	415	409	240	240	239	239
TENSIÓN NOCTURNA EN CARGA 100% (V):	11:00	410	407	238	237	237	236

	HORA	R	S	T	N
INTENSIDAD LINEA GENERAL EN CARGA 100% (A):		39	36	37	0.8

	HORA	R	S	T	GENERAL
FACTOR DE POTENCIA:		0.99	0.99	0.99	0.99

	R	S	T	N
CORRIENTE DE FUGA GENERAL(mA):	37	34	35	1.7

CIRCUITOS DE SALIDA	INTENSIDAD POR FASE				PROTECCIONES	CONDUCTORES	AISLAMIENTO MΩ				FACTOR DE POTENCIA				TIPO DE ARRANQUE
NUMERO Y DESIGNACIÓN	R	S	T	N	TIPO/CALIBRE	SECCIÓN mm²	R	S	T	N	R	S	T	MEDIA	
RANILLA - 1	14.5	13	13	0.5	4x63 A	4x16	∞	∞	∞	∞	0.99	1	0.99	0.99	
RANILLA - 2	12	11.3	12	0.5	4x63 A	3.5x25	∞	∞	∞	∞	0.99	0.99	1	0.99	
RANILLA - 3 - 4	9	9	8.7	0.3	4x63 A	4x16	∞	∞	∞	∞	0.99	0.99	0.99	1	
RANILLA - 5	4.5	4	4	0.4	4x40 A	4x10	∞	∞	∞	∞	0.99	0.99	0.99	0.99	

CARACTERÍSTICAS DEL C.M.

CAJA ACOMETIDA: TIPO: MODULO CONTADOR FUSIBLES: 3x125 A **DERIVACIÓN INDIVIDUAL:** TIPO: 0.6 / 1Kv SECCIÓN: 4x35 mm2

ARMARIO: TIPO: ORMAZABAL SISTEMA DE FIJACIÓN: SUELO DIMENSIONES: 167x153x46 cm

EQ. MED. DIRECTA: **EQ. MED. INDIRECTA: Rel. de transformación;** 100 / 5 A

PROTECCIÓN GENERAL: TIPO: TERMICO MARCA: SCHNEIDER CALIBRE: 4x125 A

TOMA DE CORRIENTE: **PUNTO DE LUZ:** **INT. TOMA CORR. Y PL:**

RELOJ: MARCA Y MODELO: Nº SERIE: VERSIÓN:

CONMUTADORES MANIOBRA: INT. NOMIN:

PROTECCION CIR. MANIOBRA: DIFERENCIAL: TÉRMICO:

CONMUTADORES FUERZA: TIPO: Nº: INT. NOMINAL: MARCA:

CONTACTORES ARRANQUE DIRECTO: TIPO: Nº: INT. NOMINAL: MARCA: PROTECCIÓN TERMICA REARMABLE:

CONTACTORES ARRANCADOR E-Δ: TIPO: Nº: INT. NOMINAL: MARCA: PROTECCIÓN TERMICA REARMABLE:

CONTACTORES VARIADOR FRECUENCIA: TIPO: Nº: INT. NOMINAL: MARCA: PROTECCIÓN TERMICA REARMABLE:

CONTACTORES BATERIA CONDENSADORES: TIPO: Nº: INT. NOMINAL: MARCA: PROTECCIÓN TERMICA REARMABLE:

INT. DIFERENCIALES: Nº 3 / 1 POLO: 4 SENSIBIL.: 300mA INT. NOMINAL: 63 / 40 A MARCA: SCHNEIDER

SISTEMA DE TELEGESTIÓN: TIPO: MARCA ROUTER: Nº TARJETA: PIN:

ANALIZADOR DE RED: MARCA: MODELO: **VOLTÍMETRO/AMPERÍMETRO:**

PROTECCIÓN CONTRA SOBRETENSIONES: MARCA: TIPO:

VARIADORES DE FRECUENCIA: MARCA: TIPO: POTENCIA:

ANEMÓMETRO: MARCA: TIPO:

TOMA DE TIERRA: SECCIÓN: 35 mm2 RESISTENCIA: 9 Ω LATIGUILLOS PUERTAS: SI

BATERIA CONDENSADORES: Nº INT. NOMINAL: MARCA: PROTECCION: POTENCIA:

GENERAL

REVISIÓN ELÉCTRICA: CABLEADOS: BORNAS Y CONEXIONES: CONTACTORES:

LIMPIEZA GENERAL: EXTERIOR ARMARIO: INTERIOR: ELEMENTOS EXTRAÑOS: CABLEADO:

CONTACTORES: OTROS COMPONENTES: PRODUCTO LIMPIADOR: AIRE COMPRIMIDO: HIDRÓFUGO:

ENGRASE: CANDADOS: BISAGRAS: CONTACTORES: OTROS:

REPASO CHAPA Y PINTURA: ABOLLADURAS: ÓXIDO: AJUSTES DE PUERTAS: PINTURA:

ESTANQUEIDAD: ORIFICIOS DE TUBOS ENTRADA Y SALIDA: OTRAS ABERTURAS EN LA CHAPA:

O.C.A.: FAVORABLE: SI CONDICIONADA: DENEGADA: PRÓXIMA REVISIÓN: 15/12/20 GRUPO:

OBSERVACIONES

INDICE PLANOS Y FICHAS MONUMENTOS

ÍNDICE	CÓDIGO	MONUMENTO
0		PLANO GENERAL SITUACIÓN MONUMENTOS
1	**M028**	CATEDRAL - GIRALDA
2	**M029**	PLAZA DE ESPAÑA
3	**M030**	PLAZA DE AMÉRICA
4	**M031**	ARCHIVO DE INDIAS
5	**M032**	TORRE DEL ORO
6	**M033**	IGLESIA DE SAN PEDRO
7	**M034**	IGLESIA DE SANTA CATALINA
8	**M035**	IGLESIA DEL SALVADOR
9	**M036**	IGLESIA DE SAN LUÍS
10	**M037**	IGLESIA DE SANTA ANA
11	**M038**	IGLESIA DE LA O
12	**M039**	IGLESIA DE SAN ISIDORO
13	**M040**	IGLESIA DE SAN ILDEFONSO
14	**M041**	IGLESIA DE SAN LORENZO
15	**M042**	IGLESIA DE SAN JUAN DE LA PALMA
16	**M043**	CONVENTO DE SANTA PAULA
17	**M044**	MONUMENTO A LA INMACULADA
18	**M045**	MUSEO DE BELLAS ARTES
19	**M046**	PARQUE RANILLA - PÉRGOLAS
20	**M047**	MONUMENTO DE ANÍBAL GONZÁLEZ
21	**M048**	PUENTE DE TRIANA
22	**M049**	PUENTE DE LOS REMEDIOS
23	**M050**	IGLESIA SAN DIEGO DE ALCALÁ
24	**M051**	IGLESIA DE LA CARIDAD
25	**M052**	IGLESIA DE LA MAGDALENA
26	**M053**	IGLESIA DEL PATROCINIO
27	**M054**	IGLESIA DE SANTA ROSALÍA
28	**M055**	MONASTERIO DE SAN JERÓNIMO
29	**M056**	IGLESIA DE SAN JULIÁN
30	**M057**	IGLESIA DE LOS TERCEROS
31	**M058**	IGLESIA DE SAN MARCOS
32	**M059**	IGLESIA DE SANTA ISABEL
33	**M060**	IGLESIA DE SANTA MARINA
34	**M061**	TORRE DE DON FADRIQUE
35	**M062**	IGLESIA DE SAN GIL
36	**M063**	CONVENTO DE SANTA ANA
37	**M064**	IGLESIA DE LA ANUNCIACIÓN
38	**M065**	IGLESIA DE SAN ANDRÉS
39	**M066**	IGLESIA DE SAN ROMÁN
40	**M067**	IGLESIA DE SAN MARTÍN
41	**M068**	IGLESIA DE OMNIUM SANCTORUM
42	**M069**	CAPILLA DE SAN JOSÉ

43	**M070**	CAPILLA DE PUERTA DE JEREZ
44	**M071**	IGLESIA DE SAN NICOLÁS
45	**M072**	IGLESIA DE SAN BERNARDO
46	**M073**	IGLESIA DE SANTA CRUZ
47	**M074**	IGLESIA DE SAN JACINTO
48	**M075**	IGLESIA DE LA PAZ
49	**M076**	IGLESIA DE SAN ALBERTO
50	**M077**	IGLESIA DE SAN BARTOLOMÉ
51	**M078**	CONVENTO DE SANTA INÉS
52	**M079**	ACUEDUCTO DE LAS MADEJAS
53	**M080**	TORRE DE LA PLATA
54	**M081**	MONASTERIO DE SAN CLEMENTE
55	**M082**	MURALLA DE LOS REALES ALCÁZARES
56	**M083**	IGLESIA DE LOS SALESIANOS DE TRIANA
57	**M084**	PUENTE CRISTO DE LA EXPIRACIÓN
58	**M094**	CAPILLA DEL CARMEN
59	**M108**	PALACIO DE LOS MARQUESES DE LA ALGABA
60	**M109**	PALACIO Y JARDINES DE LA BUHAIRA
61	**M110**	MONUMENTO A LA TOLERANCIA
62	**M111**	MONUMENTO DEL CID
63	**M120**	CENTRO CÍVICO BELLAVISTA
64	**M124**	MONUMENTO A CURRO ROMERO Y MANOLO VÁZQUEZ
65	**M130**	IGLESIA DE SAN VICENTE
66	**M131**	CAPILLA DEL CARMEN DE CALATRAVA
67	**M135**	TEATRO LOPE DE VEGA
68	**M136**	MURALLA DE LA MACARENA
69	**M137**	PUENTE DE LA BARQUETA
70	**M138**	MURALLA DEL ALCÁZAR (PLAZA DEL TRIUNFO)
71	**M139**	PUENTE DE SAN TELMO
72	**M140**	MONUMENTO DE SAN FERNANDO
73	**M141**	PORTADA SALESIANOS DE LA TRINIDAD
74	**M148**	ACUEDUCTO LOS CAÑOS DE CARMONA
75	**M159**	MONUMENTO A FRAY BARTOLOMÉ DE LAS CASAS
76	**M160**	COLUMNAS ALAMEDA DE HÉRCULES - NORTE
77	**M161**	COLUMNAS ALAMEDA DE HÉRCULES - SUR
78	**M162**	TEMPLETE CRUZ DEL CAMPO

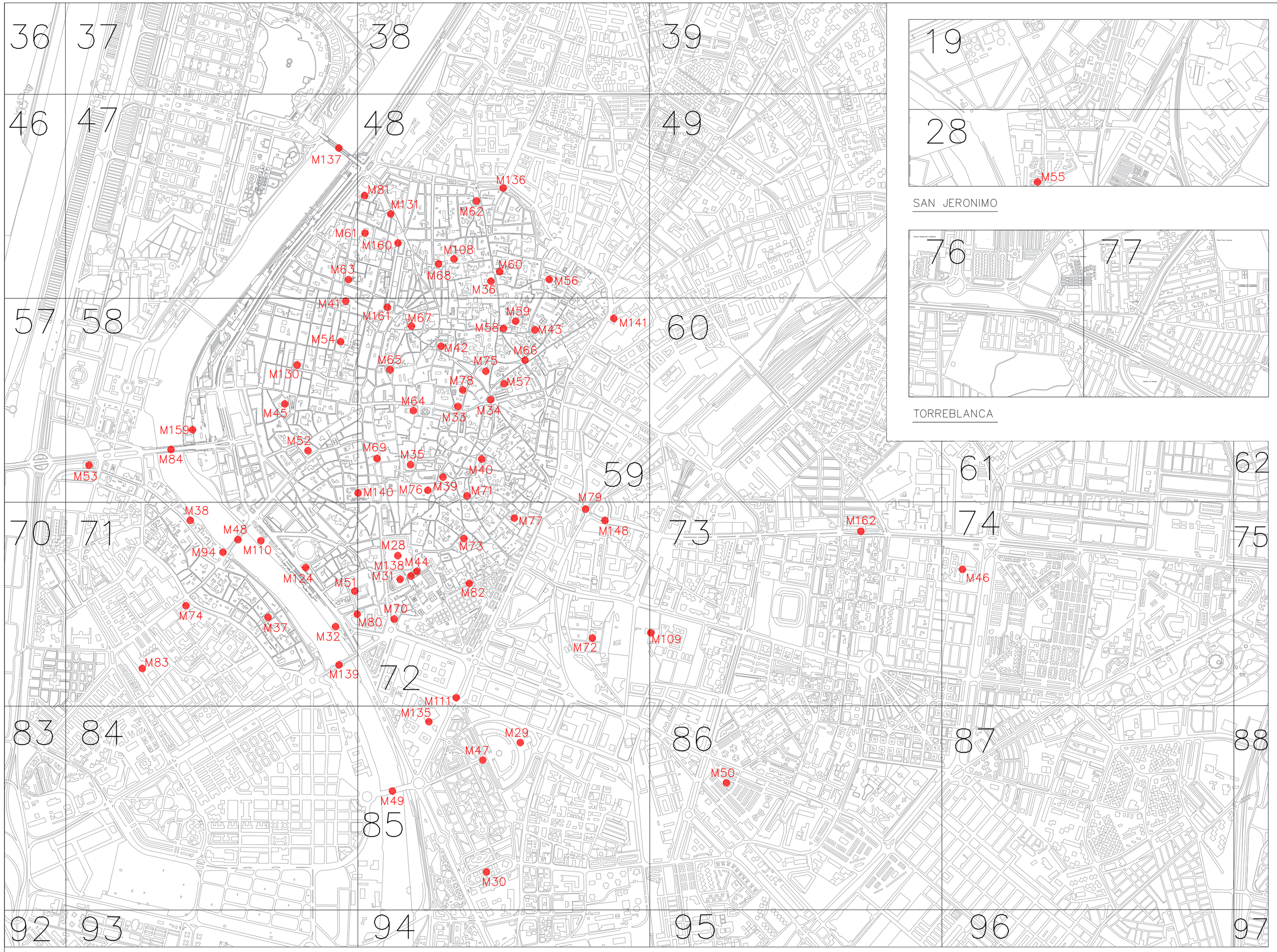

MONUMENTOS: (Codigo monumento / nombre / nº cuadricula)

M28.- CATEDRAL GIRALDA (72)
M29.- PLAZA DE ESPAÑA (85)
M30.- PLAZA DE AMERICA (85)
M31.- ARCHIVO DE INDIAS (72)
M32.- TORRE DEL ORO (71)
M33.- IGLESIA DE SAN PEDRO (59)
M34.- IGLESIA DE SANTA CATALINA (59)
M35.- IGLESIA DEL SALVADOR (59)
M36.- IGLESIA DE SAN LUIS (48)
M37.- IGLESIA DE SANTA ANA (71)
M38.- IGLESIA DE LA O (71)
M39.- IGLESIA DE SAN ISIDORO (59)
M40.- IGLESIA DE SAN IDELFONSO (59)
M41.- IGLESIA DE SAN LORENZO (58)
M42.- IGLESIA DE SAN JUAN DE LA PALMA (59)
M43.- CONVENTO DE SANTA PAULA (59)
M44.- MNTO INMACULADA CONCEPCION (72)
M45.- MUSEO DE BELLAS ARTES (58)
M46.- PARQUE RANILLA - PÉRGOLA (74)
M47.- MONUMENTO DE ANÍBAL GONZALEZ (85)
M48.- PUENTE DE TRIANA (71)
M49.- PUENTE DE LOS REMEDIOS (85)
M50.- IGLESIA SAN DIEGO DE ALCALA (86)
M51.- IGLESIA DE LA CARIDAD (71)
M52.- IGLESIA DE LA MAGDALENA (58)
M53.- IGLESIA DEL PATROCINIO (58)
M54.- IGLESIA DE SANTA ROSALIA (58)
M55.- MONASTERIO DE SAN JERONIMO (28)
M56.- IGLESIA DE SAN JULIAN (58)
M57.- IGLESIA DE LOS TERCEROS (59)
M58.- IGLESIA DE SAN MARCOS (59)
M59.- IGLESIA DE SANTA ISABEL (59)
M60.- IGLESIA DE SANTA MARINA (48)
M61.- TORRE DE DON FADRIQUE (48)
M62.- IGLESIA DE SAN GIL (48)
M63.- CONVENTO DE SANTA ANA (47)
M64.- IGLESIA DE LA ANUNCIACION (59)
M65.- IGLESIA DE SAN ANDRES (59)
M66.- IGLESIA DE SAN ROMAN (59)
M67.- IGLESIA DE SAN MARTIN (59)
M68.- IGLESIA DE OMNIUM SANCTORUN (48)
M69.- CAPILLA DE SAN JOSE (59)
M70.- CAPILLA DE PUERTA JEREZ (72)
M71.- IGLESIA DE SAN NICOLAS (59)
M72.- IGLESIA DE SAN BERNARDO (72)
M73.- IGLESIA SANTA CRUZ (72)
M74.- IGLESIA SAN JACINTO (71)
M75.- IGLESIA DE LA PAZ (59)
M76.- IGLESIA SAN ALBERTO (59)
M77.- IGLESIA DE SAN BARTOLOME (72)
M78.- CONVENTO DE SANTA INES (59)
M79.- ACUEDUCTO DE LAS MADEJAS (59)
M80.- TORRE DE LA PLATA (72)
M81.- MONASTERIO DE SAN CLEMENTE (48)
M82.- MURALLA DE LOS REALES ALCAZARES (72)
M83.- IGLESIA DE LOS SALESIANOS DE TRIANA (71)
M84.- PUENTE CRISTO DE LA EXPIRACION (58)
M94.- CAPILLA DEL CARMEN (71)
M108.- PALACIO DE LOS MARQUESES DE LA ALGABA (48)
M109.- PALACIO Y JARDINES DE LA BUHAIRA (73)
M110.- MONUMENTO A LA TOLERANCIA (71)
M111.- MOMUMENTO DEL CID (85)
M120.- CENTRO CIVICO BELLAVISTA (123)
M124.- MNTO A CURRO ROMERO Y MANOLO VÁZQUEZ (71)
M130.- IGLESIA DE SAN VICENTE (58)
M131.- CAPILLA DEL CARMEN DE CALATRAVA (48)
M135.- TEATRO LOPE DE VEGA (85)
M136.- MURALLA DE LA MACARENA (46)
M137.- PUENTE DE LA BARQUETA (47)
M138.- MURALLA DEL ALCAZAR (PL. TRIUNFO) (72)
M139.- PUENTE DE SAN TELMO (71)
M140.- MONUMENTO DE SAN FERNANDO (59)
M141.- PORTADA SALESIANOS DE LA TRINIDAD (59)
M148.- ACUEDUCTO LOS CAÑOS DE CARMONA (72)
M159.- MNTO A FRAY BARTOLOME DE LAS CASAS (71)
M160.- COLUMNA ALAMEDA HERCULES-NORTE (48)
M161.- COLUMNA ALAMEDA HERCULES-SUR (59)
M162.- TEMPLETE CRUZ DEL CAMPO (73)

Gerencia de Urbanismo

FUENTES Y MONUMENTOS DE SEVILLA
SERVICIO DE ALUMBRADO PUBLICO

FUENTES PUBLICAS LUMINOSAS E
INSTALACIONES DE ALUMBRADO MONUMENTAL DE LA CIUDAD

PLANO	HOJA	ESCALA
UBICACION DE FUENTES Y MONUMENTOS	----	1:20000

FECHA: JULIO-19 REFERENCIA: GENERAL F_M

Gerencia de Urbanismo

NO8DO Ayuntamiento de Sevilla

CONSERVACION DE FUENTES PUBLICAS Y ALUMBRADO MONUMENTAL

TIPO DE LAMPARA	18/20	35	40	70	100	150	250	300	400	500	1000	1500	1800
PAR													
V.S.A.P.													
V.S.A.P. (Dos lámparas)													
V.S.A.P. (Blanco)													
CUARZO-YODO													
CUARZO-YODO (Doble Envoltura)													
HALOGENUROS											1000		
HALOGENUROS (Dos lamparas)													
V.S.A.P. Y HALOGENURO							(*)						
INCANDESCENTE													
FLUORESCENTE	18		40										
MASTER COLOUR						150							
MASTER CITY CDM-TT													
V.M.C.C.													
CONSTANTCOLOR	20												

CENTRO DE MANDO Y PROTECCION:

LAMPARAS LED:

(*) – Lampara Halogenuro 400 W.

GERENCIA DE URBANISMO (AYUNTAMIENTO DE SEVILLA)

CONSERVACIÓN DE FUENTES Y MONUMENTOS	GMU	PARTE DE INSPECCIÓN CENTRO DE MANDO Y PROTECCIÓN	FECHA 18/02/16	HOJA

IDENTIFICACIÓN

SITUACIÓN REAL C.M.:	CALLE ALEMANES (CATEDRAL-GIRALDA)	**COORD. X:**	235019.95	**COORD. Y:**	4141971.97
CENTRO DE MANDO Nº:	M-028A	**SUMINISTRO Nº:**			
PLACA DE IDENTIFICACIÓN:	M-028A/72	**TENSIÓN DE SUMINISTRO:**	400-230 V		
POTENCIA INSTALADA:	103850 W	**POTENCIA CONTRATADA:**			

TOMA DE VALORES

CONTADOR DE ACTIVA Nº : 86931840 **LECTURA:** 326935 kWh

CONTADOR DE REACTIVA Nº : **LECTURA:** 259970 kVARh

	HORA	R-S	S-T	R-T	R-N	S-N	T-N
TENSIÓN DIURNA EN VACÍO:	14:00	401	404	404	230	234	235
TENSIÓN NOCTURNA EN CARGA 100 % :	14:15	399	400	398	226	227	225

	HORA	R	S	T	N
INTENSIDAD LINEA GENERAL EN CARGA 100 % :	14:30	155	168	68	96

FACTOR DE POTENCIA	0.98

	R	S	T	N
CORRIENTE DE FUGA GENERAL mA:	0	0	0	51.5

CIRCUITOS DE SALIDA	INTENSIDADES POR FASE				MAGNETOTERMICO	CONDUCTORES	AISLAMIENTO MΩ			
NÚMERO Y DESIGNACIÓN	R	S	T	N	TIPO/CALIBRE/PODER CORTE	SECCIÓN mm²	R	S	T	N
C1	0	19.1	0	15,2	4x40 A 25K	4 (1x10)	0.1	0	0.2	0
C2	7	5,9	8,4	4,5	4x40 A 25K	2 (4x6)	0	0	0	0
C3	1.6	19,7	7,5	12,8	4x40 A 25K	4 (1x10)	0	0	0	0
C4	1.8	3,9	5,1	3,4	4x40 A 25K	1 (4x6)	0	0	0	0
C5	13.8	22	14,6	15,9	4x63 A 25K	3.5x25	0	0	0	0
C6	3.6	4	5,4	3,1	4x63 A 25K	3.5x35	0	0	0	0
C7	43.4	38,9	42,8	20,3	4x80 A 25K	4 (1x50)	0	0	0	0
C8	72	35,9	50,8	41	4x100 A 25K	3.5x70	0	0	0	0

CARACTERÍSTICAS DEL C.M.

CAJA ACOMETIDA: TIPO: NHI-GIL FUSIBLES: 200 A SISTEMA FIJACIÓN: PARED

DERIVACIÓN INDIVIDUAL: TIPO: 0.6 / 1kV SECCIÓN: 3.5x95 mm2

ARMARIO: TIPO: PRISMA PLUS SISTEMA DE FIJACIÓN: SUELO

EQ. MED. DIRECTA: **EQ. MED. INDIRECTA: Rel. de transformación:** 200 / 5 A

PROTECCIÓN GENERAL: TIPO: INTERRUPTOR MAGNETOTERMICO CORTE EN CARGA CALIBRE: 4x250 A

TOMA DE CORRIENTE: SI **PUNTO DE LUZ:** **INT. TOMA CORR. Y PL:**

RELOJ: MARCA Y MODELO: ORBIS ASTRO NOVA SAT Nº SERIE: VERSIÓN:

CONMUTADORES MANIOBRA: INT. NOMINAL: 8 DE 20 A

PROTECCION CIR. MANIOBRA: DIFERENCIAL: 2x40 A 30mA TERMICO:

CONMUTADORES FUERZA: TIPO: Nº: INT. NOMINAL:

CONTACTORES: TIPO: LC1 MARCA: TELEMECANIQUE Nº: 8 INT. NOMINAL: 4 - 60A / 2 - 80A / 2 - 125A

INTERRUPTOR DIFERENCIAL: Nº : POLO: SENSIBIL.: INT. NOMINAL: REARME:

PROTECCION CONTRA SOBRETENSIONES: MARCA: TIPO:

TOMA DE TIERRA: SECCIÓN : 16 mm2 RESISTENCIA: 14.5 Ω LATIGUILLOS PUERTAS:

GENERAL

REVISIÓN ELÉCTRICA: CABLEADOS: BORNAS Y CONEXIONES: CONTACTORES:

LIMPIEZA GENERAL: EXTERIOR ARMARIO: INTERIOR: ELEMENTOS EXTRAÑOS: CABLEADO: CONTACTORES:

OTROS COMPONENTES: PRODUCTO LIMPIADOR: AIRE COMPRIMIDO: HIDRÓFUGO:

ENGRASE: CANDADOS: BISAGRAS: CONTACTORES: OTROS:

REPASO CHAPA Y PINTURA: ABOLLADURAS: ÓXIDO: AJUSTES DE PUERTAS: PINTURA:

ESTANQUEIDAD: ORIFICIOS DE TUBOS ENTRADA Y SALIDA: OTRAS ABERTURAS EN LA CHAPA:

O.C.A.: FAVORABLE: CONDICIONADA: DENEGADA: PRÓXIMA REVISIÓN: GRUPO:

OBSERVACIONES

-C.M MODULAR SITUADO EN RECINTO PERTENECIENTE A LA CATEDRAL CON ACCESO A CALLE ALEMANES

GERENCIA DE URBANISMO (AYUNTAMIENTO DE SEVILLA)

CONSERVACIÓN DE FUENTES Y MONUMENTOS	GMU	PARTE DE INSPECCIÓN CENTRO DE MANDO Y PROTECCIÓN	FECHA 22/04/2016	HOJA

IDENTIFICACIÓN

SITUACIÓN REAL C.M.:	CALLE ALMIRANTAZGO (CATEDRAL-GIRALDA)	**COORD. X:**	234909.27	**COORD. Y:**	4141802.24
CENTRO DE MANDO Nº:	M-028B	**SUMINISTRO Nº:**			
PLACA DE IDENTIFICACIÓN:	M-028B/72	**TENSIÓN DE SUMINISTRO:**	400-230 V		
POTENCIA INSTALADA:	7200 W	**POTENCIA CONTRATADA:**			

TOMA DE VALORES

CONTADOR DE ACTIVA Nº : **LECTURA:** kWh

CONTADOR DE REACTIVA Nº : **LECTURA:** kVARh

	HORA	R-S	S-T	R-T	R-N	S-N	T-N
TENSIÓN DIURNA EN VACÍO:	13:00	419	417	414	237	239	238
TENSIÓN NOCTURNA EN CARGA 100 % :	13:30	417	414	411	235	239	236

	HORA	R	S	T	N
INTENSIDAD LINEA GENERAL EN CARGA 100 % :	13:00	14.5	13	12	7.5

FACTOR DE POTENCIA	0.56

	R	S	T	N
CORRIENTE DE FUGA GENERAL mA:	13.5	13.5	13.5	13.5

CIRCUITOS DE SALIDA	INTENSIDADES POR FASE				MAGNETOTERMICO	CONDUCTORES	AISLAMIENTO MΩ			
NÚMERO Y DESIGNACIÓN	R	S	T	N	TIPO/CALIBRE/PODER CORTE	SECCIÓN mm²	R	S	T	N
C1	14.5	13	12	7.5	4x25 A 6K	4x25	29.5	29.08	39.5	38.2

CARACTERÍSTICAS DEL C.M.

CAJA ACOMETIDA: TIPO: FUSIBLES: SISTEMA FIJACIÓN:

DERIVACIÓN INDIVIDUAL: TIPO: UNIPOLAR SECCIÓN: 4 (1x16) mm2

ARMARIO: TIPO: ORMAZABAL SISTEMA DE FIJACIÓN: SUELO

EQ. MED. DIRECTA: **EQ. MED. INDIRECTA: Rel. de transformación:**

PROTECCIÓN GENERAL: TIPO: MAGNETOTERMICO CALIBRE: 4x40 A

TOMA DE CORRIENTE: SI **PUNTO DE LUZ:** SI **INT. TOMA CORR. Y PL:**

RELOJ: MARCA Y MODELO: ORBIS ASTRO IB Nº SERIE: 071032 / 04 VERSIÓN: V.3.03

CONMUTADORES MANIOBRA: INT. NOMINAL: 20 A

PROTECCION CIR. MANIOBRA: DIFERENCIAL: 2x25 A 30mA TERMICO: 2x10 A

CONMUTADORES FUERZA: TIPO: CARRIL Nº: 1 INT. NOMINAL: 40 A

CONTACTORES: TIPO: LCD1D40 MARCA: TELEMECANIQUE Nº: 1 INT. NOMINAL: 40 A

INTERRUPTOR DIFERENCIAL: Nº : 1 POLO: 4 SENSIBIL.: 300mA INT. NOMINAL: 40 A REARME: SI

PROTECCION CONTRA SOBRETENSIONES: MARCA: TIPO:

TOMA DE TIERRA: SECCIÓN : 16 mm2 RESISTENCIA: 15 Ω LATIGUILLOS PUERTAS:

GENERAL

REVISIÓN ELÉCTRICA: CABLEADOS: BORNAS Y CONEXIONES: CONTACTORES:

LIMPIEZA GENERAL: EXTERIOR ARMARIO: INTERIOR: ELEMENTOS EXTRAÑOS: CABLEADO: CONTACTORES:

OTROS COMPONENTES: PRODUCTO LIMPIADOR: AIRE COMPRIMIDO: HIDRÓFUGO:

ENGRASE: CANDADOS: BISAGRAS: CONTACTORES: OTROS:

REPASO CHAPA Y PINTURA: ABOLLADURAS: ÓXIDO: AJUSTES DE PUERTAS: PINTURA:

ESTANQUEIDAD: ORIFICIOS DE TUBOS ENTRADA Y SALIDA: OTRAS ABERTURAS EN LA CHAPA:

O.C.A.: FAVORABLE: CONDICIONADA: DENEGADA: PRÓXIMA REVISIÓN: GRUPO:

OBSERVACIONES

-SE ALIMENTA AGUAS ABAJO DEL INTERRUPTOR GENERAL DEL C.M DE A.P N-72/4

CATEDRAL - GIRALDA

M-28

M-28A/72

M-28B/72
(A-72/4)

c/. Alemanes

Avenida La Constitucion

Plaza Virgen de los Reyes

Plaza Triunfo

c/. Fray Ceferino Gonzalez

ACS2

M1

LEYENDA

- V.S.A.P 400 W
- CUARZO-YODO 500 W
- V.S.A.P.1000 W
- V.S.A.P. 250 W
- CUARZO-YODO 1500 W
- V.S.A.P. 150 W
- CENTRO DE MANDO Y PROTECCION

CATEDRAL GIRALDA – CALLE ALEMANES (M-028A)

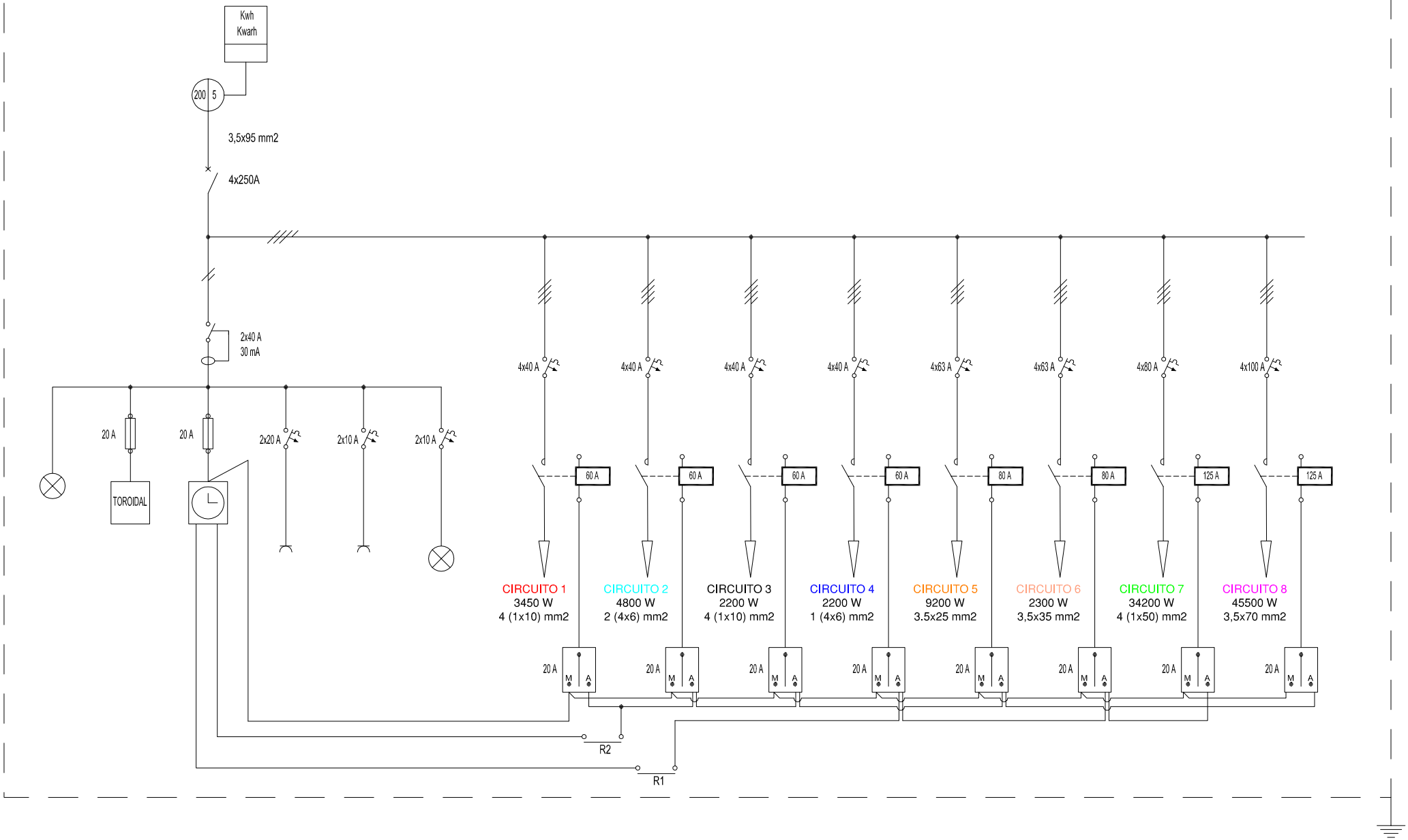

CATEDRAL GIRALDA – CALLE ALMIRANTAZGO (M–028B)

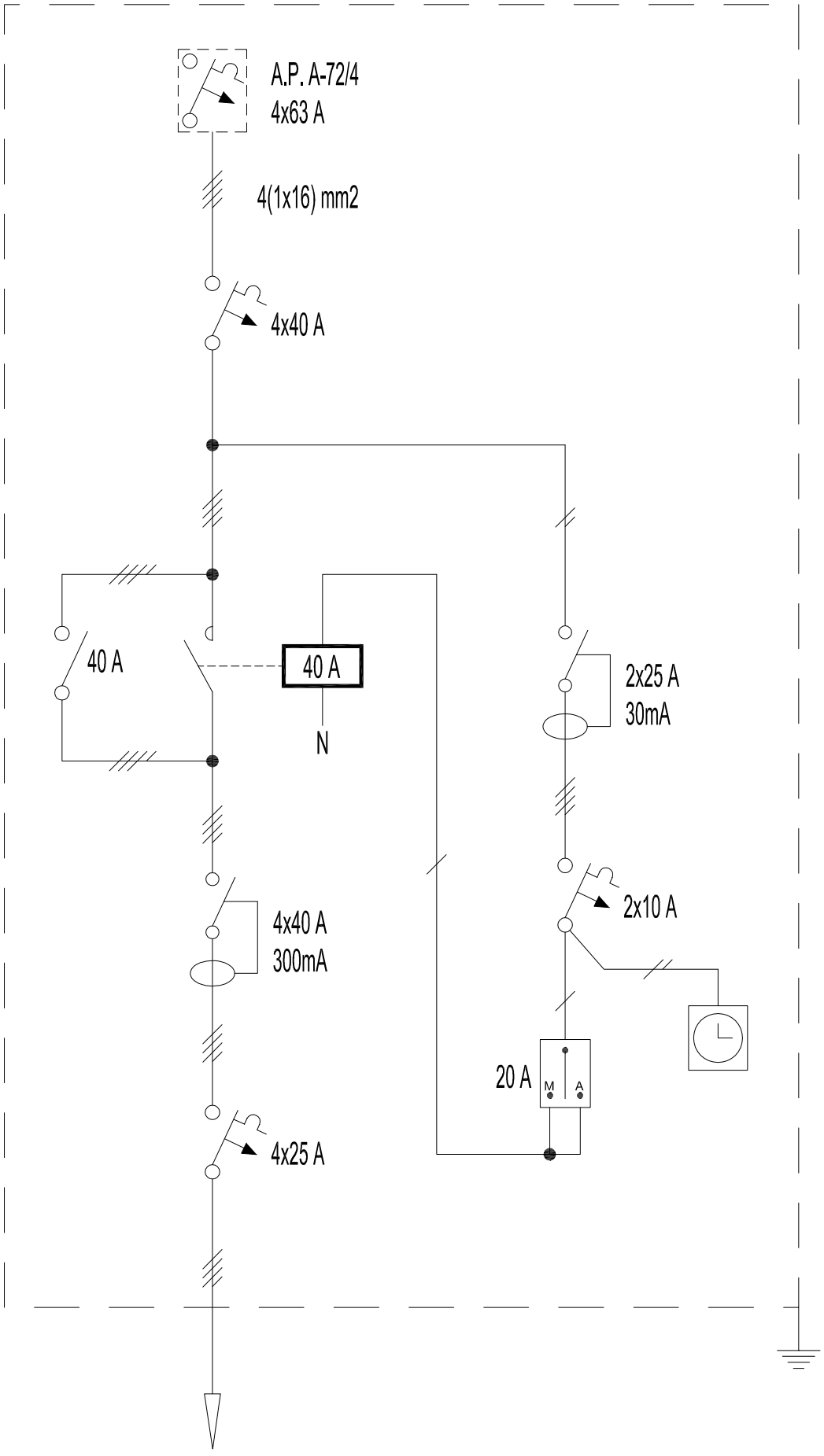

CIRCUITO 1
7200 W
4x25 mm2

GERENCIA DE URBANISMO (AYUNTAMIENTO DE SEVILLA)

CONSERVACIÓN DE FUENTES Y MONUMENTOS	GMU	PARTE DE INSPECCIÓN CENTRO DE MANDO Y PROTECCIÓN	FECHA 26/02/2016	HOJA

IDENTIFICACIÓN

SITUACIÓN REAL C.M.:	PLAZA ESPAÑA - TORRE NORTE	**COORD. X:**	235424.16	**COORD. Y:**	4141011.18
CENTRO DE MANDO Nº:	M-029N	**SUMINISTRO Nº:**			
PLACA DE IDENTIFICACIÓN:	M-029N/85	**TENSIÓN DE SUMINISTRO:**	380-220 V		
POTENCIA INSTALADA:	40750 W	**POTENCIA CONTRATADA:**			

TOMA DE VALORES

CONTADOR DE ACTIVA Nº : 6002506531 **LECTURA:** 119575.8 kWh

CONTADOR DE REACTIVA Nº : 6002506531 **LECTURA:** 43487.6 kVARh

	HORA	R-S	S-T	R-T	R-N	S-N	T-N
TENSIÓN DIURNA EN VACÍO:	12:00	383	384	386	222	220	222
TENSIÓN NOCTURNA EN CARGA 100 % :	12:15	382	385	382	220	219	220

	HORA	R	S	T	N
INTENSIDAD LINEA GENERAL EN CARGA 100 % :	12:30	59.5	45.3	56.8	20.4

FACTOR DE POTENCIA	0.91

	R	S	T	N
CORRIENTE DE FUGA GENERAL mA:	2.2	3	2.4	2

CIRCUITOS DE SALIDA	INTENSIDADES POR FASE				MAGNETOTERMICO	CONDUCTORES	AISLAMIENTO MΩ			
NÚMERO Y DESIGNACIÓN	R	S	T	N	TIPO/CALIBRE/PODER CORTE	SECCIÓN mm²	R	S	T	N
C1	0	0	0	0	4x40 A 10K		∞	∞	∞	∞
C2	0	0	0	0	4x40 A 10K		∞	∞	∞	∞
C3	0	0	0	0	4x40 A 10K		∞	∞	∞	∞
C4	6.8	5.3	5.6	3.6	4x40 A 10K	4 (1x16)	∞	∞	∞	∞
C5	0	0	12.1	12.1	4x40 A 10K	4x16	∞	∞	173	173
C6	14.8	16.6	13.3	2.6	4x40 A 10K	4x10	∞	∞	∞	∞
C7	3.3	4.5	5.1	2.7	4x40 A 10K	4 (1x16)	163	∞	145	160
C8	4.1	4.3	5.2	2.1	4x40 A 10K	4x16	∞	∞	∞	∞
C9	8.6	6.3	7	3.6	4x40 A 10K	4 (1x16)	∞	∞	∞	∞
C10	21.4	7	7.4	13.7	4x40 A 10K	4 (1x16)	168	133	132	163
C11	0	0	0	0	4x40 A 10K		∞	∞	∞	∞
C12	0	0	0	0	4x40 A 10K		∞	∞	∞	∞

CARACTERÍSTICAS DEL C.M.

CAJA ACOMETIDA: TIPO: ARMARIO METALICO FUSIBLES: 400 A SISTEMA FIJACIÓN: SUELO

DERIVACIÓN INDIVIDUAL: TIPO: 0.6 / 1kV SECCIÓN: 4 (1x50) mm2

ARMARIO: TIPO: METALICO SISTEMA DE FIJACIÓN: SUELO

EQ. MED. DIRECTA: **EQ. MED. INDIRECTA: Rel. de transformación:** 400 / 5 A

PROTECCIÓN GENERAL: TIPO: TERMICO CALIBRE: 4x160 A

TOMA DE CORRIENTE: SI **PUNTO DE LUZ:** **INT. TOMA CORR. Y PL:**

RELOJ: MARCA Y MODELO: ORBIS ASTRO IB Nº SERIE: 051004 / 07 VERSIÓN: V3.04

CONMUTADORES MANIOBRA: INT. NOMINAL: 16 A

PROTECCION CIR. MANIOBRA: DIFERENCIAL: 2x25 A 30mA TERMICO: 2x10 A

CONMUTADORES FUERZA: TIPO: ABBOT80F4C Nº: 4 INT. NOMINAL: 80 A

CONTACTORES: TIPO: A50-4 MARCA: ABB Nº: 4 INT. NOMINAL: 50 A

INTERRUPTOR DIFERENCIAL: Nº : 12 POLO: 4 SENSIBIL.: 300mA INT. NOMINAL: 40 A REARME: AUTO

PROTECCION CONTRA SOBRETENSIONES: MARCA: ABB TIPO: OVR7270NC

TOMA DE TIERRA: SECCIÓN : 16 mm2 RESISTENCIA: 10.5 Ω LATIGUILLOS PUERTAS:

GENERAL

REVISIÓN ELÉCTRICA: CABLEADOS: BORNAS Y CONEXIONES: CONTACTORES:

LIMPIEZA GENERAL: EXTERIOR ARMARIO: INTERIOR: ELEMENTOS EXTRAÑOS: CABLEADO: CONTACTORES:

OTROS COMPONENTES: PRODUCTO LIMPIADOR: AIRE COMPRIMIDO: HIDRÓFUGO:

ENGRASE: CANDADOS: BISAGRAS: CONTACTORES: OTROS:

REPASO CHAPA Y PINTURA: ABOLLADURAS: ÓXIDO: AJUSTES DE PUERTAS: PINTURA:

ESTANQUEIDAD: ORIFICIOS DE TUBOS ENTRADA Y SALIDA: OTRAS ABERTURAS EN LA CHAPA:

O.C.A.: FAVORABLE: SI CONDICIONADA: DENEGADA: PRÓXIMA REVISIÓN: 05/04/2018 GRUPO:

OBSERVACIONES

GERENCIA DE URBANISMO (AYUNTAMIENTO DE SEVILLA)

CONSERVACIÓN DE FUENTES Y MONUMENTOS	GMU	PARTE DE INSPECCIÓN CENTRO DE MANDO Y PROTECCIÓN	FECHA 26/02/2016	HOJA

IDENTIFICACIÓN

SITUACIÓN REAL C.M.:	PLAZA DE ESPAÑA - TORRE SUR	**COORD. X:**	235545.25	**COORD. Y:**	4140740.66
CENTRO DE MANDO Nº:	M-029S	**SUMINISTRO Nº:**			
PLACA DE IDENTIFICACIÓN:	M-029S/85	**TENSIÓN DE SUMINISTRO:**	380-220 V		
POTENCIA INSTALADA:	67450 W	**POTENCIA CONTRATADA:**			

TOMA DE VALORES

CONTADOR DE ACTIVA Nº : 959206 **LECTURA:** 133242 kWh

CONTADOR DE REACTIVA Nº : 959206 **LECTURA:** 39169 kVARh

	HORA	R-S	S-T	R-T	R-N	S-N	T-N
TENSIÓN DIURNA EN VACÍO:	10:00	406	405	408	234	231	233
TENSIÓN NOCTURNA EN CARGA 100 % :	10:15	404	403	405	232	231	232

	HORA	R	S	T	N
INTENSIDAD LINEA GENERAL EN CARGA 100 % :	10:30	86.9	72.1	102.6	26.2

FACTOR DE POTENCIA	0.93

	R	S	T	N
CORRIENTE DE FUGA GENERAL mA:	2.3	2.5	0.5	1.7

CIRCUITOS DE SALIDA	INTENSIDADES POR FASE				MAGNETOTERMICO	CONDUCTORES	AISLAMIENTO MΩ			
NÚMERO Y DESIGNACIÓN	R	S	T	N	TIPO/CALIBRE/PODER CORTE	SECCIÓN mm²	R	S	T	N
C1	5.4	3.6	5.2	3	4x40 A 10K	4 (1x16)	∞	∞	∞	∞
C2	15.4	13.5	15.4	1.5	4x40 A 10K	4x10	153	∞	148	∞
C3	0	0	6.2	6.2	4x40 A 10K	4x10	∞	∞	∞	∞
C4	5.8	3.7	8	4.6	4x40 A 10K	4 (1x16)	∞	∞	∞	∞
C5	17.6	17.5	17.4	0.1	4x40 A 10K	4 (1x16)	163	132	145	123
C6	0	0	0	0	4x40 A 10K	4x4	∞	∞	∞	∞
C7	15.5	15.5	19.7	3.7	4x40 A 10K	3.5x50	∞	∞	∞	∞
C8	7.8	2.1	4.7	5.6	4x40 A 10K	4x16	∞	∞	∞	∞
C9	8.6	6.3	6.7	4.8	4x40 A 10K	4 (1x16)	∞	∞	∞	∞
C10	8.5	5.4	17.7	4.2	4x40 A 10K	4 (1x16)	54	63	68	68
C11	0	0	0	0	4x40 A 10K		∞	∞	∞	∞
C12	0.02	0.06	0	0.04	4x40 A 10K	4x6	∞	∞	∞	∞

CARACTERÍSTICAS DEL C.M.

CAJA ACOMETIDA: TIPO: ARMARIO METALICO FUSIBLES: 400 A SISTEMA FIJACIÓN: SUELO

DERIVACIÓN INDIVIDUAL: TIPO: 0.6 / 1kV SECCIÓN: 4 (1x50) mm2

ARMARIO: TIPO: METALICO SISTEMA DE FIJACIÓN: SUELO

EQ. MED. DIRECTA: **EQ. MED. INDIRECTA: Rel. de transformación:** 400 / 5 A

PROTECCIÓN GENERAL: TIPO: TERMICO CALIBRE: 4x160 A

TOMA DE CORRIENTE: SI **PUNTO DE LUZ:** **INT. TOMA CORR. Y PL:**

RELOJ: MARCA Y MODELO: ORBIS ASTRO IB Nº SERIE: 011079 / 04 VERSIÓN: V3.03

CONMUTADORES MANIOBRA: INT. NOMINAL: 16 A

PROTECCION CIR. MANIOBRA: DIFERENCIAL: 2x25 A 30mA TERMICO: 2x10 A

CONMUTADORES FUERZA: TIPO: ABBOT80F4C Nº: 4 INT. NOMINAL: 80 A

CONTACTORES: TIPO: ABBA50 MARCA: ABB Nº: 4 INT. NOMINAL: 50 A

INTERRUPTOR DIFERENCIAL: Nº : 12 POLO: 4 SENSIBIL.: 300mA INT. NOMINAL: 40 A REARME:

PROTECCION CONTRA SOBRETENSIONES: MARCA: ABB TIPO: OUT24027SC

TOMA DE TIERRA: SECCIÓN : 16 mm2 RESISTENCIA: 10.5 Ω LATIGUILLOS PUERTAS:

GENERAL

REVISIÓN ELÉCTRICA: CABLEADOS: BORNAS Y CONEXIONES: CONTACTORES:

LIMPIEZA GENERAL: EXTERIOR ARMARIO: INTERIOR: ELEMENTOS EXTRAÑOS: CABLEADO: CONTACTORES:

OTROS COMPONENTES: PRODUCTO LIMPIADOR: AIRE COMPRIMIDO: HIDRÓFUGO:

ENGRASE: CANDADOS: BISAGRAS: CONTACTORES: OTROS:

REPASO CHAPA Y PINTURA: ABOLLADURAS: ÓXIDO: AJUSTES DE PUERTAS: PINTURA:

ESTANQUEIDAD: ORIFICIOS DE TUBOS ENTRADA Y SALIDA: OTRAS ABERTURAS EN LA CHAPA:

O.C.A.: FAVORABLE: SI CONDICIONADA: DENEGADA: PRÓXIMA REVISIÓN: 05/04/2018 GRUPO:

OBSERVACIONES

-EL CIRCUITO Nº 12 CORRESPONDE AL MONUMENTO M-047 MONUMENTO DE ANIBAL GONZALEZ

PLAZA DE ESPAÑA
(ENTREPLANTA)
M-29

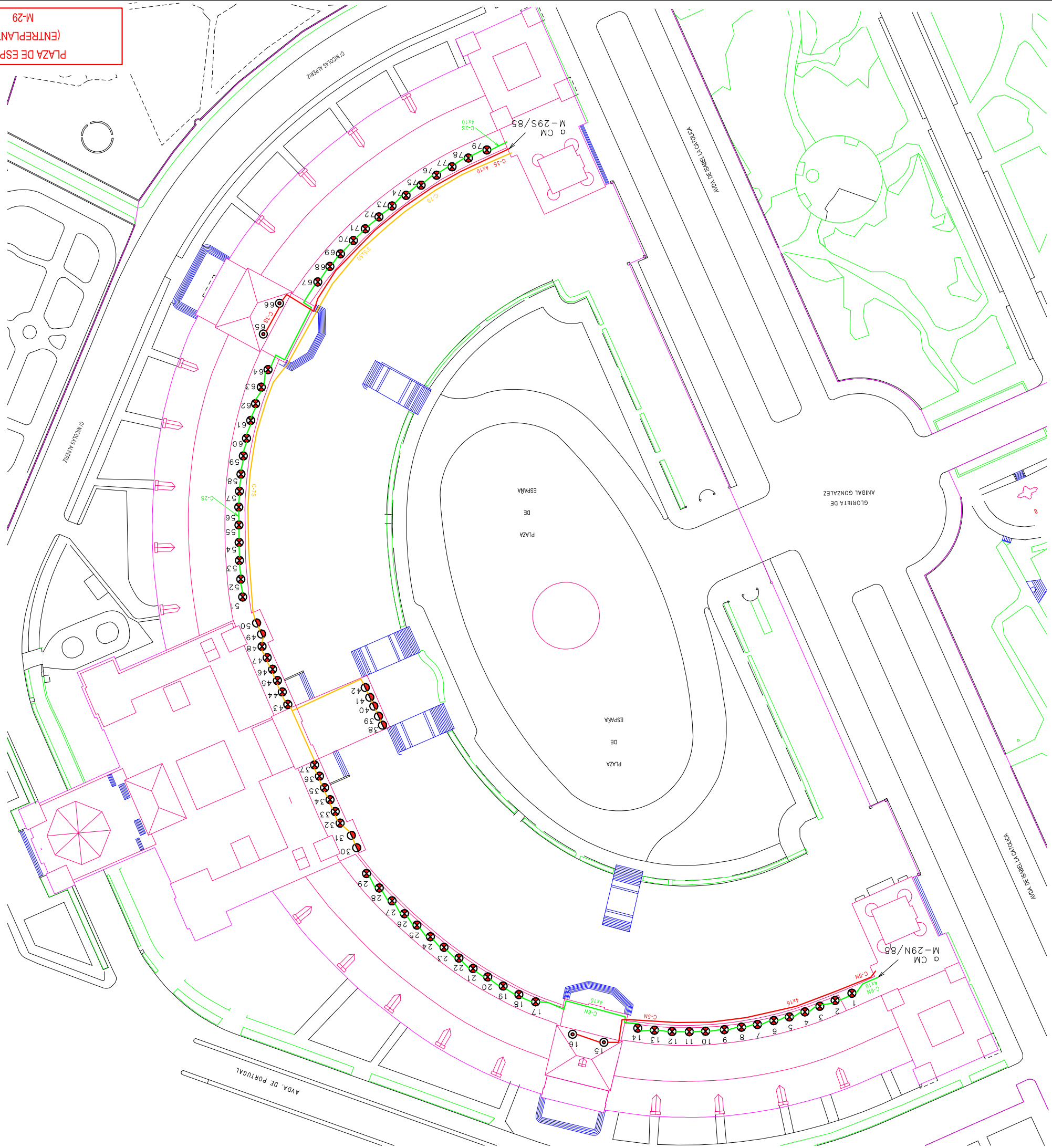

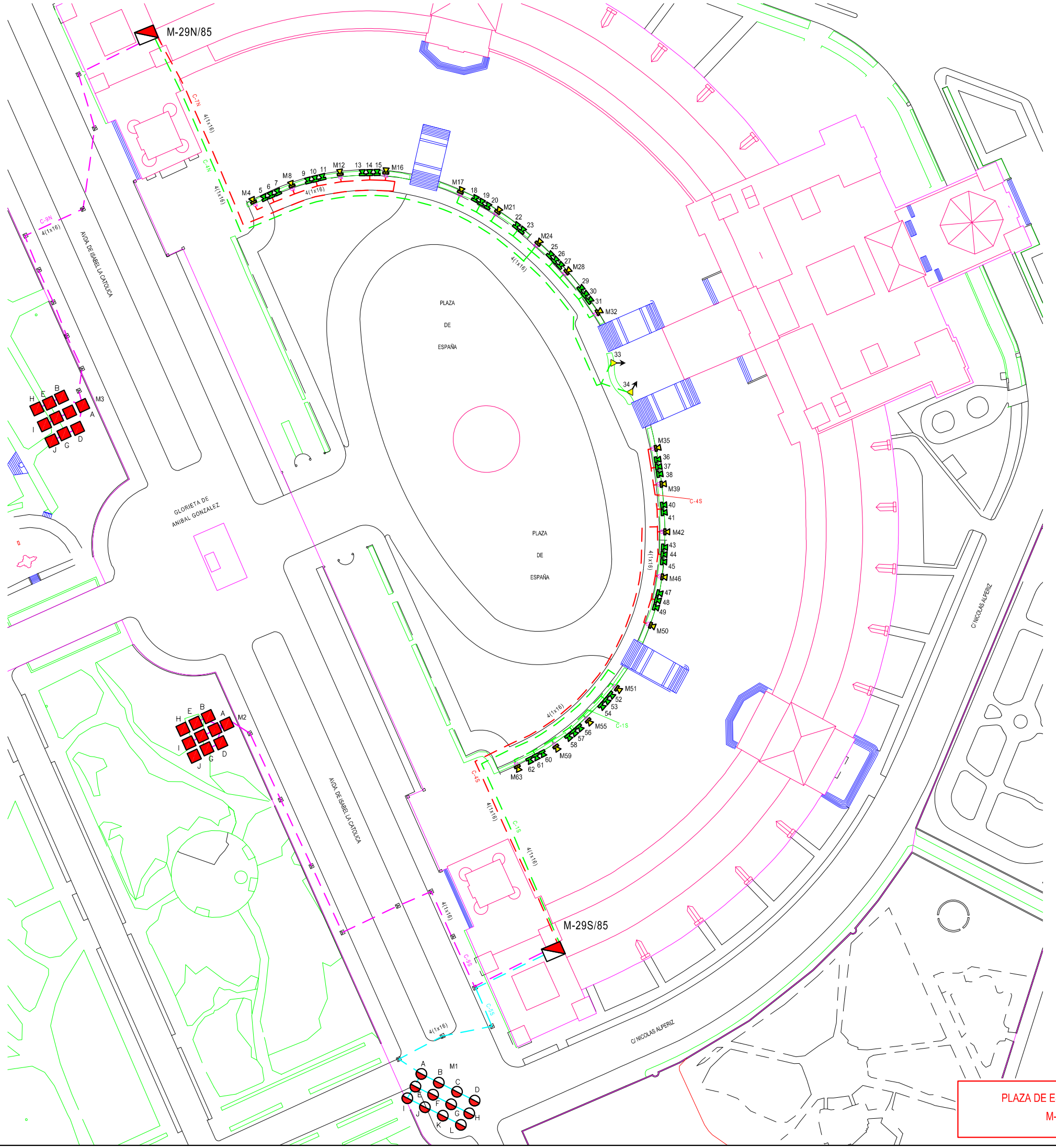

PLAZA DE ESPAÑA (RIA)
M-29

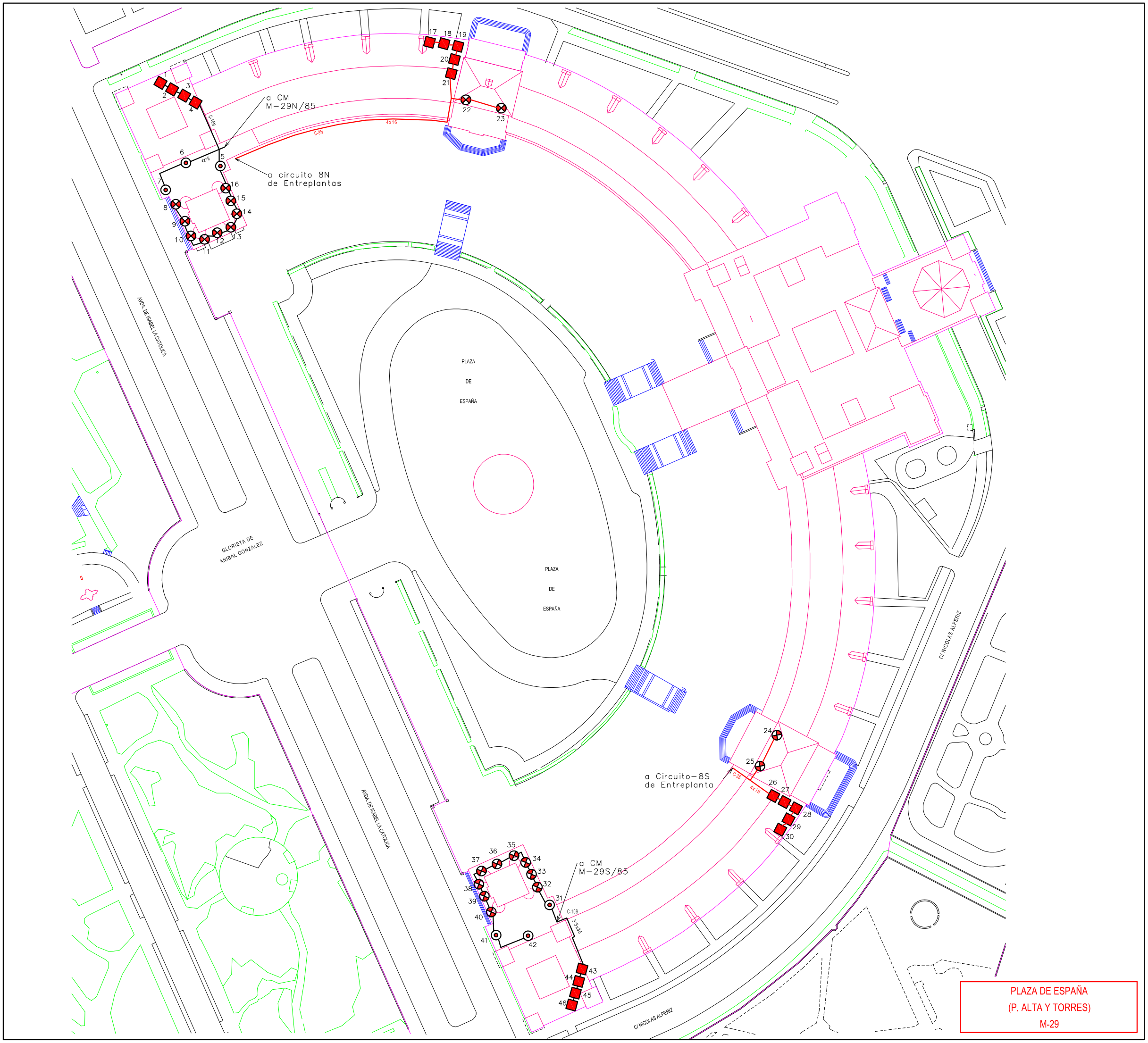

PLAZA DE ESPAÑA
(P. ALTA Y TORRES)
M-29

PLAZA ESPAÑA – TORRE NORTE (M–029N)

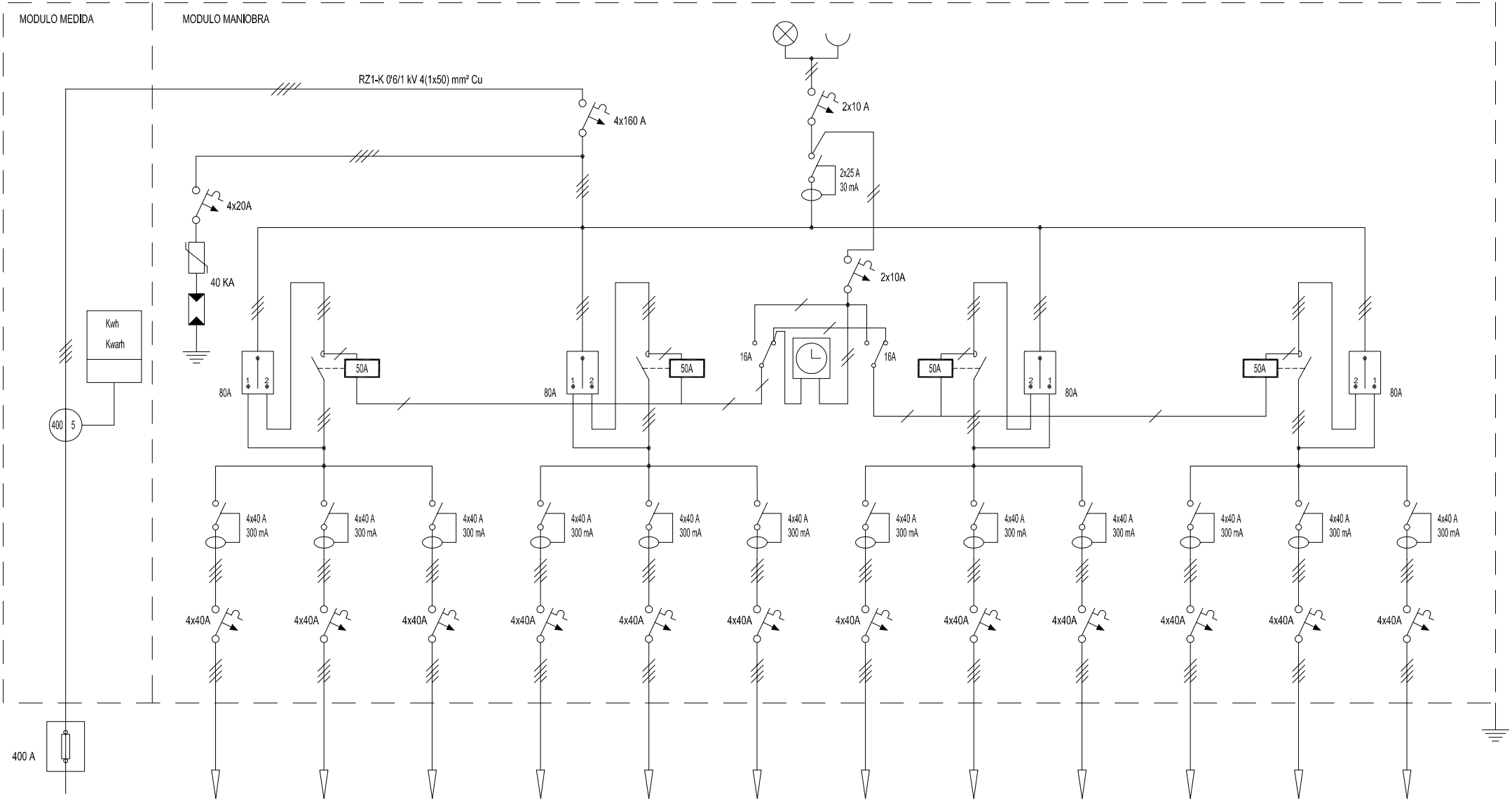

PLAZA ESPAÑA – TORRE SUR (M-029S)

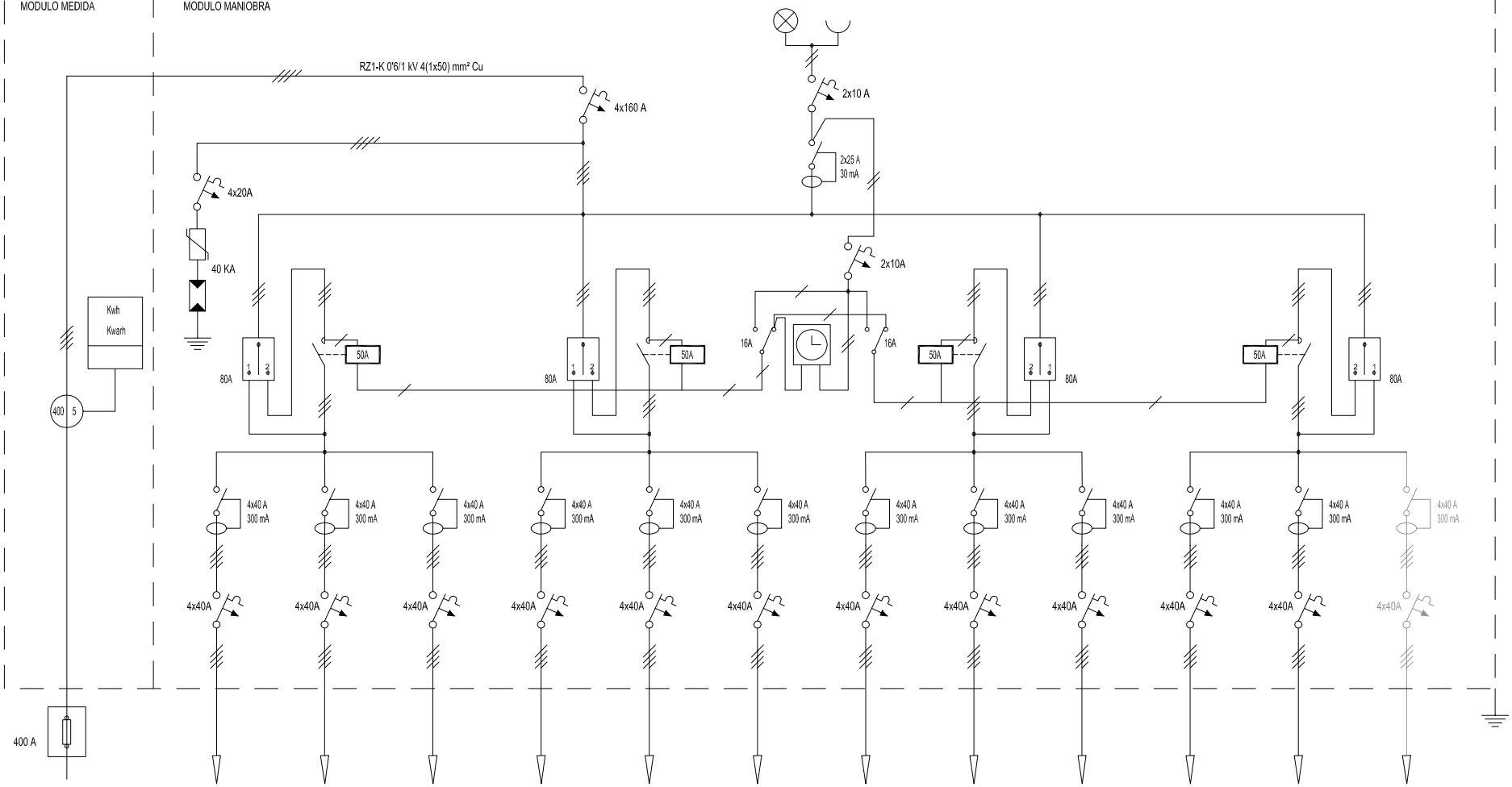

CIRCUITO 1	CIRCUITO 2	CIRCUITO 3	CIRCUITO 4	CIRCUITO 5	CIRCUITO 6	CIRCUITO 7	CIRCUITO 8	CIRCUITO 9	CIRCUITO 10	CIRCUITO 11	CIRCUITO 12
Ria 1 2850 W	Galeria Superior 13500 W	Puerta Navarra 6000 W	Ria 2 3500 W	Torre Pequeña Parque 12000 W	Reserva	Capitania 15000 W	Reserva Sup.Edif. Puerta Navarra	Torre Parque Grande 4000 W	Terraza Delegación 10600 W	Reserva	Monumento Anibal Glez
4(1x16) mm²	4x10 mm²	4x10 mm²	4(1x16) mm²	4(1x16) mm²	4x4 mm²	3,5x50 mm²	4x16 mm²	4(1x16) mm²	3.5x35 mm²	4(1x16) mm²	4x6 + 1x16 TT mm²

GERENCIA DE URBANISMO (AYUNTAMIENTO DE SEVILLA)

CONSERVACIÓN DE FUENTES Y MONUMENTOS	GMU	PARTE DE INSPECCIÓN CENTRO DE MANDO Y PROTECCIÓN	FECHA 19/12/17	HOJA

IDENTIFICACIÓN

SITUACIÓN REAL C.M.:	MUSEO ARQUEOLOGICO (PLAZA AMERICA)	**COORD. X:**	235545.98	**COORD. Y:**	4140221.03
CENTRO DE MANDO Nº:	M-030	**SUMINISTRO Nº:**			
PLACA DE IDENTIFICACIÓN:	M-030/85	**TENSIÓN DE SUMINISTRO:**	380-220 V		
POTENCIA INSTALADA:	63000 W	**POTENCIA CONTRATADA:**			

TOMA DE VALORES

CONTADOR DE ACTIVA Nº : 130505333382 **LECTURA:** 53699 / 67821 kWh

CONTADOR DE REACTIVA Nº : 130505333382 **LECTURA:** 43 kVARh

	HORA	R-S	S-T	R-T	R-N	S-N	T-N
TENSIÓN DIURNA EN VACÍO:	10:00	393	394	391	224	226	225
TENSIÓN NOCTURNA EN CARGA 100 % :	10:30	392	393	389	223	226	224

	HORA	R	S	T	N
INTENSIDAD LINEA GENERAL EN CARGA 100 % :	10:00	86.5	96	89.5	7.8

FACTOR DE POTENCIA	0.99

	R	S	T	N
CORRIENTE DE FUGA GENERAL mA:	86	92	86	4

CIRCUITOS DE SALIDA	INTENSIDADES POR FASE				MAGNETOTERMICO	CONDUCTORES	AISLAMIENTO MΩ			
NÚMERO Y DESIGNACIÓN	R	S	T	N	TIPO/CALIBRE/PODER CORTE	SECCIÓN mm²	R	S	T	N
C1	21	38	21	15.7	4x63 A 15K	3.5x50	58	53	54	24
C2	23.3	17	22.7	6	4x40 A 15K	4x16	85	80	78	54
C3	12.5	12.6	12.5	0.3	4x40 A 15K	4x16	123	126	131	120
C4	1.3	1.2	0	1.3	4x16 A 15K	3x16	68	68	∞	75
C5	25.5	23.5	32	7.3	4x16 A 15K	3.5x35	∞	∞	∞	∞
C6	1.3	1.2	0	1.3	4x16 A 15K	3x16	153	168	∞	110

CARACTERÍSTICAS DEL C.M.

CAJA ACOMETIDA: TIPO: POLIESTER FUSIBLES: 3x160 A SISTEMA FIJACIÓN: BANDEROLA

DERIVACIÓN INDIVIDUAL: TIPO: 0.6 / 1kV SECCIÓN: 4x95 mm2

ARMARIO: TIPO: ACERO INOXIDABLE SISTEMA DE FIJACIÓN: SUELO

EQ. MED. DIRECTA: **EQ. MED. INDIRECTA: Rel. de transformación:** 200 / 5 A

PROTECCIÓN GENERAL: TIPO: TERMICO CALIBRE: 4x160 Na

TOMA DE CORRIENTE: SI **PUNTO DE LUZ:** SI **INT. TOMA CORR. Y PL:** SI

RELOJ: MARCA Y MODELO: ORBIS ASTRO SAT Nº SERIE: VERSIÓN:

CONMUTADORES MANIOBRA: INT. NOMINAL: 16 A

PROTECCION CIR. MANIOBRA: DIFERENCIAL: 2x25 A 300mA TERMICO: 2x10 A

CONMUTADORES FUERZA: TIPO: ROTATITO Nº: 4 INT. NOMINAL: 40 A

CONTACTORES: TIPO: A45-40 MARCA: ABB Nº: 4 INT. NOMINAL: 60 A

INTERRUPTOR DIFERENCIAL: Nº : 6 POLO: 4 SENSIBIL.: 300mA INT. NOMINAL: 40 A REARME:

PROTECCION CONTRA SOBRETENSIONES: SI MARCA: ABB TIPO: OVRT240-27SC

TOMA DE TIERRA: SECCIÓN : 35 mm2 RESISTENCIA: 6.4 Ω LATIGUILLOS PUERTAS:

GENERAL

REVISIÓN ELÉCTRICA: CABLEADOS: BORNAS Y CONEXIONES: CONTACTORES:

LIMPIEZA GENERAL: EXTERIOR ARMARIO: INTERIOR: ELEMENTOS EXTRAÑOS: CABLEADO: CONTACTORES:

OTROS COMPONENTES: PRODUCTO LIMPIADOR: AIRE COMPRIMIDO: HIDRÓFUGO:

ENGRASE: CANDADOS: BISAGRAS: CONTACTORES: OTROS:

REPASO CHAPA Y PINTURA: ABOLLADURAS: ÓXIDO: AJUSTES DE PUERTAS: PINTURA:

ESTANQUEIDAD: ORIFICIOS DE TUBOS ENTRADA Y SALIDA: OTRAS ABERTURAS EN LA CHAPA:

O.C.A.: FAVORABLE: CONDICIONADA: DENEGADA: PRÓXIMA REVISIÓN: GRUPO:

OBSERVACIONES

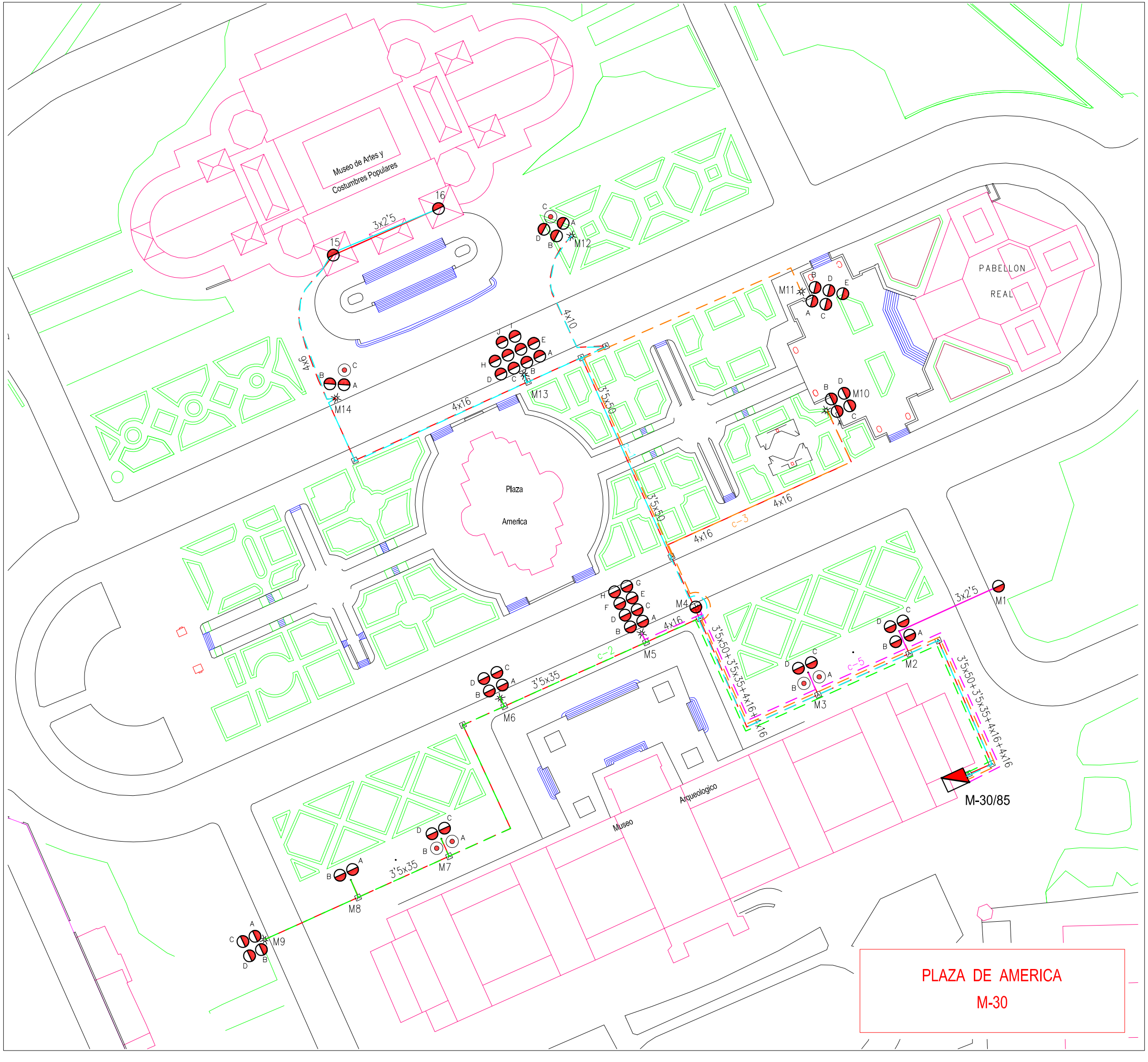
Museo de Artes y
Costumbres Populares
PABELLON
REAL
Plaza
America
Arqueologico
Museo
M1
M2
M3
M4
M5
M6
M7
M8
M9
M10
M11
M12
M13
M14
M-30/85
15
16
3x2'5
4x10
4x16
4x6
3'5x50
3'5x35
c-2
c-3
c-5
3'5x50+3'5x35+4x16+4x16
3'5x50+3'5x35+4x16+4x16
PLAZA DE AMERICA
M-30

PLAZA DE AMÉRICA (M-030)

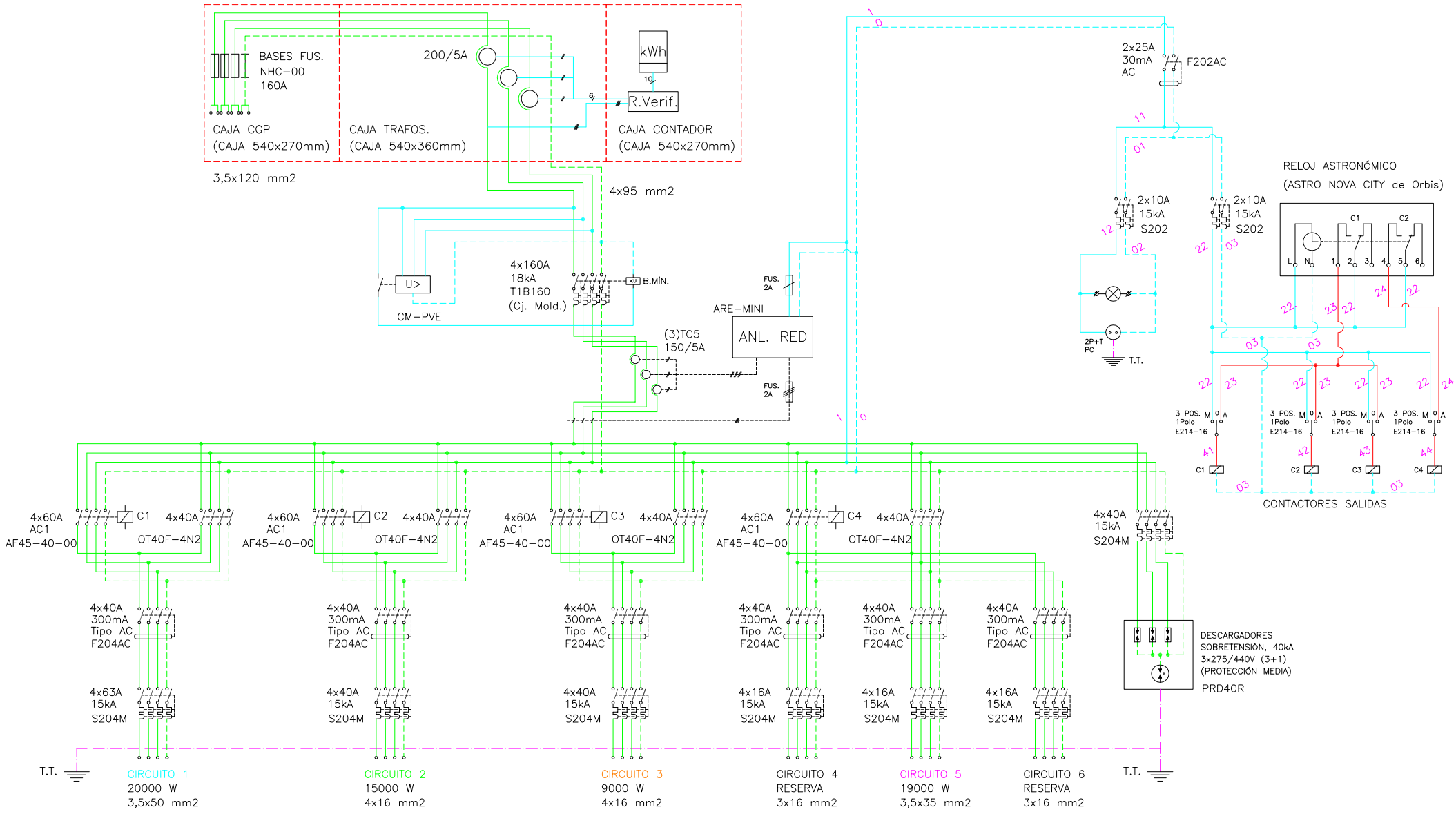

PLAZA DE AMERICA

(*) Proteccion General de cuadro formada por: SD+3MSU+MOTOR+IGA+Atm

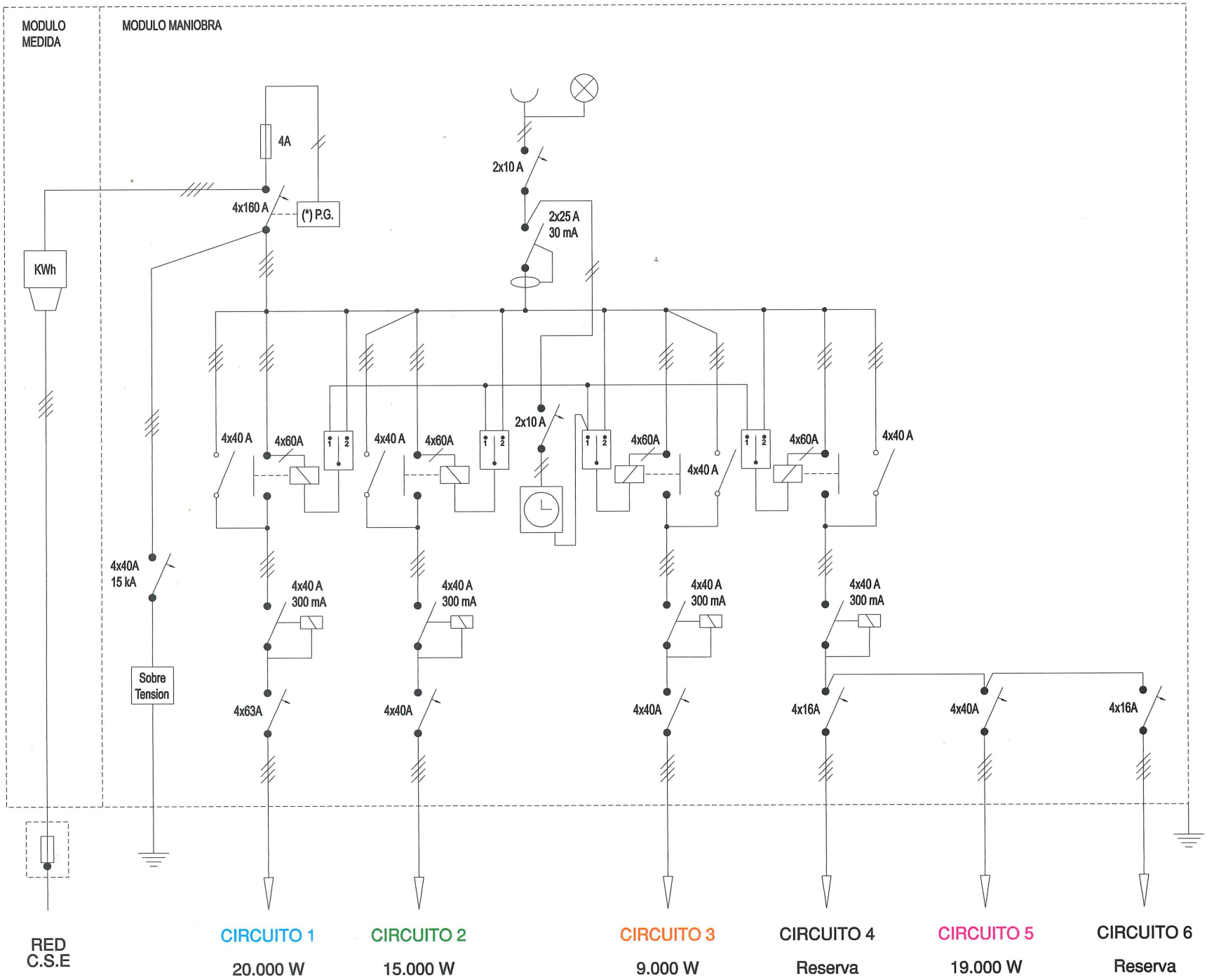

GERENCIA DE URBANISMO (AYUNTAMIENTO DE SEVILLA)

CONSERVACIÓN DE FUENTES Y MONUMENTOS	GMU	PARTE DE INSPECCIÓN CENTRO DE MANDO Y PROTECCIÓN	FECHA 12/06/18	HOJA

IDENTIFICACIÓN

SITUACIÓN REAL C.M.:	PLAZA DEL TRIUNFO (ARCHIVO DE INDIAS)	**COORD. X:**	235031.89	**COORD. Y:**	4141791.5072
CENTRO DE MANDO Nº:	M-031	**SUMINISTRO Nº:**			
PLACA DE IDENTIFICACIÓN:	M-031/72	**TENSIÓN DE SUMINISTRO:**	220-125 V		
POTENCIA INSTALADA:	6308 W	**POTENCIA CONTRATADA:**			

TOMA DE VALORES

CONTADOR DE ACTIVA Nº : **LECTURA:** kWh

CONTADOR DE REACTIVA Nº : **LECTURA:** kVARh

	HORA	R-S	S-T	R-T	R-N	S-N	T-N
TENSIÓN DIURNA EN VACÍO:	11:30	231	231	232	113	111	113
TENSIÓN NOCTURNA EN CARGA 100 % :	11:30	227	229	231	111	108	116

	HORA	R	S	T	N
INTENSIDAD LINEA GENERAL EN CARGA 100 % :	11:30	23.9	25	12	

FACTOR DE POTENCIA	0.83
CORRIENTE DE FUGA GENERAL mA:	1.1

CIRCUITOS DE SALIDA	INTENSIDADES POR FASE				MAGNETOTERMICO	CONDUCTORES	AISLAMIENTO MΩ			
NÚMERO Y DESIGNACIÓN	R	S	T	N	TIPO/CALIBRE/PODER CORTE	SECCIÓN mm²	R	S	T	N
C1	12.4	12.2	6.2		4x20 A 15K	4 (1x6)	41	126	117	
C2	1.01	1.05	0		4x10 A 15K	3 (1x6)	∞	∞	∞	
C3	12.8	13.6	7.4		4x20 A 15K	4 (1x6) + 1x16 T.T	190	150	190	

CARACTERÍSTICAS DEL C.M.

CAJA ACOMETIDA: TIPO: FUSIBLES: SISTEMA FIJACIÓN:

DERIVACIÓN INDIVIDUAL: TIPO: UNIPOLAR SECCIÓN: 4 (1x16) mm2

ARMARIO: TIPO: ORMAZABAL SISTEMA DE FIJACIÓN: SUELO

EQ. MED. DIRECTA: SI **EQ. MED. INDIRECTA: Rel. de transformación:**

PROTECCIÓN GENERAL: TIPO: TERMICO CALIBRE: 4x50 A 15k

TOMA DE CORRIENTE: SI **PUNTO DE LUZ:** SI **INT. TOMA CORR. Y PL:**

RELOJ: MARCA Y MODELO: ORBIS ASTRO SAT Nº SERIE: VERSIÓN:

CONMUTADORES MANIOBRA: INT. NOMINAL: 20 A

PROTECCION CIR. MANIOBRA: DIFERENCIAL: 2x25 A 30mA TERMICO: 2x6 A

CONMUTADORES FUERZA: TIPO: SCHNEIDER Nº: 1 INT. NOMINAL: 50 A

CONTACTORES: TIPO: LC1DT MARCA: SCHNEIDER Nº: 1 INT. NOMINAL: 60 A

INTERRUPTOR DIFERENCIAL: Nº : 3 POLO: 4 SENSIBIL.: 300mA INT. NOMINAL: 25 A REARME:

PROTECCION CONTRA SOBRETENSIONES: MARCA: TIPO:

TOMA DE TIERRA: SECCIÓN : 16 mm2 RESISTENCIA: 9 Ω LATIGUILLOS PUERTAS: SI

GENERAL

REVISIÓN ELÉCTRICA: CABLEADOS: BORNAS Y CONEXIONES: CONTACTORES:

LIMPIEZA GENERAL: EXTERIOR ARMARIO: INTERIOR: ELEMENTOS EXTRAÑOS: CABLEADO: CONTACTORES:

OTROS COMPONENTES: PRODUCTO LIMPIADOR: AIRE COMPRIMIDO: HIDRÓFUGO:

ENGRASE: CANDADOS: BISAGRAS: CONTACTORES: OTROS:

REPASO CHAPA Y PINTURA: ABOLLADURAS: ÓXIDO: AJUSTES DE PUERTAS: PINTURA:

ESTANQUEIDAD: ORIFICIOS DE TUBOS ENTRADA Y SALIDA: OTRAS ABERTURAS EN LA CHAPA:

O.C.A.: FAVORABLE: SI CONDICIONADA: DENEGADA: PRÓXIMA REVISIÓN: 16/12/21 GRUPO:

OBSERVACIONES

-UBICADO EN EL INTERIOR DEL C.M DE A.P A-35/19

-SE ALIMENTA AGUAS ABAJO DEL INTERRUPTOR GENERAL DE CORTE DEL C.M DE A.P A-35/19

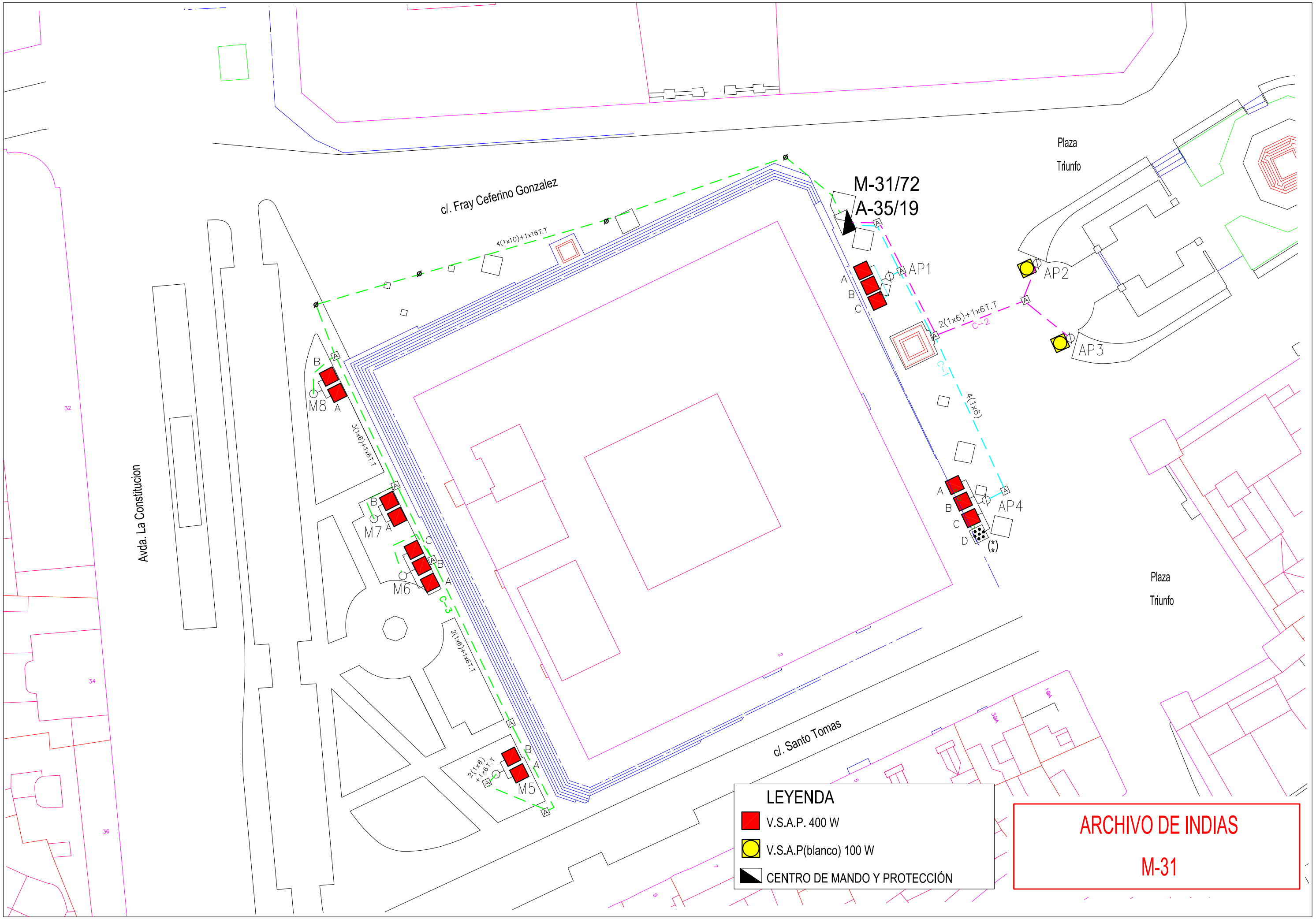

(*) EL PUNTO DE LUZ Nº AP4-D TIENE INSTALADA LAMPARA DEL TIPO "COMFORT"

(*) PROYECTOR PHILIPS VAYA FLOOD BCP 418 LED 108 W

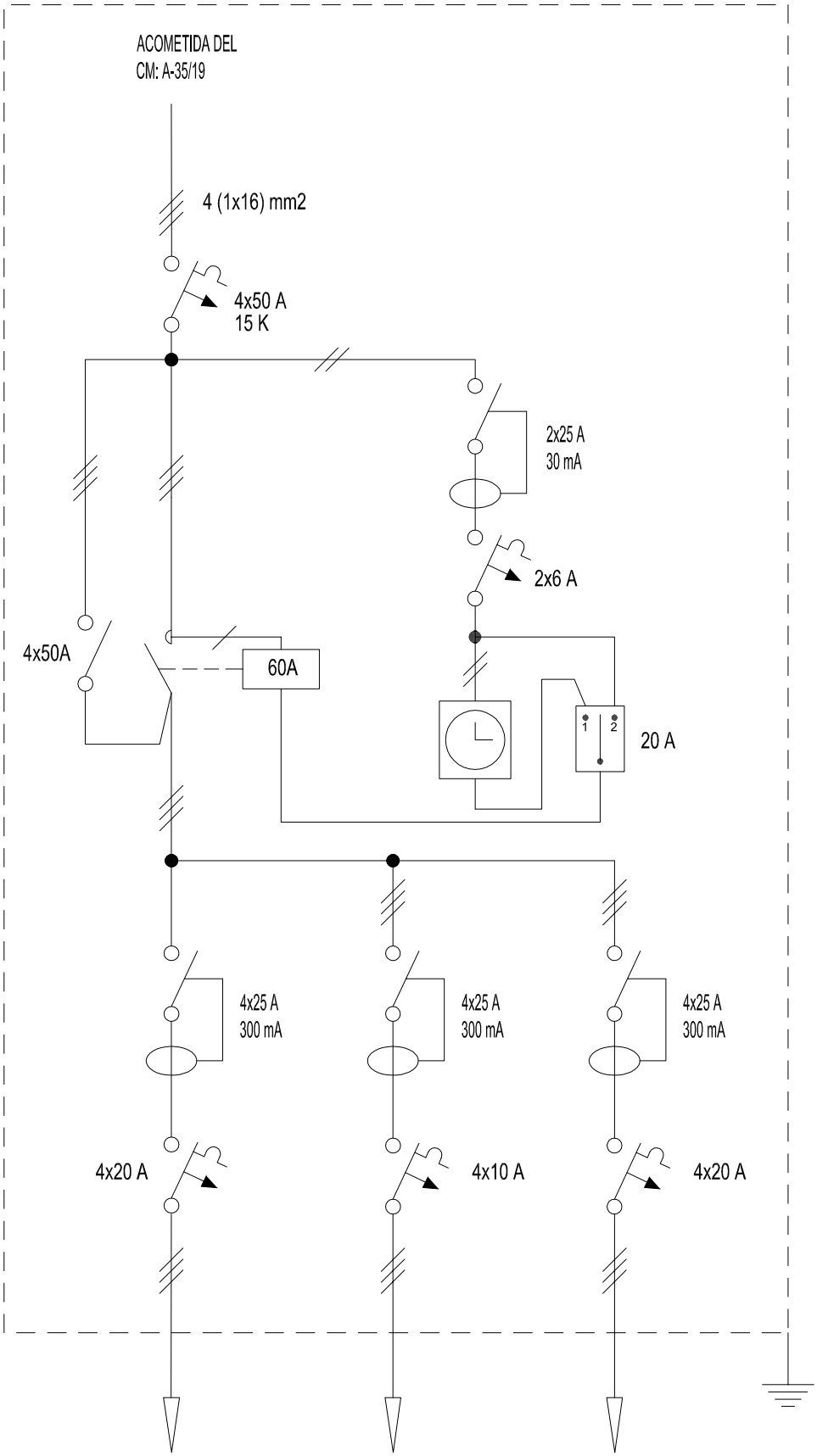

CIRCUITO 1	CIRCUITO 2	CIRCUITO 3
2.508 W	200 W	3.600 W
4(1x6) mm2	3(1x6)mm2	4(1x10)+ 1x16mm2 T.T

GERENCIA DE URBANISMO (AYUNTAMIENTO DE SEVILLA)

CONSERVACIÓN DE FUENTES Y MONUMENTOS	GMU	PARTE DE INSPECCIÓN CENTRO DE MANDO Y PROTECCIÓN	FECHA 03/10/16	HOJA

IDENTIFICACIÓN

SITUACIÓN REAL C.M.:	PASEO ALCALDE MARQUES DE CONTADERO (TORRE DEL ORO)	**COORD. X:**	234740.57	**COORD. Y:**	4141471.53
CENTRO DE MANDO Nº:	M-032	**SUMINISTRO Nº:**			
PLACA DE IDENTIFICACIÓN:	M-032/71	**TENSIÓN DE SUMINISTRO:**	230-125 V		
POTENCIA INSTALADA:	4570 W	**POTENCIA CONTRATADA:**			

TOMA DE VALORES

CONTADOR DE ACTIVA Nº : 3410896 **LECTURA:** 764510 kWh

CONTADOR DE REACTIVA Nº : 3410896 **LECTURA:** 77723.8 kVARh

	HORA	R-S	S-T	R-T	R-N	S-N	T-N
TENSIÓN DIURNA EN VACÍO:	13:30	245	245	245			
TENSIÓN NOCTURNA EN CARGA 100 % :	13:40	243	244	241			

	HORA	R	S	T	N
INTENSIDAD LINEA GENERAL EN CARGA 100 % :	13:49	17.7	44.9	18.7	

FACTOR DE POTENCIA	0.71

	R	S	T	N
CORRIENTE DE FUGA GENERAL mA:	15.7	21.4	16.7	

CIRCUITOS DE SALIDA	INTENSIDADES POR FASE				MAGNETOTERMICO	CONDUCTORES	AISLAMIENTO MΩ			
NÚMERO Y DESIGNACIÓN	R	S	T	N	TIPO/CALIBRE/PODER CORTE	SECCIÓN mm²	R	S	T	N
C1	7.7	7.5			2x20A 6kA	4x16	32	32		
C2	4.2		4.2		2x20A 6kA	2x6 + 3x2.5	6		6	
C3		6	6.2		2x16A 6kA	2x6		1	1	
C4	8.1	8.2	7.8		4x25A 6kA	4x16	1.7	1.7	1.7	

CARACTERÍSTICAS DEL C.M.

CAJA ACOMETIDA: TIPO: AGP 160 FUSIBLES: 100 A SISTEMA FIJACIÓN: PARED

DERIVACIÓN INDIVIDUAL: TIPO: UNIPOLAR SECCIÓN: 3.5x25 mm2

ARMARIO: TIPO: HIMEL METALICO SISTEMA DE FIJACIÓN: PARED

EQ. MED. DIRECTA: **EQ. MED. INDIRECTA: Rel. de transformación:** 75 / 5 A

PROTECCIÓN GENERAL: TIPO: INTERRUPTOR CALIBRE: 4x160 A

TOMA DE CORRIENTE: SI **PUNTO DE LUZ:** SI **INT. TOMA CORR. Y PL:** NO

RELOJ: MARCA Y MODELO: ORBIS ASTRO IB Nº SERIE: 101198/98 VERSIÓN: V31505

CONMUTADORES MANIOBRA: INT. NOMINAL: 16 A

PROTECCION CIR. MANIOBRA: DIFERENCIAL: 2x25 30 mA TERMICO: 2x16 A

CONMUTADORES FUERZA: TIPO: TERMICO Nº: 2 INT. NOMINAL: 32 A

CONTACTORES: TIPO: CARRIL MARCA: ABB Nº: 2 INT. NOMINAL: 20 A

INTERRUPTOR DIFERENCIAL: Nº : 2 POLO: 4 SENSIBIL.: 300mA INT. NOMINAL: 40 / 63 A REARME:

PROTECCION CONTRA SOBRETENSIONES: MARCA: TIPO:

TOMA DE TIERRA: SECCIÓN : 35 mm2 RESISTENCIA: 4.9 Ω LATIGUILLOS PUERTAS: SI

GENERAL

REVISIÓN ELÉCTRICA: CABLEADOS: HECHO BORNAS Y CONEXIONES: HECHO CONTACTORES: HECHO

LIMPIEZA GENERAL: EXTERIOR ARMARIO: BIEN INTERIOR: BIEN ELEMENTOS EXTRAÑOS: NO CABLEADO: HECHO CONTACTORES: HECHO

OTROS COMPONENTES: PRODUCTO LIMPIADOR: AIRE COMPRIMIDO: HIDRÓFUGO:

ENGRASE: CANDADOS: HECHO BISAGRAS: HECHO CONTACTORES: HECHO OTROS:

REPASO CHAPA Y PINTURA: ABOLLADURAS: BIEN ÓXIDO: BIEN AJUSTES DE PUERTAS: HECHO PINTURA: BIEN

ESTANQUEIDAD: ORIFICIOS DE TUBOS ENTRADA Y SALIDA: BIEN OTRAS ABERTURAS EN LA CHAPA: NO

O.C.A.: FAVORABLE: SI CONDICIONADA: DENEGADA: PRÓXIMA REVISIÓN: 13/10/21 GRUPO:

OBSERVACIONES

-COMPARTE C.M Y EQUIPO DE MEDIDA CON MONUMENTO M-139 PUENTE SAN TELMO

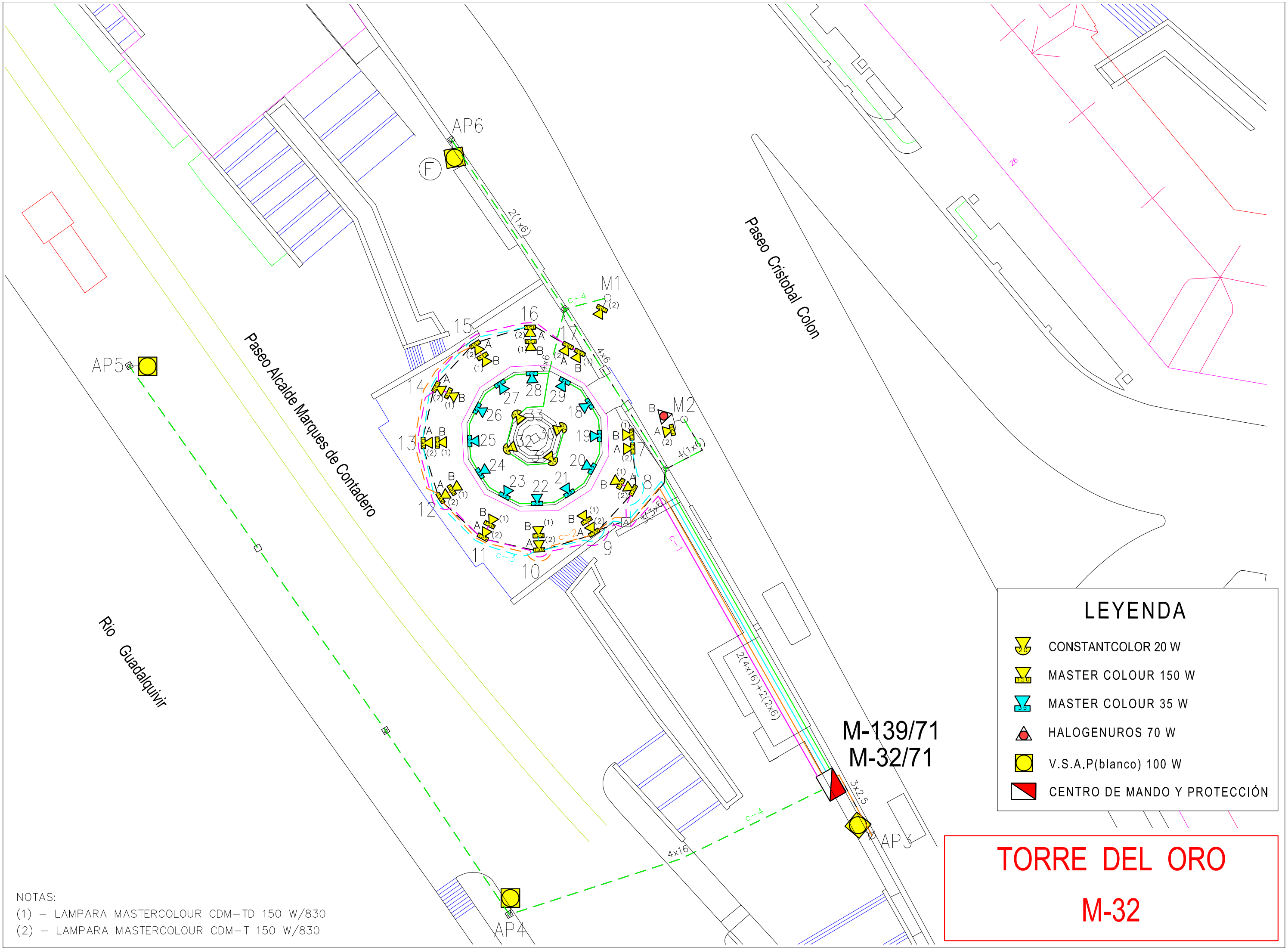
AP6
AP5
AP4
AP3
M1
M2
M-139/71
M-32/71
Paseo Alcalde Marques de Contadero
Paseo Cristobal Colon
Rio Guadalquivir
2(1x6)
4x6
4(1x6)
3(5x6)
2(4x16)+2(2x6)
4x16
3x2,5
26
LEYENDA
CONSTANTCOLOR 20 W
MASTER COLOUR 150 W
MASTER COLOUR 35 W
HALOGENUROS 70 W
V.S.A.P(blanco) 100 W
CENTRO DE MANDO Y PROTECCIÓN
TORRE DEL ORO
M-32
NOTAS:
(1) – LAMPARA MASTERCOLOUR CDM–TD 150 W/830
(2) – LAMPARA MASTERCOLOUR CDM–T 150 W/830

TORRE DEL ORO (M-032)

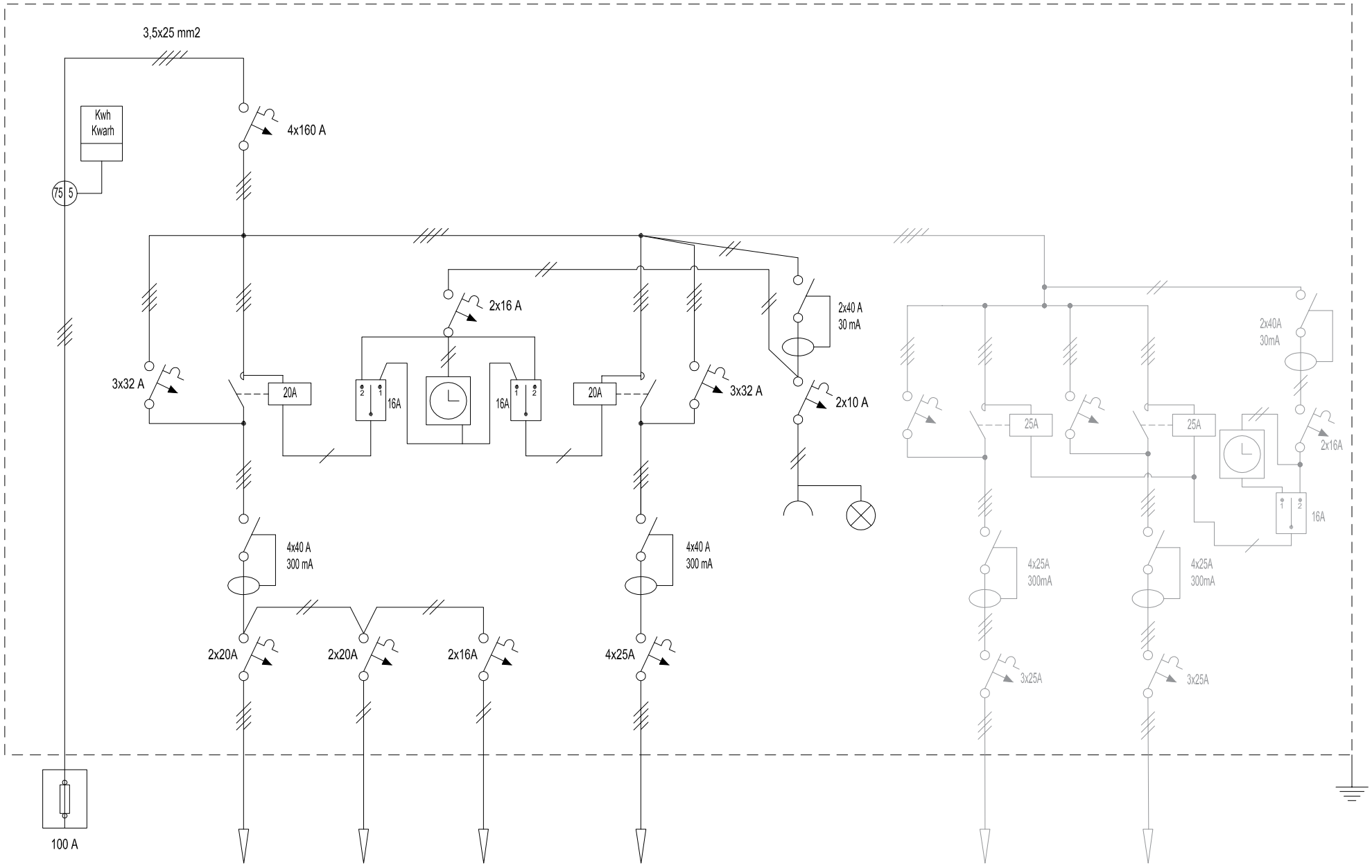

CIRCUITO 1	CIRCUITO 2	CIRCUITO 3	CIRCUITO 4
1.200 W	1.000 W	1.200 W	1.250 W
4x16 mm2	2x6 + 3x2,5 mm2	2x6 mm2	4x16 mm2

CIRCUITO 1	CIRCUITO 2
4300 W	4300 W
3(1x25) mm2	3(1x25) mm2

GERENCIA DE URBANISMO (AYUNTAMIENTO DE SEVILLA)

CONSERVACIÓN DE FUENTES Y MONUMENTOS	GMU	PARTE DE INSPECCIÓN CENTRO DE MANDO Y PROTECCIÓN	FECHA 02/12/15	HOJA

IDENTIFICACIÓN

SITUACIÓN REAL C.M.:	PLAZA CRISTO DE BURGOS (IGLESIA SAN PEDRO)	**COORD. X:**	235311.63	**COORD. Y:**	4142571.18
CENTRO DE MANDO Nº:	M-033	**SUMINISTRO Nº:**			
PLACA DE IDENTIFICACIÓN:	M-033/59	**TENSIÓN DE SUMINISTRO:**	230-125 V		
POTENCIA INSTALADA:	6800 W	**POTENCIA CONTRATADA:**			

TOMA DE VALORES

CONTADOR DE ACTIVA Nº : **LECTURA:** kWh

CONTADOR DE REACTIVA Nº : **LECTURA:** kVARh

	HORA	R-S	S-T	R-T	R-N	S-N	T-N
TENSIÓN DIURNA EN VACÍO:	15:00	238	239	240			
TENSIÓN NOCTURNA EN CARGA 100 % :	15:15	236	238	236			

	HORA	R	S	T	N
INTENSIDAD LINEA GENERAL EN CARGA 100 % :	15:35	14.1	32.6	37.3	

FACTOR DE POTENCIA	0.91

CORRIENTE DE FUGA GENERAL:	R	S	T	N
	7.6	23.3	25	

CIRCUITOS DE SALIDA	INTENSIDADES POR FASE				MAGNETOTERMICO	CONDUCTORES	AISLAMIENTO MΩ			
NÚMERO Y DESIGNACIÓN	R	S	T	N	TIPO/CALIBRE/PODER CORTE	SECCIÓN mm²	R	S	T	N
C1	17.3	19.4	3.3		1 (1x16) + 2 (1x25) 6kA	4 (1x6)	0.2	0.2	0.2	
C2	22.2	19.5	13.5		2 (1x15) + 1 (1x32) 6kA	4 (1x6)	0.4	0.4	0.4	

CARACTERÍSTICAS DEL C.M.

CAJA ACOMETIDA: TIPO: FUSIBLES: SISTEMA FIJACIÓN:

DERIVACIÓN INDIVIDUAL: TIPO: 0.6 / 1kV SECCIÓN: 3 (1x16) mm2

ARMARIO: TIPO: HIMEL METALICO SISTEMA DE FIJACIÓN: MAMPOSTERIA

EQ. MED. DIRECTA: **EQ. MED. INDIRECTA: Rel. de transformación:**

PROTECCIÓN GENERAL: TIPO: CALIBRE:

TOMA DE CORRIENTE: **PUNTO DE LUZ:** **INT. TOMA CORR. Y PL:**

RELOJ: MARCA Y MODELO: ORBIS ASTRO IB Nº SERIE: 061018/06 VERSIÓN: V.3.04

CONMUTADORES MANIOBRA: INT. NOMINAL:

PROTECCION CIR. MANIOBRA: DIFERENCIAL: TERMICO: 2x10 A

CONMUTADORES FUERZA: TIPO: ROTATIVO Nº: 1 INT. NOMINAL: 40 A

CONTACTORES: TIPO: MARCA: TELEMECANIQUE Nº: 1 INT. NOMINAL: 50 A

INTERRUPTOR DIFERENCIAL: Nº : 1 POLO: 4 SENSIBIL.: 300 mA INT. NOMINAL: 40 A REARME:

PROTECCION CONTRA SOBRETENSIONES: MARCA: TIPO:

TOMA DE TIERRA: SECCIÓN : RESISTENCIA: Ω LATIGUILLOS PUERTAS:

GENERAL

REVISIÓN ELÉCTRICA: CABLEADOS: BIEN BORNAS Y CONEXIONES: BIEN CONTACTORES: BIEN

LIMPIEZA GENERAL: EXTERIOR ARMARIO: HECHO INTERIOR: HECHO ELEMENTOS EXTRAÑOS: NO CABLEADO: HECHO CONTACTORES: HECHO

OTROS COMPONENTES: NO PRODUCTO LIMPIADOR: AIRE COMPRIMIDO: HIDRÓFUGO:

ENGRASE: CANDADOS: HECHO BISAGRAS: BIEN CONTACTORES: BIEN OTROS:

REPASO CHAPA Y PINTURA: ABOLLADURAS: BIEN ÓXIDO: BIEN AJUSTES DE PUERTAS: BIEN PINTURA: BIEN

ESTANQUEIDAD: ORIFICIOS DE TUBOS ENTRADA Y SALIDA: BIEN OTRAS ABERTURAS EN LA CHAPA: NO

O.C.A.: FAVORABLE: CONDICIONADA: DENEGADA: PRÓXIMA REVISIÓN: GRUPO:

OBSERVACIONES

-TOMA DE CORRIENTE DE CAJA DE ACOMETIDA DE C.M. A.P. A-29/44, DEL INTERRUPTOR GENERAL.

-EL CIRCUITO 1 ALIMENTA LOS PROYECTORES DEL CONVENTO DE SANTA INES M-78 CON UNA POTENCIA DE 650 W.

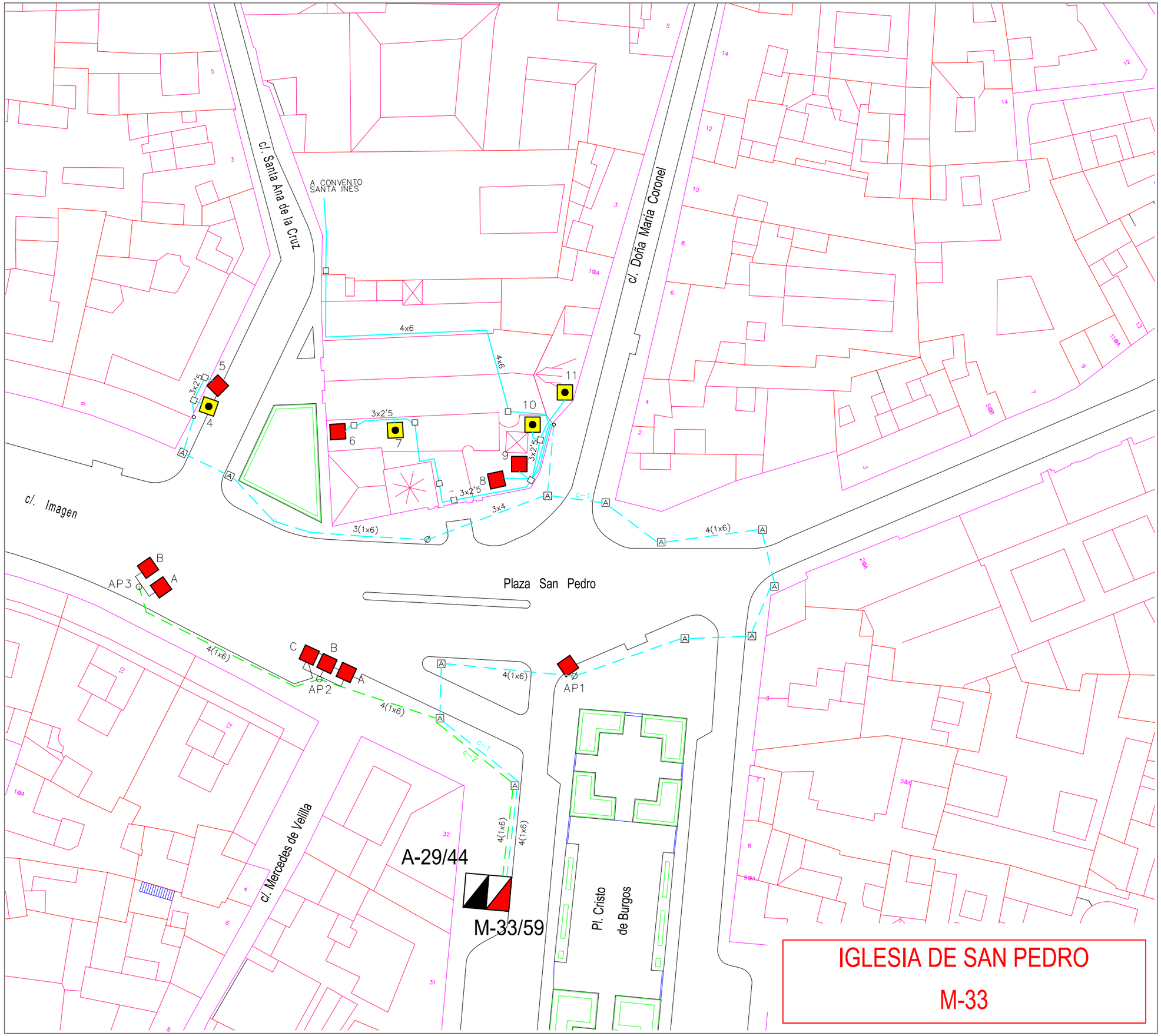
c/. Santa Ana de la Cruz
c/. Doña María Coronel
A CONVENTO SANTA INES
c/. Imagen
Plaza San Pedro
c/. Mercedes de Velilla
Pl. Cristo de Burgos
A-29/44
M-33/59
AP1
AP2
AP3
4x6
3x2'5
3x4
4(1x6)
3(1x6)
IGLESIA DE SAN PEDRO
M-33

IGLESIA DE SAN PEDRO(M-033)

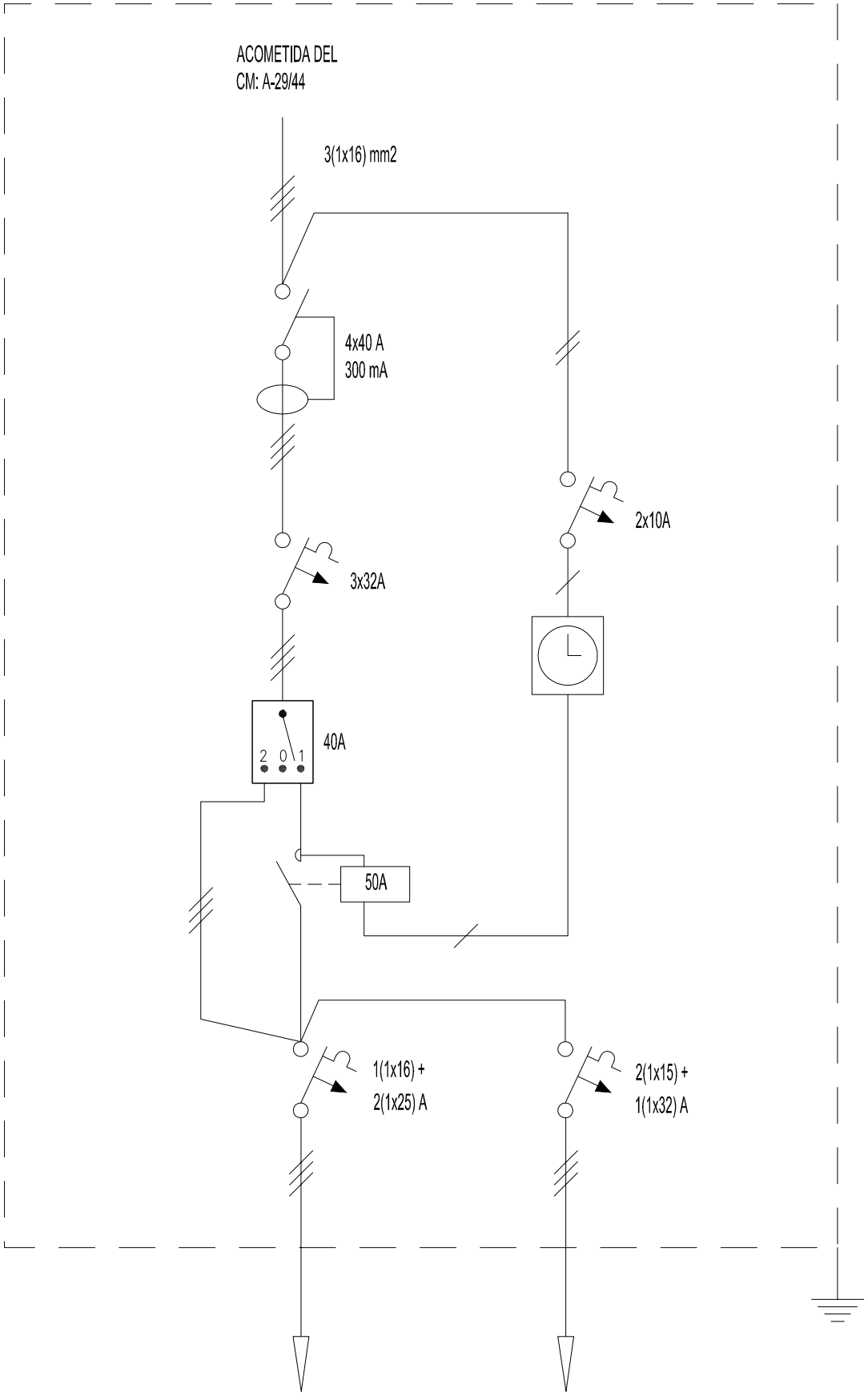

CIRCUITO 1

3.000 W + 1050 W
DE CONVENTO
DE SANTA INES(M-78)
4(1x6) mm2

CIRCUITO 2

2.750 W
4(1x6) mm2

GERENCIA DE URBANISMO (AYUNTAMIENTO DE SEVILLA)

CONSERVACIÓN DE FUENTES Y MONUMENTOS	GMU	PARTE DE INSPECCIÓN CENTRO DE MANDO Y PROTECCIÓN	FECHA 02/12/2015	HOJA

IDENTIFICACIÓN

SITUACIÓN REAL C.M.:	PLAZA PONCE DE LEON (IGLESIA SANTA CATALINA)	**COORD. X:**	235483.44	**COORD. Y:**	4142701.92
CENTRO DE MANDO Nº:	M-034	**SUMINISTRO Nº:**			
PLACA DE IDENTIFICACIÓN:	M-034/59	**TENSIÓN DE SUMINISTRO:**	230-125 V		
POTENCIA INSTALADA:	4150 W	**POTENCIA CONTRATADA:**			

TOMA DE VALORES

CONTADOR DE ACTIVA Nº : **LECTURA:** kWh

CONTADOR DE REACTIVA Nº : **LECTURA:** kVARh

	HORA	R-S	S-T	R-T	R-N	S-N	T-N
TENSIÓN DIURNA EN VACÍO:	12:00	224	227	228			
TENSIÓN NOCTURNA EN CARGA 100 % :	12:20	227	225	223			

	HORA	R	S	T	N
INTENSIDAD LINEA GENERAL EN CARGA 100 % :	12:30	7.4	9.7	11.7	

FACTOR DE POTENCIA	0.78

CORRIENTE DE FUGA GENERAL:	R	S	T	N
	13.7	6	10	

CIRCUITOS DE SALIDA	INTENSIDADES POR FASE				MAGNETOTERMICO	CONDUCTORES	AISLAMIENTO MΩ			
NÚMERO Y DESIGNACIÓN	R	S	T	N	TIPO/CALIBRE/PODER CORTE	SECCIÓN mm²	R	S	T	N
C1	10.5	5.6	7.2		3 (1x15) 6kA	3(1x6)	2.8	2.6	3.4	
C2	1.7	1.6	1.3		3 (1x10) 6kA	3(1x6)	3.7	3.7	3.7	

CARACTERÍSTICAS DEL C.M.

CAJA ACOMETIDA: TIPO: FUSIBLES: SISTEMA FIJACIÓN:

DERIVACIÓN INDIVIDUAL: TIPO: 0.6 / 1kV SECCIÓN: 4x6 mm2

ARMARIO: TIPO: HIMEL METALICO SISTEMA DE FIJACIÓN: PARED

EQ. MED. DIRECTA: **EQ. MED. INDIRECTA: Rel. de transformación:**

PROTECCIÓN GENERAL: TIPO: CALIBRE:

TOMA DE CORRIENTE: **PUNTO DE LUZ:** **INT. TOMA CORR. Y PL:**

RELOJ: MARCA Y MODELO: ORBIS ASTRO Nº SERIE: 091156 / 98 VERSIÓN: V3.01

CONMUTADORES MANIOBRA: INT. NOMINAL:

PROTECCION CIR. MANIOBRA: DIFERENCIAL: TERMICO: 2x10 A

CONMUTADORES FUERZA: TIPO: ROTATIVO Nº: 1 INT. NOMINAL: 40 A

CONTACTORES: TIPO: MARCA: TELEMECANIQUE Nº: 1 INT. NOMINAL: 50 A

INTERRUPTOR DIFERENCIAL: Nº : 1 POLO: 4 SENSIBIL.: 300 mA INT. NOMINAL: 40 A REARME: MANUAL

PROTECCION CONTRA SOBRETENSIONES: MARCA: TIPO:

TOMA DE TIERRA: SECCIÓN : RESISTENCIA: Ω LATIGUILLOS PUERTAS:

GENERAL

REVISIÓN ELÉCTRICA: CABLEADOS: BIEN BORNAS Y CONEXIONES: BIEN CONTACTORES: BIEN

LIMPIEZA GENERAL: EXTERIOR ARMARIO: INTERIOR: ELEMENTOS EXTRAÑOS: NO CABLEADO: CONTACTORES:

OTROS COMPONENTES: PRODUCTO LIMPIADOR: AIRE COMPRIMIDO: HIDRÓFUGO:

ENGRASE: CANDADOS: BISAGRAS: CONTACTORES: OTROS:

REPASO CHAPA Y PINTURA: ABOLLADURAS: BIEN ÓXIDO: NO AJUSTES DE PUERTAS: BIEN PINTURA: BIEN

ESTANQUEIDAD: ORIFICIOS DE TUBOS ENTRADA Y SALIDA: BIEN OTRAS ABERTURAS EN LA CHAPA: NO

O.C.A.: FAVORABLE: CONDICIONADA: DENEGADA: PRÓXIMA REVISIÓN: GRUPO:

OBSERVACIONES

-SE ALIMENTA DE C.M. DE A.P. A-30/17 CON INTERRUPTOR MAGNETOTÉRMICO DE 4x32A.

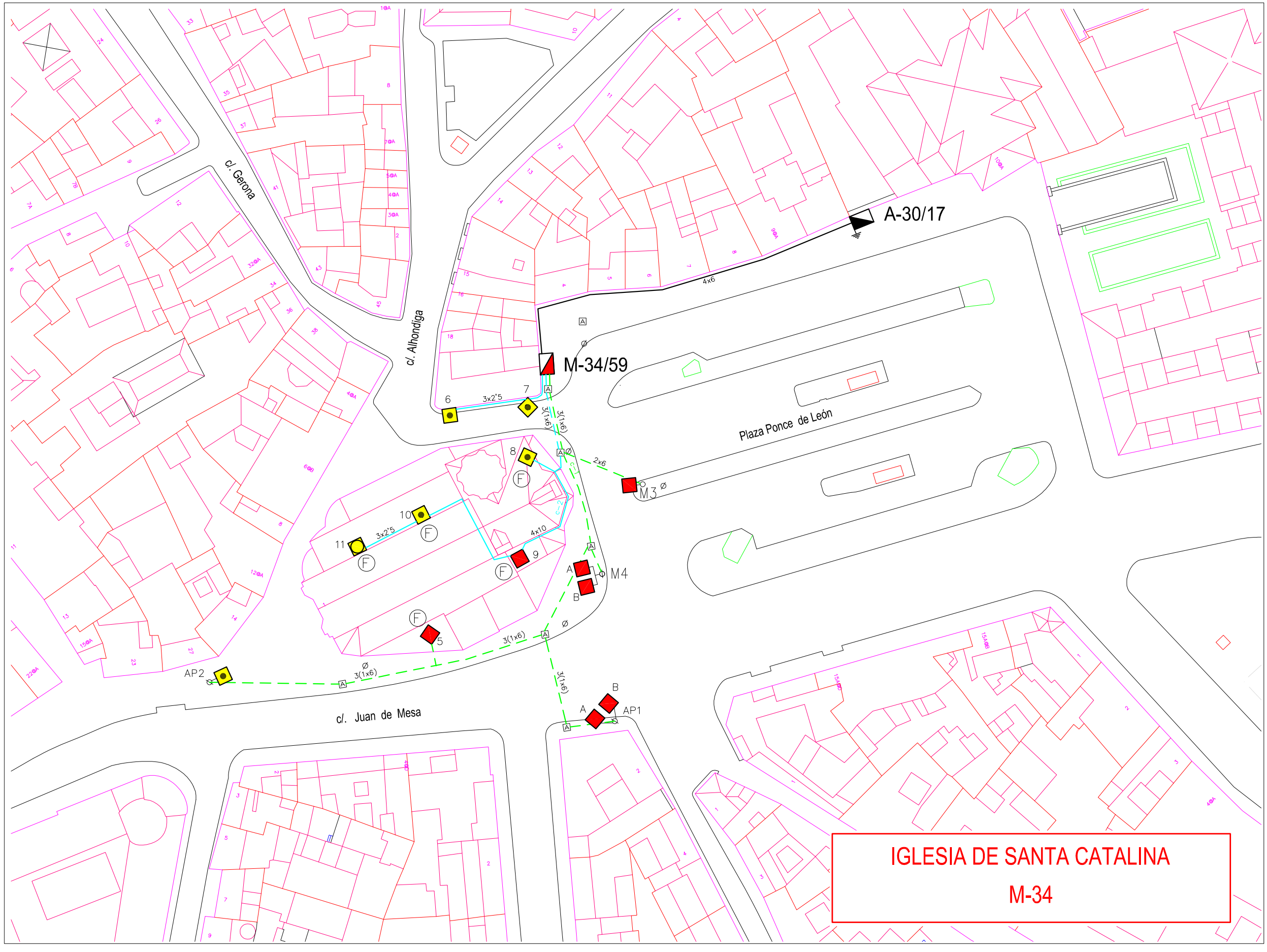
c/. Gerona
c/. Alhondiga
Plaza Ponce de León
c/. Juan de Mesa
A-30/17
M-34/59
M3
M4
AP1
AP2
6
7
8
9
10
11
3x2'5
4x6
4x10
2x6
3(1x6)
IGLESIA DE SANTA CATALINA
M-34

IGLESIA DE SANTA CATALINA(M-034)

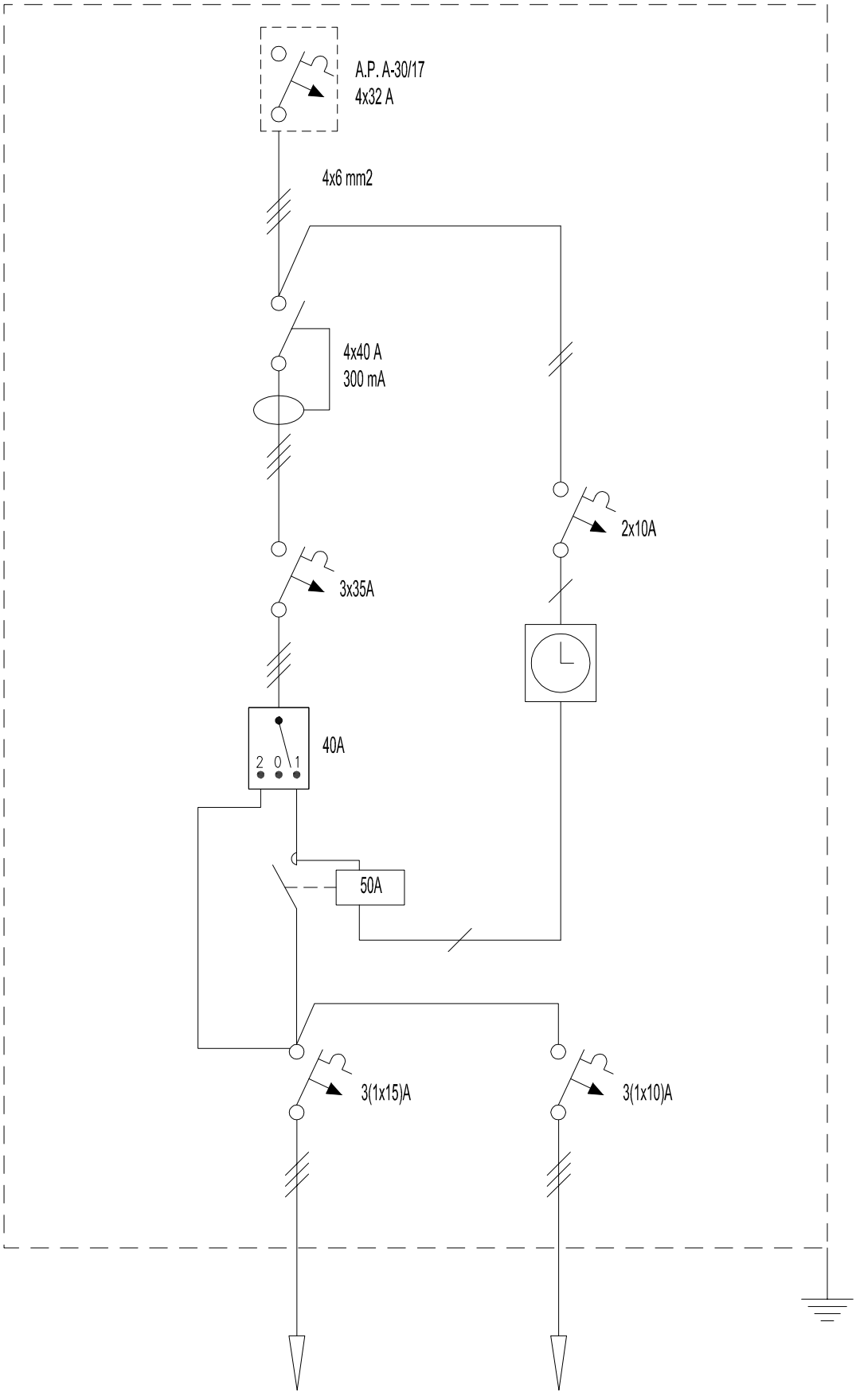

CIRCUITO 1
2650 W
3(1x6) mm2

CIRCUITO 2
1500 W
3(1x6) mm2

GERENCIA DE URBANISMO (AYUNTAMIENTO DE SEVILLA)

CONSERVACIÓN DE FUENTES Y MONUMENTOS	GMU	PARTE DE INSPECCIÓN CENTRO DE MANDO Y PROTECCIÓN	FECHA 17/08/17	HOJA

IDENTIFICACIÓN

SITUACIÓN REAL C.M.: PLAZA DEL SALVADOR Nº 3 (IGLESIA DEL SALVADOR) **COORD. X:** 235032.22 **COORD. Y:** 4142359.48

CENTRO DE MANDO Nº: M-035 **SUMINISTRO Nº:**

PLACA DE IDENTIFICACIÓN: M-035/59 **TENSIÓN DE SUMINISTRO:** 380-220 V

POTENCIA INSTALADA: 3935 W **POTENCIA CONTRATADA:**

TOMA DE VALORES

CONTADOR DE ACTIVA Nº : 25306 **LECTURA:** 32804 / 14276 kWh

CONTADOR DE REACTIVA Nº : 25306 **LECTURA:** 21246 kVARh

	HORA	R-S	S-T	R-T	R-N	S-N	T-N
TENSIÓN DIURNA EN VACÍO:	18:15	420	414	419	239	239	238
TENSIÓN NOCTURNA EN CARGA 100 % :	18:15	415	414	416	236	237	236

	HORA	R	S	T	N
INTENSIDAD LINEA GENERAL EN CARGA 100 % :	18:15	12.8	12	19	10.2

FACTOR DE POTENCIA	0.79

	R	S	T	N
CORRIENTE DE FUGA GENERAL mA:	18.5	12.5	12.2	8.8

CIRCUITOS DE SALIDA	INTENSIDADES POR FASE				MAGNETOTERMICO	CONDUCTORES	AISLAMIENTO MΩ			
NÚMERO Y DESIGNACIÓN	R	S	T	N	TIPO/CALIBRE/PODER CORTE	SECCIÓN mm²	R	S	T	N
C5		0.7		0.8	2x16 A 6K	3x6		∞		∞
C4	7.9			7.9	2x16 A 6K	3x6	∞			∞
C3	3.9	0	0	3.9	4x16 A 6K	5x6	∞	∞	∞	∞
C2	5.6	5.9	2.3	3.6	4x16 A 6K	5x6	∞	∞	∞	∞
C-CM AUX	7.6	5	10.1	4.7	4x32 A	5x6	∞	∞	∞	∞

CARACTERÍSTICAS DEL C.M.

CAJA ACOMETIDA: TIPO: CLAVED FUSIBLES: 50 A SISTEMA FIJACIÓN: EMPOTRADO

DERIVACIÓN INDIVIDUAL: TIPO: UNIPOLAR SECCIÓN: 4 (1x16) mm2

ARMARIO: TIPO: HIMEL POLIESTER SISTEMA DE FIJACIÓN: EMPOTRADO FACHADA

EQ. MED. DIRECTA: SI **EQ. MED. INDIRECTA: Rel. de transformación:**

PROTECCIÓN GENERAL: TIPO: TERMICO CALIBRE: 4x125 A

TOMA DE CORRIENTE: **PUNTO DE LUZ:** SI **INT. TOMA CORR. Y PL.:**

RELOJ: MARCA Y MODELO: ORBIS ASTRO Nº SERIE: 091057 / 04 VERSIÓN: V3.03

CONMUTADORES MANIOBRA: INT. NOMINAL: 20 A

PROTECCION CIR. MANIOBRA: DIFERENCIAL: 2x25 A 30mA TERMICO: 2x10 A

CONMUTADORES FUERZA: TIPO: Nº: INT. NOMINAL:

CONTACTORES: TIPO: CT MARCA: MERLIN GERIN Nº: 5 INT. NOMINAL: 4 - 25 A / 1 - 40 A

INTERRUPTOR DIFERENCIAL: Nº : 1 / 2 / 2 POLO: 4 / 2 / 4 SENSIBIL.: 300mA INT. NOMINAL: 40 / 25 / 25 A REARME:

PROTECCION CONTRA SOBRETENSIONES: SI MARCA: V-CHECK TIPO: CPT

TOMA DE TIERRA: SECCIÓN : 35 mm2 RESISTENCIA: 13 Ω LATIGUILLOS PUERTAS:

GENERAL

REVISIÓN ELÉCTRICA: CABLEADOS: BORNAS Y CONEXIONES: CONTACTORES:

LIMPIEZA GENERAL: EXTERIOR ARMARIO: INTERIOR: ELEMENTOS EXTRAÑOS: CABLEADO: CONTACTORES:

OTROS COMPONENTES: PRODUCTO LIMPIADOR: AIRE COMPRIMIDO: HIDRÓFUGO:

ENGRASE: CANDADOS: BISAGRAS: CONTACTORES: OTROS:

REPASO CHAPA Y PINTURA: ABOLLADURAS: ÓXIDO: AJUSTES DE PUERTAS: PINTURA:

ESTANQUEIDAD: ORIFICIOS DE TUBOS ENTRADA Y SALIDA: OTRAS ABERTURAS EN LA CHAPA:

O.C.A.: FAVORABLE: SI CONDICIONADA: DENEGADA: PRÓXIMA REVISIÓN: 22/06/22 GRUPO:

OBSERVACIONES

-ESTE C.M POSEE UN CUADRO AUXILIAR SITUADO EN LA CUBIERTA DE LA IGLESIA Y NOMBRADO CON LA IDENTIFICACION M35AUX

GERENCIA DE URBANISMO (AYUNTAMIENTO DE SEVILLA)

CONSERVACIÓN DE FUENTES Y MONUMENTOS	GMU	PARTE DE INSPECCIÓN CENTRO DE MANDO Y PROTECCIÓN	FECHA 17/08/17	HOJA

IDENTIFICACIÓN

SITUACIÓN REAL C.M.: CUBIERTA DE LA IGLESIA DEL SALVADOR (C.M AUXILIAR) **COORD. X:** 235039.22 **COORD. Y:** 4142353.06

CENTRO DE MANDO Nº: M-035AUX **SUMINISTRO Nº:**

PLACA DE IDENTIFICACIÓN: M-035AUX/59 **TENSIÓN DE SUMINISTRO:** 380-220 V

POTENCIA INSTALADA: 3330 W **POTENCIA CONTRATADA:**

TOMA DE VALORES

CONTADOR DE ACTIVA Nº : **LECTURA:** kWh

CONTADOR DE REACTIVA Nº : **LECTURA:** kVARh

	HORA	R-S	S-T	R-T	R-N	S-N	T-N
TENSIÓN DIURNA EN VACÍO:	17:20	409	408	411	235	235	233
TENSIÓN NOCTURNA EN CARGA 100 % :	17:20	408	409	409	237	234	233

	HORA	R	S	T	N
INTENSIDAD LINEA GENERAL EN CARGA 100 % :	17:20	6.2	4.8	9.1	3.6

FACTOR DE POTENCIA	0.82

	R	S	T	N
CORRIENTE DE FUGA GENERAL mA:	3	5.6	3.3	6.1

CIRCUITOS DE SALIDA	INTENSIDADES POR FASE				MAGNETOTERMICO	CONDUCTORES	AISLAMIENTO MΩ			
NÚMERO Y DESIGNACIÓN	R	S	T	N	TIPO/CALIBRE/PODER CORTE	SECCIÓN mm²	R	S	T	N
C1	2.1	2.5	2.6	1.5	4x16 A 6K	5x4	115.2	107.2	120.7	112.4
C2	3.8	3.3	1.4	1.6	4x16 A 6K	3 (5x4)	279	278	304	265
C3	1.2	2.4	0.4	2.5	4x16 A 6K	5x4	∞	∞	∞	∞

CARACTERÍSTICAS DEL C.M.

CAJA ACOMETIDA: TIPO: FUSIBLES: SISTEMA FIJACIÓN:

DERIVACIÓN INDIVIDUAL: TIPO: SECCIÓN:

ARMARIO: TIPO: HIMEL POLIESTER SISTEMA DE FIJACIÓN: PARED

EQ. MED. DIRECTA: **EQ. MED. INDIRECTA: Rel. de transformación:**

PROTECCIÓN GENERAL: TIPO: TERMICO CALIBRE: 4x25 A

TOMA DE CORRIENTE: **PUNTO DE LUZ:** **INT. TOMA CORR. Y PL:**

RELOJ: MARCA Y MODELO: Nº SERIE: VERSIÓN:

CONMUTADORES MANIOBRA: INT. NOMINAL:

PROTECCION CIR. MANIOBRA: DIFERENCIAL: TERMICO:

CONMUTADORES FUERZA: TIPO: Nº: INT. NOMINAL:

CONTACTORES: TIPO: MARCA: Nº: INT. NOMINAL:

INTERRUPTOR DIFERENCIAL: Nº : 3 POLO: 4 SENSIBIL.: 300mA INT. NOMINAL: 40 A REARME:

PROTECCION CONTRA SOBRETENSIONES: MARCA: TIPO:

TOMA DE TIERRA: SECCIÓN : 16 mm2 RESISTENCIA: 13 Ω LATIGUILLOS PUERTAS:

GENERAL

REVISIÓN ELÉCTRICA: CABLEADOS: BORNAS Y CONEXIONES: CONTACTORES:

LIMPIEZA GENERAL: EXTERIOR ARMARIO: INTERIOR: ELEMENTOS EXTRAÑOS: CABLEADO: CONTACTORES:

OTROS COMPONENTES: PRODUCTO LIMPIADOR: AIRE COMPRIMIDO: HIDRÓFUGO:

ENGRASE: CANDADOS: BISAGRAS: CONTACTORES: OTROS:

REPASO CHAPA Y PINTURA: ABOLLADURAS: ÓXIDO: AJUSTES DE PUERTAS: PINTURA:

ESTANQUEIDAD: ORIFICIOS DE TUBOS ENTRADA Y SALIDA: OTRAS ABERTURAS EN LA CHAPA:

O.C.A.: FAVORABLE: SI CONDICIONADA: DENEGADA: PRÓXIMA REVISIÓN: 22/06/22 GRUPO:

OBSERVACIONES

-CUADRO AUXILIAR DEL M-035/59

IGLESIA DEL SALVADOR

M-35

PROYECTOR CONICO HAZ ANCHO MVF-606/WB CON LAMPARA MASTERCOLOR CDM-T 150 W/830
PROYECTOR CONICO DWP-604 CON LAMPARA MASTERCOLOR CDM-R PAR 20 35 W/942
PROYECTOR CONICO HAZ ESTRECHO MVF-606/NB CON LAMPARA MASTERCOLOR CDM-T 150 W/830
PROYECTOR CONICO HAZ MEDIO MVF-606/MB CON LAMPARA MASTERCOLOR CDM-T 150 W/830
PROYECTOR CONICO HAZ EXTRA ANCHO MVF-606/WB-L CON LAMPARA MASTERCOLOR CDM-T 150 W/830
PROYECTOR IGUZZINI PLATEA 7380 OPTICA F(FLOOD) CON LAMPARA MASTERCOLOR CDM-TD 150 W/830
PROYECTOR SIMETRICO HAZ ANCHO MVF-616/WB CON LAMPARA MASTERCOLOR CDM-TD 150 W/830
PROYECTOR SIMETRICO RVP-151 CON LAMPARA MASTERCOLOR CDM-TD 70 W/830
PROYECTOR SIMETRICO SNF-100 CON LAMPARA MASTERCOLOR CDM-TD 70 W/830
PROYECTOR SIMETRICO SNF-100 CON LAMPARA MASTERCOLOR CDM-TD 150 W/830
PROYECTOR SIMETRICO SNF-100 CON LAMPARA MASTER SODIO BLANCO SDW-T 100 W/825

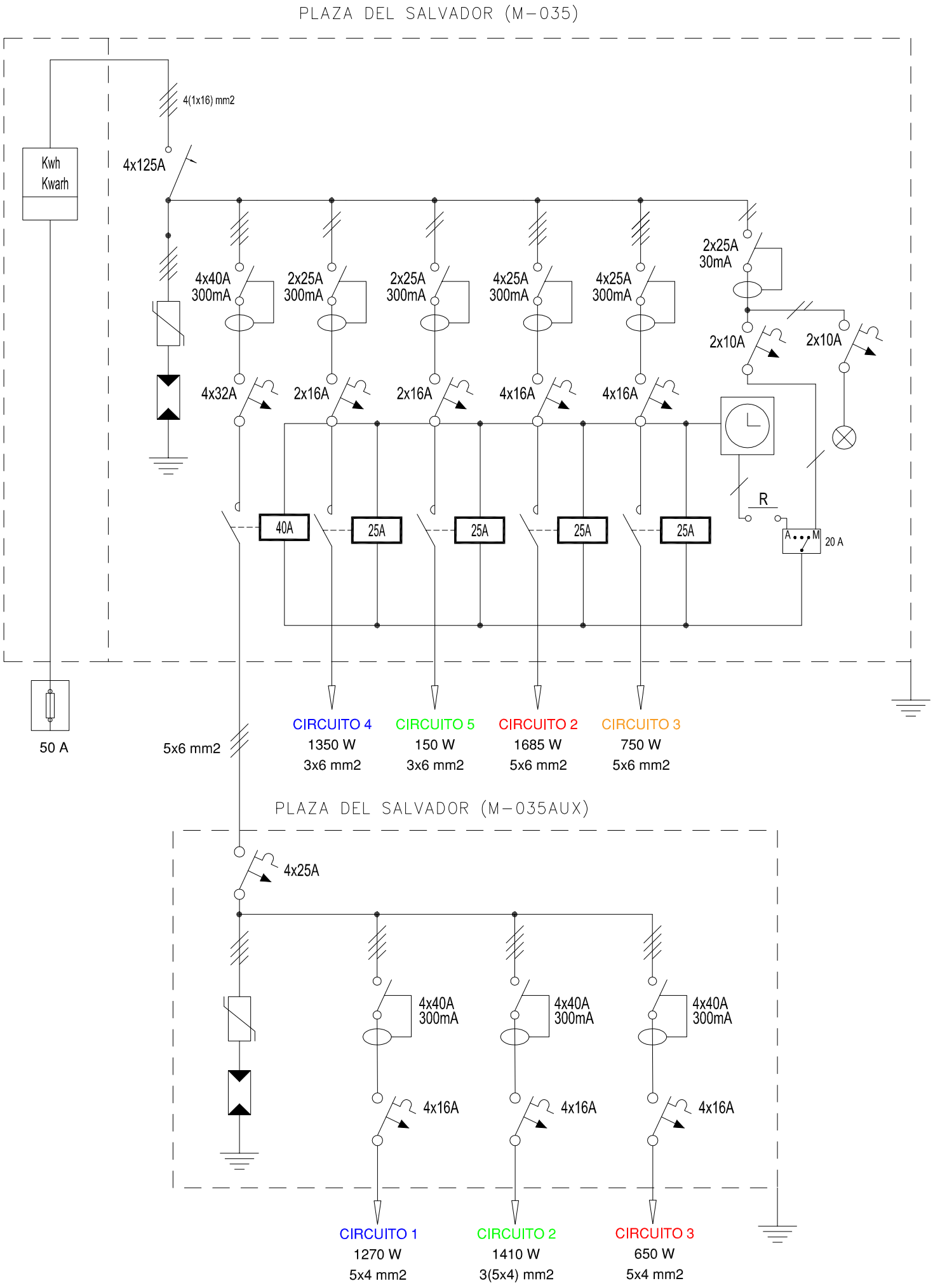
PLAZA DEL SALVADOR (M-035)
4(1x16) mm2
Kwh
Kwarh
4x125A
4x40A
300mA
2x25A
300mA
2x25A
300mA
4x25A
300mA
4x25A
300mA
2x25A
30mA
2x10A
2x10A
4x32A
2x16A
2x16A
4x16A
4x16A
40A
25A
25A
25A
25A
R
A
M
20 A
50 A
5x6 mm2
CIRCUITO 4
1350 W
3x6 mm2
CIRCUITO 5
150 W
3x6 mm2
CIRCUITO 2
1685 W
5x6 mm2
CIRCUITO 3
750 W
5x6 mm2
PLAZA DEL SALVADOR (M-035AUX)
4x25A
4x40A
300mA
4x40A
300mA
4x40A
300mA
4x16A
4x16A
4x16A
CIRCUITO 1
1270 W
5x4 mm2
CIRCUITO 2
1410 W
3(5x4) mm2
CIRCUITO 3
650 W
5x4 mm2

GERENCIA DE URBANISMO (AYUNTAMIENTO DE SEVILLA)

CONSERVACIÓN DE FUENTES Y MONUMENTOS	GMU	PARTE DE INSPECCIÓN CENTRO DE MANDO Y PROTECCIÓN	FECHA 28/06/18	HOJA

IDENTIFICACIÓN

SITUACIÓN REAL C.M.:	CALLE SAN LUS Nº 5 (IGLESIA SAN LUIS)	**COORD. X:**	235492.42	**COORD. Y:**	4143269.23
CENTRO DE MANDO Nº:	M-036	**SUMINISTRO Nº:**			
PLACA DE IDENTIFICACIÓN:	M-036/48	**TENSIÓN DE SUMINISTRO:**	220-125 V		
POTENCIA INSTALADA:	8200 W	**POTENCIA CONTRATADA:**			

TOMA DE VALORES

CONTADOR DE ACTIVA Nº : **LECTURA:** kWh

CONTADOR DE REACTIVA Nº : **LECTURA:** kVARh

	HORA	R-S	S-T	R-T	R-N	S-N	T-N
TENSIÓN DIURNA EN VACÍO:	12:00	245	243	243			
TENSIÓN NOCTURNA EN CARGA 100 % :	12:00	242	242	241			

	HORA	R	S	T	N
INTENSIDAD LINEA GENERAL EN CARGA 100 % :	12:20	32	27	23	

FACTOR DE POTENCIA	0.91

CORRIENTE DE FUGA GENERAL:	R	S	T	N
	15.3	19	17.3	

CIRCUITOS DE SALIDA	INTENSIDADES POR FASE				MAGNETOTERMICO	CONDUCTORES	AISLAMIENTO MΩ			
NÚMERO Y DESIGNACIÓN	R	S	T	N	TIPO/CALIBRE/PODER CORTE	SECCIÓN mm²	R	S	T	N
C1	7.5	5.5	5		4x10 A 15 K	3x2.5 + 4x4	∞	∞	∞	
C2	4	8.5	6.5		4x16 A 15 K	4x6	∞	∞	∞	
C3	19.7	13.2	14		4x20 A 15 K	4x6	∞	∞	∞	

CARACTERÍSTICAS DEL C.M.

CAJA ACOMETIDA: TIPO: FUSIBLES: SISTEMA FIJACIÓN:

DERIVACIÓN INDIVIDUAL: TIPO: 0.6 / 1kV SECCIÓN: 4x10 mm2

ARMARIO: TIPO: METALICO SISTEMA FIJACIÓN: PARED

EQ. MED. DIRECTA: **EQ. MED. INDIRECTA: Rel. de transformación:**

PROTECCIÓN GENERAL: TIPO: TERMICO CALIBRE: 4x40 A 15 K

TOMA DE CORRIENTE: SI **PUNTO DE LUZ:** SI **INT. TOMA CORR. Y PL:**

RELOJ: MARCA Y MODELO: ORBIS ASTRO SAT Nº SERIE: VERSIÓN:

CONMUTADORES MANIOBRA: INT. NOMINAL:

PROTECCION CIR. MANIOBRA: DIFERENCIAL: 2x25 A 300mA TERMICO: 2x6 A

CONMUTADORES FUERZA: TIPO: ROTATIVO Nº: 1 INT. NOMINAL: 40 A

CONTACTORES: TIPO: AC1 MARCA: GENERAL ELECTRIC Nº: 1 INT. NOMINAL: 70 A

INTERRUPTOR DIFERENCIAL: Nº : 3 POLO: 4 SENSIBIL.: 300mA INT. NOMINAL: 25 A REARME:

PROTECCION CONTRA SOBRETENSIONES: MARCA: TIPO:

TOMA DE TIERRA: SECCIÓN : 16 mm2 RESISTENCIA: 22.5 Ω LATIGUILLOS PUERTAS: SI

GENERAL

REVISIÓN ELÉCTRICA: CABLEADOS: NORMAL BORNAS Y CONEXIONES: CONTACTORES:

LIMPIEZA GENERAL: EXTERIOR ARMARIO: INTERIOR: ELEMENTOS EXTRAÑOS: CABLEADO: CONTACTORES:

OTROS COMPONENTES: PRODUCTO LIMPIADOR: AIRE COMPRIMIDO: HIDRÓFUGO:

ENGRASE: CANDADOS: BISAGRAS: CONTACTORES: OTROS:

REPASO CHAPA Y PINTURA: ABOLLADURAS: **NORMAL** ÓXIDO: AJUSTES DE PUERTAS: PINTURA:

ESTANQUEIDAD: ORIFICIOS DE TUBOS ENTRADA Y SALIDA: OTRAS ABERTURAS EN LA CHAPA:

O.C.A.: FAVORABLE: SI CONDICIONADA: DENEGADA: PRÓXIMA REVISIÓN: 18/07/23 GRUPO:

OBSERVACIONES

-SE ALIMANTE DE C.M. DE A.P. A-30/41 MEDIANTE TERMICO DE 4x50 A 15 K Y DIFERENCIAL DE 4x63A 300mA

c/ Divina Pastora

A-30/41

c/ San Luis

M-36/48

Duque Cornejo

c/ San Luis

LEYENDA

- V.S.A.P 400 W
- V.S.A.P. 250 W
- CENTRO DE MANDO Y PROTECCIÓN

IGLESIA DE SAN LUIS

M-36

IGLESIA DE SAN LUIS (M-036)

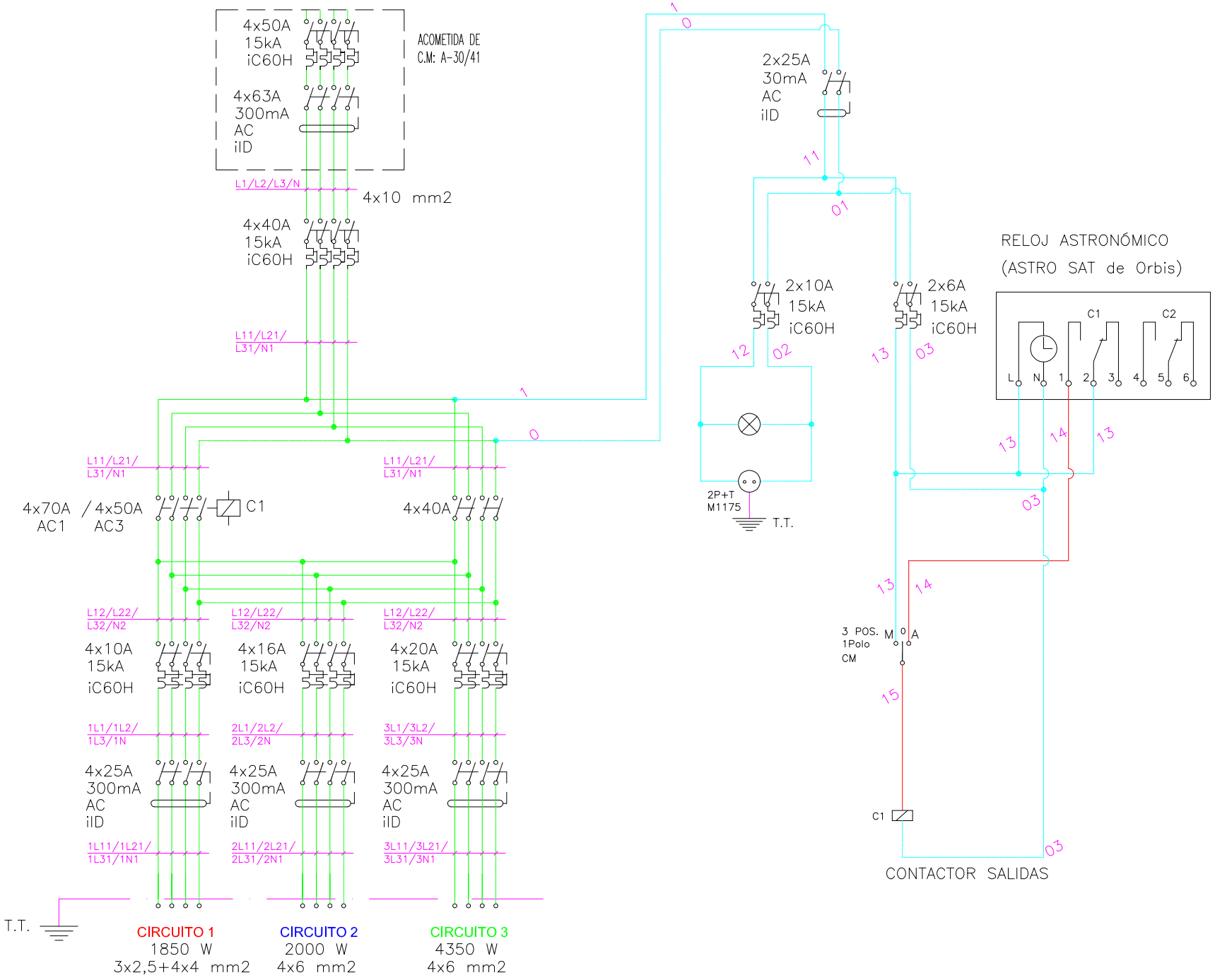

GERENCIA DE URBANISMO (AYUNTAMIENTO DE SEVILLA)

CONSERVACIÓN DE FUENTES Y MONUMENTOS	GMU	PARTE DE INSPECCIÓN CENTRO DE MANDO Y PROTECCIÓN	FECHA 17/08/17	HOJA

IDENTIFICACIÓN

SITUACIÓN REAL C.M.:	CALLE PELAY CORRE (IGLESIA DE SANTA ANA)	**COORD. X:**	234349.09	**COORD. Y:**	4141494.98
CENTRO DE MANDO Nº:	M-037	**SUMINISTRO Nº:**			
PLACA DE IDENTIFICACIÓN:	M-037/71	**TENSIÓN DE SUMINISTRO:**	230-125 V		
POTENCIA INSTALADA:	7600 W	**POTENCIA CONTRATADA:**			

TOMA DE VALORES

CONTADOR DE ACTIVA Nº : **LECTURA:** kWh

CONTADOR DE REACTIVA Nº : **LECTURA:** kVARh

	HORA	R-S	S-T	R-T	R-N	S-N	T-N
TENSIÓN DIURNA EN VACÍO:		236	233	234			
TENSIÓN NOCTURNA EN CARGA 100 % :		233	232	233			

	HORA	R	S	T	N
INTENSIDAD LINEA GENERAL EN CARGA 100 % :		22.3	19.8	15	

FACTOR DE POTENCIA	1.11

	R	S	T	N
CORRIENTE DE FUGA GENERAL mA:	13.9	23	8.6	

CIRCUITOS DE SALIDA	INTENSIDADES POR FASE				MAGNETOTERMICO	CONDUCTORES	AISLAMIENTO MΩ			
NÚMERO Y DESIGNACIÓN	R	S	T	N	TIPO/CALIBRE/PODER CORTE	SECCIÓN mm²	R	S	T	N
C1	15.2	12.9	15.3		4x20 A 15 K	3x10	5.2	5.4	4.9	
C2	6.4	8.6	6.4		4x16 A 15 K	5x6	160	167	190	

CARACTERÍSTICAS DEL C.M.

CAJA ACOMETIDA: TIPO: FUSIBLES: SISTEMA FIJACIÓN:

DERIVACIÓN INDIVIDUAL: TIPO: 0.6 / 1kV SECCIÓN: 4x10 mm2

ARMARIO: TIPO: ACERO INOXIDABLE SISTEMA DE FIJACIÓN: EMPOTRADO EN PARED

EQ. MED. DIRECTA: **EQ. MED. INDIRECTA: Rel. de transformación:**

PROTECCIÓN GENERAL: TIPO: TÉRMICO CALIBRE: 4x32 A 15 K

TOMA DE CORRIENTE: SI **PUNTO DE LUZ:** SI **INT. TOMA CORR. Y PL:**

RELOJ: MARCA Y MODELO: ORBIS ASTRO SAT Nº SERIE: VERSIÓN:

CONMUTADORES MANIOBRA: INT. NOMINAL: 20 A

PROTECCION CIR. MANIOBRA: DIFERENCIAL: 2x25 A 30mA TERMICO: 2x6 A 15 K

CONMUTADORES FUERZA: TIPO: ROTATIVO Nº: 1 INT. NOMINAL: 40A

CONTACTORES: TIPO: LC10T60A MARCA: SCHNEIDER Nº: 1 INT. NOMINAL: 60A

INTERRUPTOR DIFERENCIAL: Nº : 2 POLO: 4 SENSIBIL.: 300mA INT. NOMINAL: 25 A REARME: NO

PROTECCION CONTRA SOBRETENSIONES: MARCA: TIPO:

TOMA DE TIERRA: SECCIÓN : 16 mm2 RESISTENCIA: 16 Ω LATIGUILLOS PUERTAS: SI

GENERAL

REVISIÓN ELÉCTRICA: CABLEADOS: BORNAS Y CONEXIONES: CONTACTORES:

LIMPIEZA GENERAL: EXTERIOR ARMARIO: INTERIOR: ELEMENTOS EXTRAÑOS: CABLEADO: CONTACTORES:

OTROS COMPONENTES: PRODUCTO LIMPIADOR: AIRE COMPRIMIDO: HIDRÓFUGO:

ENGRASE: CANDADOS: BISAGRAS: CONTACTORES: OTROS:

REPASO CHAPA Y PINTURA: ABOLLADURAS: ÓXIDO: AJUSTES DE PUERTAS: PINTURA:

ESTANQUEIDAD: ORIFICIOS DE TUBOS ENTRADA Y SALIDA: OTRAS ABERTURAS EN LA CHAPA:

O.C.A.: FAVORABLE: SI CONDICIONADA: DENEGADA: PRÓXIMA REVISIÓN: 22/06/22 GRUPO:

OBSERVACIONES

-SE ALIMENTA DE C.M DE A.P B-35/14 MEDIANTE TÉRMICO DE 4x40 A Y DIFERENCIAL DE 4x40 A 300mA

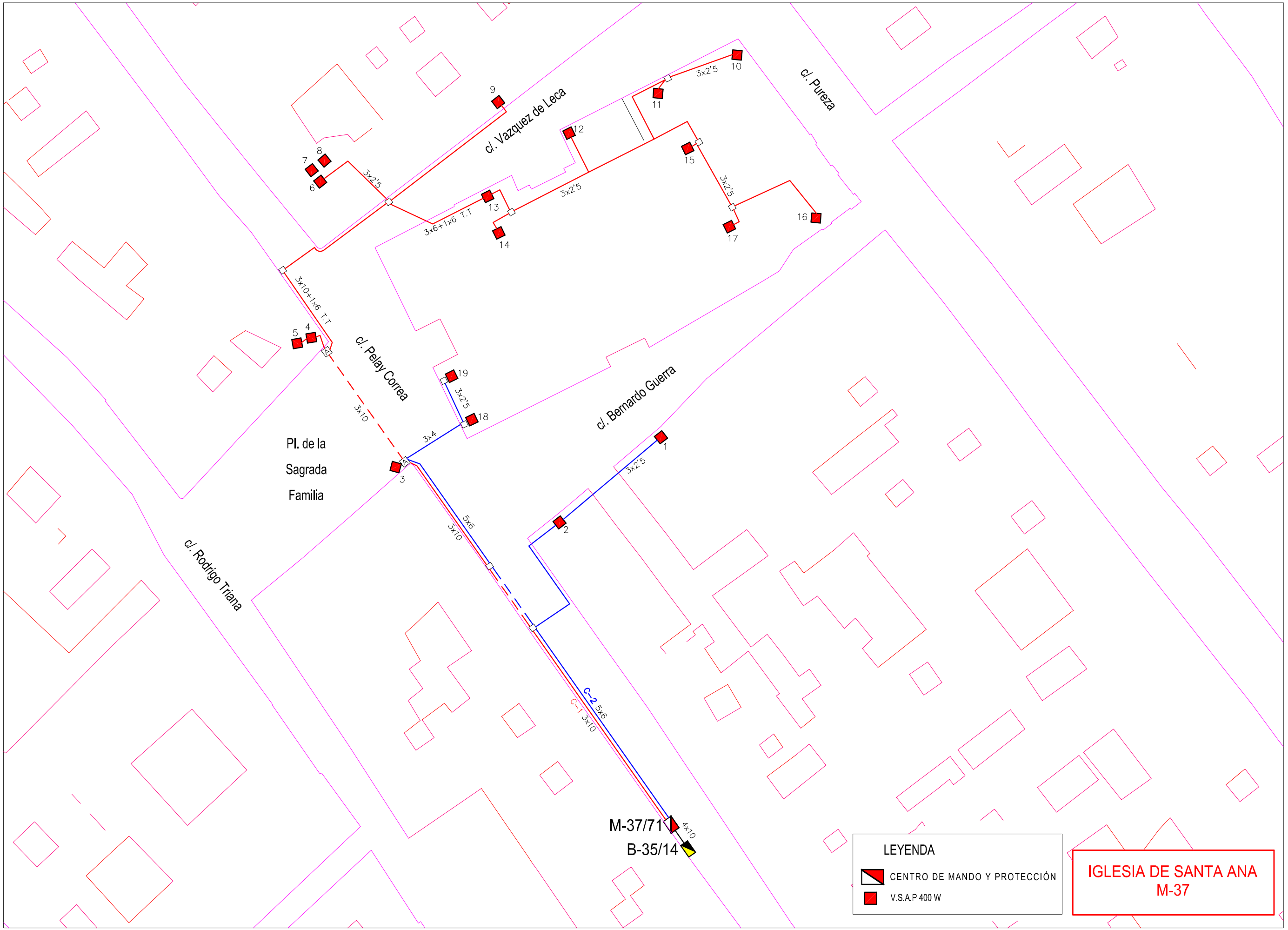
c/. Vazquez de Leca
c/. Pureza
c/. Pelay Correa
c/. Bernardo Guerra
c/. Rodrigo Triana
Pl. de la Sagrada Familia
3x2'5
3x6+1x6 T.T
3x10+1x6 T.T
3x10
3x4
5x6
3x10
C-2 5x6
C-1 3x10
4x10
M-37/71
B-35/14
LEYENDA
CENTRO DE MANDO Y PROTECCIÓN
V.S.A.P 400 W
IGLESIA DE SANTA ANA
M-37

IGLESIA DE SANTA ANA (M-037)

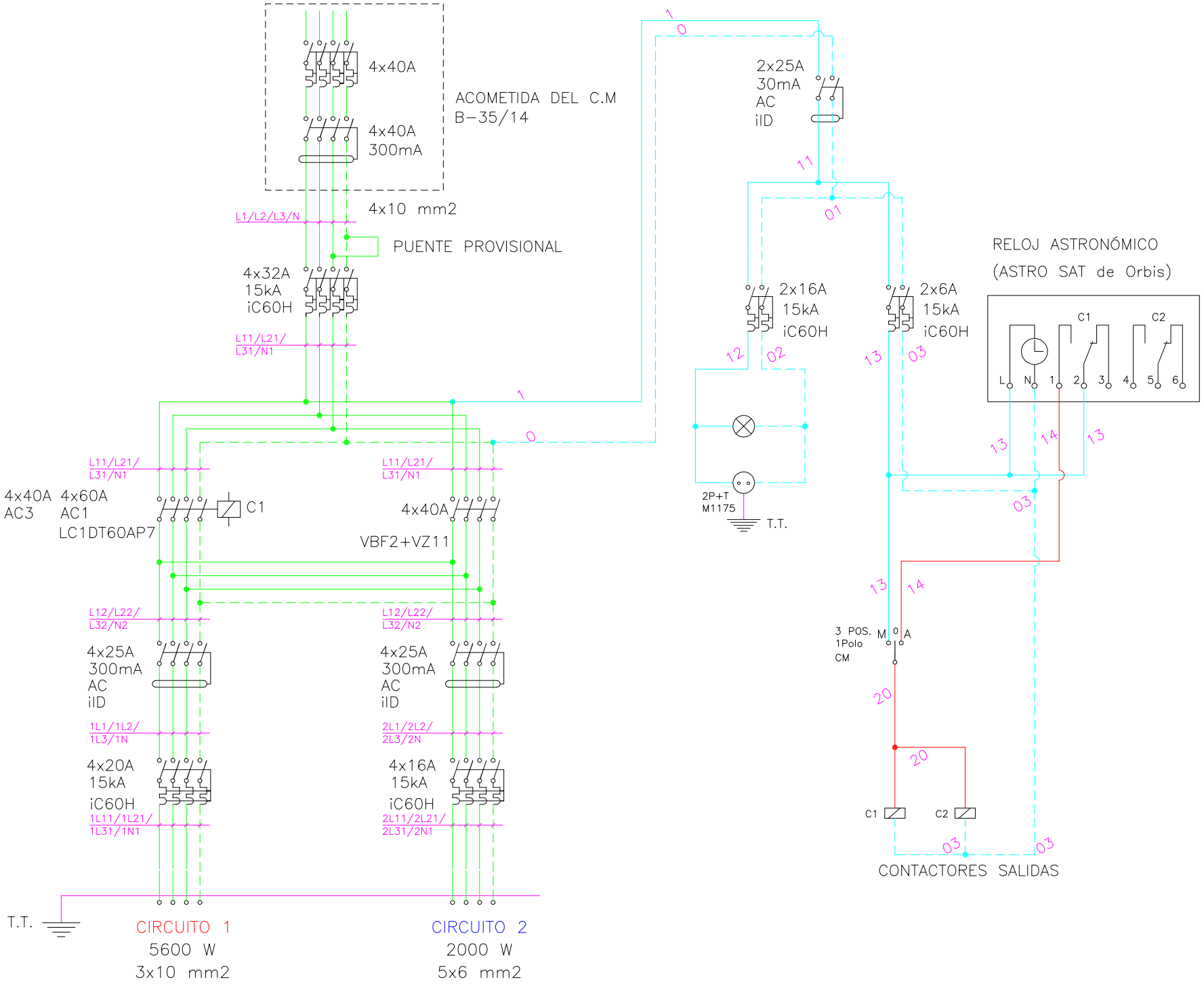

GERENCIA DE URBANISMO (AYUNTAMIENTO DE SEVILLA)

CONSERVACIÓN DE FUENTES Y MONUMENTOS	GMU	PARTE DE INSPECCIÓN CENTRO DE MANDO Y PROTECCIÓN	FECHA 24/11/2015	HOJA

IDENTIFICACIÓN

SITUACIÓN REAL C.M.:	C/PARROCO PEDRO RAMOS LAGARES (IGLESIA DE LA O)	**COORD. X:**	233949.8	**COORD. Y:**	4142033.6
CENTRO DE MANDO Nº:	M-038	**SUMINISTRO Nº:**			
PLACA DE IDENTIFICACIÓN:	M-38/71	**TENSIÓN DE SUMINISTRO:**	400-230 V		
POTENCIA INSTALADA:	1500 W	**POTENCIA CONTRATADA:**			

TOMA DE VALORES

CONTADOR DE ACTIVA Nº : **LECTURA:** kWh

CONTADOR DE REACTIVA Nº : **LECTURA:** kVARh

	HORA	R-S	S-T	R-T	R-N	S-N	T-N
TENSIÓN DIURNA EN VACÍO:	14:00	404	402	403	232	232	229
TENSIÓN NOCTURNA EN CARGA 100 % :	14:05	404	401	401	232	299	228

	HORA	R	S	T	N
INTENSIDAD LINEA GENERAL EN CARGA 100 % :	13:20	2.2	4.2	5.9	4.5

FACTOR DE POTENCIA	0.98

	R	S	T	N
CORRIENTE DE FUGA GENERAL mA:	4.6	4.2	2.8	3

CIRCUITOS DE SALIDA	INTENSIDADES POR FASE				MAGNETOTERMICO	CONDUCTORES	AISLAMIENTO MΩ			
NÚMERO Y DESIGNACIÓN	R	S	T	N	TIPO/CALIBRE/PODER CORTE	SECCIÓN mm²	R	S	T	N
C1	1.2	1	1.9	1.1	4x16A 6kA	4x4	∞	∞	∞	∞
C2	1	0	1.2	1.3	4x16A 6kA	4x2.5	∞	∞	∞	∞

CARACTERÍSTICAS DEL C.M.

CAJA ACOMETIDA: TIPO: FUSIBLES: SISTEMA FIJACIÓN:

DERIVACIÓN INDIVIDUAL: TIPO: 0.6/1kV SECCIÓN: 4x10 mm2

ARMARIO: TIPO: HIMEL METALICO SISTEMA DE FIJACIÓN: PARED

EQ. MED. DIRECTA: **EQ. MED. INDIRECTA: Rel. de transformación:**

PROTECCIÓN GENERAL: TIPO: TERMICO CALIBRE: 4x25 A

TOMA DE CORRIENTE: NO **PUNTO DE LUZ:** NO **INT. TOMA CORR. Y PL.:** NO

RELOJ: MARCA Y MODELO: ORBIS ASTRO IB Nº SERIE: 071049 / 96 VERSIÓN: V.3.00

CONMUTADORES MANIOBRA: INT. NOMINAL: 16 A

PROTECCION CIR. MANIOBRA: DIFERENCIAL: 2x25A 30 mA TERMICO: 2x10A

CONMUTADORES FUERZA: TIPO: AB ROTATIVO Nº: 1 INT. NOMINAL: 20 A

CONTACTORES: TIPO: MARCA: SPRECHER Nº: 1 INT. NOMINAL: 20 A

INTERRUPTOR DIFERENCIAL: Nº : 2 POLO: 4 SENSIBIL.: 300 mA INT. NOMINAL: 25 A REARME:

PROTECCION CONTRA SOBRETENSIONES: NO MARCA: TIPO:

TOMA DE TIERRA: SECCIÓN : 16 mm2 RESISTENCIA: 7'8 Ω LATIGUILLOS PUERTAS: SI

GENERAL

REVISIÓN ELÉCTRICA: CABLEADOS: NORMAL BORNAS Y CONEXIONES: NORMAL CONTACTORES: NORMAL

LIMPIEZA GENERAL: EXTERIOR ARMARIO: HECHO INTERIOR: HECHO ELEMENTOS EXTRAÑOS: NO CABLEADO: HECHO CONTACTORES: HECHO

OTROS COMPONENTES: HECHO PRODUCTO LIMPIADOR: AIRE COMPRIMIDO: APLICADO HIDRÓFUGO:

ENGRASE: CANDADOS: HECHO BISAGRAS: HECHO CONTACTORES: HECHO OTROS: HECHO

REPASO CHAPA Y PINTURA: ABOLLADURAS: NORMAL ÓXIDO: NORMAL AJUSTES DE PUERTAS: NORMAL PINTURA: HECHO

ESTANQUEIDAD: ORIFICIOS DE TUBOS ENTRADA Y SALIDA: NORMAL OTRAS ABERTURAS EN LA CHAPA: NORMAL

O.C.A.: FAVORABLE: SI CONDICIONADA: DENEGADA: PRÓXIMA REVISIÓN: 14/04/2020 GRUPO:

OBSERVACIONES

-SE ALIMANTE DE C.M. DE A.P. S-71/3 CON INTERRUPTOR MAGNETOTÉRMICO DE4x40A

c/. Castilla

c/. Arquillo de la O

c/. Castilla

S – 71 / 3

M – 38 / 3

1

2

3

4

5

6

7

2x2'5

2x2'5

2x2'5

2x2'5

2x2'5

3x1'5

3x1'5

4x2'5

4x10

4x4

C-1

C-2

38

36

34@A

32

49

47@A

45

43

41

39

37

28

26

24@B

IGLESIA DE LA O

M–38

IGLESIA DE LA O (M-038)

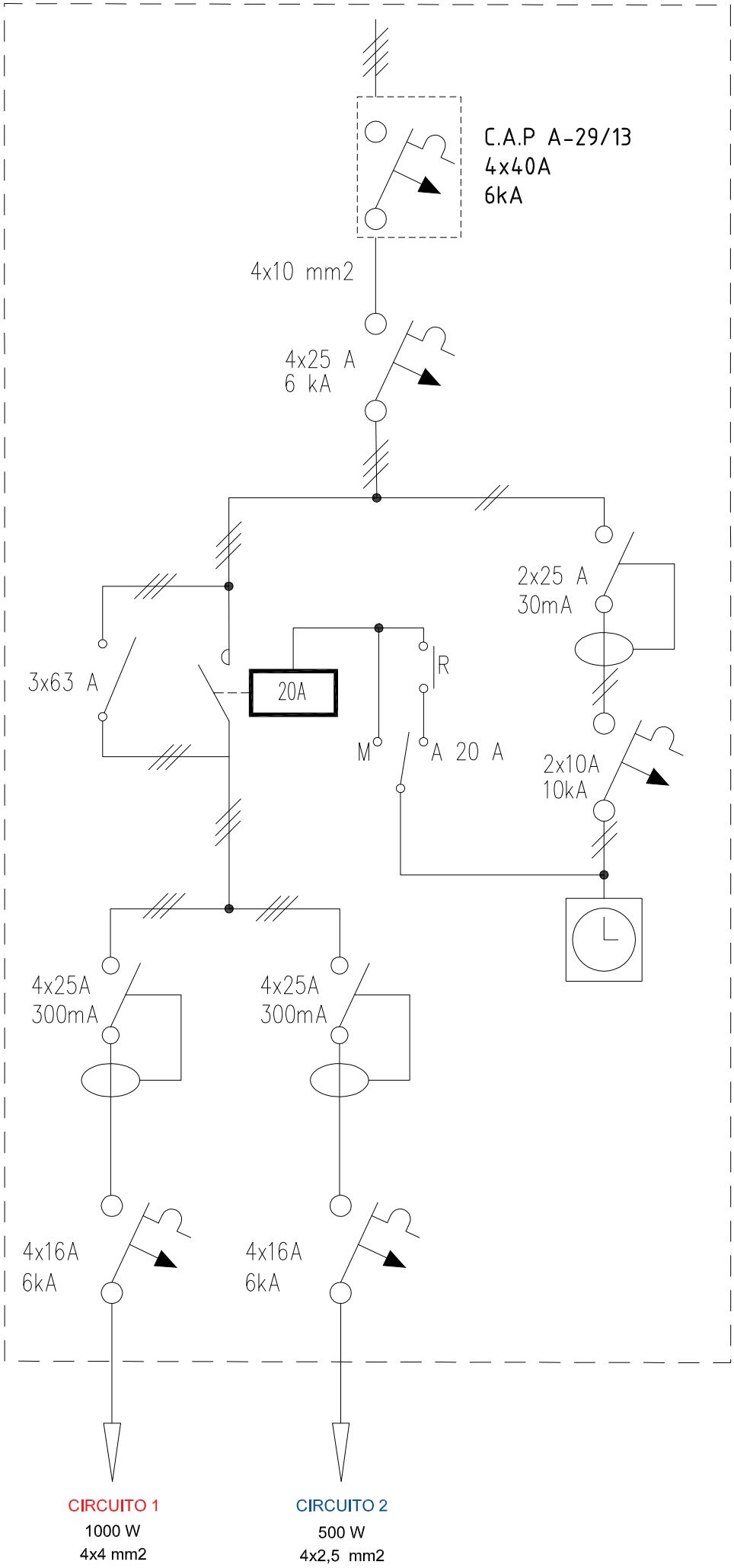

GERENCIA DE URBANISMO (AYUNTAMIENTO DE SEVILLA)

CONSERVACIÓN DE FUENTES Y MONUMENTOS	GMU	PARTE DE INSPECCIÓN CENTRO DE MANDO Y PROTECCIÓN	FECHA 27/06/17	HOJA

IDENTIFICACIÓN

SITUACIÓN REAL C.M.:	CALLE SAN ISIDRO (IGLESIA SAN ISIDRO)	**COORD. X:**	235195.33	**COORD. Y:**	4142168.31
CENTRO DE MANDO Nº:	M-039	**SUMINISTRO Nº:**			
PLACA DE IDENTIFICACIÓN:	M-039/59	**TENSIÓN DE SUMINISTRO:**	230-125 V		
POTENCIA INSTALADA:	4800 W	**POTENCIA CONTRATADA:**			

TOMA DE VALORES

CONTADOR DE ACTIVA Nº : **LECTURA:** kWh

CONTADOR DE REACTIVA Nº : **LECTURA:** kVARh

	HORA	R-S	S-T	R-T	R-N	S-N	T-N
TENSIÓN DIURNA EN VACÍO:		229	227	229			
TENSIÓN NOCTURNA EN CARGA 100 % :		222	226	224			

	HORA	R	S	T	N
INTENSIDAD LINEA GENERAL EN CARGA 100 % :		19.2	17.1	7.5	

FACTOR DE POTENCIA	2.27

CORRIENTE DE FUGA GENERAL:	R	S	T	N
	16.3	13	8	

CIRCUITOS DE SALIDA	INTENSIDADES POR FASE				MAGNETOTERMICO	CONDUCTORES	AISLAMIENTO MΩ			
NÚMERO Y DESIGNACIÓN	R	S	T	N	TIPO/CALIBRE/PODER CORTE	SECCIÓN mm²	R	S	T	N
C1	11	8.3	6.1		4x16 A 15 K	4(1x6)	1	0.9	0.9	
C2	2.4	7.8	5.4		4x16 A 15 K	4(1x6)	13.7	14.3	14.4	

CARACTERÍSTICAS DEL C.M.

CAJA ACOMETIDA: TIPO: FUSIBLES: SISTEMA FIJACIÓN:

DERIVACIÓN INDIVIDUAL: TIPO: 0.6 / 1kV SECCIÓN: 4x10 mm2

ARMARIO: TIPO: ACERO INOXIDABLE SISTEMA DE FIJACIÓN: PARED

EQ. MED. DIRECTA: **EQ. MED. INDIRECTA: Rel. de transformación:**

PROTECCIÓN GENERAL: TIPO: TERMICO CALIBRE: 4x32 A 15 K

TOMA DE CORRIENTE: SI **PUNTO DE LUZ:** SI **INT. TOMA CORR. Y PL:**

RELOJ: MARCA Y MODELO: ORBIS ASTRO SAT Nº SERIE: VERSIÓN:

CONMUTADORES MANIOBRA: INT. NOMINAL: 20 A

PROTECCION CIR. MANIOBRA: DIFERENCIAL: 2x25 A 30mA TERMICO: 2x16 A 15 K

CONMUTADORES FUERZA: TIPO: ROTATIVO Nº: 1 INT. NOMINAL: 40 A

CONTACTORES: TIPO: LC1DT60 MARCA: SCHNEIDER Nº: 1 INT. NOMINAL: 60 A

INTERRUPTOR DIFERENCIAL: Nº : 2 POLO: 4 SENSIBIL.: 300mA INT. NOMINAL: 25 A REARME:

PROTECCION CONTRA SOBRETENSIONES: MARCA: TIPO:

TOMA DE TIERRA: SECCIÓN : 16 mm2 RESISTENCIA: Ω LATIGUILLOS PUERTAS: SI

GENERAL

REVISIÓN ELÉCTRICA: CABLEADOS: NORMAL BORNAS Y CONEXIONES: NORMAL CONTACTORES: NORMAL

LIMPIEZA GENERAL: EXTERIOR ARMARIO: HECHO INTERIOR: HECHO ELEMENTOS EXTRAÑOS: NO CABLEADO: HECHO CONTACTORES: HECHO

OTROS COMPONENTES: PRODUCTO LIMPIADOR: AIRE COMPRIMIDO: HIDRÓFUGO:

ENGRASE: CANDADOS: BISAGRAS: CONTACTORES: OTROS:

REPASO CHAPA Y PINTURA: ABOLLADURAS: ÓXIDO: AJUSTES DE PUERTAS: PINTURA:

ESTANQUEIDAD: ORIFICIOS DE TUBOS ENTRADA Y SALIDA: OTRAS ABERTURAS EN LA CHAPA:

O.C.A.: FAVORABLE: SI CONDICIONADA: DENEGADA: PRÓXIMA REVISIÓN: 28/05/22 GRUPO:

OBSERVACIONES

-SE ALIMENTA DE C.M DE A.P-29/26 MEDIANTE TERMICO DE 4x40 A Y DIFERENCIAL DE 4x40 A 300mA.

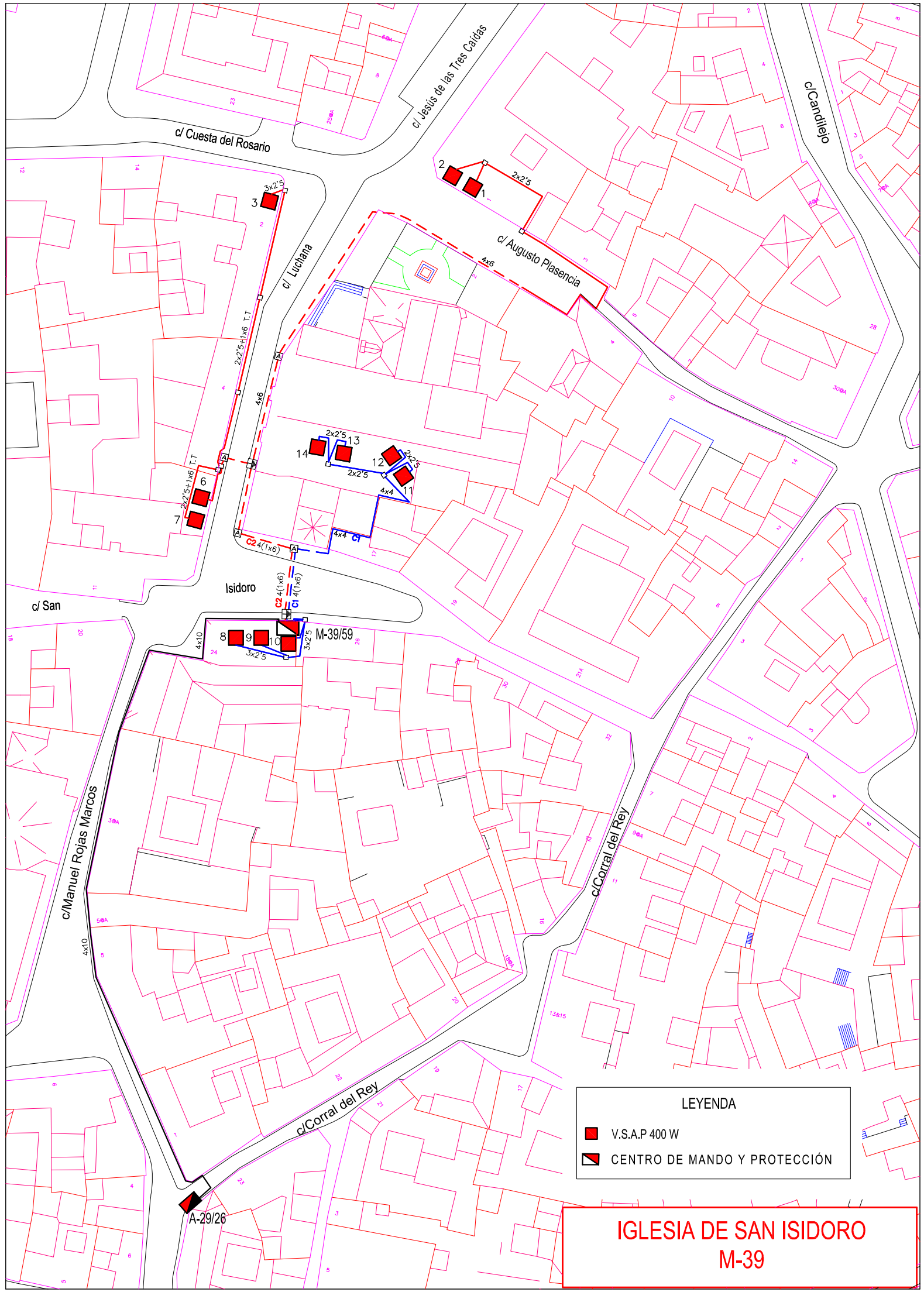
c/ Cuesta del Rosario
c/ Jesús de las Tres Caídas
c/Candilejo
c/ Luchana
c/ Augusto Plasencia
c/ San Isidoro
c/Manuel Rojas Marcos
c/Corral del Rey
c/Corral del Rey
A-29/26
M-39/59
3x2'5
2x2'5+1x6 T.T
4x6
2x2'5
4x4
4x10
C2 4(1x6)
C1 4(1x6)
LEYENDA
V.S.A.P 400 W
CENTRO DE MANDO Y PROTECCIÓN
IGLESIA DE SAN ISIDORO
M-39

IGLESIA DE SAN ISIDORO (M-039)

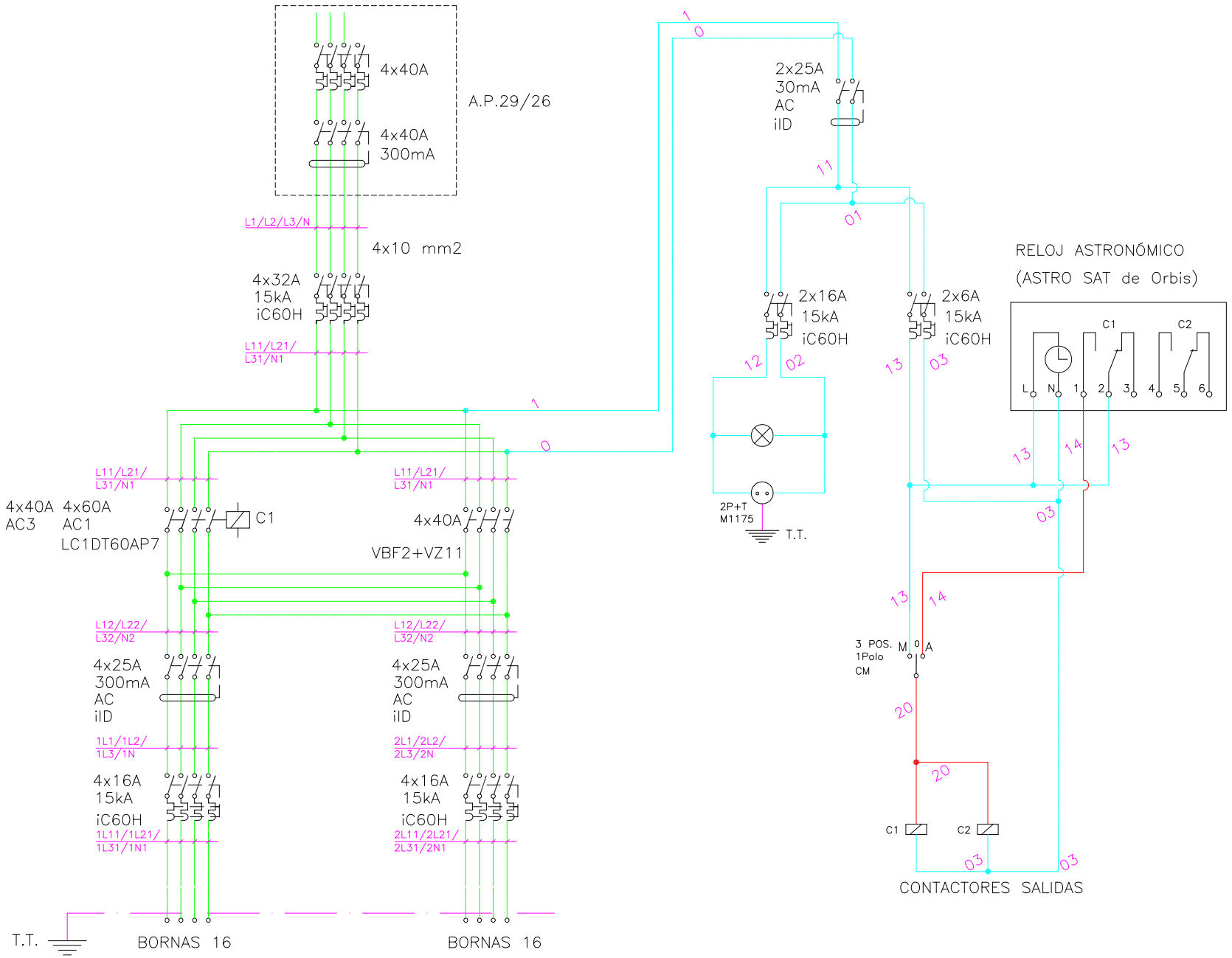

GERENCIA DE URBANISMO (AYUNTAMIENTO DE SEVILLA)

CONSERVACIÓN DE FUENTES Y MONUMENTOS	GMU	PARTE DE INSPECCIÓN CENTRO DE MANDO Y PROTECCIÓN	FECHA 20/12/16	HOJA

IDENTIFICACIÓN

SITUACIÓN REAL C.M.: CALLE CABALLERIZAS Nº 1 (IGLESIA SAN ILDEFONSO) **COORD. X:** 235457.25 **COORD. Y:** 4142391.68

CENTRO DE MANDO Nº: M-040 **SUMINISTRO Nº:**

PLACA DE IDENTIFICACIÓN: M-040/59 **TENSIÓN DE SUMINISTRO:** 230-125 V

POTENCIA INSTALADA: 5750 W **POTENCIA CONTRATADA:**

TOMA DE VALORES

CONTADOR DE ACTIVA Nº : **LECTURA:** kWh

CONTADOR DE REACTIVA Nº : **LECTURA:** kVARh

	HORA	R-S	S-T	R-T	R-N	S-N	T-N
TENSIÓN DIURNA EN VACÍO:	9:40	234	233	232			
TENSIÓN NOCTURNA EN CARGA 100 % :	9:50	226	227	231			

	HORA	R	S	T	N
INTENSIDAD LINEA GENERAL EN CARGA 100 % :	10:00	19.6	19.3	7.4	

FACTOR DE POTENCIA	1.61

	R	S	T	N
CORRIENTE DE FUGA GENERAL mA:	23.3	24.5	8.2	

CIRCUITOS DE SALIDA	INTENSIDADES POR FASE				MAGNETOTERMICO	CONDUCTORES	AISLAMIENTO MΩ			
NÚMERO Y DESIGNACIÓN	R	S	T	N	TIPO/CALIBRE/PODER CORTE	SECCIÓN mm²	R	S	T	N
C1	16.3	16.2	3.9		4x20 A 15K	4x4	26	30	18	
C2	4	3.6	4.1		4x16 A 15K	4x4	169	191	193	

CARACTERÍSTICAS DEL C.M.

CAJA ACOMETIDA: TIPO: FUSIBLES: SISTEMA FIJACIÓN:

DERIVACIÓN INDIVIDUAL: TIPO: 0.6 / 1kV SECCIÓN: 4x10 mm2

ARMARIO: TIPO: PINAZO ACERO INOXIDABLE SISTEMA DE FIJACIÓN: FACHADA

EQ. MED. DIRECTA: **EQ. MED. INDIRECTA: Rel. de transformación:**

PROTECCIÓN GENERAL: TIPO: TERMICO CALIBRE: 4X32 A 15 K

TOMA DE CORRIENTE: SI **PUNTO DE LUZ:** SI **INT. TOMA CORR. Y PL.:** 2x16 A 15 K

RELOJ: MARCA Y MODELO: ORBIS ASTRO SAT Nº SERIE: VERSIÓN:

CONMUTADORES MANIOBRA: INT. NOMINAL: 20 A

PROTECCION CIR. MANIOBRA: DIFERENCIAL: 2x25 A 30mA TERMICO: 2x6 A 15 K

CONMUTADORES FUERZA: TIPO: ROTATIVO Nº: 1 INT. NOMINAL: 40 A

CONTACTORES: TIPO: LC1DT60 MARCA: SCHNEIDER Nº: 1 INT. NOMINAL: 60 A

INTERRUPTOR DIFERENCIAL: Nº : 2 POLO: 4 SENSIBIL.: 300mA INT. NOMINAL: 25 A REARME:

PROTECCION CONTRA SOBRETENSIONES: MARCA: TIPO:

TOMA DE TIERRA: SECCIÓN : 16 mm2 RESISTENCIA: 26.2 Ω LATIGUILLOS PUERTAS: SI

GENERAL

REVISIÓN ELÉCTRICA: CABLEADOS: BORNAS Y CONEXIONES: CONTACTORES:

LIMPIEZA GENERAL: EXTERIOR ARMARIO: INTERIOR: ELEMENTOS EXTRAÑOS: CABLEADO: CONTACTORES:

OTROS COMPONENTES: PRODUCTO LIMPIADOR: AIRE COMPRIMIDO: HIDRÓFUGO:

ENGRASE: CANDADOS: BISAGRAS: CONTACTORES: OTROS:

REPASO CHAPA Y PINTURA: ABOLLADURAS: ÓXIDO: AJUSTES DE PUERTAS: PINTURA:

ESTANQUEIDAD: ORIFICIOS DE TUBOS ENTRADA Y SALIDA: OTRAS ABERTURAS EN LA CHAPA:

O.C.A.: FAVORABLE: SI CONDICIONADA: DENEGADA: PRÓXIMA REVISIÓN: 27/01/22 GRUPO:

OBSERVACIONES

-SE ALIMENTA AGUAS ABAJO DEL C.M DE A.P A-30/7 MEDIANTE TERMICO DE 4x40 A 15K.

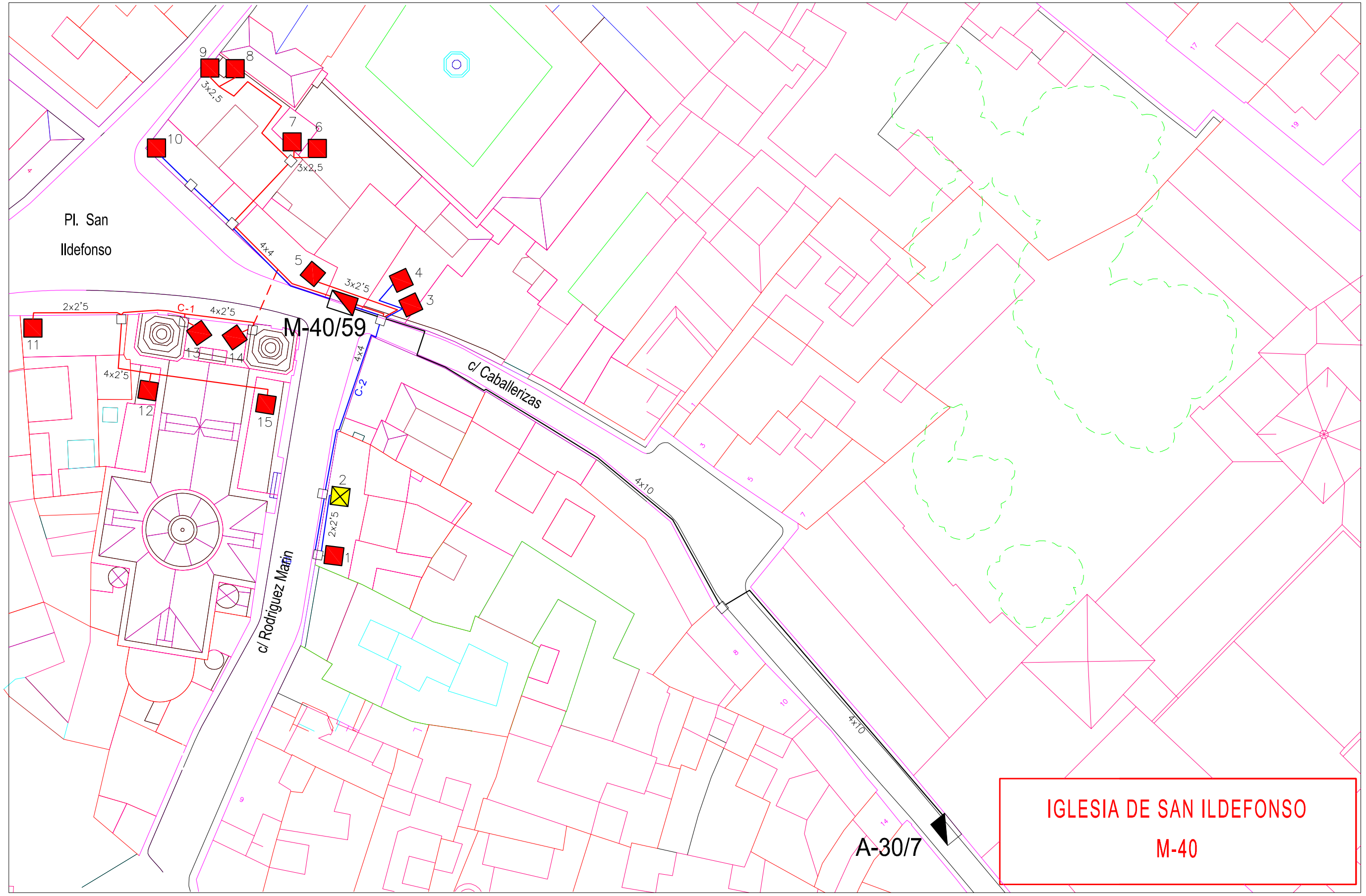

IGLESIA DE SAN ILDEFONSO

M-40

IGLESIA DE SAN ILDEFONSO (M-040)

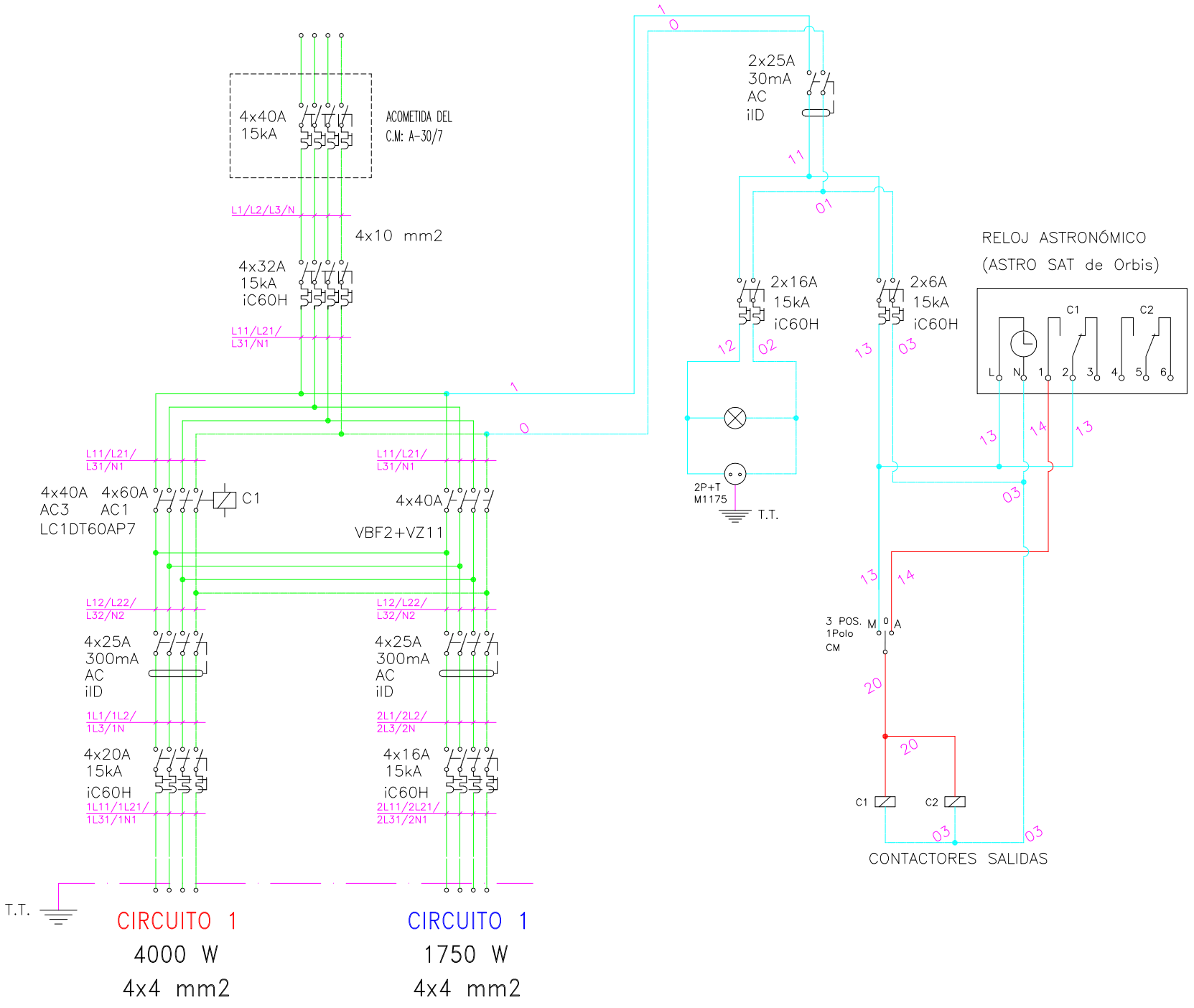

GERENCIA DE URBANISMO (AYUNTAMIENTO DE SEVILLA)

CONSERVACIÓN DE FUENTES Y MONUMENTOS	GMU	PARTE DE INSPECCIÓN CENTRO DE MANDO Y PROTECCIÓN	FECHA 19/11/2015	HOJA

IDENTIFICACIÓN

SITUACIÓN REAL C.M.:	CALLE ESLAVA (IGLESIA SAN LORENZO)	**COORD. X:**	234694.146	**COORD. Y:**	4143140.77
CENTRO DE MANDO Nº:	M-041	**SUMINISTRO Nº:**			
PLACA DE IDENTIFICACIÓN:	M-041/58	**TENSIÓN DE SUMINISTRO:**	230-125 V		
POTENCIA INSTALADA:	6670 W	**POTENCIA CONTRATADA:**			

TOMA DE VALORES

CONTADOR DE ACTIVA Nº : **LECTURA:** kWh

CONTADOR DE REACTIVA Nº : **LECTURA:** kVARh

	HORA	R-S	S-T	R-T	R-N	S-N	T-N
TENSIÓN DIURNA EN VACÍO:	13:50	230	231	229			
TENSIÓN NOCTURNA EN CARGA 100 % :	14:00	229	226	226			

	HORA	R	S	T	N
INTENSIDAD LINEA GENERAL EN CARGA 100 % :	14:10	23.8	32.6	32	

FACTOR DE POTENCIA	0.93

	R	S	T	N
CORRIENTE DE FUGA GENERAL mA:	1.1	1.1	1.1	

CIRCUITOS DE SALIDA	INTENSIDADES POR FASE				MAGNETOTERMICO	CONDUCTORES	AISLAMIENTO MΩ			
NÚMERO Y DESIGNACIÓN	R	S	T	N	TIPO/CALIBRE/PODER CORTE	SECCIÓN mm²	R	S	T	N
C1	14.4	22	16.5		3 (1x15) 6kA	3 (1x6)	13	13.2	13.5	
C2	12.4	8	6		3 (1x15) 6kA	3 (1x6)	12.5	14.8	15	

CARACTERÍSTICAS DEL C.M.

CAJA ACOMETIDA: TIPO: FUSIBLES: SISTEMA FIJACIÓN:

DERIVACIÓN INDIVIDUAL: TIPO: 0.6/1kV SECCIÓN: 4x10 mm2

ARMARIO: TIPO: HIMEL METALICO SISTEMA DE FIJACIÓN: PARED

EQ. MED. DIRECTA: **EQ. MED. INDIRECTA: Rel. de transformación:**

PROTECCIÓN GENERAL: TIPO: TERMICO CALIBRE: 4x40 A

TOMA DE CORRIENTE: **PUNTO DE LUZ:** **INT. TOMA CORR. Y PL:**

RELOJ: MARCA Y MODELO: ORBIS ASTRO IB Nº SERIE: 021002 / 11 VERSIÓN: 3.04

CONMUTADORES MANIOBRA: INT. NOMINAL: 25 A

PROTECCION CIR. MANIOBRA: DIFERENCIAL: 2x25 A 30 mA TERMICO: 2x10 A

CONMUTADORES FUERZA: TIPO: ROTATIVO Nº: 1 INT. NOMINAL: 63 A

CONTACTORES: TIPO: LC1D321 MARCA: SCHNEIDER Nº: 1 INT. NOMINAL: 32 A

INTERRUPTOR DIFERENCIAL: Nº : 2 POLO: 4 SENSIBIL.: 300 Ma INT. NOMINAL: 40 A REARME:

PROTECCION CONTRA SOBRETENSIONES: MARCA: TIPO:

TOMA DE TIERRA: SECCIÓN : 16 mm2 RESISTENCIA: 10.2 Ω LATIGUILLOS PUERTAS: SI

GENERAL

REVISIÓN ELÉCTRICA: CABLEADOS: NORMAL BORNAS Y CONEXIONES: NORMAL CONTACTORES: NORMAL

LIMPIEZA GENERAL: EXTERIOR ARMARIO: HECHO INTERIOR: HECHO ELEMENTOS EXTRAÑOS: NO CABLEADO: HECHO CONTACTORES: HECHO

OTROS COMPONENTES: HECHO PRODUCTO LIMPIADOR: AIRE COMPRIMIDO: HECHO HIDRÓFUGO:

ENGRASE: CANDADOS: HECHO BISAGRAS: HECHO CONTACTORES: HECHO OTROS: HECHO

REPASO CHAPA Y PINTURA: ABOLLADURAS: HECHO ÓXIDO: HECHO AJUSTES DE PUERTAS: HECHO PINTURA: HECHO

ESTANQUEIDAD: ORIFICIOS DE TUBOS ENTRADA Y SALIDA: NORMAL OTRAS ABERTURAS EN LA CHAPA: NORMAL

O.C.A.: FAVORABLE: SI CONDICIONADA: DENEGADA: PRÓXIMA REVISIÓN: 14/04/2020 GRUPO:

OBSERVACIONES

-SE ALIMANTE DE C.M. DE A.P. A-29/13 CON INTERRUPTOR MAGNETOTERMICO DE 4x40 A

c/ Alcoy

c/ Hernán Cortes

c/ Eslava

c/ Pescadores

c/ Juan Rabadan

Pl. San Lorenzo

A-29/13

M-41/58

C1

C2

4x4

4x6

3x2'5

2(4x4)

3(1x6)

4x10

IGLESIA DE SAN LORENZO
M-41

IGLESIA DE SAN LORENZO (M-041)

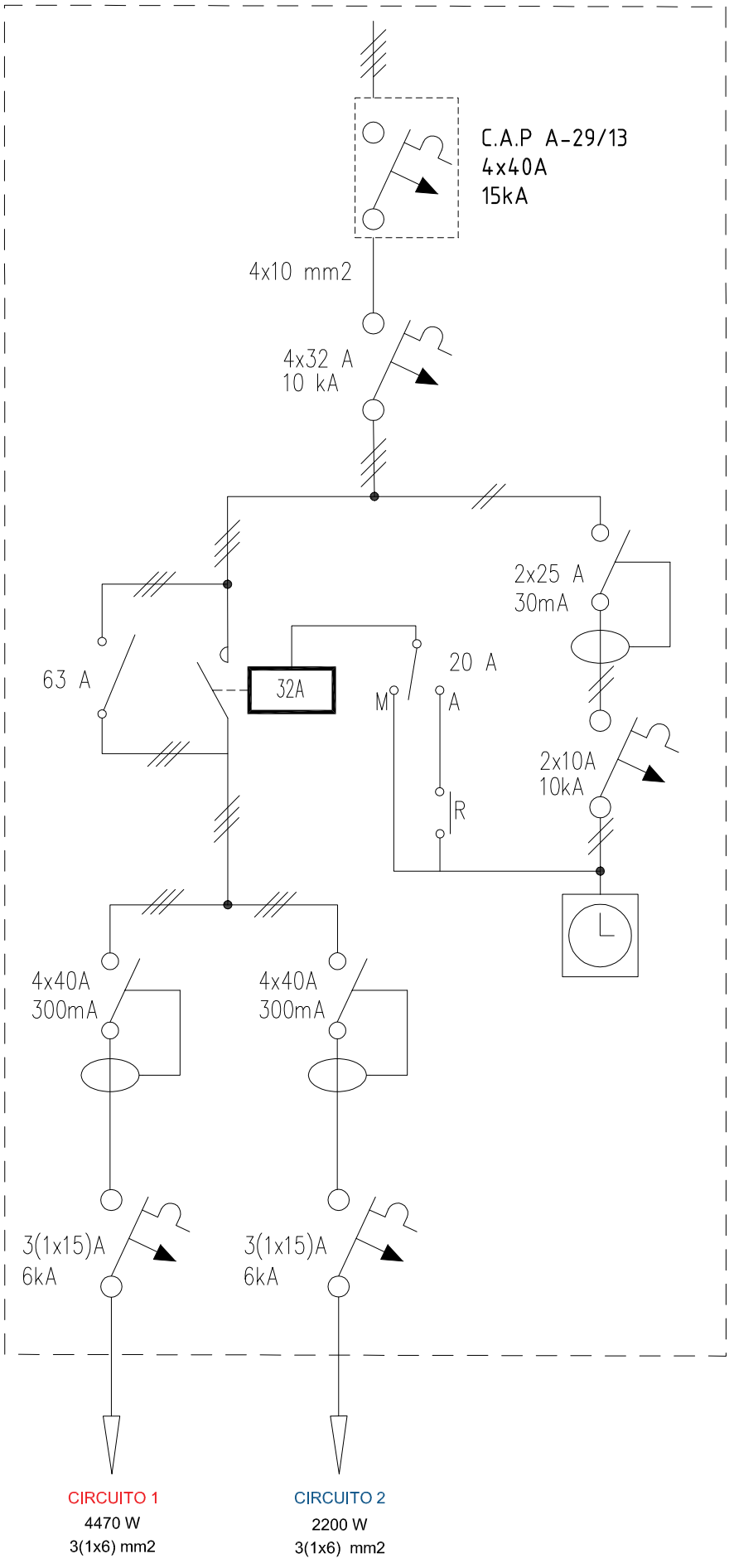

GERENCIA DE URBANISMO (AYUNTAMIENTO DE SEVILLA)

CONSERVACIÓN DE FUENTES Y MONUMENTOS	GMU	PARTE DE INSPECCIÓN CENTRO DE MANDO Y PROTECCIÓN	FECHA 03/01/17	HOJA

IDENTIFICACIÓN

SITUACIÓN REAL C.M.: CALLE SAN JUAN DE PALMA (IGLESIA SAN JUAN DE PALMA) **COORD. X:** 235256.77 **COORD. Y:** 4142891.61

CENTRO DE MANDO Nº: M-042 **SUMINISTRO Nº:**

PLACA DE IDENTIFICACIÓN: M-042/59 **TENSIÓN DE SUMINISTRO:** 230-125 V

POTENCIA INSTALADA: 3600 W **POTENCIA CONTRATADA:**

TOMA DE VALORES

CONTADOR DE ACTIVA Nº : **LECTURA:** kWh

CONTADOR DE REACTIVA Nº : **LECTURA:** kVARh

	HORA	R-S	S-T	R-T	R-N	S-N	T-N
TENSIÓN DIURNA EN VACÍO:		232	227	233			
TENSIÓN NOCTURNA EN CARGA 100 % :		231	225	230			

	HORA	R	S	T	N
INTENSIDAD LINEA GENERAL EN CARGA 100 % :		8.15	13.9	13.3	

FACTOR DE POTENCIA	1.2

	R	S	T	N
CORRIENTE DE FUGA GENERAL (A):	6.9	12.4	11.8	

CIRCUITOS DE SALIDA	INTENSIDADES POR FASE				MAGNETOTERMICO	CONDUCTORES	AISLAMIENTO MΩ			
NÚMERO Y DESIGNACIÓN	R	S	T	N	TIPO/CALIBRE/PODER CORTE	SECCIÓN mm²	R	S	T	N
C1	3.8	7.61	6.9		4x16 A 15 K	3(1x6)	0.5	0.5	0.5	
C2	3.22	5.32	5.3		4x10 A 15 K	3(1x6)	66.1	74.2	76.2	

CARACTERÍSTICAS DEL C.M.

CAJA ACOMETIDA: TIPO: FUSIBLES: SISTEMA FIJACIÓN:

DERIVACIÓN INDIVIDUAL: TIPO: 0.6 / 1kV SECCIÓN: 4x6 mm2

ARMARIO: TIPO: HIMEL METALICO SISTEMA DE FIJACIÓN: PARED

EQ. MED. DIRECTA: **EQ. MED. INDIRECTA: Rel. de transformación:**

PROTECCIÓN GENERAL: TIPO: TERMICO CALIBRE: 4x25 A 15 K

TOMA DE CORRIENTE: SI **PUNTO DE LUZ:** SI **INT. TOMA CORR. Y PL.:** 2x10 A 15 K

RELOJ: MARCA Y MODELO: ORBIS ASTRO SAT Nº SERIE: VERSIÓN:

CONMUTADORES MANIOBRA: INT. NOMINAL: 20 A

PROTECCION CIR. MANIOBRA: DIFERENCIAL: 2x25 A 30mA TERMICO: 2x6 A 15 K

CONMUTADORES FUERZA: TIPO: TERMICO Nº: 1 INT. NOMINAL: 32 A

CONTACTORES: TIPO: ICT MARCA: SCHNEIDER Nº: 1 INT. NOMINAL: 25 A

INTERRUPTOR DIFERENCIAL: Nº : 2 POLO: 4 SENSIBIL.: 300mA INT. NOMINAL: 25 A REARME:

PROTECCION CONTRA SOBRETENSIONES: MARCA: TIPO:

TOMA DE TIERRA: SECCIÓN : 16 mm2 RESISTENCIA: 24 Ω LATIGUILLOS PUERTAS: SI

GENERAL

REVISIÓN ELÉCTRICA: CABLEADOS: BORNAS Y CONEXIONES: CONTACTORES:

LIMPIEZA GENERAL: EXTERIOR ARMARIO: INTERIOR: ELEMENTOS EXTRAÑOS: CABLEADO: CONTACTORES:

OTROS COMPONENTES: PRODUCTO LIMPIADOR: AIRE COMPRIMIDO: HIDRÓFUGO:

ENGRASE: CANDADOS: BISAGRAS: CONTACTORES: OTROS:

REPASO CHAPA Y PINTURA: ABOLLADURAS: ÓXIDO: AJUSTES DE PUERTAS: PINTURA:

ESTANQUEIDAD: ORIFICIOS DE TUBOS ENTRADA Y SALIDA: OTRAS ABERTURAS EN LA CHAPA:

O.C.A.: FAVORABLE: SI CONDICIONADA: DENEGADA: PRÓXIMA REVISIÓN: 27/01/22 GRUPO:

OBSERVACIONES

-SE ALIMENTA AGUAS ABAJO DEL C.M DE A.P A-29/9 MEDIANTE TÉRMICO DE 4x32 A 15 K Y DIFERENCIAL 4x40 A 300mA.

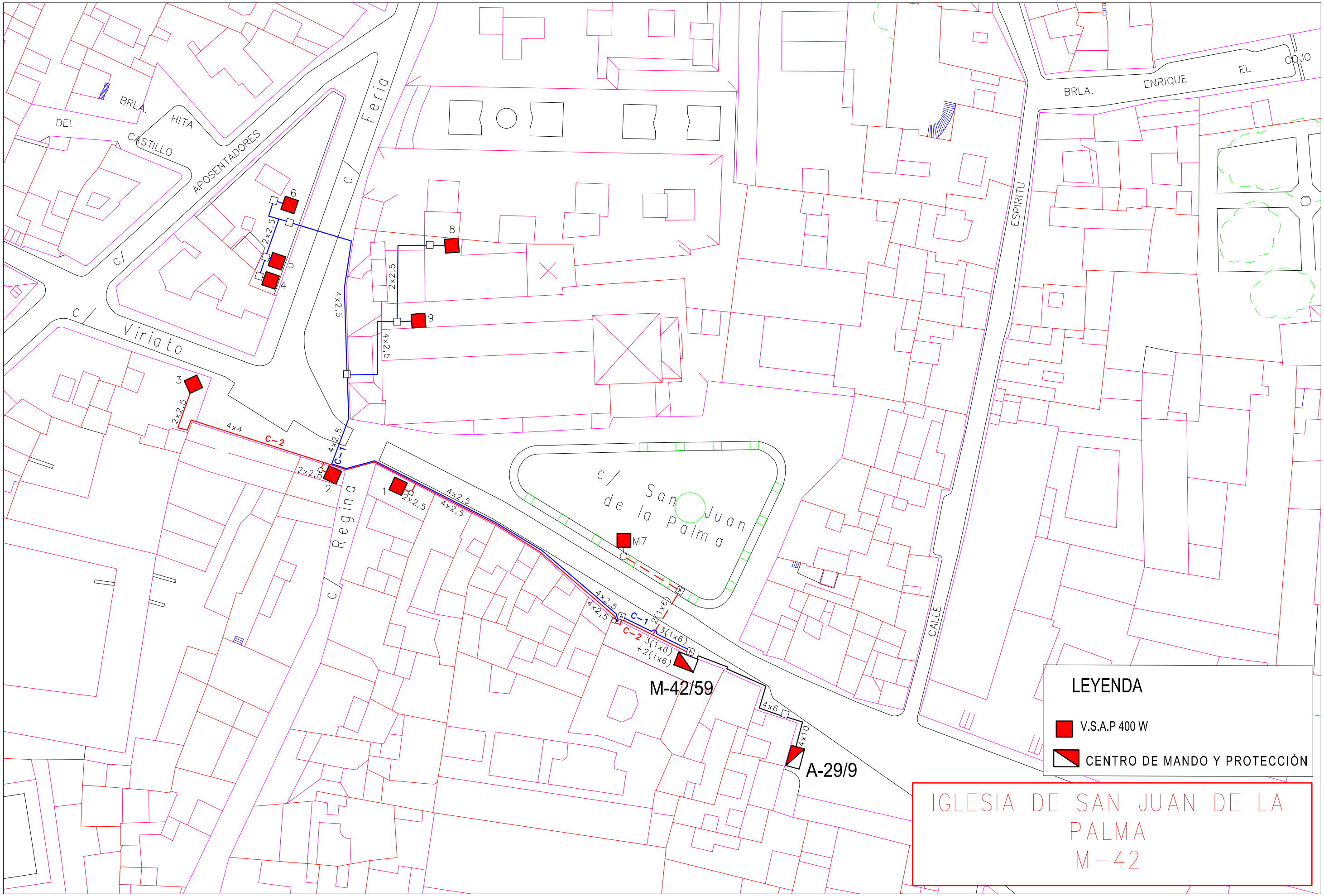
BRLA. DEL CASTILLO HITA
APOSENTADORES
c/ Feria
c/ Viriato
c/ Regina
BRLA. ENRIQUE EL COJO
ESPIRITU
CALLE
c/ San Juan de la Palma
M7
M-42/59
A-29/9
6
5
4
8
9
3
2
1
2x2,5
4x2,5
4x4
C-2
C-1
4x6
4x10
3(1x6)
+2(1x6)
LEYENDA
V.S.A.P 400 W
CENTRO DE MANDO Y PROTECCIÓN
IGLESIA DE SAN JUAN DE LA PALMA
M-42

IGLESIA DE SAN JUAN DE LA PALMA (M-042)

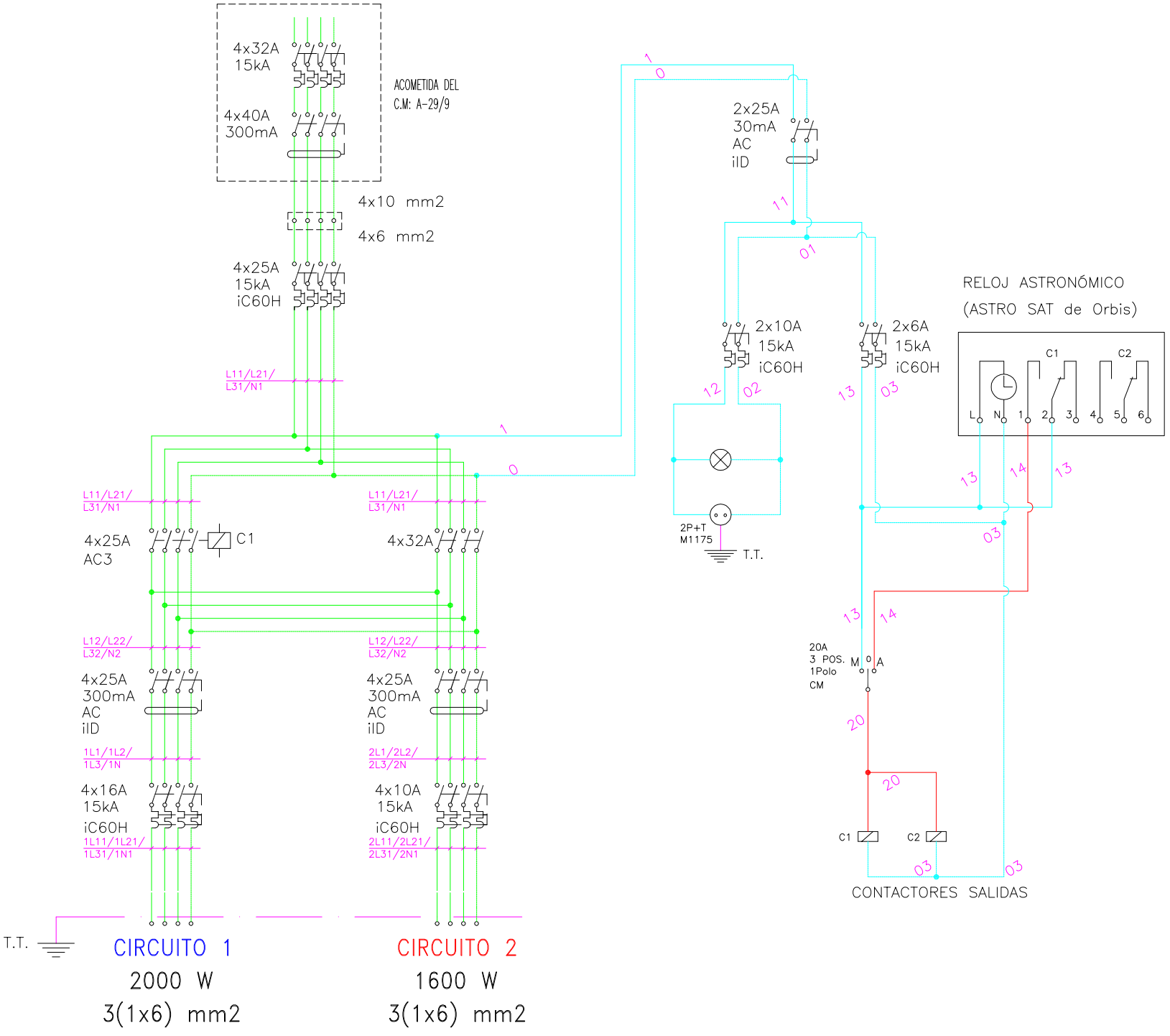

GERENCIA DE URBANISMO (AYUNTAMIENTO DE SEVILLA)

CONSERVACIÓN DE FUENTES Y MONUMENTOS	GMU	PARTE DE INSPECCIÓN CENTRO DE MANDO Y PROTECCIÓN	FECHA 26/05/17	HOJA

IDENTIFICACIÓN

SITUACIÓN REAL C.M.: CALLE SANTA PAULA (CONVENTO DE SANTA PAULA) **COORD. X:** 235594.1 **COORD. Y:** 4143040.87

CENTRO DE MANDO Nº: M-043 **SUMINISTRO Nº:**

PLACA DE IDENTIFICACIÓN: M-043/59 **TENSIÓN DE SUMINISTRO:** 240-125 V

POTENCIA INSTALADA: 2800 W **POTENCIA CONTRATADA:**

TOMA DE VALORES

CONTADOR DE ACTIVA Nº : **LECTURA:** kWh

CONTADOR DE REACTIVA Nº : **LECTURA:** kVARh

	HORA	R-S	S-T	R-T	R-N	S-N	T-N
TENSIÓN DIURNA EN VACÍO:	14:00	232	233	236	144	146	148
TENSIÓN NOCTURNA EN CARGA 100 % :	14.00	230	232	233	147	141	147

	HORA	R	S	T	N
INTENSIDAD LINEA GENERAL EN CARGA 100 % :	14:00	8.8	10.3	3	

FACTOR DE POTENCIA	0.85

	R	S	T	N
CORRIENTE DE FUGA GENERAL mA:	2.5	2.5	2.5	

CIRCUITOS DE SALIDA	INTENSIDADES POR FASE				MAGNETOTERMICO	CONDUCTORES	AISLAMIENTO MΩ			
NÚMERO Y DESIGNACIÓN	R	S	T	N	TIPO/CALIBRE/PODER CORTE	SECCIÓN mm²	R	S	T	N
C1	6.4	7.9	2		4x25 A 15 K	4(1x10)	4.5	4.9	5.1	18.2

CARACTERÍSTICAS DEL C.M.

CAJA ACOMETIDA: TIPO: FUSIBLES: SISTEMA FIJACIÓN:

DERIVACIÓN INDIVIDUAL: TIPO: 0.6 / 1kV SECCIÓN: 3x16 + 1x10 mm²

ARMARIO: TIPO: ORMAZABAL SISTEMA DE FIJACIÓN: SUELO

EQ. MED. DIRECTA: **EQ. MED. INDIRECTA: Rel. de transformación:**

PROTECCIÓN GENERAL: TIPO: TERMICO CALIBRE: 4x32 A 15 A

TOMA DE CORRIENTE: SI **PUNTO DE LUZ:** SI **INT. TOMA CORR. Y PL:**

RELOJ: MARCA Y MODELO: ORBIS ASTRO SAT Nº SERIE: VERSIÓN:

CONMUTADORES MANIOBRA: INT. NOMINAL: 20 A

PROTECCION CIR. MANIOBRA: DIFERENCIAL: 2x25 A 30mA TERMICO: 2x10 A 15 K

CONMUTADORES FUERZA: TIPO: INT-SECCIONADOR Nº: 1 INT. NOMINAL: 40 A

CONTACTORES: TIPO: 1C1DT60 MARCA: SCHNEIDER Nº: 1 INT. NOMINAL: 60 A

INTERRUPTOR DIFERENCIAL: Nº : 1 POLO: 4 SENSIBIL.: 300mA INT. NOMINAL: 25 A REARME:

PROTECCION CONTRA SOBRETENSIONES: MARCA: TIPO:

TOMA DE TIERRA: SECCIÓN : 16 mm² RESISTENCIA: 11,1 Ω LATIGUILLOS PUERTAS: SI

GENERAL

REVISIÓN ELÉCTRICA: CABLEADOS: BIEN BORNAS Y CONEXIONES: BIEN CONTACTORES: BIEN

LIMPIEZA GENERAL: EXTERIOR ARMARIO: BIEN INTERIOR: MAL ELEMENTOS EXTRAÑOS: NO CABLEADO: BIEN CONTACTORES: BIEN

OTROS COMPONENTES: PRODUCTO LIMPIADOR: AIRE COMPRIMIDO: HIDRÓFUGO:

ENGRASE: CANDADOS: BISAGRAS: CONTACTORES: OTROS:

REPASO CHAPA Y PINTURA: ABOLLADURAS: NO ÓXIDO: SI AJUSTES DE PUERTAS: BIEN PINTURA: BIEN

ESTANQUEIDAD: ORIFICIOS DE TUBOS ENTRADA Y SALIDA: OTRAS ABERTURAS EN LA CHAPA:

O.C.A.: FAVORABLE: SI CONDICIONADA: DENEGADA: PRÓXIMA REVISIÓN: 27/11/22 GRUPO:

OBSERVACIONES

ESTÁ UBICADO EN EL INTERIOR Y SE ALIMENTA DEL C.M DE AP A-30/38 AGUAS ABAJO DEL INTERRUPTOR GENERAL

COMPARTE C.M CON LA INSTALACION M-059

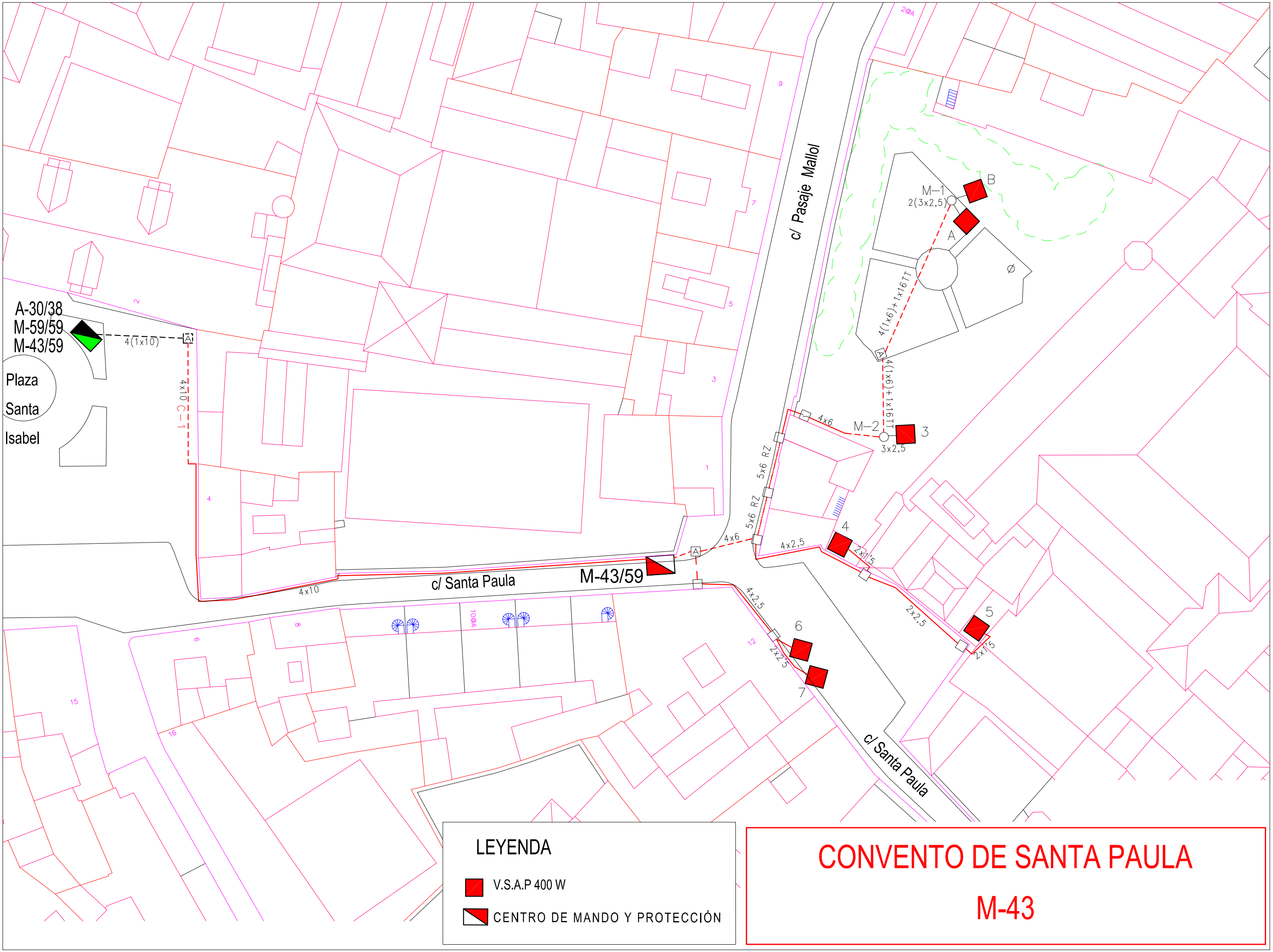
A-30/38
M-59/59
M-43/59
4(1x10)
Plaza
Santa
Isabel
4x10 C-1
4x10
c/ Santa Paula
M-43/59
c/ Pasaje Mallol
M-1
2(3x2,5)
B
A
Ø
4(1x6)+1x16TT
4(1x6)+1x16TT
4x6
M-2
3x2,5
3
5x6 RZ
5x6
4x6
4x2,5
4
2x1'5
2x2,5
5
2x1'5
4x2,5
6
2x2,5
7
c/ Santa Paula
LEYENDA
V.S.A.P 400 W
CENTRO DE MANDO Y PROTECCIÓN
CONVENTO DE SANTA PAULA
M-43

CONVENTO DE SANTA PAULA (M-043)

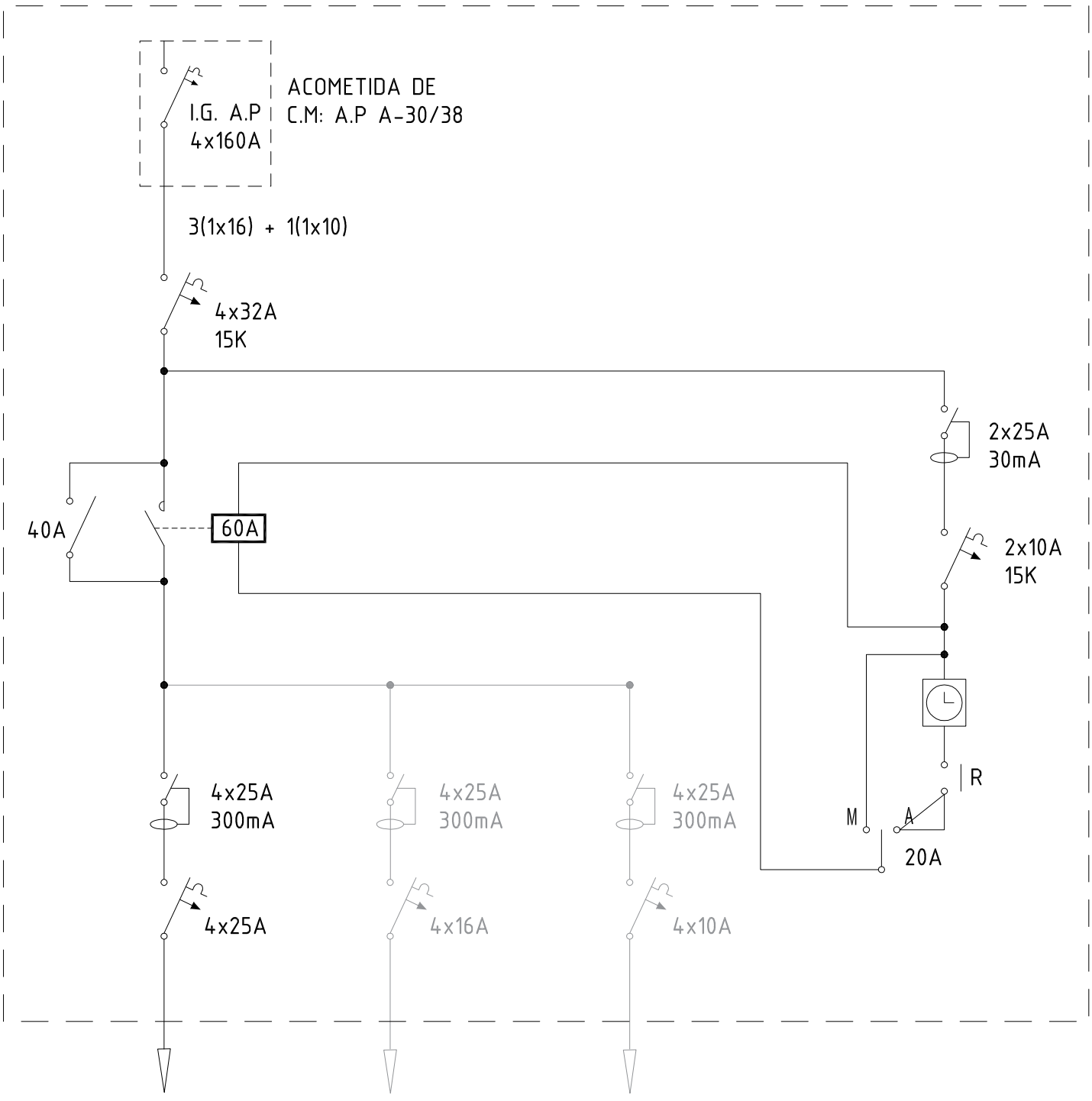

CIRCUITO 1
CONVENTO SANTA PAULA
2800 W
4(1x10) mm2

CIRCUITO 2
CUBIERTA IGLESIA SANTA ISABEL
1950 W
4(1x6)+1x16 T.T mm2

CIRCUITO 3
FACHADA IGLESIA SANTA ISABEL
1050 W
4(1x6)+1x16 T.T mm2

GERENCIA DE URBANISMO (AYUNTAMIENTO DE SEVILLA)

CONSERVACIÓN DE FUENTES Y MONUMENTOS	GMU	PARTE DE INSPECCIÓN CENTRO DE MANDO Y PROTECCIÓN	FECHA 05/02/16	HOJA

IDENTIFICACIÓN

SITUACIÓN REAL C.M.:	MONUMENTO A LA INMACULADA	**COORD. X:**	235101.97	**COORD. Y:**	4141807.94
CENTRO DE MANDO Nº:	M-044	**SUMINISTRO Nº:**			
PLACA DE IDENTIFICACIÓN:	M-044/72	**TENSIÓN DE SUMINISTRO:**	220-125 V		
POTENCIA INSTALADA:	1006 W	**POTENCIA CONTRATADA:**			

TOMA DE VALORES

CONTADOR DE ACTIVA Nº : **LECTURA:** kWh

CONTADOR DE REACTIVA Nº : **LECTURA:** kVARh

	HORA	R-S	S-T	R-T	R-N	S-N	T-N
TENSIÓN DIURNA EN VACÍO:	12:30	228	230	227			
TENSIÓN NOCTURNA EN CARGA 100 % :	12:40	227	230	227			

	HORA	R	S	T	N
INTENSIDAD LINEA GENERAL EN CARGA 100 % :	12:50	2.4	2.7	2.8	

FACTOR DE POTENCIA	0.97

CORRIENTE DE FUGA GENERAL:	R	S	T	N
	2.5	2.9	2.8	

CIRCUITOS DE SALIDA	INTENSIDADES POR FASE				MAGNETOTERMICO	CONDUCTORES	AISLAMIENTO MΩ			
NÚMERO Y DESIGNACIÓN	R	S	T	N	TIPO/CALIBRE/PODER CORTE	SECCIÓN mm²	R	S	T	N
C1	0.8	1.4	0.8		3(1x10)A 6kA	6(1x6)	7.4	7.5	7.5	
C2	1.5	1.7	2.3		3(1x10)A 6kA	4(3x2.5)	42	42.5	43	

CARACTERÍSTICAS DEL C.M.

CAJA ACOMETIDA: TIPO: FUSIBLES: SISTEMA FIJACIÓN:

DERIVACIÓN INDIVIDUAL: TIPO: UNIPOLAR SECCIÓN: 3(1x6) mm2

ARMARIO: TIPO: ORMAZABAL SISTEMA DE FIJACIÓN: SUELO

EQ. MED. DIRECTA: SI **EQ. MED. INDIRECTA: Rel. de transformación:**

PROTECCIÓN GENERAL: TIPO: INTERRUPTOR GENERAL CALIBRE: 4x40 A 15 K

TOMA DE CORRIENTE: **PUNTO DE LUZ:** **INT. TOMA CORR. Y PL:**

RELOJ: MARCA Y MODELO: ORBIS ASTRO IB Nº SERIE: 101073/95 VERSIÓN: V.3.05

CONMUTADORES MANIOBRA: INT. NOMINAL: 16 A

PROTECCION CIR. MANIOBRA: DIFERENCIAL: 2x25A 30mA TERMICO: 2x10A 6kA

CONMUTADORES FUERZA: TIPO: Nº: INT. NOMINAL:

CONTACTORES: TIPO: A26 MARCA: ABB Nº: 1 INT. NOMINAL: 45 A

INTERRUPTOR DIFERENCIAL: Nº : 1 POLO: 4 SENSIBIL.: 300mA INT. NOMINAL: 40 A REARME: SI

PROTECCION CONTRA SOBRETENSIONES: MARCA: TIPO:

TOMA DE TIERRA: SECCIÓN : 16 mm2 RESISTENCIA: 12.72 Ω LATIGUILLOS PUERTAS: SI

GENERAL

REVISIÓN ELÉCTRICA: CABLEADOS: BIEN BORNAS Y CONEXIONES: BIEN CONTACTORES: BIEN

LIMPIEZA GENERAL: EXTERIOR ARMARIO: BIEN INTERIOR: ELEMENTOS EXTRAÑOS: CABLEADO: CONTACTORES:

OTROS COMPONENTES: PRODUCTO LIMPIADOR: AIRE COMPRIMIDO: HIDRÓFUGO:

ENGRASE: CANDADOS: BISAGRAS: CONTACTORES: OTROS:

REPASO CHAPA Y PINTURA: ABOLLADURAS: ÓXIDO: AJUSTES DE PUERTAS: PINTURA:

ESTANQUEIDAD: ORIFICIOS DE TUBOS ENTRADA Y SALIDA: OTRAS ABERTURAS EN LA CHAPA:

O.C.A.: FAVORABLE: SI CONDICIONADA: DENEGADA: PRÓXIMA REVISIÓN: 10/06/21 GRUPO:

OBSERVACIONES

-C.M COMUN CON MONUMENTO M-138/72.

-EL C3 PERTENECE AL ALUMBRADO ARTISTICO DE MURALLA DEL ALCAZAR (M138).

-SE ALIMENTA DE C.M DE A.P A-35/18.

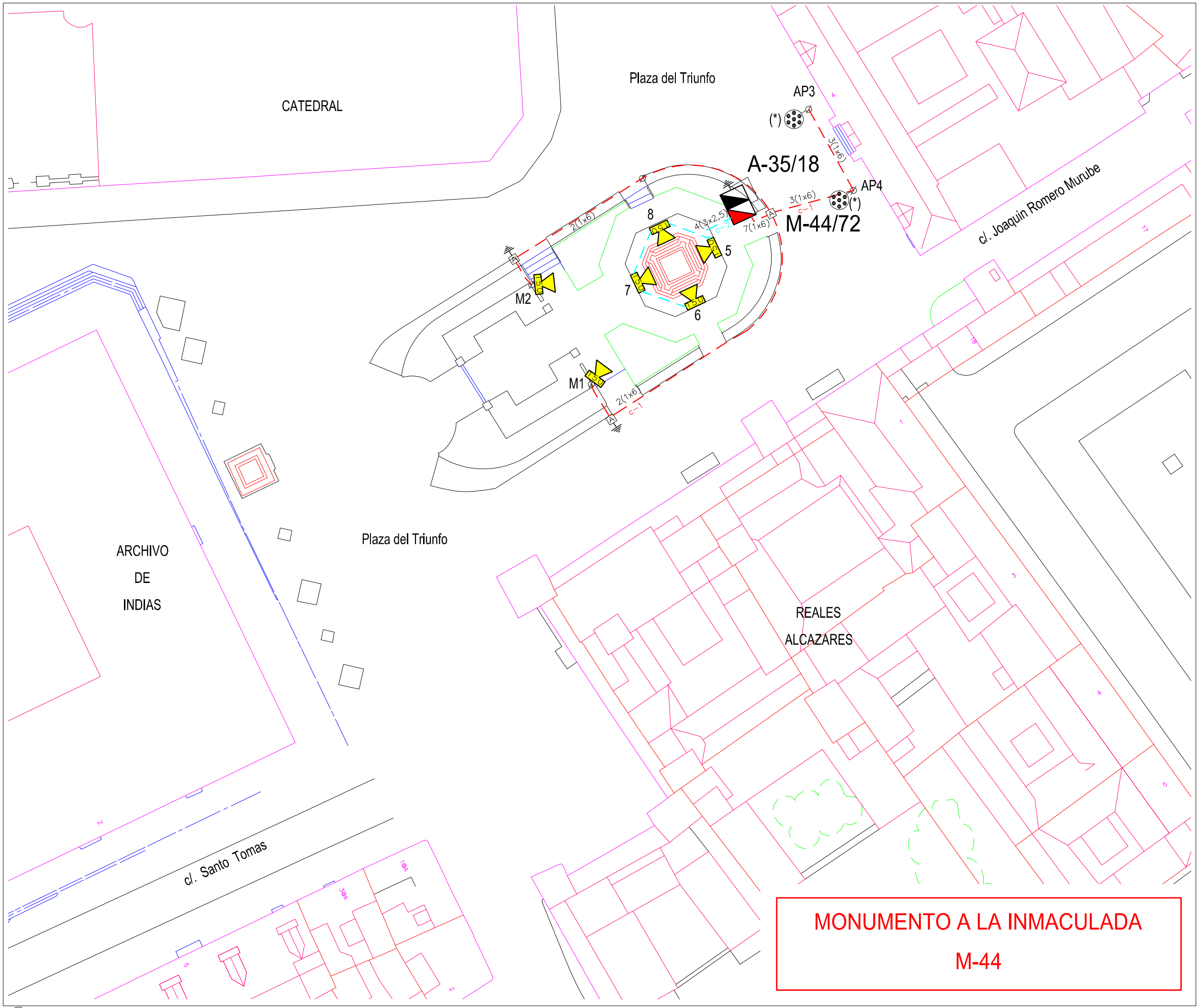

(*) LÁMPARAS LED DE 53W

MONUMENTO A LA INMACULADA (M-044)

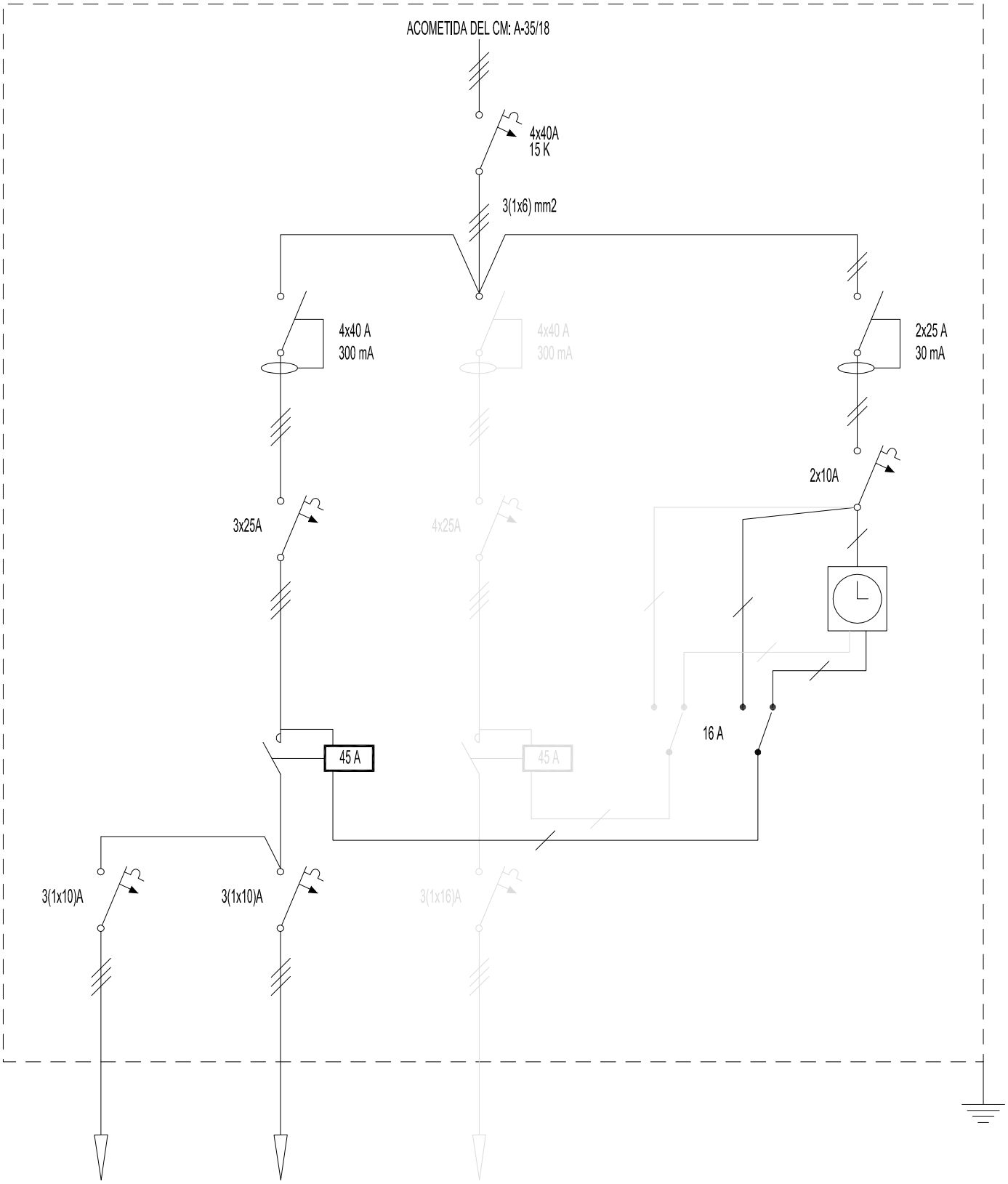

CIRCUITO 1	CIRCUITO 2	CIRCUITO 3
406 W	600 W	1.200 W
6(1x6) mm2	4(3x2,5) mm2	4(1x6) mm2

GERENCIA DE URBANISMO (AYUNTAMIENTO DE SEVILLA)

CONSERVACIÓN DE FUENTES Y MONUMENTOS	GMU	PARTE DE INSPECCIÓN CENTRO DE MANDO Y PROTECCIÓN	FECHA 12/04/18	HOJA

IDENTIFICACIÓN

SITUACIÓN REAL C.M.: PLAZA DEL MUSEO (MUSEO DE BELLAS ARTES) **COORD. X:** 234469.82 **COORD. Y:** 4142643.91

CENTRO DE MANDO Nº: M-045 **SUMINISTRO Nº:**

PLACA DE IDENTIFICACIÓN: M-045/58 **TENSIÓN DE SUMINISTRO:** 230-125 V

POTENCIA INSTALADA: 1600 W **POTENCIA CONTRATADA:**

TOMA DE VALORES

CONTADOR DE ACTIVA Nº : **LECTURA:** kWh

CONTADOR DE REACTIVA Nº : **LECTURA:** kVARh

	HORA	R-S	S-T	R-T	R-N	S-N	T-N
TENSIÓN DIURNA EN VACÍO:	14:30	230	227	230	133	131	131
TENSIÓN NOCTURNA EN CARGA 100 % :	14:40	229	226	229	132	130	130

	HORA	R	S	T	N
INTENSIDAD LINEA GENERAL EN CARGA 100 % :	14:45	6.8	8.2	6.3	

FACTOR DE POTENCIA	0.36

	R	S	T	N
CORRIENTE DE FUGA GENERAL A:	6.4	7.8	6.1	

CIRCUITOS DE SALIDA	INTENSIDADES POR FASE				MAGNETOTERMICO	CONDUCTORES	AISLAMIENTO MΩ			
NÚMERO Y DESIGNACIÓN	R	S	T	N	TIPO/CALIBRE/PODER CORTE	SECCIÓN mm²	R	S	T	N
C1	6.7	8.2	6.3		4x16 A	4 (1x6)	2.35	2.35	2.35	

CARACTERÍSTICAS DEL C.M.

CAJA ACOMETIDA: TIPO: FUSIBLES: SISTEMA FIJACIÓN:

DERIVACIÓN INDIVIDUAL: TIPO: 0.6 / 1kV SECCIÓN: 4 (1x10) mm2

ARMARIO: SI TIPO: INTERIOR ORMAZABAL SISTEMA DE FIJACIÓN: SUELO

EQ. MED. DIRECTA: **EQ. MED. INDIRECTA: Rel. de transformación:**

PROTECCIÓN GENERAL: TIPO: TERMICO CALIBRE: 4x25 A

TOMA DE CORRIENTE: **PUNTO DE LUZ:** **INT. TOMA CORR. Y PL.:**

RELOJ: MARCA Y MODELO: ORBIS ASTRO SAT Nº SERIE: VERSIÓN:

CONMUTADORES MANIOBRA: INT. NOMINAL: 20 A

PROTECCION CIR. MANIOBRA: DIFERENCIAL: 2x25 A 30mA TERMICO: 2x6 A

CONMUTADORES FUERZA: TIPO: ISW Nº: 1 INT. NOMINAL: 25 A

CONTACTORES: TIPO: LCIDT32 MARCA: SCHNEIDER Nº: 1 INT. NOMINAL: 32 A

INTERRUPTOR DIFERENCIAL: Nº : 1 POLO: 4 SENSIBIL.: 300mA INT. NOMINAL: 25 A REARME:

PROTECCION CONTRA SOBRETENSIONES: MARCA:

TOMA DE TIERRA: SECCIÓN : 35 mm2 RESISTENCIA: 11 Ω LATIGUILLOS PUERTAS: SI

GENERAL

REVISIÓN ELÉCTRICA: CABLEADOS: BORNAS Y CONEXIONES: CONTACTORES:

LIMPIEZA GENERAL: EXTERIOR ARMARIO: INTERIOR: ELEMENTOS EXTRAÑOS: CABLEADO: CONTACTORES:

OTROS COMPONENTES: PRODUCTO LIMPIADOR: AIRE COMPRIMIDO: HIDRÓFUGO:

ENGRASE: CANDADOS: BISAGRAS: CONTACTORES: OTROS:

REPASO CHAPA Y PINTURA: ABOLLADURAS: ÓXIDO: AJUSTES DE PUERTAS: PINTURA:

ESTANQUEIDAD: ORIFICIOS DE TUBOS ENTRADA Y SALIDA: OTRAS ABERTURAS EN LA CHAPA:

O.C.A.: FAVORABLE: SI CONDICIONADA: DENEGADA: PRÓXIMA REVISIÓN: 23/05/23 GRUPO:

OBSERVACIONES

-SE ALIMENTA AGUAS ABAJO DEL INTERRUPTOR GENERAL Y ESTA UBICADO EN EL INTERIOR DEL CM DE AP-29/15.

C/ Cepeda

C/ Alfonso XII

CALLE

C/ Alfonso XI

PLAZA DEL MUSEO

M1

M2

M3

M4

4(1x6)+1X16TT

M-45/58
A-29/15

CALLE

LEYENDA

V.S.A.P 400 W

CENTRO DE MANDO Y PROTECCIÓN

MUSEO DE BELLAS ARTES
M – 45

MUSEO DE BELLAS ARTES (M-045)

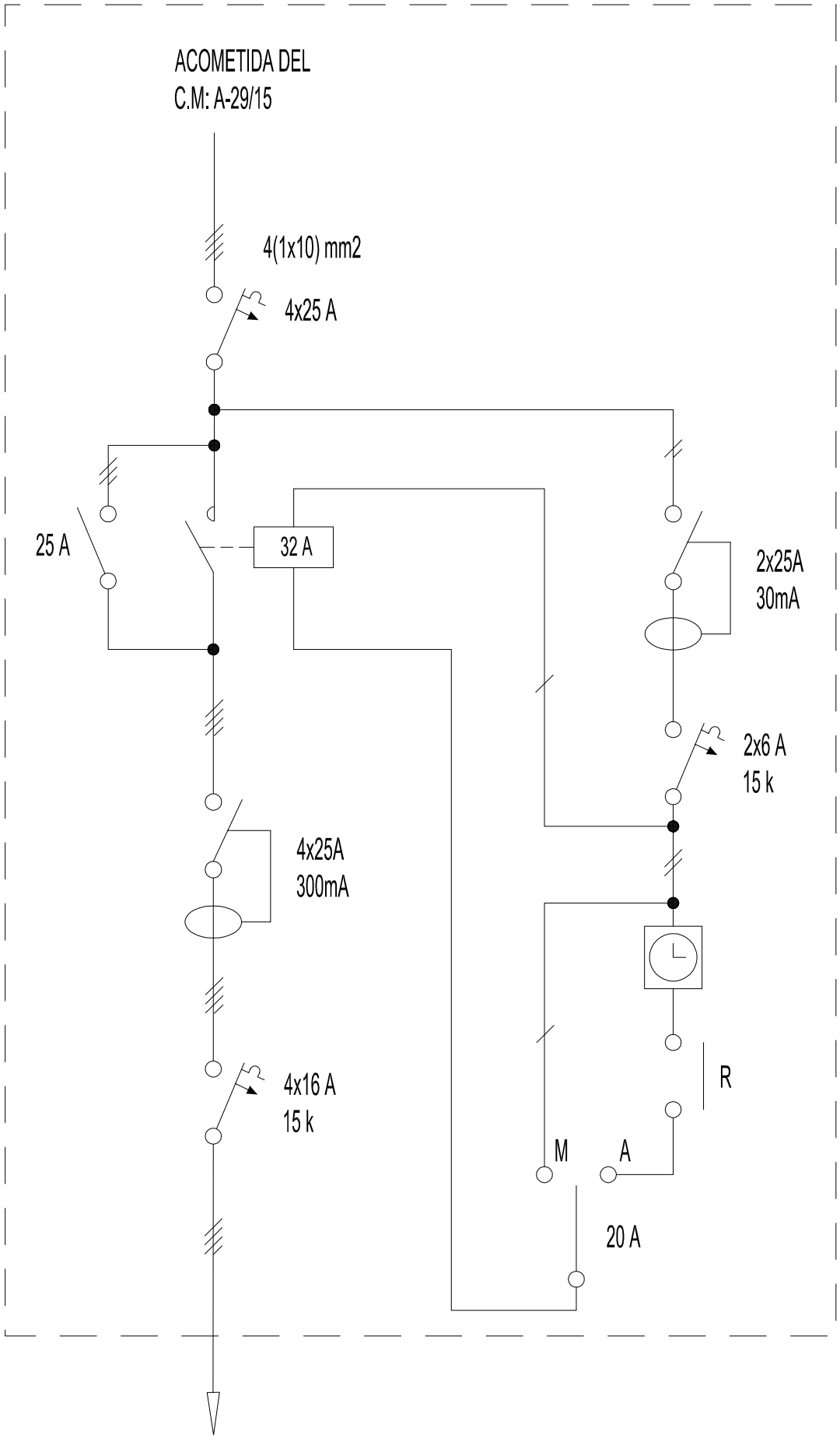

CIRCUITO 1

1.600 W

4(1x6)+1x16 TT mm2

GERENCIA DE URBANISMO (AYUNTAMIENTO DE SEVILLA)

CONSERVACIÓN DE FUENTES Y MONUMENTOS	GMU	PARTE DE INSPECCIÓN CENTRO DE MANDO Y PROTECCIÓN	FECHA 05/05/2016	HOJA

IDENTIFICACIÓN

SITUACIÓN REAL C.M.:	PARQUE RANILLA - PERGOLAS	**COORD. X:**	237861,87	**COORD. Y:**	4141717,18
CENTRO DE MANDO Nº:	M-046	**SUMINISTRO Nº:**			
PLACA DE IDENTIFICACIÓN:	M-046/74	**TENSIÓN DE SUMINISTRO:**	400-220 V		
POTENCIA INSTALADA:	648 W	**POTENCIA CONTRATADA:**			

TOMA DE VALORES

CONTADOR DE ACTIVA Nº : 000386622 **LECTURA:** 7 / 9 kWh

CONTADOR DE REACTIVA Nº 000386623 **LECTURA:** 2 kVARh

	HORA	R-S	S-T	R-T	R-N	S-N	T-N
TENSIÓN DIURNA EN VACÍO:		410	410	413	239	238	239
TENSIÓN NOCTURNA EN CARGA 100 % :		409	410	413	238	238	239

	HORA	R	S	T	N
INTENSIDAD LINEA GENERAL EN CARGA 100 % :		0,7	0,9	1,26	0,5

FACTOR DE POTENCIA	0,98

	R	S	T	N
CORRIENTE DE FUGA GENERAL mA:	0,7	0,9	1,2	0,4

CIRCUITOS DE SALIDA	INTENSIDADES POR FASE				MAGNETOTERMICO	CONDUCTORES	AISLAMIENTO MΩ			
NÚMERO Y DESIGNACIÓN	R	S	T	N	TIPO/CALIBRE/PODER CORTE	SECCIÓN mm²	R	S	T	N
C1 ALUMBRADO	0,7	0,8	1,25	0,5	4x25A 10kA	4(1x10)	83	92	80	80
C2 RESERVA	0	0	0	0	4x25A 10kA					

CARACTERÍSTICAS DEL C.M.

CAJA ACOMETIDA: TIPO: MÓDULO AISLANTE FUSIBLES: 3x40A SISTEMA FIJACIÓN: BANDEROLA

DERIVACIÓN INDIVIDUAL: TIPO: 0,5/1kV SECCIÓN: 4(1x50)mm²

ARMARIO: TIPO: ORMAZABAL SISTEMA DE FIJACIÓN: SUELO

EQ. MED. DIRECTA: SI **EQ. MED. INDIRECTA: Rel. de transformación:**

PROTECCIÓN GENERAL: TIPO: TÉRMICA CALIBRE: 4x50A 10kA

TOMA DE CORRIENTE: SI **PUNTO DE LUZ:** SI **INT. TOMA CORR. Y PL:** SI

RELOJ: MARCA Y MODELO: ORBIS ASTRO SAT Nº SERIE: VERSIÓN:

CONMUTADORES MANIOBRA: INT. NOMINAL: 20A

PROTECCION CIR. MANIOBRA: DIFERENCIAL: 2x40A 30mA TERMICO: 2(2x10)A 10kA

CONMUTADORES FUERZA: TIPO: TÉRMICO Nº: 1 INT. NOMINAL: 63A

CONTACTORES: TIPO: LC1DT MARCA: SCHNEIDER Nº: 1 INT. NOMINAL: 80A

INTERRUPTOR DIFERENCIAL: Nº : 2 POLO: 4 SENSIBIL.: 300mA INT. NOMINAL: 40A REARME: OK

PROTECCION CONTRA SOBRETENSIONES: MARCA: SCHNEIDER TIPO: IMSU

TOMA DE TIERRA: SECCIÓN : 25mm² RESISTENCIA: 7,5 Ω LATIGUILLOS PUERTAS: SI

GENERAL

REVISIÓN ELÉCTRICA: CABLEADOS: BORNAS Y CONEXIONES: CONTACTORES:

LIMPIEZA GENERAL: EXTERIOR ARMARIO: INTERIOR: ELEMENTOS EXTRAÑOS: CABLEADO: CONTACTORES:

OTROS COMPONENTES: PRODUCTO LIMPIADOR: AIRE COMPRIMIDO: HIDRÓFUGO:

ENGRASE: CANDADOS: BISAGRAS: CONTACTORES: OTROS:

REPASO CHAPA Y PINTURA: ABOLLADURAS: ÓXIDO: AJUSTES DE PUERTAS: PINTURA:

ESTANQUEIDAD: ORIFICIOS DE TUBOS ENTRADA Y SALIDA: OTRAS ABERTURAS EN LA CHAPA:

O.C.A.: FAVORABLE: SI CONDICIONADA: DENEGADA: PRÓXIMA REVISIÓN: 12/11/2020 GRUPO:

OBSERVACIONES

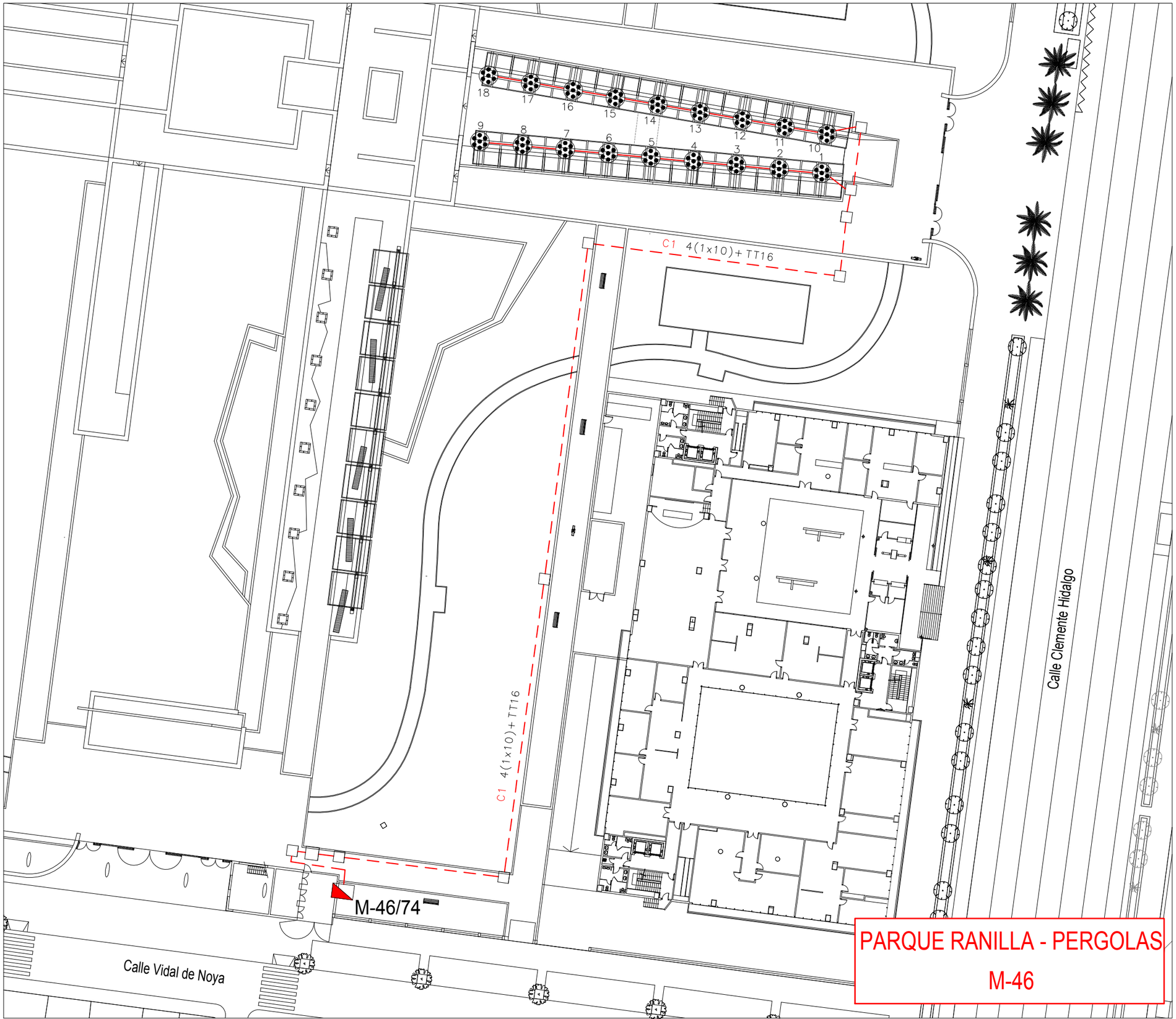

BCS427 9/4000 L1219. LUMINARIA LINEAL LED 36 W

PARQUE RANILLA – PÉRGOLAS (M–046)

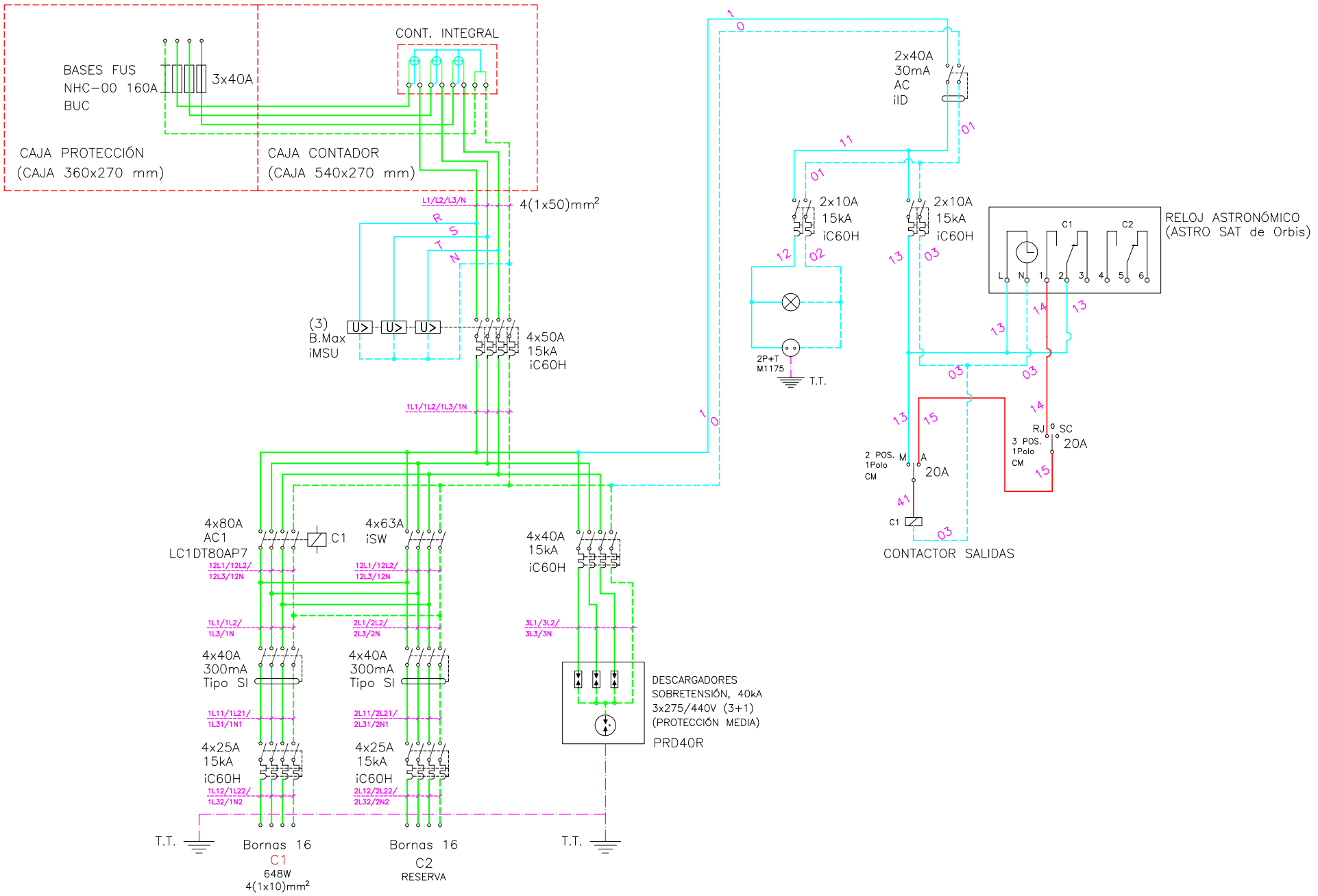

GERENCIA DE URBANISMO (AYUNTAMIENTO DE SEVILLA)

CONSERVACIÓN DE FUENTES Y MONUMENTOS	GMU	PARTE DE INSPECCIÓN CENTRO DE MANDO Y PROTECCIÓN	FECHA 26/02/16	HOJA

IDENTIFICACIÓN

SITUACIÓN REAL C.M.:	PLAZA DE ESPAÑA - TORRE SUR - MONUMENTO ANIBAL GONZALEZ	**COORD. X:**	235545.25	**COORD. Y:**	4140740.66
CENTRO DE MANDO Nº:	M-047	**SUMINISTRO Nº:**			
PLACA DE IDENTIFICACIÓN:	M-047/85	**TENSIÓN DE SUMINISTRO:**	380-220 V		
POTENCIA INSTALADA:	220 W	**POTENCIA CONTRATADA:**			

TOMA DE VALORES

CONTADOR DE ACTIVA Nº : 95920646 **LECTURA:** 133242 kWh

CONTADOR DE REACTIVA Nº : 95920646 **LECTURA:** 39169 kVARh

	HORA	R-S	S-T	R-T	R-N	S-N	T-N
TENSIÓN DIURNA EN VACÍO:	10:00	406	405	408	234	231	233
TENSIÓN NOCTURNA EN CARGA 100 % :	10:15	404	403	405	232	231	232

	HORA	R	S	T	N
INTENSIDAD LINEA GENERAL EN CARGA 100 % :	10:30	89.9	72.1	102.6	26.2

FACTOR DE POTENCIA	0.5

	R	S	T	N
CORRIENTE DE FUGA GENERAL mA:	2.3	2.5	0	1.7

CIRCUITOS DE SALIDA	INTENSIDADES POR FASE				MAGNETOTERMICO	CONDUCTORES	AISLAMIENTO MΩ			
NÚMERO Y DESIGNACIÓN	R	S	T	N	TIPO/CALIBRE/PODER CORTE	SECCIÓN mm²	R	S	T	N
C12	0.02	0.06	0	0.04	4x40 A 10K	4x6	∞	∞	∞	∞

CARACTERÍSTICAS DEL C.M.

CAJA ACOMETIDA: TIPO: ARMARIO METALICO FUSIBLES: 400 A SISTEMA FIJACIÓN: SUELO

DERIVACIÓN INDIVIDUAL: TIPO: 0.6 / 1kV SECCIÓN: 4 (1x50) mm2

ARMARIO: TIPO: METALICO SISTEMA DE FIJACIÓN: SUELO

EQ. MED. DIRECTA: **EQ. MED. INDIRECTA: Rel. de transformación:** 400 / 5 A

PROTECCIÓN GENERAL: TIPO: TERMICO CALIBRE: 4x160 A

TOMA DE CORRIENTE: SI **PUNTO DE LUZ:** **INT. TOMA CORR. Y PL:**

RELOJ: MARCA Y MODELO: ORBIS ASTRO IB Nº SERIE: 011079 / 04 VERSIÓN: V3.03

CONMUTADORES MANIOBRA: INT. NOMINAL: 16 A

PROTECCION CIR. MANIOBRA: DIFERENCIAL: 2x25 A 30mA TERMICO: 2x10 A

CONMUTADORES FUERZA: TIPO: ABBOT80F4C Nº: 4 INT. NOMINAL: 80 A

CONTACTORES: TIPO: ABBA50 MARCA: ABB Nº: 4 INT. NOMINAL: 50 A

INTERRUPTOR DIFERENCIAL: Nº : 12 POLO: 4 SENSIBIL.: 300mA INT. NOMINAL: 40 A REARME: AUTO

PROTECCION CONTRA SOBRETENSIONES: MARCA: ABB TIPO: OUT24027SC

TOMA DE TIERRA: SECCIÓN : 16 mm2 RESISTENCIA: 10.5 Ω LATIGUILLOS PUERTAS:

GENERAL

REVISIÓN ELÉCTRICA: CABLEADOS: BORNAS Y CONEXIONES: CONTACTORES:

LIMPIEZA GENERAL: EXTERIOR ARMARIO: INTERIOR: ELEMENTOS EXTRAÑOS: CABLEADO: CONTACTORES:

OTROS COMPONENTES: PRODUCTO LIMPIADOR: AIRE COMPRIMIDO: HIDRÓFUGO:

ENGRASE: CANDADOS: BISAGRAS: CONTACTORES: OTROS:

REPASO CHAPA Y PINTURA: ABOLLADURAS: ÓXIDO: AJUSTES DE PUERTAS: PINTURA:

ESTANQUEIDAD: ORIFICIOS DE TUBOS ENTRADA Y SALIDA: OTRAS ABERTURAS EN LA CHAPA:

O.C.A.: FAVORABLE: SI CONDICIONADA: DENEGADA: PRÓXIMA REVISIÓN: 05/04/18 GRUPO:

OBSERVACIONES

-EL CIRCUITO Nº 12 PERTENECE AL C.M DE PLAZA DE ESPAÑA - TORRE SUR (M-029S/85)

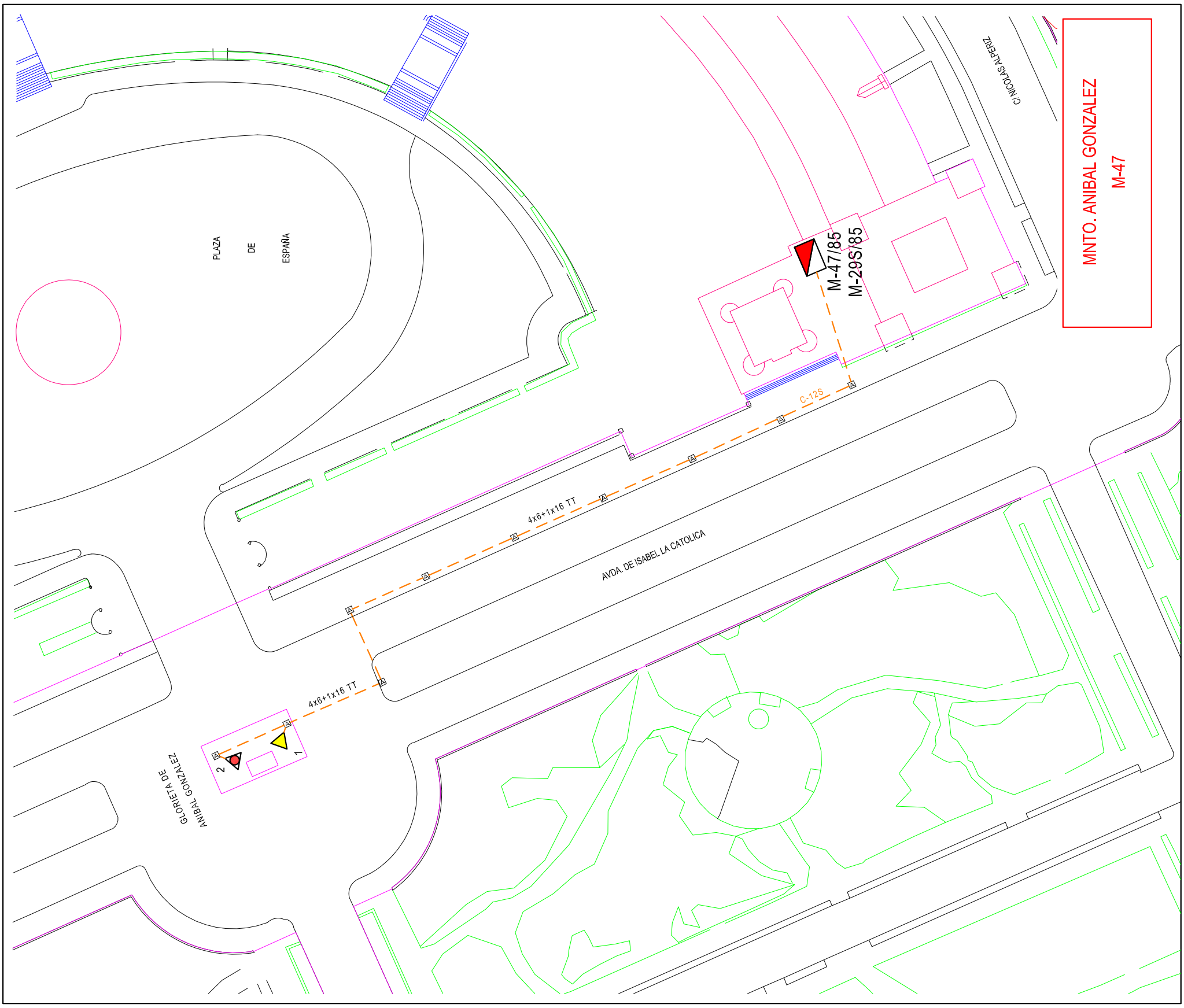
PLAZA
DE
ESPAÑA
C/ NICOLAS ALBERIZ
MNTO. ANIBAL GONZALEZ
M-47
M-47/85
M-29S/85
C-12S
4x6+1x16 TT
AVDA. DE ISABEL LA CATOLICA
4x6+1x16 TT
GLORIETA DE
ANIBAL GONZALEZ
2
1

PLAZA ESPAÑA – TORRE SUR – MONUMENTO DE ANIBAL GONZALEZ (M–047)

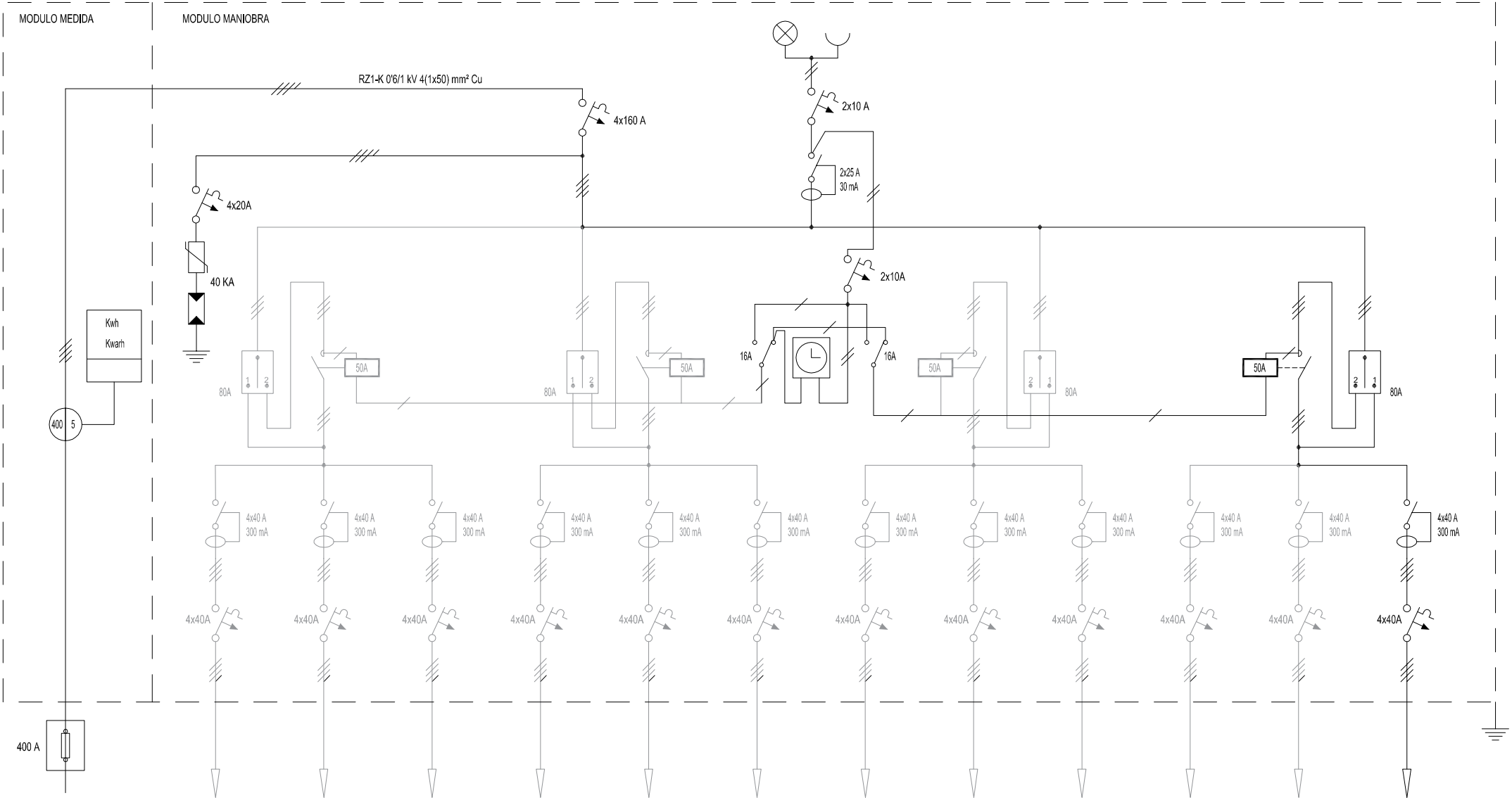

GERENCIA DE URBANISMO (AYUNTAMIENTO DE SEVILLA)

CONSERVACIÓN DE FUENTES Y MONUMENTOS	GMU	PARTE DE INSPECCIÓN CENTRO DE MANDO Y PROTECCIÓN	FECHA 19/01/17	HOJA

IDENTIFICACIÓN

SITUACIÓN REAL C.M.: CALLE BETIS ESQUINA PLAZA ALTOZANO (PUENTE DE TRIANA) **COORD. X:** 234130.17 **COORD. Y:** 4141865.16

CENTRO DE MANDO Nº: M-048 **SUMINISTRO Nº:**

PLACA DE IDENTIFICACIÓN: M-048/71 **TENSIÓN DE SUMINISTRO:** 230-125 V

POTENCIA INSTALADA: 9792 W **POTENCIA CONTRATADA:**

TOMA DE VALORES

CONTADOR DE ACTIVA Nº : 9095926535 **LECTURA:** 47539 / 91789 kWh

CONTADOR DE REACTIVA Nº : **LECTURA:** 10600 kVARh

	HORA	R-S	S-T	R-T	R-N	S-N	T-N
TENSIÓN DIURNA EN VACÍO:	12:00	228	228	227	131	132	130
TENSIÓN NOCTURNA EN CARGA 100 % :	12:10	227	227	226	130	131	129

	HORA	R	S	T	N
INTENSIDAD LINEA GENERAL EN CARGA 100 % :	12:15	22.4	26.8	26.4	

FACTOR DE POTENCIA	1.05

	R	S	T	N
CORRIENTE DE FUGA GENERAL mA:	22.9	13.4	26.5	

CIRCUITOS DE SALIDA	INTENSIDADES POR FASE				MAGNETOTERMICO	CONDUCTORES	AISLAMIENTO MΩ			
NÚMERO Y DESIGNACIÓN	R	S	T	N	TIPO/CALIBRE/PODER CORTE	SECCIÓN mm²	R	S	T	N
C1	22.4	26.8	26.4		4x50 A 15 K	3.5x35	0.6	0.6	0.6	

CARACTERÍSTICAS DEL C.M.

CAJA ACOMETIDA: TIPO: CRADY FUSIBLES: 3x160 A SISTEMA FIJACIÓN: INTERIOR ORMAZABAL

DERIVACIÓN INDIVIDUAL: TIPO: UNIPOLAR SECCIÓN: 4 (1x16) mm2

ARMARIO: TIPO: ORMAZABAL SISTEMA DE FIJACIÓN: SUELO

EQ. MED. DIRECTA: **EQ. MED. INDIRECTA: Rel. de transformación:** 150 / 5 A

PROTECCIÓN GENERAL: TIPO: TERMICA CALIBRE: 4x125 A

TOMA DE CORRIENTE: SI **PUNTO DE LUZ:** SI **INT. TOMA CORR. Y PL:**

RELOJ: MARCA Y MODELO: ORBIS ASTRO IB Nº SERIE: 051050 / 02 VERSIÓN: 3.05

CONMUTADORES MANIOBRA: INT. NOMINAL: 20 A

PROTECCION CIR. MANIOBRA: DIFERENCIAL: 2x25 A 30mA TERMICO: 2x16 A

CONMUTADORES FUERZA: TIPO: TERMICO - ISW Nº: 1 INT. NOMINAL: 63 A

CONTACTORES: TIPO: A110-30 MARCA: ABB Nº: 1 INT. NOMINAL: 160 A

INTERRUPTOR DIFERENCIAL: Nº : 1 POLO: 4 SENSIBIL.: 300mA INT. NOMINAL: 100 A REARME:

PROTECCION CONTRA SOBRETENSIONES: MARCA: TIPO:

TOMA DE TIERRA: SECCIÓN : 35 mm2 RESISTENCIA: 22 Ω LATIGUILLOS PUERTAS: SI

GENERAL

REVISIÓN ELÉCTRICA: CABLEADOS: BORNAS Y CONEXIONES: CONTACTORES:

LIMPIEZA GENERAL: EXTERIOR ARMARIO: INTERIOR: ELEMENTOS EXTRAÑOS: CABLEADO: CONTACTORES:

OTROS COMPONENTES: PRODUCTO LIMPIADOR: AIRE COMPRIMIDO: HIDRÓFUGO:

ENGRASE: CANDADOS: BISAGRAS: CONTACTORES: OTROS:

REPASO CHAPA Y PINTURA: ABOLLADURAS: ÓXIDO: AJUSTES DE PUERTAS: PINTURA:

ESTANQUEIDAD: ORIFICIOS DE TUBOS ENTRADA Y SALIDA: OTRAS ABERTURAS EN LA CHAPA:

O.C.A.: FAVORABLE: SI CONDICIONADA: DENEGADA: PRÓXIMA REVISIÓN: 16/12/21 GRUPO:

OBSERVACIONES

-COMPARTE C.M CON EL MONUMENTO M-094 CAPILLA DEL CARMEN

M-48/71

C.1 3,5x35 mm2

4x16 mm2

4x10 mm2

CALLE BETIS

DARSENA DEL RIO

GUADALQUIVIR

PUENTE

ALFONSO

DE

ISABEL

II

CANAL

JARDINES
DEL BARRANCO

PASEO
ALCALDE
MARQUÉZ
DEL CONTADERO

PUENTE DE TRIANA

M-48

PROYECTOR PHILIPS CORELINE TEMPO BVP 120 LED 80 W

PROYECTOR PHILIPS VAYA FLOOD BCP 418 LED 108 W

PUENTE DE TRIANA (M-048)

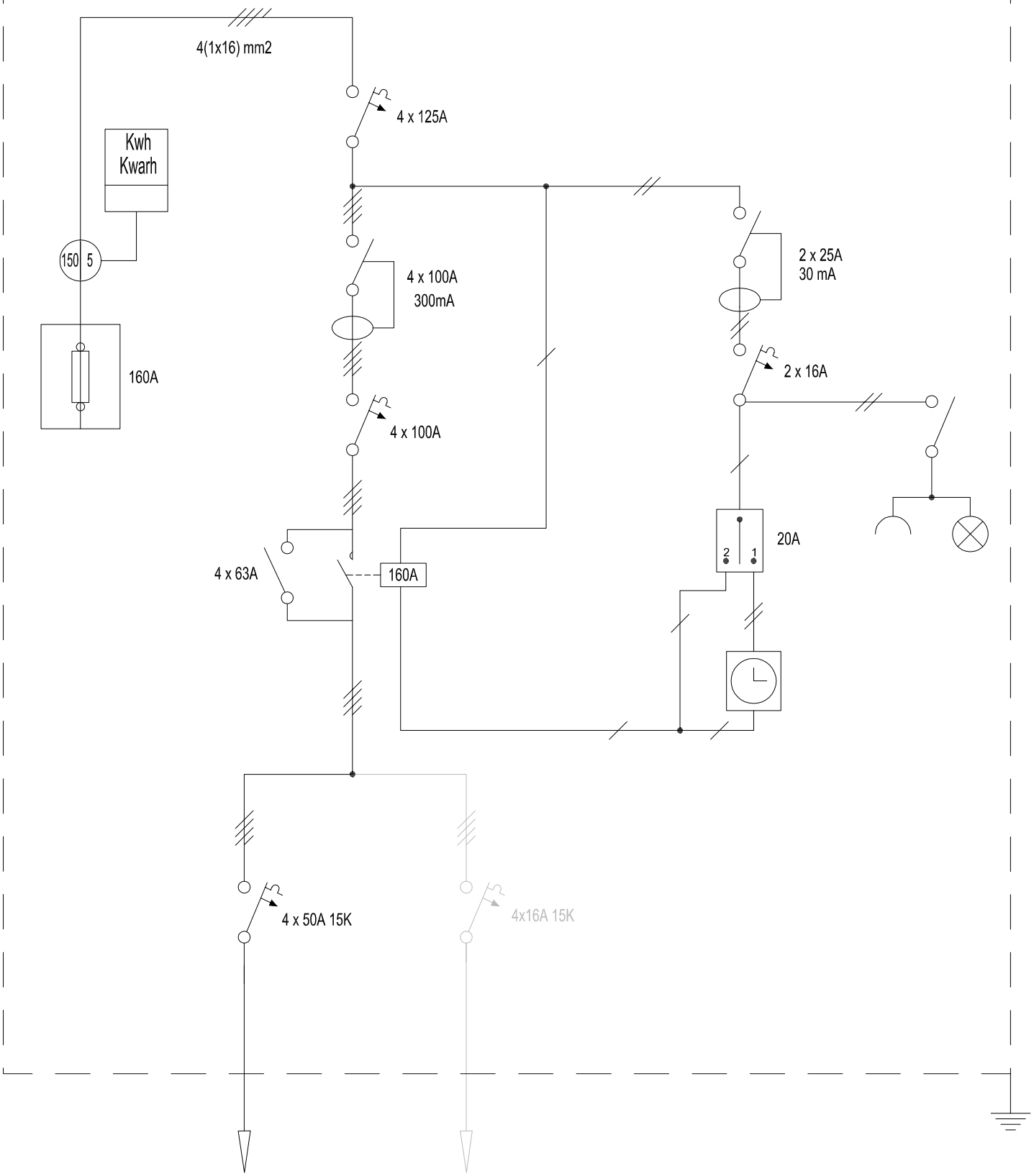

GERENCIA DE URBANISMO (AYUNTAMIENTO DE SEVILLA)

CONSERVACIÓN DE FUENTES Y MONUMENTOS	GMU	PARTE DE INSPECCIÓN CENTRO DE MANDO Y PROTECCIÓN	FECHA 24/11/2015	HOJA

IDENTIFICACIÓN

SITUACIÓN REAL C.M.:	C/JUAN SEBASTIAN EL CANO (PUENTE DE LOS REMEDIOS)	**COORD. X:**	234781.04	**COORD. Y:**	4140761.03
CENTRO DE MANDO Nº:	M-049	**SUMINISTRO Nº:**			
PLACA DE IDENTIFICACIÓN:	M-49/85	**TENSIÓN DE SUMINISTRO:**	400-230 V		
POTENCIA INSTALADA:	3600 W	**POTENCIA CONTRATADA:**			

TOMA DE VALORES

CONTADOR DE ACTIVA Nº : 4286182 **LECTURA:** 3641 kWh

CONTADOR DE REACTIVA Nº : 4286182 **LECTURA:** 3241 kVARh

	HORA	R-S	S-T	R-T	R-N	S-N	T-N
TENSIÓN DIURNA EN VACÍO:	10:30	393	393	388	223	227	224
TENSIÓN NOCTURNA EN CARGA 100 % :	10:35	393	393	388	225	227	223

	HORA	R	S	T	N
INTENSIDAD LINEA GENERAL EN CARGA 100 % :	10:40				

FACTOR DE POTENCIA	0.7

	R	S	T	N
CORRIENTE DE FUGA GENERAL:	15	18	15	15

CIRCUITOS DE SALIDA	INTENSIDADES POR FASE				MAGNETOTERMICO	CONDUCTORES	AISLAMIENTO MΩ			
NÚMERO Y DESIGNACIÓN	R	S	T	N	TIPO/CALIBRE/PODER CORTE	SECCIÓN mm²	R	S	T	N
C1	0	14.8	8.7	7.7	4x25A 10kA	3(1x240)	∞	∞	∞	∞

CARACTERÍSTICAS DEL C.M.

CAJA ACOMETIDA: TIPO: CLAVED FUSIBLES: 63 A SISTEMA FIJACIÓN: PARED

DERIVACIÓN INDIVIDUAL: TIPO: 0.6 / 1 kA SECCIÓN: 4 (1x25) mm2

ARMARIO: TIPO: METALICO SISTEMA DE FIJACIÓN: PARED

EQ. MED. DIRECTA: 4286168 **EQ. MED. INDIRECTA: Rel. de transformación:**

PROTECCIÓN GENERAL: TIPO: TERMICO CALIBRE: 4x40 A

TOMA DE CORRIENTE: SI **PUNTO DE LUZ:** SI **INT. TOMA CORR. Y PL.:** SI

RELOJ: MARCA Y MODELO: ORBIS ASTRO Nº SERIE: 091142 / 99 VERSIÓN: V3.01

CONMUTADORES MANIOBRA: INT. NOMINAL: 16 A

PROTECCION CIR. MANIOBRA: DIFERENCIAL: 2 x25 A 30mA TERMICO: 2x10 A

CONMUTADORES FUERZA: TIPO: TERMICO Nº: 1 INT. NOMINAL: 40 A

CONTACTORES: TIPO: MARCA: TELEMECANIQUE Nº: 1 INT. NOMINAL: 40 A

INTERRUPTOR DIFERENCIAL: Nº : 1 POLO: 4 SENSIBIL.: 300 mA INT. NOMINAL: 25 A REARME:

PROTECCION CONTRA SOBRETENSIONES: MARCA: TIPO:

TOMA DE TIERRA: SECCIÓN : 35 mm2 RESISTENCIA: 21 Ω LATIGUILLOS PUERTAS: SI

GENERAL

REVISIÓN ELÉCTRICA: CABLEADOS: BIEN BORNAS Y CONEXIONES: BIEN CONTACTORES: BIEN

LIMPIEZA GENERAL: EXTERIOR ARMARIO: HECHO INTERIOR: HECHO ELEMENTOS EXTRAÑOS: NO CABLEADO: CONTACTORES: HECHO

OTROS COMPONENTES: HECHO PRODUCTO LIMPIADOR: AIRE COMPRIMIDO: APLICADO HIDRÓFUGO:

ENGRASE: CANDADOS: HECHO BISAGRAS: HECHO CONTACTORES: HECHO OTROS:

REPASO CHAPA Y PINTURA: ABOLLADURAS: BIEN ÓXIDO: BIEN AJUSTES DE PUERTAS: BIEN PINTURA: BIEN

ESTANQUEIDAD: ORIFICIOS DE TUBOS ENTRADA Y SALIDA: BIEN OTRAS ABERTURAS EN LA CHAPA: BIEN

O.C.A.: FAVORABLE: SI CONDICIONADA: DENEGADA: PRÓXIMA REVISIÓN: 14/04/2020 GRUPO:

OBSERVACIONES

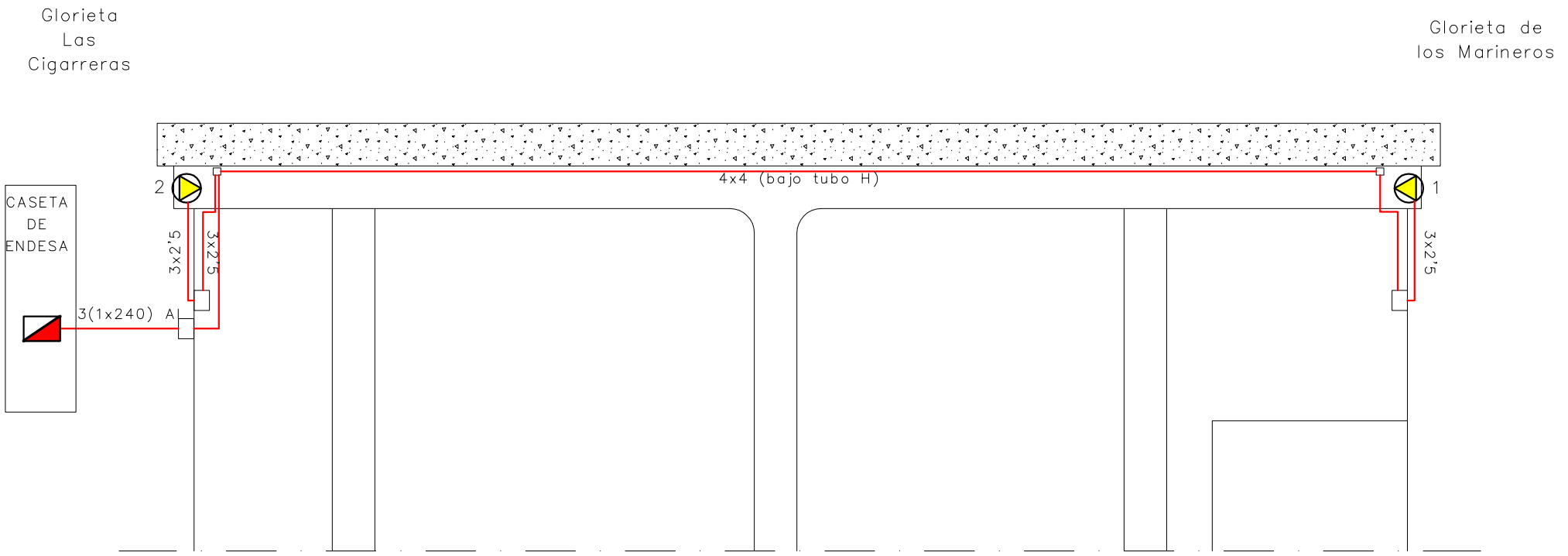

PUENTE DE LOS REMEDIOS

M-49

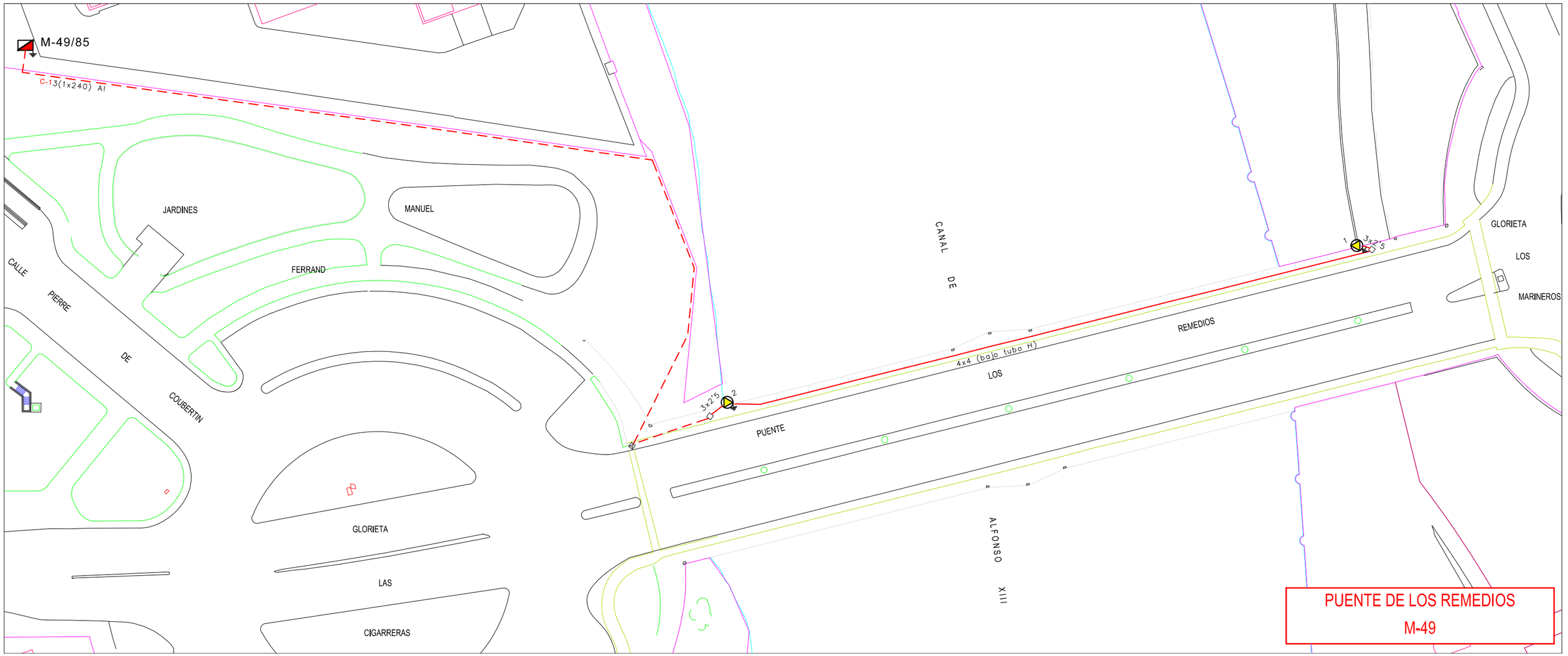
M-49/85
C-13(1x240) Al
JARDINES
MANUEL
FERRAND
CALLE
PIERRE
DE
COUBERTIN
GLORIETA
LAS
CIGARRERAS
CANAL
DE
PUENTE
LOS
REMEDIOS
4x4 (bajo tubo H)
3x2'5
2
1
3x2'5
GLORIETA
LOS
MARINEROS
ALFONSO
XIII
PUENTE DE LOS REMEDIOS
M-49

PUENTE DE LOS REMEDIOS (M-049)

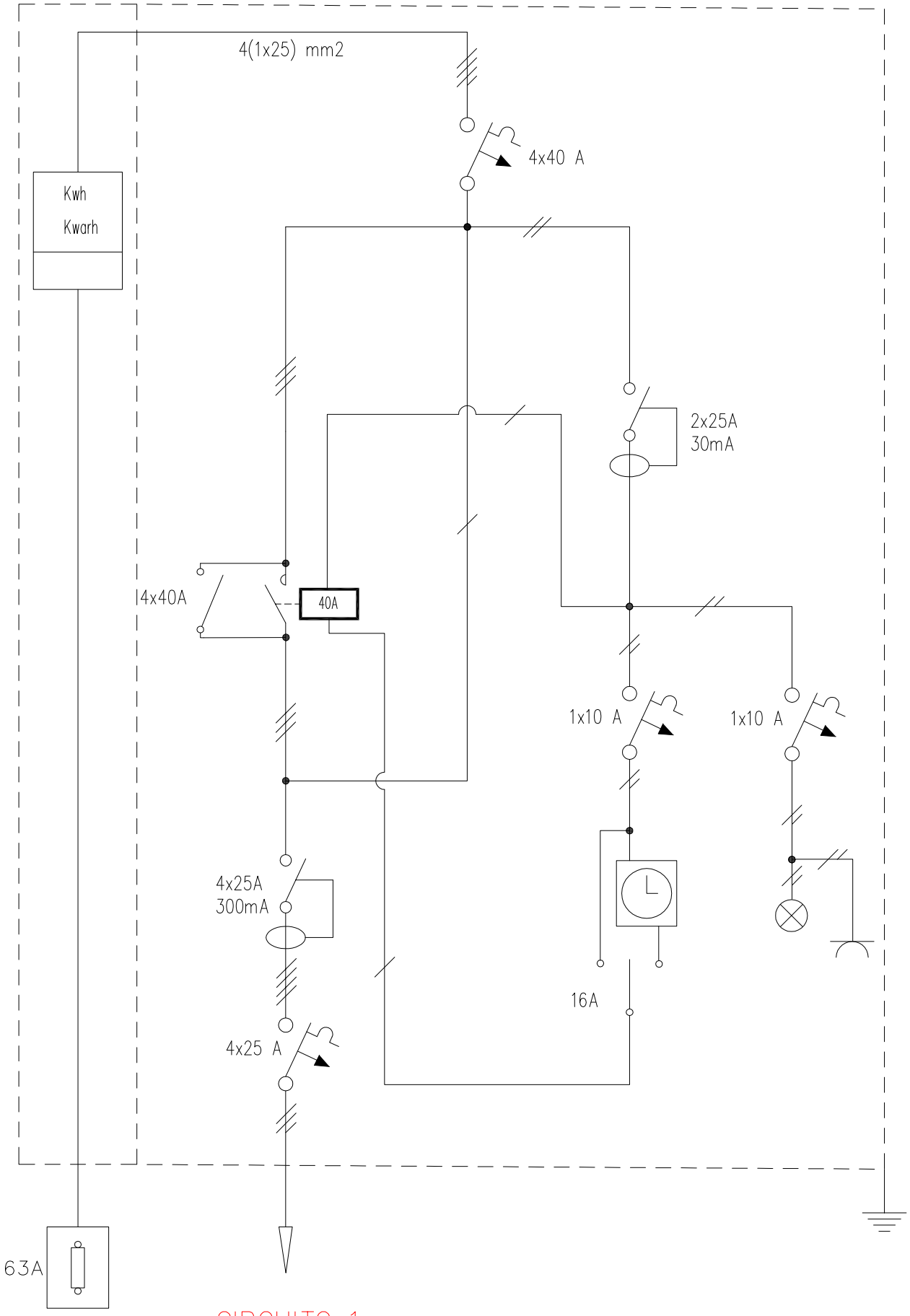

CIRCUITO 1
3600 W
3(1x240) mm2
2 FASE + NEUTRO

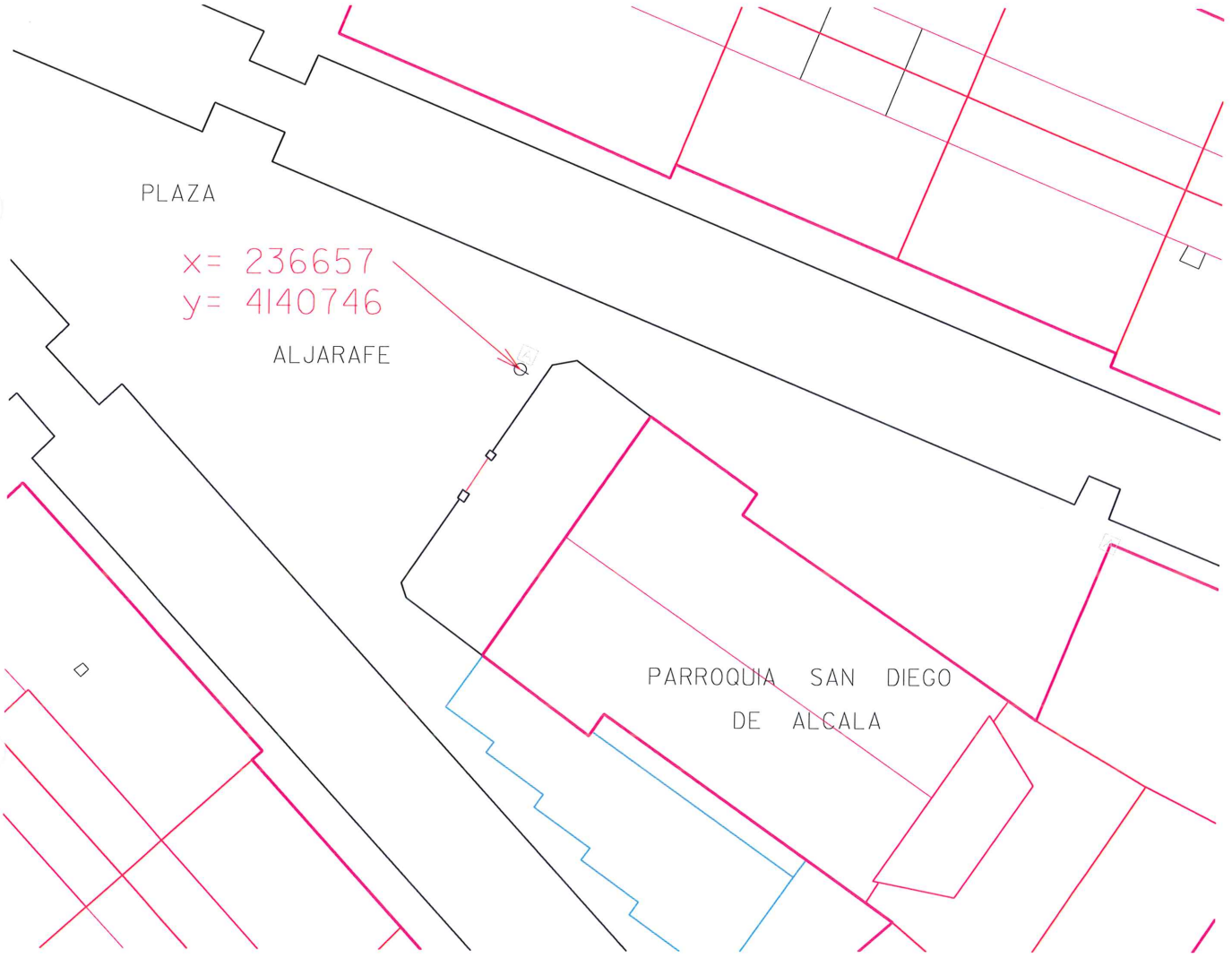
PLAZA
x= 236657
y= 4140746
ALJARAFE
PARROQUIA SAN DIEGO
DE ALCALA

GERENCIA DE URBANISMO (AYUNTAMIENTO DE SEVILLA)

CONSERVACIÓN DE FUENTES Y MONUMENTOS	GMU	PARTE DE INSPECCIÓN CENTRO DE MANDO Y PROTECCIÓN	FECHA 25/02/16	HOJA

IDENTIFICACIÓN

SITUACIÓN REAL C.M.:	CALLE IGUELDO (IGLESIA SAN DIEGO DE ALCALA)	**COORD. X:**	236743.43	**COORD. Y:**	414071.98
CENTRO DE MANDO Nº:	M-050	**SUMINISTRO Nº:**			
PLACA DE IDENTIFICACIÓN:	M-050/86	**TENSIÓN DE SUMINISTRO:**	230-125 V		
POTENCIA INSTALADA:	250 W	**POTENCIA CONTRATADA:**			

TOMA DE VALORES

CONTADOR DE ACTIVA Nº : **LECTURA:** kWh

CONTADOR DE REACTIVA Nº : **LECTURA:** kVARh

	HORA	R-S	S-T	R-T	R-N	S-N	T-N
TENSIÓN DIURNA EN VACÍO:	10:00	235	233	233	136	136	136
TENSIÓN NOCTURNA EN CARGA 100 % :	10:15	234	233	233	136	136	136

	HORA	R	S	T	N
INTENSIDAD LINEA GENERAL EN CARGA 100 % :	10:30	0	1.6	1.4	0

FACTOR DE POTENCIA	0.97

	R	S	T	N
CORRIENTE DE FUGA GENERAL mA:	0.1	2.5	2.3	0.1

CIRCUITOS DE SALIDA	INTENSIDADES POR FASE				MAGNETOTERMICO	CONDUCTORES	AISLAMIENTO MΩ			
NÚMERO Y DESIGNACIÓN	R	S	T	N	TIPO/CALIBRE/PODER CORTE	SECCIÓN mm²	R	S	T	N
C1	0	1.6	1.4	0	4x16 A 6K	4(1x6)	∞	∞	∞	∞

CARACTERÍSTICAS DEL C.M.

CAJA ACOMETIDA: TIPO: FUSIBLES: SISTEMA FIJACIÓN:

DERIVACIÓN INDIVIDUAL: TIPO: 0.6 / 1kV SECCIÓN: 4 (1x6) mm2

ARMARIO: TIPO: HIMEL SISTEMA DE FIJACIÓN: FACHADA

EQ. MED. DIRECTA: **EQ. MED. INDIRECTA: Rel. de transformación:**

PROTECCIÓN GENERAL: TIPO: TERMICO CALIBRE: 4x32 A

TOMA DE CORRIENTE: **PUNTO DE LUZ:** **INT. TOMA CORR. Y PL:**

RELOJ: MARCA Y MODELO: ORBIS ASTRO IB Nº SERIE: 071082-98 VERSIÓN: V93.01

CONMUTADORES MANIOBRA: INT. NOMINAL: 20 A

PROTECCION CIR. MANIOBRA: DIFERENCIAL: 2x25 A 30mA TERMICO: 2x10 A

CONMUTADORES FUERZA: TIPO: GE DILOS 1-125 Nº: 1 INT. NOMINAL: 125 A

CONTACTORES: TIPO: LC1D25 MARCA: TELEMECANIQUE Nº: 1 INT. NOMINAL: 25 A

INTERRUPTOR DIFERENCIAL: Nº : 1 POLO: 4 SENSIBIL.: 300mA INT. NOMINAL: 25 A REARME:

PROTECCION CONTRA SOBRETENSIONES: MARCA: TIPO:

TOMA DE TIERRA: SECCIÓN : 6 mm2 RESISTENCIA: 1.5 Ω LATIGUILLOS PUERTAS:

GENERAL

REVISIÓN ELÉCTRICA: CABLEADOS: BORNAS Y CONEXIONES: CONTACTORES:

LIMPIEZA GENERAL: EXTERIOR ARMARIO: INTERIOR: ELEMENTOS EXTRAÑOS: CABLEADO: CONTACTORES:

OTROS COMPONENTES: PRODUCTO LIMPIADOR: AIRE COMPRIMIDO: HIDRÓFUGO:

ENGRASE: CANDADOS: BISAGRAS: CONTACTORES: OTROS:

REPASO CHAPA Y PINTURA: ABOLLADURAS: ÓXIDO: AJUSTES DE PUERTAS: PINTURA:

ESTANQUEIDAD: ORIFICIOS DE TUBOS ENTRADA Y SALIDA: OTRAS ABERTURAS EN LA CHAPA:

O.C.A.: FAVORABLE: SI CONDICIONADA: DENEGADA: PRÓXIMA REVISIÓN: 24/06/21 GRUPO:

OBSERVACIONES

-SE ALIMENTA DEL C.M DE A.P B-42/9 CON INTERRUPTOR MAGNETOTERMICO DE 4x40 A

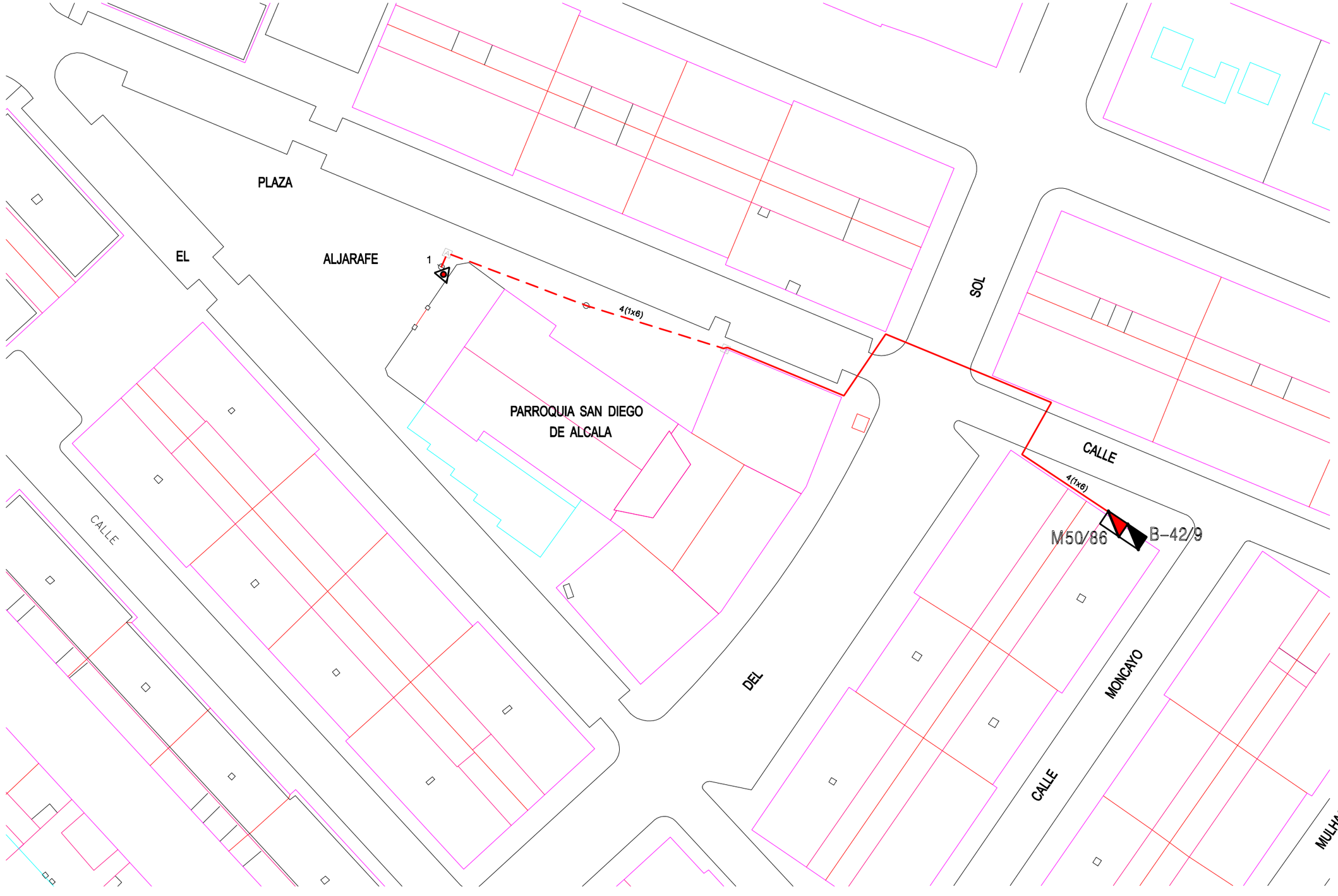

IGLESIA DE SAN DIEGO DE ALCALA

M-50

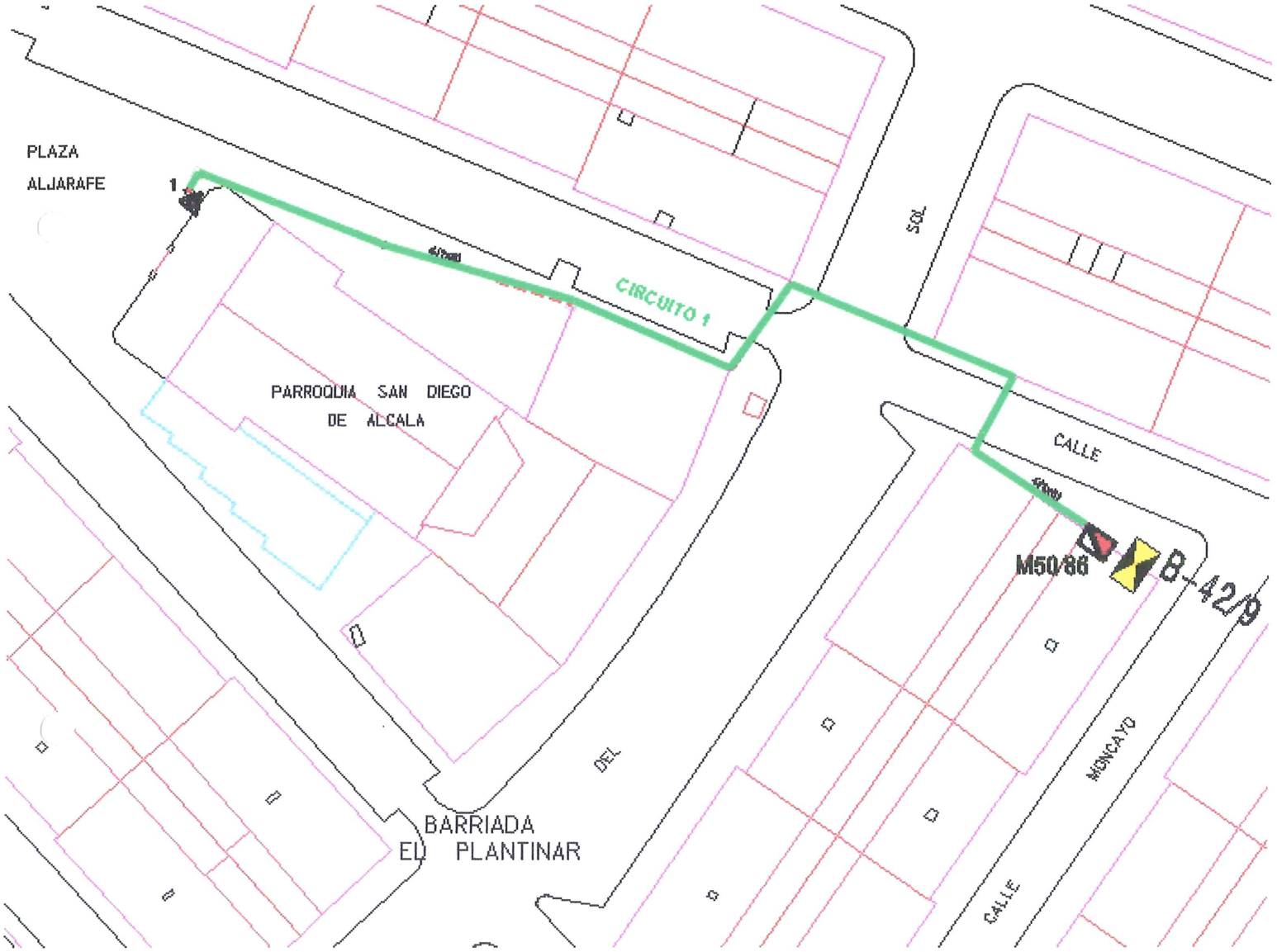
PLAZA
ALJARAFE
1
CIRCUITO 1
SOL
PARROQUIA SAN DIEGO
DE ALCALA
CALLE
M50/86
B-42/9
DEL
BARRIADA
EL PLANTINAR
MONCAYO
CALLE

IGLESIA DE SAN DIEGO DE ALCALA (M-050)

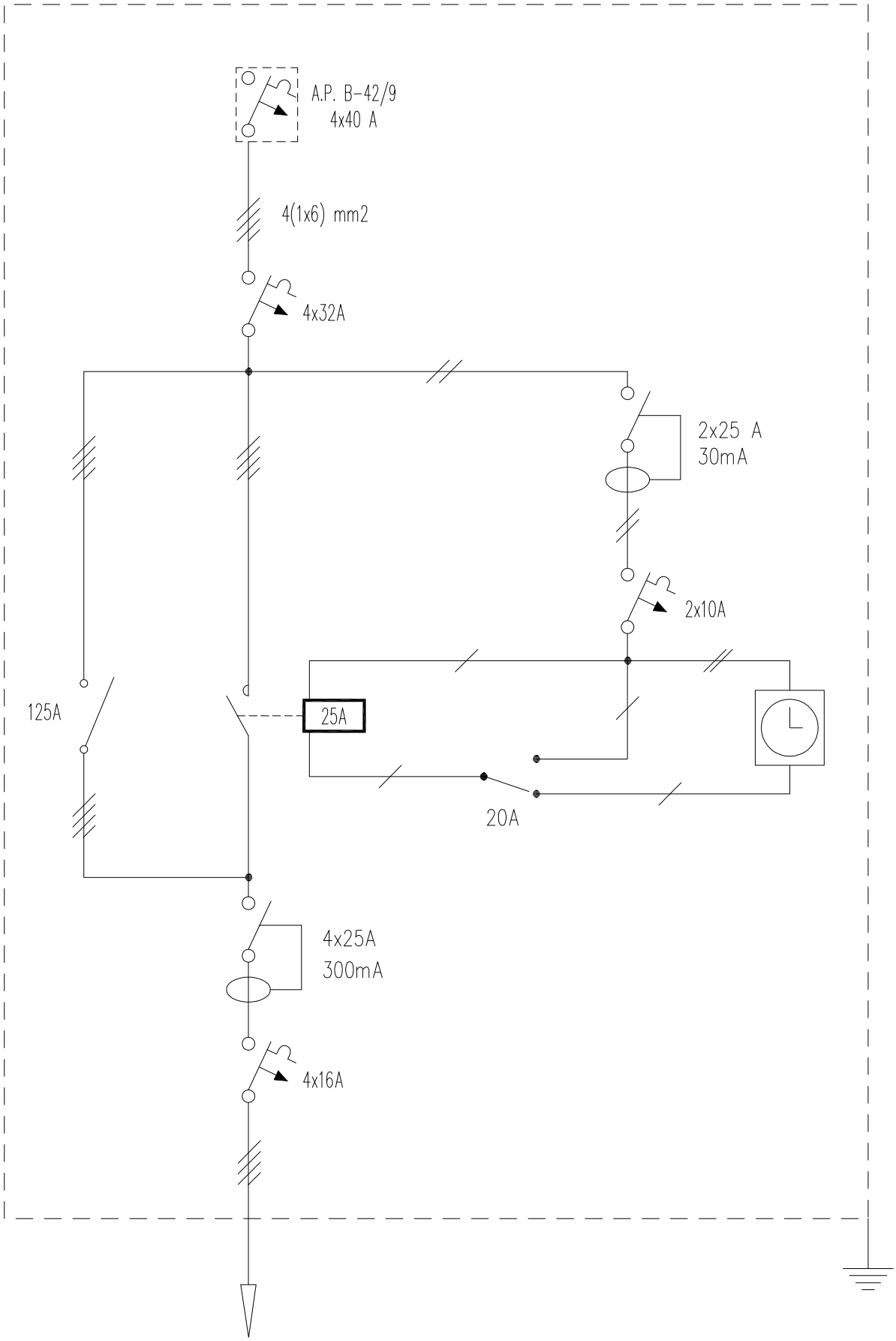

CIRCUITO 1

250 W

4(1x6) mm2

GERENCIA DE URBANISMO (AYUNTAMIENTO DE SEVILLA)

CONSERVACIÓN DE FUENTES Y MONUMENTOS	GMU	PARTE DE INSPECCIÓN CENTRO DE MANDO Y PROTECCIÓN	FECHA 17/08/17	HOJA

IDENTIFICACIÓN

SITUACIÓN REAL C.M.: CALLE PAVIA Nº 161 (IGLESIA DE LA CARIDAD) **COORD. X:** 234.711.208 **COORD. Y:** 414784.64

CENTRO DE MANDO Nº: M-051 **SUMINISTRO Nº:**

PLACA DE IDENTIFICACIÓN: M-051/71 **TENSIÓN DE SUMINISTRO:** 230-125 V

POTENCIA INSTALADA: 3000 W **POTENCIA CONTRATADA:**

TOMA DE VALORES

CONTADOR DE ACTIVA Nº : **LECTURA:** kWh

CONTADOR DE REACTIVA Nº : **LECTURA:** kVARh

	HORA	R-S	S-T	R-T	R-N	S-N	T-N
TENSIÓN DIURNA EN VACÍO:		229	230	235			
TENSIÓN NOCTURNA EN CARGA 100 % :		227	229	232			

	HORA	R	S	T	N
INTENSIDAD LINEA GENERAL EN CARGA 100 % :		3.6	13.2	8.7	

FACTOR DE POTENCIA	1

CORRIENTE DE FUGA GENERAL A:	R	S	T	N
	7.5	6.5	7.2	

CIRCUITOS DE SALIDA	INTENSIDADES POR FASE				MAGNETOTERMICO	CONDUCTORES	AISLAMIENTO MΩ			
NÚMERO Y DESIGNACIÓN	R	S	T	N	TIPO/CALIBRE/PODER CORTE	SECCIÓN mm²	R	S	T	N
C1	6.8	10.2	8.6		4x16 A 15 K	4 (1x10)	40	∞	∞	

CARACTERÍSTICAS DEL C.M.

CAJA ACOMETIDA: TIPO: FUSIBLES: SISTEMA FIJACIÓN:

DERIVACIÓN INDIVIDUAL: TIPO: 0.6 / 1kV SECCIÓN: 4 (1x10) mm2

ARMARIO: TIPO: METALICO SISTEMA DE FIJACIÓN: FACHADA

EQ. MED. DIRECTA: **EQ. MED. INDIRECTA: Rel. de transformación:**

PROTECCIÓN GENERAL: TIPO: TÉRMICO CALIBRE: 4x25 A 15 K

TOMA DE CORRIENTE: SI **PUNTO DE LUZ:** SI **INT. TOMA CORR. Y PL:**

RELOJ: MARCA Y MODELO: ORBIS ASTRO SAT Nº SERIE: VERSIÓN:

CONMUTADORES MANIOBRA: INT. NOMINAL: 20 A

PROTECCION CIR. MANIOBRA: DIFERENCIAL: 2x25 A 30mA TERMICO: 2x6 A 15 K

CONMUTADORES FUERZA: TIPO: ROTATIVO Nº: 1 INT. NOMINAL: 25 A

CONTACTORES: TIPO: LC1DT40 MARCA: SCHNEIDER Nº: 1 INT. NOMINAL: 40 A

INTERRUPTOR DIFERENCIAL: Nº : 1 POLO: 4 SENSIBIL.: 300mA INT. NOMINAL: 25 A REARME:

PROTECCION CONTRA SOBRETENSIONES: MARCA: TIPO:

TOMA DE TIERRA: SECCIÓN : 16 mm2 RESISTENCIA: 9 Ω LATIGUILLOS PUERTAS: SI

GENERAL

REVISIÓN ELÉCTRICA: CABLEADOS: BORNAS Y CONEXIONES: CONTACTORES:

LIMPIEZA GENERAL: EXTERIOR ARMARIO: INTERIOR: ELEMENTOS EXTRAÑOS: CABLEADO: CONTACTORES:

OTROS COMPONENTES: PRODUCTO LIMPIADOR: AIRE COMPRIMIDO: HIDRÓFUGO:

ENGRASE: CANDADOS: BISAGRAS: CONTACTORES: OTROS:

REPASO CHAPA Y PINTURA: ABOLLADURAS: ÓXIDO: AJUSTES DE PUERTAS: PINTURA:

ESTANQUEIDAD: ORIFICIOS DE TUBOS ENTRADA Y SALIDA: OTRAS ABERTURAS EN LA CHAPA:

O.C.A.: FAVORABLE: SI CONDICIONADA: DENEGADA: PRÓXIMA REVISIÓN: 22/06/22 GRUPO:

OBSERVACIONES

-SE ALIMENTA DE C.M DE A.P A-35/22 MEDIANTE TÉRMICO DE 4x32 A Y DIFERENCIAL DE 4x40 A 300mA

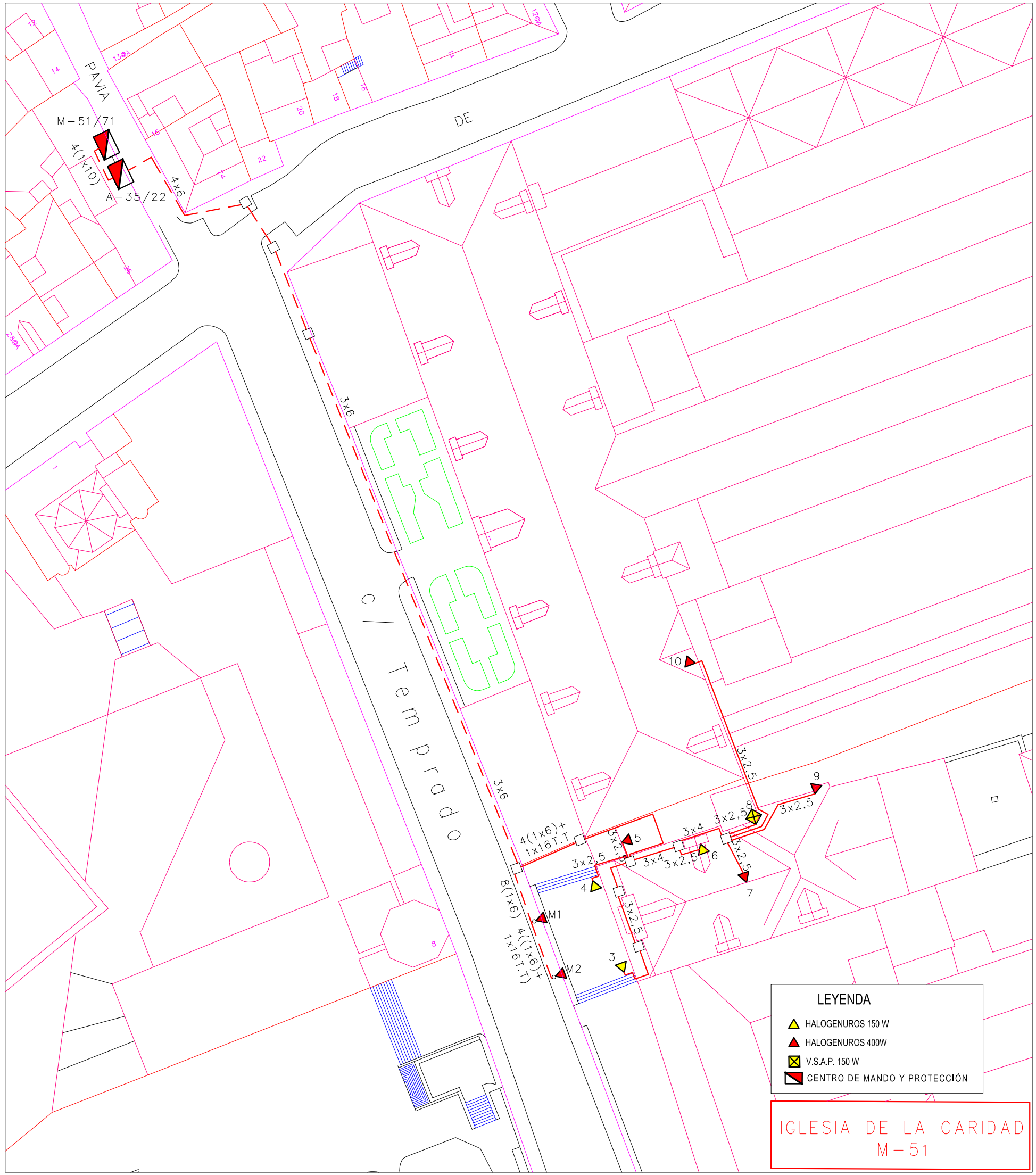
PAVIA
DE
c/ Temprado
M-51/71
4(1x10)
A-35/22
4x6
3x6
3x6
4(1x6)+
1x16T.T
8(1x6)
4((1x6)+
1x16T.T)
3x2,5
3x4
M1
M2
LEYENDA
HALOGENUROS 150 W
HALOGENUROS 400W
V.S.A.P. 150 W
CENTRO DE MANDO Y PROTECCIÓN
IGLESIA DE LA CARIDAD
M-51

IGLESIA DE LA CARIDAD (M-051)

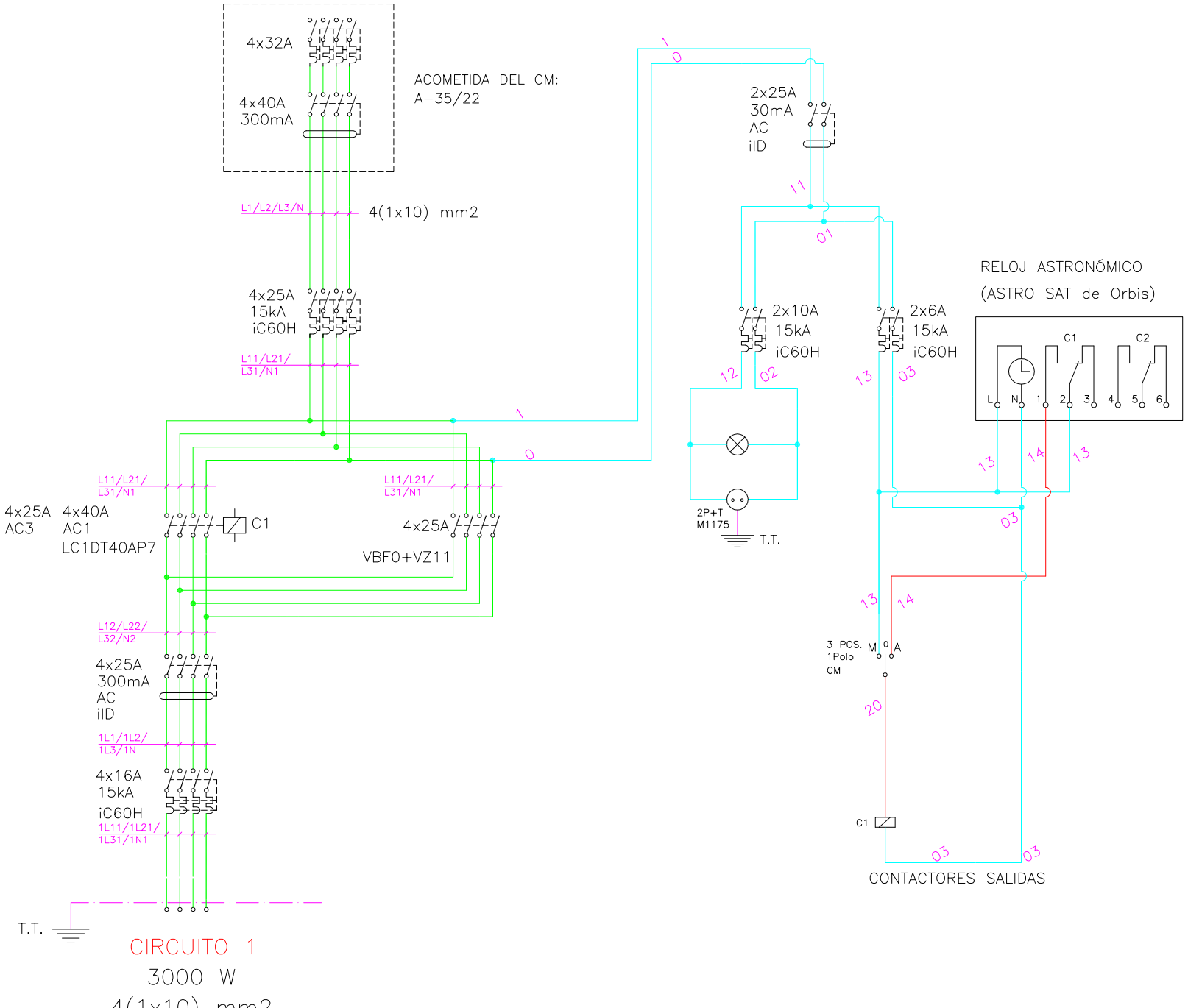

GERENCIA DE URBANISMO (AYUNTAMIENTO DE SEVILLA)

CONSERVACIÓN DE FUENTES Y MONUMENTOS	GMU	PARTE DE INSPECCIÓN CENTRO DE MANDO Y PROTECCIÓN	FECHA 09/05/18	HOJA

IDENTIFICACIÓN

SITUACIÓN REAL C.M.: CALLE CIRIACO ESTEBAN (IGLESIA DE LA MAGDALENA) **COORD. X:** 234599.81 **COORD. Y:** 4142402.26

CENTRO DE MANDO Nº: M-52 **SUMINISTRO Nº:**

PLACA DE IDENTIFICACIÓN: M-52/58 **TENSIÓN DE SUMINISTRO:** 230-125 V

POTENCIA INSTALADA: 7450 W **POTENCIA CONTRATADA:**

TOMA DE VALORES

CONTADOR DE ACTIVA Nº : **LECTURA:** kWh

CONTADOR DE REACTIVA Nº : **LECTURA:** kVARh

	HORA	R-S	S-T	R-T	R-N	S-N	T-N
TENSIÓN DIURNA EN VACÍO:	11:00	238	237	240	138	137	137
TENSIÓN NOCTURNA EN CARGA 100 % :	11:10	235	234	237	136	135	135

	HORA	R	S	T	N
INTENSIDAD LINEA GENERAL EN CARGA 100 % :	11:20	24.5	23.4	24.9	

FACTOR DE POTENCIA	0.63

CORRIENTE DE FUGA GENERAL:	R	S	T	N
	22.4	20	23.9	

CIRCUITOS DE SALIDA	INTENSIDADES POR FASE				MAGNETOTERMICO	CONDUCTORES	AISLAMIENTO MΩ			
NÚMERO Y DESIGNACIÓN	R	S	T	N	TIPO/CALIBRE/PODER CORTE	SECCIÓN mm²	R	S	T	N
C1	15.4	14.9	16.9		4x25 A 15 K	4 (1x10)	7.5	8	8	
C2	8	9.4	7.7		4X20A 15 K	4 (1x6)	40	43	43	

CARACTERÍSTICAS DEL C.M.

CAJA ACOMETIDA: TIPO: FUSIBLES: SISTEMA FIJACIÓN:

DERIVACIÓN INDIVIDUAL: TIPO: SECCIÓN:

ARMARIO: TIPO: ARELSA SISTEMA DE FIJACIÓN: SUELO

EQ. MED. DIRECTA: **EQ. MED. INDIRECTA: Rel. de transformación:**

PROTECCIÓN GENERAL: TIPO: TERMICO CALIBRE: 4x40 A

TOMA DE CORRIENTE: SI **PUNTO DE LUZ:** SI **INT. TOMA CORR. Y PL:**

RELOJ: MARCA Y MODELO: ORBIS ASTRO SAT Nº SERIE: VERSIÓN:

CONMUTADORES MANIOBRA: INT. NOMINAL: 20 A

PROTECCION CIR. MANIOBRA: DIFERENCIAL: 2x25 A 30mA TERMICO: 2x6 A 15 K

CONMUTADORES FUERZA: TIPO: V2 Nº: 1 INT. NOMINAL: 40 A

CONTACTORES: TIPO: LC1DT60A MARCA: SCHNEIDER Nº: 1 INT. NOMINAL: 60 A

INTERRUPTOR DIFERENCIAL: Nº : 2 POLO: 4 SENSIBIL.: 300mA INT. NOMINAL: 25 A REARME:

PROTECCION CONTRA SOBRETENSIONES: MARCA: TIPO:

TOMA DE TIERRA: SECCIÓN : 16 mm2 RESISTENCIA: 5 Ω LATIGUILLOS PUERTAS: SI

GENERAL

REVISIÓN ELÉCTRICA: CABLEADOS: BORNAS Y CONEXIONES: CONTACTORES:

LIMPIEZA GENERAL: EXTERIOR ARMARIO: INTERIOR: ELEMENTOS EXTRAÑOS: CABLEADO: CONTACTORES:

OTROS COMPONENTES: PRODUCTO LIMPIADOR: AIRE COMPRIMIDO: HIDRÓFUGO:

ENGRASE: CANDADOS: BISAGRAS: CONTACTORES: OTROS:

REPASO CHAPA Y PINTURA: ABOLLADURAS: ÓXIDO: AJUSTES DE PUERTAS: PINTURA:

ESTANQUEIDAD: ORIFICIOS DE TUBOS ENTRADA Y SALIDA: OTRAS ABERTURAS EN LA CHAPA:

O.C.A.: FAVORABLE: SI CONDICIONADA: DENEGADA: PRÓXIMA REVISIÓN: 23/05/23 GRUPO:

OBSERVACIONES

-SE ALIMENTA AGUAS ABAJO DEL INTERRUPTOR GENERAL DEL CM DE AP-29/33.

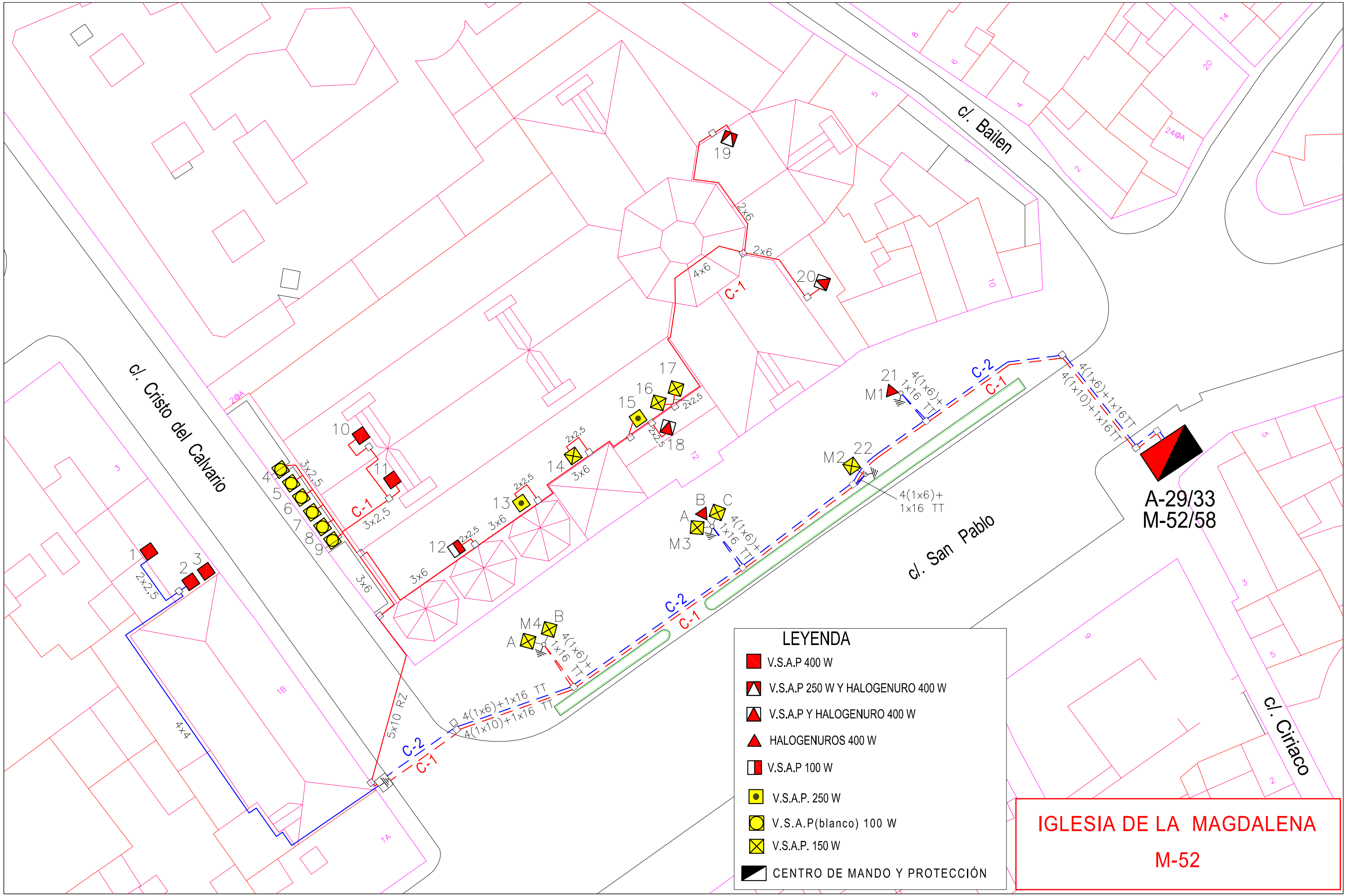
c/. Bailen
c/. Cristo del Calvario
c/. San Pablo
c/. Ciriaco
19
20
21
22
M1
M2
M3
M4
A
B
C
1
2
3
4
5
6
7
8
9
10
11
12
13
14
15
16
17
18
C-1
C-2
2x6
4x6
3x2,5
2x2,5
3x6
4(1x6)+ 1x16 TT
4(1x6)+1x16TT
4(1x10)+1x16TT
4(1x6)+1x16 TT
4(1x10)+1x16 TT
5x10 RZ
4x4
2x2,5
A-29/33
M-52/58
LEYENDA
V.S.A.P 400 W
V.S.A.P 250 W Y HALOGENURO 400 W
V.S.A.P Y HALOGENURO 400 W
HALOGENUROS 400 W
V.S.A.P 100 W
V.S.A.P. 250 W
V.S.A.P(blanco) 100 W
V.S.A.P. 150 W
CENTRO DE MANDO Y PROTECCIÓN
IGLESIA DE LA MAGDALENA
M-52

IGLESIA DE LA MAGDALENA (M-052)

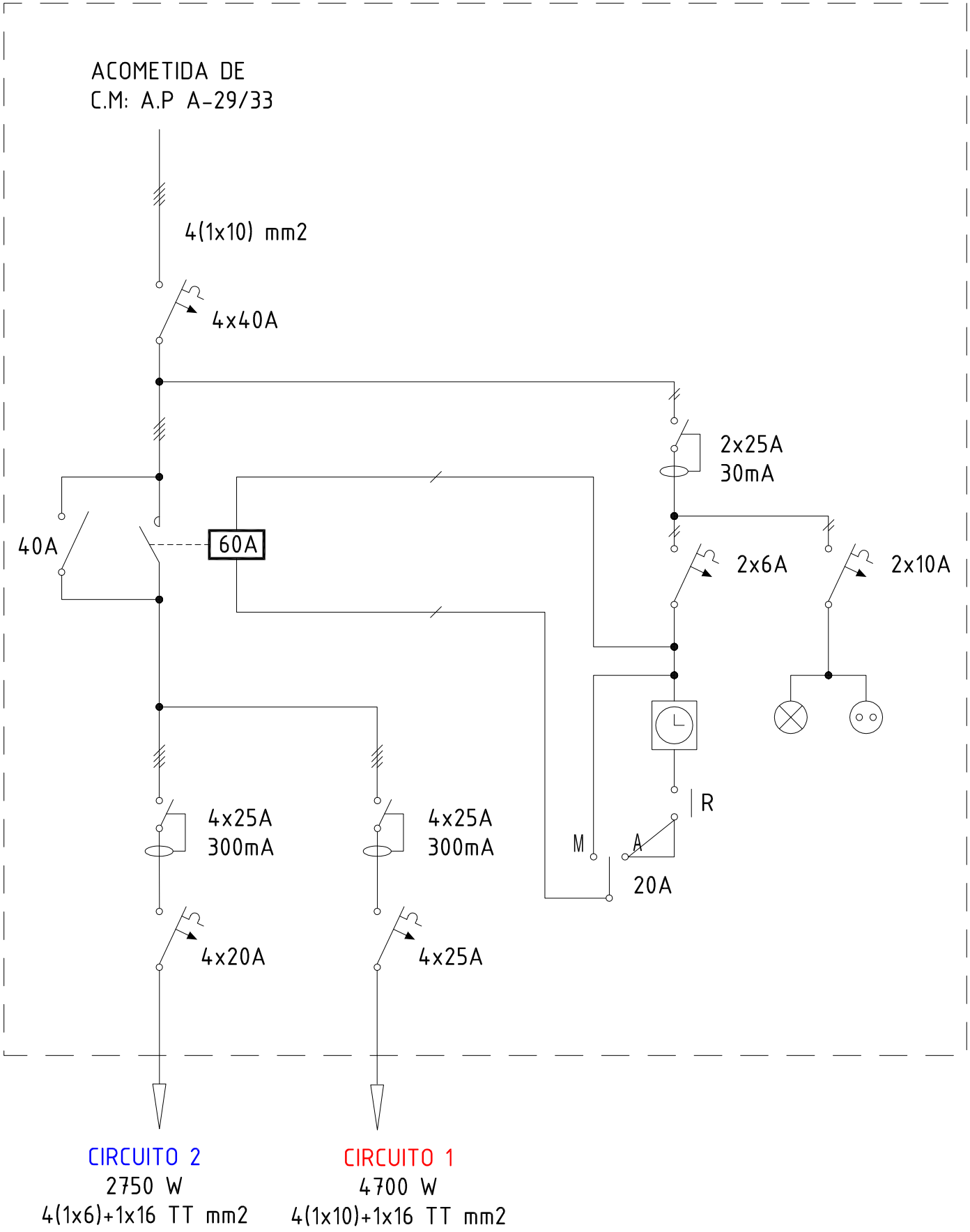

GERENCIA DE URBANISMO (AYUNTAMIENTO DE SEVILLA)

CONSERVACIÓN DE FUENTES Y MONUMENTOS	GMU	PARTE DE INSPECCIÓN CENTRO DE MANDO Y PROTECCIÓN	FECHA 28/05/15	HOJA

IDENTIFICACIÓN

SITUACIÓN REAL C.M.:	CALLE CASTILLA (IGLESIA DEL PATROCINIO)	**COORD. X:**	233592.45	**COORD. Y:**	4142268.89
CENTRO DE MANDO Nº:	M-053	**SUMINISTRO Nº:**			
PLACA DE IDENTIFICACIÓN:	M-053/58	**TENSIÓN DE SUMINISTRO:**	230-125 V		
POTENCIA INSTALADA:	4334 W	**POTENCIA CONTRATADA:**			

TOMA DE VALORES

CONTADOR DE ACTIVA Nº : **LECTURA:** kWh

CONTADOR DE REACTIVA Nº : **LECTURA:** kVARh

	HORA	R-S	S-T	R-T	R-N	S-N	T-N
TENSIÓN DIURNA EN VACÍO:	14:30	228	229	228			
TENSIÓN NOCTURNA EN CARGA 100 % :	14:36	227	227	226			

	HORA	R	S	T	N
INTENSIDAD LINEA GENERAL EN CARGA 100 % :	14:40	10	13	11	

FACTOR DE POTENCIA	0.96

	R	S	T	N
CORRIENTE DE FUGA GENERAL mA:	8.9	18.8	22.4	

CIRCUITOS DE SALIDA	INTENSIDADES POR FASE				MAGNETOTERMICO	CONDUCTORES	AISLAMIENTO MΩ			
NÚMERO Y DESIGNACIÓN	R	S	T	N	TIPO/CALIBRE/PODER CORTE	SECCIÓN mm²	R	S	T	N
C1	10	13	11		3 (1x16) 6kA	4(1x6)	110	150	150	

CARACTERÍSTICAS DEL C.M.

CAJA ACOMETIDA: TIPO: FUSIBLES: SISTEMA FIJACIÓN:

DERIVACIÓN INDIVIDUAL: TIPO: 0.6 / 1kV SECCIÓN: 10 mm2

ARMARIO: TIPO: HIMEL SISTEMA DE FIJACIÓN: PARED

EQ. MED. DIRECTA: 13400180279 **EQ. MED. INDIRECTA: Rel. de transformación:**

PROTECCIÓN GENERAL: TIPO: TERMICO CALIBRE: 4x25 A

TOMA DE CORRIENTE: **PUNTO DE LUZ:** **INT. TOMA CORR. Y PL:**

RELOJ: MARCA Y MODELO: ORBIS ASTRO IB Nº SERIE: 061027 / 06 VERSIÓN: 3.04

CONMUTADORES MANIOBRA: INT. NOMINAL: 20 A

PROTECCION CIR. MANIOBRA: DIFERENCIAL: 2x25 A 30 mA TERMICO: 2x10 A

CONMUTADORES FUERZA: TIPO: ROTATIVO Nº: 1 INT. NOMINAL: 25 A

CONTACTORES: TIPO: LC1D32 MARCA: Nº: 1 INT. NOMINAL: 30 A

INTERRUPTOR DIFERENCIAL: Nº : 1 POLO: 4 SENSIBIL.: 300mA INT. NOMINAL: 25 A REARME:

PROTECCION CONTRA SOBRETENSIONES: MARCA: TIPO:

TOMA DE TIERRA: SECCIÓN : 16 mm2 RESISTENCIA: 10 Ω LATIGUILLOS PUERTAS: SI

GENERAL

REVISIÓN ELÉCTRICA: CABLEADOS: NORMAL BORNAS Y CONEXIONES: NORMAL CONTACTORES: NORAL

LIMPIEZA GENERAL: EXTERIOR ARMARIO: HECHO INTERIOR: HECHO ELEMENTOS EXTRAÑOS: NO CABLEADO: HECHO CONTACTORES: HECHO

OTROS COMPONENTES: HECHO PRODUCTO LIMPIADOR: AIRE COMPRIMIDO: HECHO HIDRÓFUGO:

ENGRASE: CANDADOS: HECHO BISAGRAS: HECHO CONTACTORES: HECHO OTROS: HECHO

REPASO CHAPA Y PINTURA: ABOLLADURAS: NORMAL ÓXIDO: NORMAL AJUSTES DE PUERTAS: NORMAL PINTURA: NORMAL

ESTANQUEIDAD: ORIFICIOS DE TUBOS ENTRADA Y SALIDA: NORMAL OTRAS ABERTURAS EN LA CHAPA: NORMAL

O.C.A.: FAVORABLE: SI CONDICIONADA: DENEGADA: PRÓXIMA REVISIÓN: 15/09/20 GRUPO:

OBSERVACIONES

-SE ALIMANTE DE C.M. DE A.P. B-28/3 CON INTERRUPTOR MAGNETOTERMICO DE 4x32 A.

Lampara LEDSPOT PAR-38 de 17 W

IGLESIA DEL PATROCINIO (M-053)

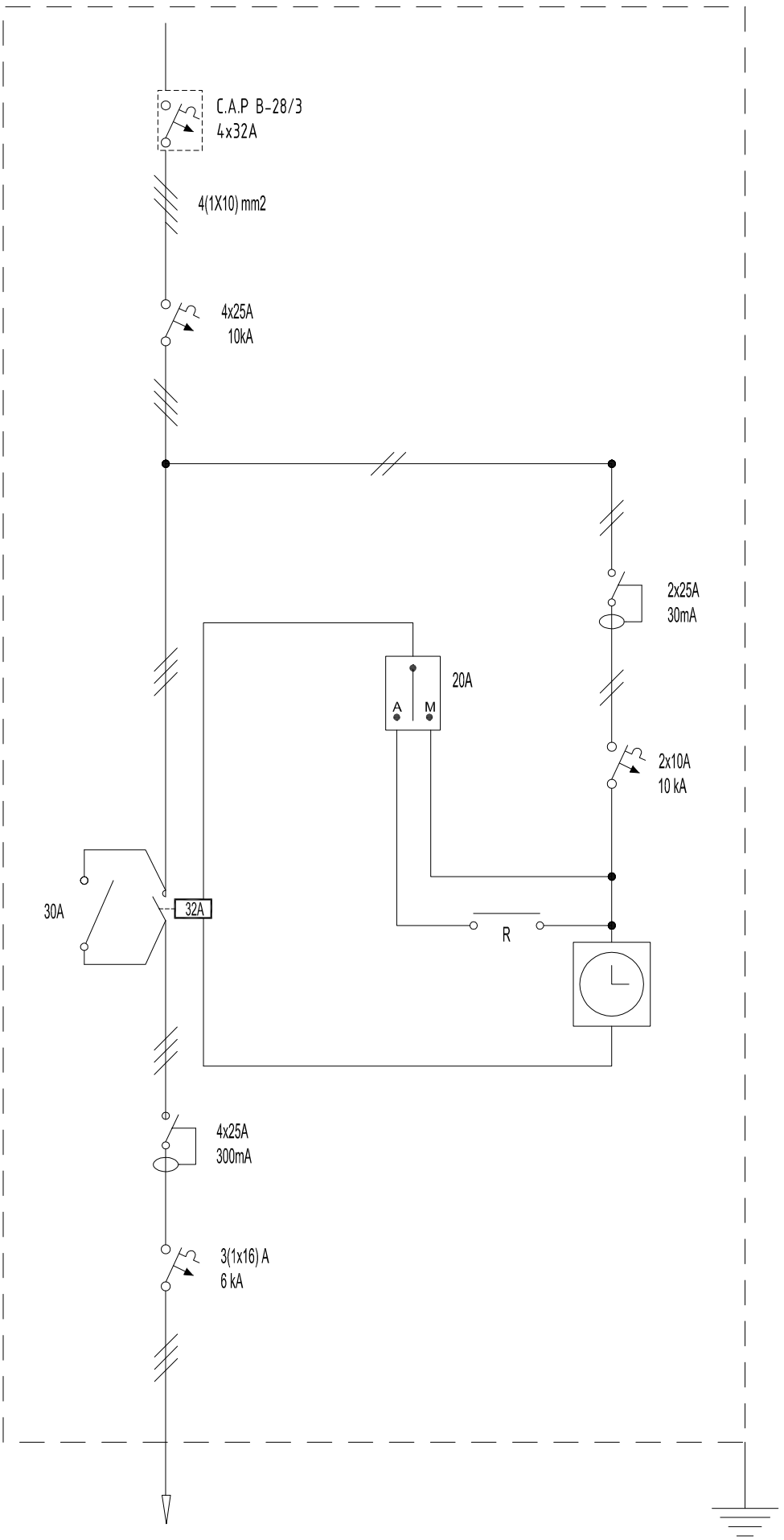

CIRCUITO 1

4334 W

4(1x6) mm2

GERENCIA DE URBANISMO (AYUNTAMIENTO DE SEVILLA)

CONSERVACIÓN DE FUENTES Y MONUMENTOS	GMU	PARTE DE INSPECCIÓN CENTRO DE MANDO Y PROTECCIÓN	FECHA 28/09/16	HOJA

IDENTIFICACIÓN

SITUACIÓN REAL C.M.:	CALLE SAN JUAN DE AVILA (IGLESIA SANTA ROSALIA)	**COORD. X:**	234655.14	**COORD. Y:**	4142855.19
CENTRO DE MANDO Nº:	M-054	**SUMINISTRO Nº:**			
PLACA DE IDENTIFICACIÓN:	M-054/58	**TENSIÓN DE SUMINISTRO:**	230-125 V		
POTENCIA INSTALADA:	500 W	**POTENCIA CONTRATADA:**			

TOMA DE VALORES

CONTADOR DE ACTIVA Nº : **LECTURA:** kWh

CONTADOR DE REACTIVA Nº : **LECTURA:** kVARh

	HORA	R-S	S-T	R-T	R-N	S-N	T-N
TENSIÓN DIURNA EN VACÍO:	14:00	226	227	228			
TENSIÓN NOCTURNA EN CARGA 100 % :	14:10	225	226	227			

	HORA	R	S	T	N
INTENSIDAD LINEA GENERAL EN CARGA 100 % :	14:15	1.2	1.2	1,7	

FACTOR DE POTENCIA	0,97

	R	S	T	N
CORRIENTE DE FUGA GENERAL mA:	1.2	1.2	1.7	

CIRCUITOS DE SALIDA	INTENSIDADES POR FASE				MAGNETOTERMICO	CONDUCTORES	AISLAMIENTO MΩ			
NÚMERO Y DESIGNACIÓN	R	S	T	N	TIPO/CALIBRE/PODER CORTE	SECCIÓN mm²	R	S	T	N
C1	1.2	1.2	2.1		4x16 A 15K	4x6	∞	∞	∞	

CARACTERÍSTICAS DEL C.M.

CAJA ACOMETIDA: TIPO: FUSIBLES: SISTEMA FIJACIÓN:

DERIVACIÓN INDIVIDUAL: TIPO: 0.6 / 1kV SECCIÓN: 4x10 mm2

ARMARIO: TIPO: METALICO SISTEMA DE FIJACIÓN: PARED

EQ. MED. DIRECTA: **EQ. MED. INDIRECTA: Rel. de transformación:**

PROTECCIÓN GENERAL: TIPO: TERMICA CALIBRE: 4x25 A

TOMA DE CORRIENTE: SI **PUNTO DE LUZ:** SI **INT. TOMA CORR. Y PL.:** 16 A

RELOJ: MARCA Y MODELO: ORBIS ASTRO SAT Nº SERIE: VERSIÓN:

CONMUTADORES MANIOBRA: INT. NOMINAL: 20 A

PROTECCION CIR. MANIOBRA: DIFERENCIAL: 2x25 A 300mA TERMICO: 2x6 A 15K

CONMUTADORES FUERZA: TIPO: ROTATIVO Nº: 1 INT. NOMINAL: 25 A

CONTACTORES: TIPO: LC1DT40 MARCA: SCHNEIDER Nº: 1 INT. NOMINAL: 40 A

INTERRUPTOR DIFERENCIAL: Nº : 2 POLO: 4 SENSIBIL.: 300mA INT. NOMINAL: 40 / 25 A REARME:

PROTECCION CONTRA SOBRETENSIONES: MARCA: TIPO:

TOMA DE TIERRA: SECCIÓN : 16 mm2 RESISTENCIA: 25 Ω LATIGUILLOS PUERTAS: SI

GENERAL

REVISIÓN ELÉCTRICA: CABLEADOS: BORNAS Y CONEXIONES: CONTACTORES:

LIMPIEZA GENERAL: EXTERIOR ARMARIO: INTERIOR: ELEMENTOS EXTRAÑOS: CABLEADO: CONTACTORES:

OTROS COMPONENTES: PRODUCTO LIMPIADOR: AIRE COMPRIMIDO: HIDRÓFUGO:

ENGRASE: CANDADOS: BISAGRAS: CONTACTORES: OTROS:

REPASO CHAPA Y PINTURA: ABOLLADURAS: ÓXIDO: AJUSTES DE PUERTAS: PINTURA:

ESTANQUEIDAD: ORIFICIOS DE TUBOS ENTRADA Y SALIDA: OTRAS ABERTURAS EN LA CHAPA:

O.C.A.: FAVORABLE: SI CONDICIONADA: DENEGADA: PRÓXIMA REVISIÓN: 14/10/21 GRUPO:

OBSERVACIONES

-SE ALIMENTA DEL C.M DE A.P A-29/21 MEDIANTE INTERRUPTOR DIFERENCIAL DE 4x40 A 300mA E INTERRUPTOR MAGNETOTERMICO DE 4x25 A 15K.

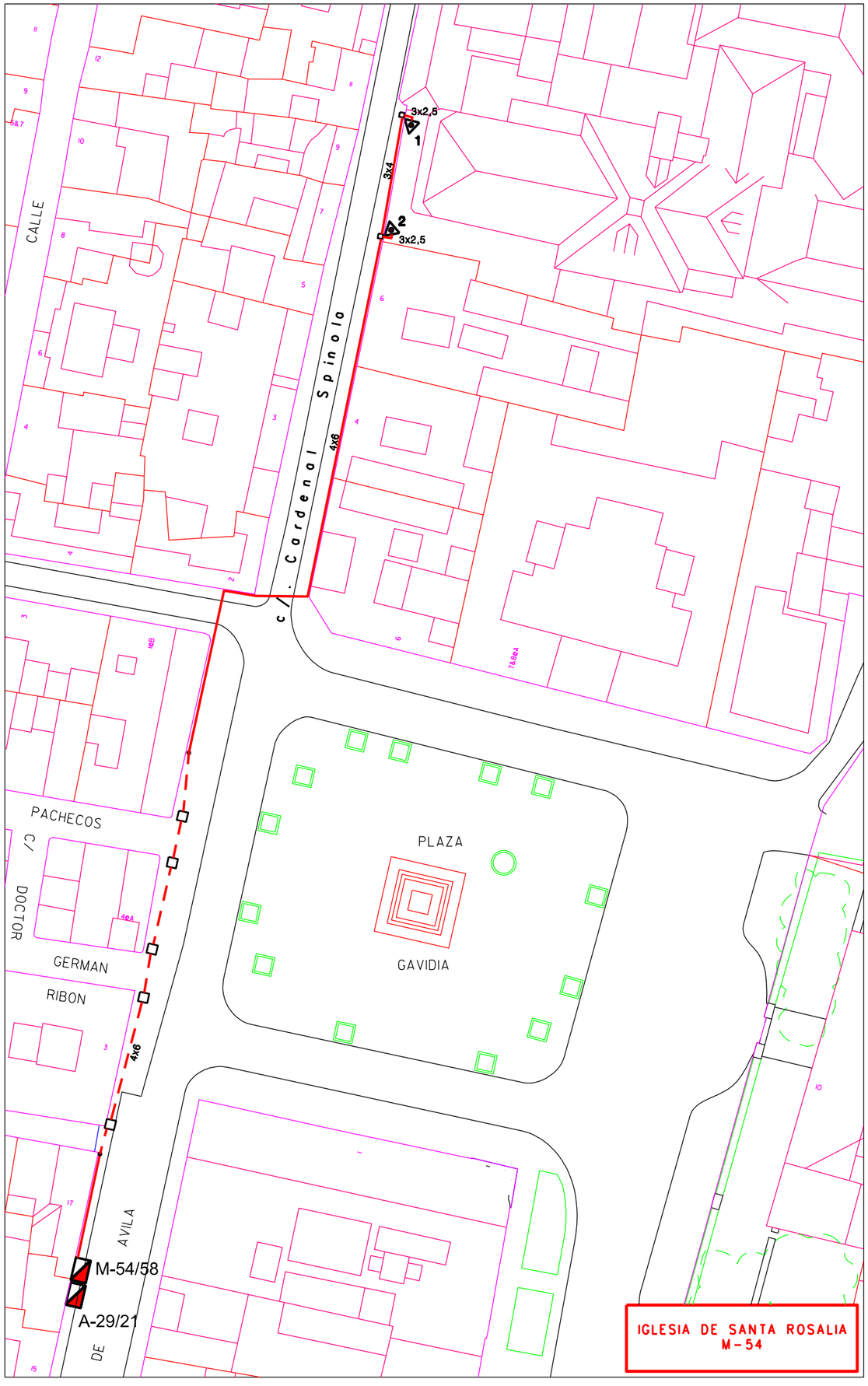
3x2,5
1
3x4
2
3x2,5
CALLE
C/. Cardenal Spinola
4x6
PACHECOS
C/
DOCTOR
GERMAN
RIBON
4x6
PLAZA
GAVIDIA
AVILA
DE
M-54/58
A-29/21
IGLESIA DE SANTA ROSALIA
M-54

IGLESIA SANTA ROSALIA (M-054)

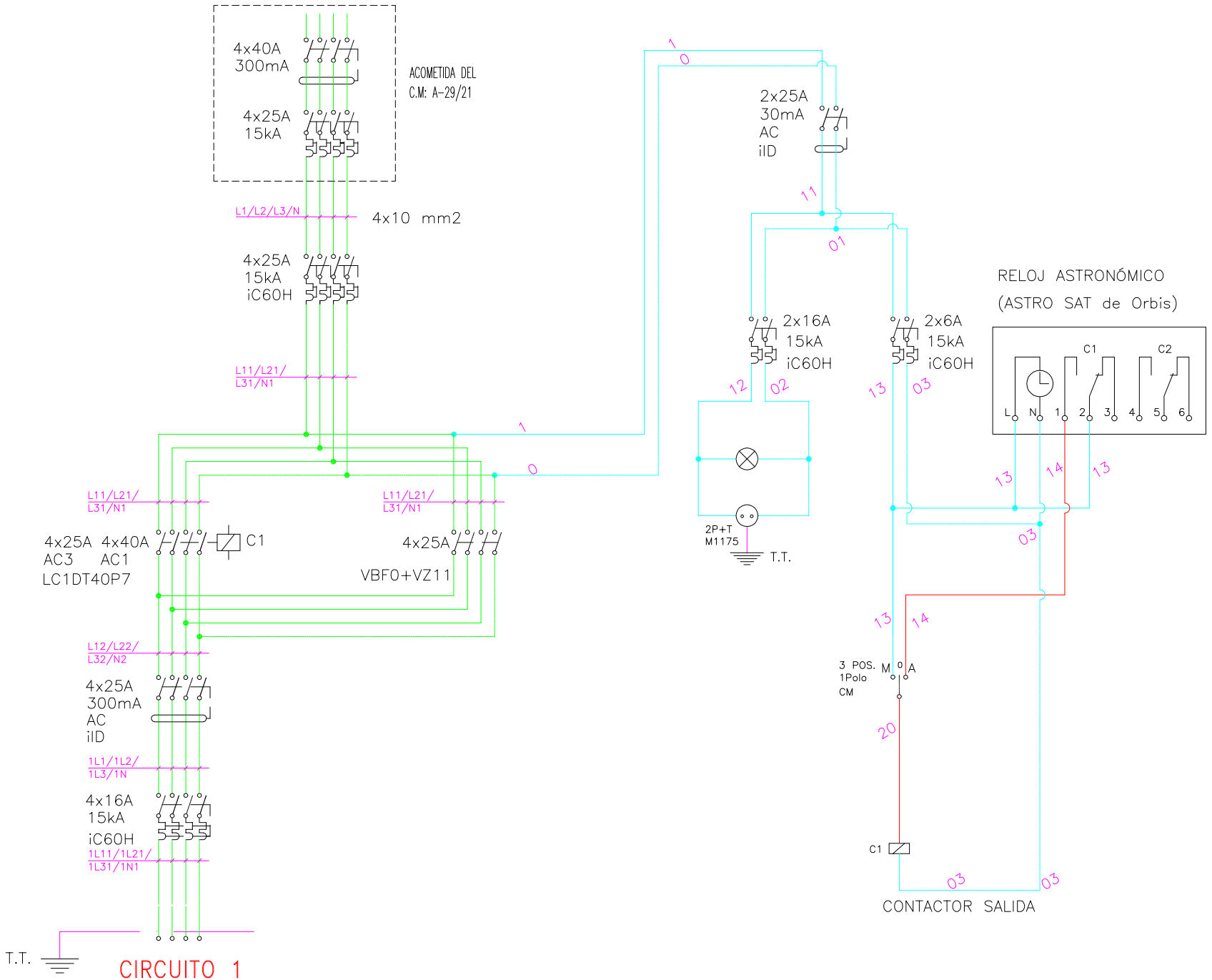

GERENCIA DE URBANISMO (AYUNTAMIENTO DE SEVILLA)

CONSERVACIÓN DE FUENTES Y MONUMENTOS	GMU	PARTE DE INSPECCIÓN CENTRO DE MANDO Y PROTECCIÓN	FECHA 29/11/2015	HOJA

IDENTIFICACIÓN

SITUACIÓN REAL C.M.:	CALLE RIOPIEDRAS (MONASTERIO SAN JERONIMO)	**COORD. X:**	235721.25	**COORD. Y:**	4145936.68
CENTRO DE MANDO Nº:	M-055	**SUMINISTRO Nº:**			
PLACA DE IDENTIFICACIÓN:	M-055/28	**TENSIÓN DE SUMINISTRO:**	380-220 V		
POTENCIA INSTALADA:	2350 W	**POTENCIA CONTRATADA:**			

TOMA DE VALORES

CONTADOR DE ACTIVA Nº : **LECTURA:** kWh

CONTADOR DE REACTIVA Nº : **LECTURA:** kVARh

	HORA	R-S	S-T	R-T	R-N	S-N	T-N
TENSIÓN DIURNA EN VACÍO:		392	392	396	226	225	226
TENSIÓN NOCTURNA EN CARGA 100 % :		390	391	396	226	225	226

	HORA	R	S	T	N
INTENSIDAD LINEA GENERAL EN CARGA 100 % :		3.6	3.5	4	1.7

FACTOR DE POTENCIA	0.91

	R	S	T	N
CORRIENTE DE FUGA GENERAL mA:	0.8	4.1	6.3	2.4

CIRCUITOS DE SALIDA	INTENSIDADES POR FASE				MAGNETOTERMICO	CONDUCTORES	AISLAMIENTO MΩ			
NÚMERO Y DESIGNACIÓN	R	S	T	N	TIPO/CALIBRE/PODER CORTE	SECCIÓN mm²	R	S	T	N
C1	3.6	3.5	4	1.7	3 (1x16) 6kA	4x6	∞	∞	∞	∞

CARACTERÍSTICAS DEL C.M.

CAJA ACOMETIDA: TIPO: FUSIBLES: SISTEMA FIJACIÓN:

DERIVACIÓN INDIVIDUAL: TIPO: UNIPOLAR SECCIÓN: 4 (1x6) mm2

ARMARIO: TIPO: HIMEL METALICO SISTEMA DE FIJACIÓN: PARED

EQ. MED. DIRECTA: **EQ. MED. INDIRECTA: Rel. de transformación:**

PROTECCIÓN GENERAL: TIPO: TERMICO CALIBRE: 4x20 A

TOMA DE CORRIENTE: **PUNTO DE LUZ:** **INT. TOMA CORR. Y PL:**

RELOJ: MARCA Y MODELO: ORBIS ASTRO IB Nº SERIE: 041034 / 97 VERSIÓN: V3.00

CONMUTADORES MANIOBRA: INT. NOMINAL: 20 A

PROTECCION CIR. MANIOBRA: DIFERENCIAL: 2x25 30 mA TERMICO: 2x10 A

CONMUTADORES FUERZA: TIPO: ROTATIVO Nº: 1 INT. NOMINAL: 40 A

CONTACTORES: TIPO: SPRECHER MARCA: SCHUH Nº: 1 INT. NOMINAL: 32 A

INTERRUPTOR DIFERENCIAL: Nº : 1 POLO: 4 SENSIBIL.: 300 mA INT. NOMINAL: 25 A REARME: SI

PROTECCION CONTRA SOBRETENSIONES: MARCA: TIPO:

TOMA DE TIERRA: SECCIÓN : 16 mm2 RESISTENCIA: 11 Ω LATIGUILLOS PUERTAS: SI

GENERAL

REVISIÓN ELÉCTRICA: CABLEADOS: BORNAS Y CONEXIONES: CONTACTORES:

LIMPIEZA GENERAL: EXTERIOR ARMARIO: INTERIOR: ELEMENTOS EXTRAÑOS: CABLEADO: CONTACTORES:

OTROS COMPONENTES: PRODUCTO LIMPIADOR: AIRE COMPRIMIDO: HIDRÓFUGO:

ENGRASE: CANDADOS: BISAGRAS: CONTACTORES: OTROS:

REPASO CHAPA Y PINTURA: ABOLLADURAS: ÓXIDO: AJUSTES DE PUERTAS: PINTURA:

ESTANQUEIDAD: ORIFICIOS DE TUBOS ENTRADA Y SALIDA: OTRAS ABERTURAS EN LA CHAPA:

O.C.A.: FAVORABLE: SI CONDICIONADA: DENEGADA: PRÓXIMA REVISIÓN: 15/09/2020 GRUPO:

OBSERVACIONES

-SE ALIMENTA DE C.M. DE A.P. A-12/12 CON INTERRUPTOR MAGNETOTÉRMICO DE 4x20 A

c/. Marruecos

c/. Riopiedras

C/
FORMENTOR

4x10+1x16TT

3x2.5

4x10+1x16

3x6

4x4

4x4

4x6

M-55/28

A-12/12

MONASTERIO DE SAN JERONIMO
M-55

MONASTERIO DE SAN JERÓNIMO (M-055)

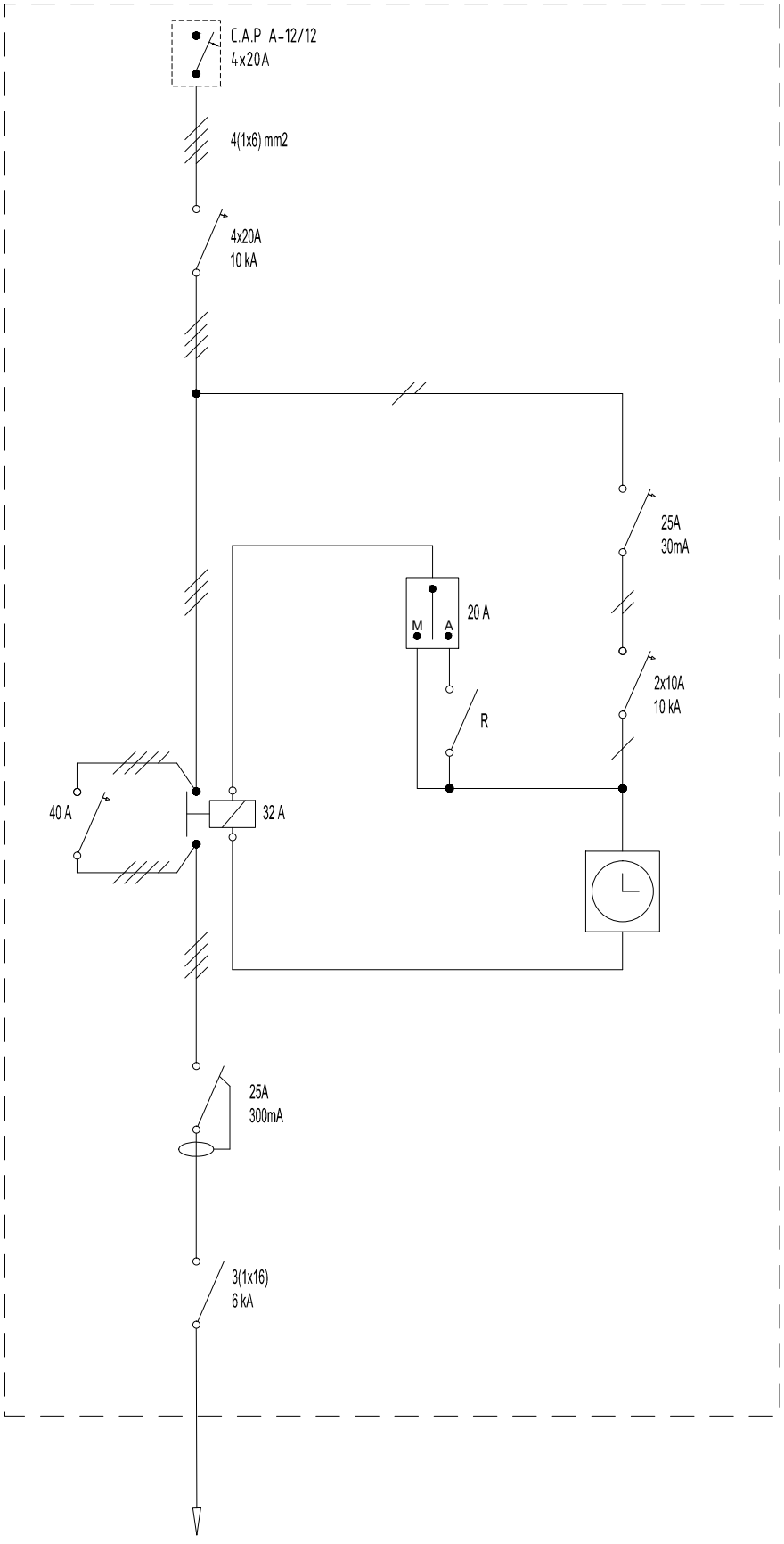

CIRCUITO 1
2350 W
4x6 mm2

GERENCIA DE URBANISMO (AYUNTAMIENTO DE SEVILLA)

CONSERVACIÓN DE FUENTES Y MONUMENTOS	GMU	PARTE DE INSPECCIÓN CENTRO DE MANDO Y PROTECCIÓN	FECHA 07/12/16	HOJA

IDENTIFICACIÓN

SITUACIÓN REAL C.M.:	CALLE JUZGADO Nº 10 (IGLESIA SAN JULIAN)	**COORD. X:**	235756.98	**COORD. Y:**	4143220.86
CENTRO DE MANDO Nº:	M-056	**SUMINISTRO Nº:**			
PLACA DE IDENTIFICACIÓN:	M-056/48	**TENSIÓN DE SUMINISTRO:**	230-125 V		
POTENCIA INSTALADA:	1350 W	**POTENCIA CONTRATADA:**			

TOMA DE VALORES

CONTADOR DE ACTIVA Nº : **LECTURA:** kWh

CONTADOR DE REACTIVA Nº : **LECTURA:** kVARh

	HORA	R-S	S-T	R-T	R-N	S-N	T-N
TENSIÓN DIURNA EN VACÍO:	10:40	230	230	231			
TENSIÓN NOCTURNA EN CARGA 100 % :	10:45	230	229	230			

	HORA	R	S	T	N
INTENSIDAD LINEA GENERAL EN CARGA 100 % :	10:50	5.3	4.3	12.8	

FACTOR DE POTENCIA	1,6

	R	S	T	N
CORRIENTE DE FUGA GENERAL mA:	3.8	0.3	3.8	

CIRCUITOS DE SALIDA	INTENSIDADES POR FASE				MAGNETOTERMICO	CONDUCTORES	AISLAMIENTO MΩ			
NÚMERO Y DESIGNACIÓN	R	S	T	N	TIPO/CALIBRE/PODER CORTE	SECCIÓN mm²	R	S	T	N
C1	5.3	4.3	12.8		4x16 A 15 K	4x6	0.5	0.7	0.8	

CARACTERÍSTICAS DEL C.M.

CAJA ACOMETIDA: TIPO: FUSIBLES: SISTEMA FIJACIÓN:

DERIVACIÓN INDIVIDUAL: TIPO: 0.6 / 1kV SECCIÓN: 4x6 mm2

ARMARIO: TIPO: METALICO PINAZO SISTEMA DE FIJACIÓN: FACHADA

EQ. MED. DIRECTA: **EQ. MED. INDIRECTA: Rel. de transformación:**

PROTECCIÓN GENERAL: TIPO: TERMICO CALIBRE: 4x25 A 15 K

TOMA DE CORRIENTE: SI **PUNTO DE LUZ:** SI **INT. TOMA CORR. Y PL:**

RELOJ: MARCA Y MODELO: ORBIS ASTRO SAT Nº SERIE: VERSIÓN:

CONMUTADORES MANIOBRA: INT. NOMINAL: 20 A

PROTECCION CIR. MANIOBRA: DIFERENCIAL: 2x25 A 30mA TERMICO: 2x6 A 15 K

CONMUTADORES FUERZA: TIPO: ROTATIVO Nº: 1 INT. NOMINAL: 25 A

CONTACTORES: TIPO: LC1DT40P7 MARCA: SCHNEIDER Nº: 1 INT. NOMINAL: 40 A

INTERRUPTOR DIFERENCIAL: Nº : 1 POLO: 4 SENSIBIL.: 300mA INT. NOMINAL: 25 A REARME:

PROTECCION CONTRA SOBRETENSIONES: MARCA: TIPO:

TOMA DE TIERRA: SECCIÓN : 16 RESISTENCIA: 5 Ω LATIGUILLOS PUERTAS: SI

GENERAL

REVISIÓN ELÉCTRICA: CABLEADOS: BORNAS Y CONEXIONES: CONTACTORES:

LIMPIEZA GENERAL: EXTERIOR ARMARIO: INTERIOR: ELEMENTOS EXTRAÑOS: CABLEADO: CONTACTORES:

OTROS COMPONENTES: PRODUCTO LIMPIADOR: AIRE COMPRIMIDO: HIDRÓFUGO:

ENGRASE: CANDADOS: BISAGRAS: CONTACTORES: OTROS:

REPASO CHAPA Y PINTURA: ABOLLADURAS: ÓXIDO: AJUSTES DE PUERTAS: PINTURA:

ESTANQUEIDAD: ORIFICIOS DE TUBOS ENTRADA Y SALIDA: OTRAS ABERTURAS EN LA CHAPA:

O.C.A.: FAVORABLE: SI CONDICIONADA: DENEGADA: PRÓXIMA REVISIÓN: 15/12/21 GRUPO:

OBSERVACIONES

-SE ALIMENTA AGUAS ABAJO DEL C.M DE A.P A-30/37 MEDIANTE INTERRUPTOR MAGNETOTERMICO DE 3x32 A.

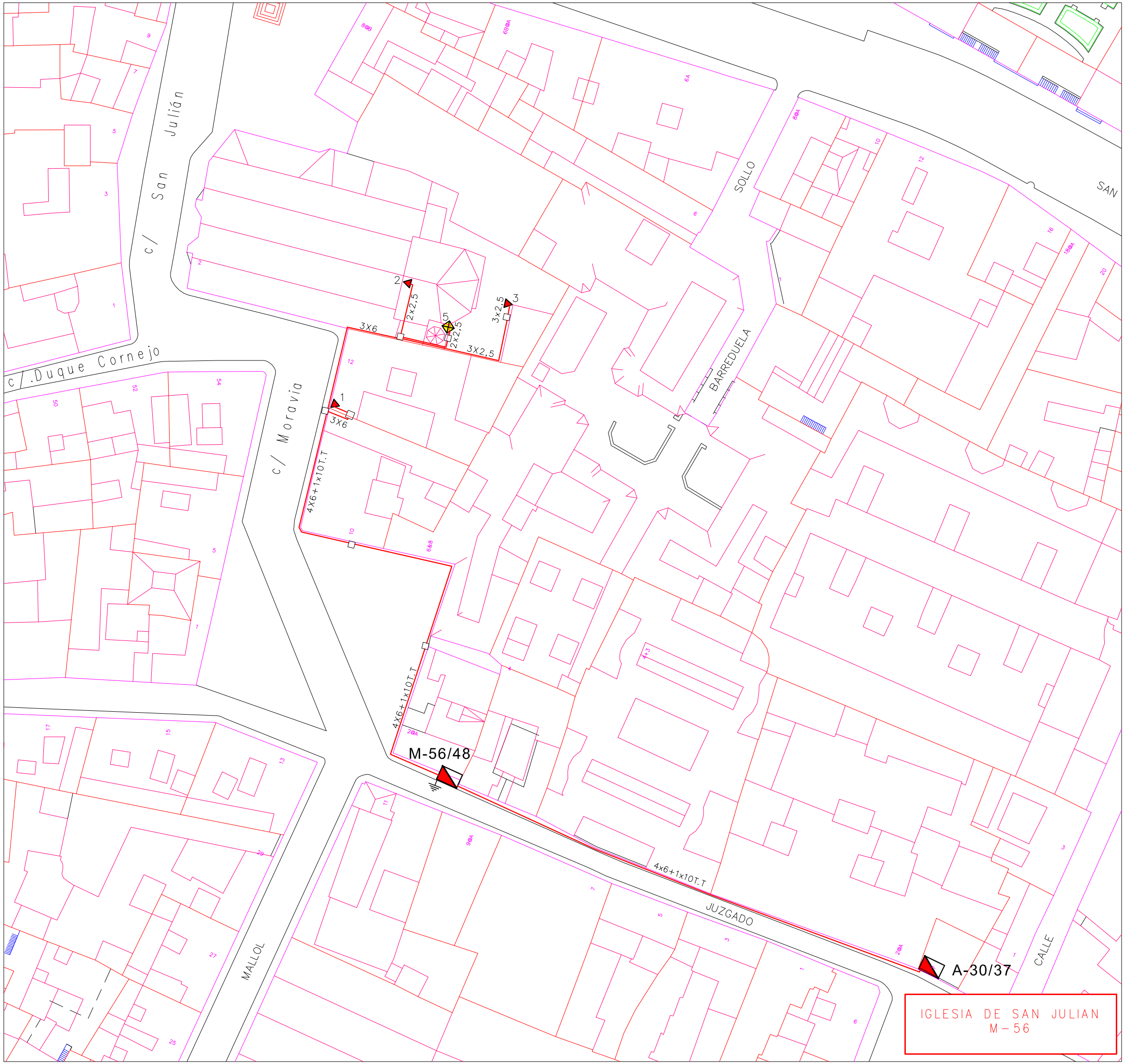
c/ San Julián
c/ Duque Cornejo
c/ Moravia
SOLLO
SAN
BARREDUELA
MALLOL
JUZGADO
CALLE
1
2
3
3X6
2X2,5
3X2,5
3X6
2X2,5
3X2,5
4X6+1X10T.T
4X6+1X10T.T
4X6+1X10T.T
M-56/48
A-30/37
IGLESIA DE SAN JULIAN
M-56

IGLESIA DE SAN JULIAN (M-056)

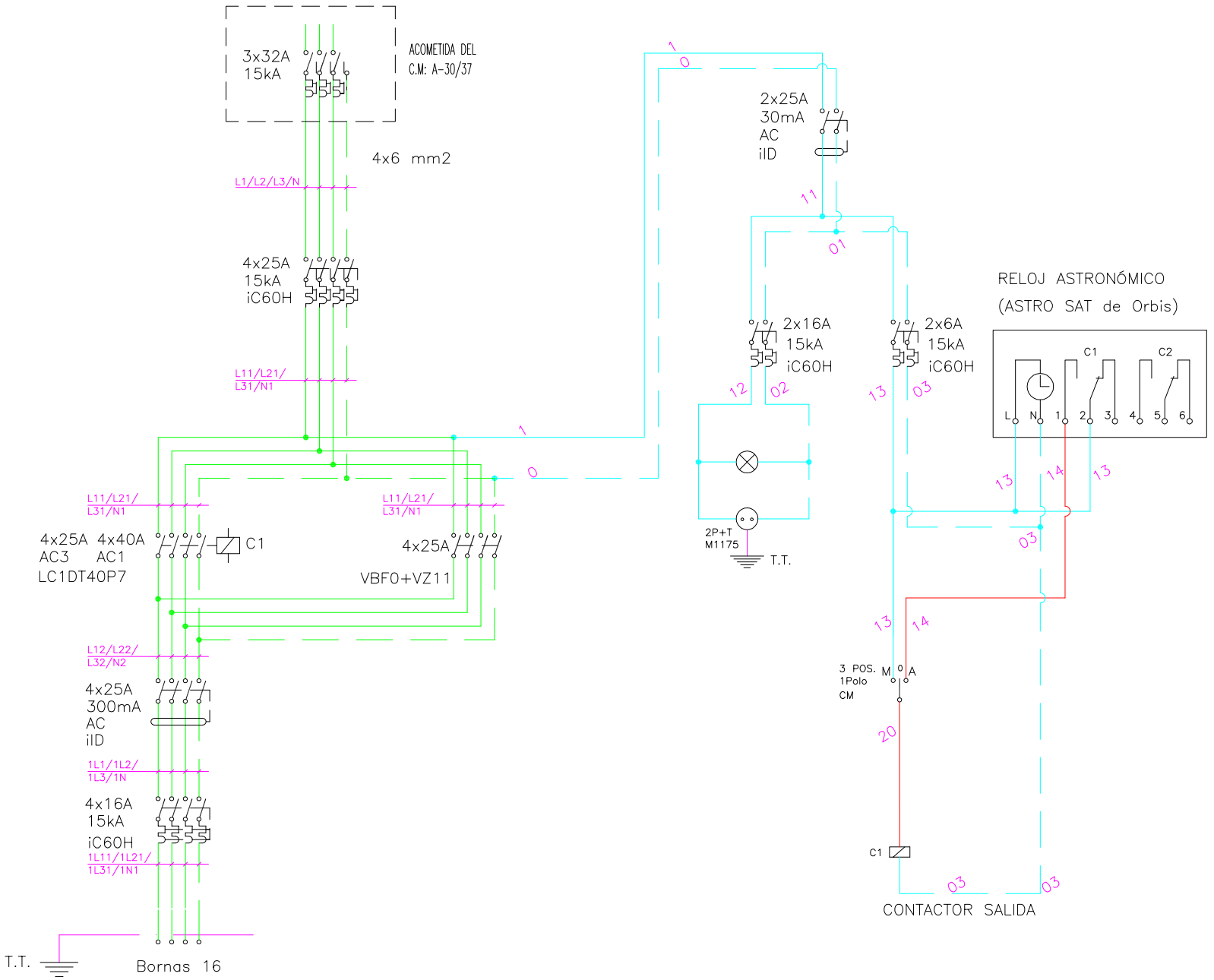

CIRCUITO 1

1350 W

4x6 mm2

GERENCIA DE URBANISMO (AYUNTAMIENTO DE SEVILLA)

CONSERVACIÓN DE FUENTES Y MONUMENTOS	GMU	PARTE DE INSPECCIÓN CENTRO DE MANDO Y PROTECCIÓN	FECHA 19/11/2015	HOJA

IDENTIFICACIÓN

SITUACIÓN REAL C.M.:	PLAZA PONCE DE LEON (IGLESIA LOS TERCEROS)	**COORD. X:**	235530.11	**COORD. Y:**	4142724.16
CENTRO DE MANDO Nº:	M-057	**SUMINISTRO Nº:**			
PLACA DE IDENTIFICACIÓN:	M-057/59	**TENSIÓN DE SUMINISTRO:**	230-125 V		
POTENCIA INSTALADA:	2050 W	**POTENCIA CONTRATADA:**			

TOMA DE VALORES

CONTADOR DE ACTIVA Nº : 400154116 **LECTURA:** 12012 kWh

CONTADOR DE REACTIVA Nº : 400154116 **LECTURA:** 3063 kVARh

	HORA	R-S	S-T	R-T	R-N	S-N	T-N
TENSIÓN DIURNA EN VACÍO:	11:00	235	238	235			
TENSIÓN NOCTURNA EN CARGA 100 % :	11:15	234	233	235			

	HORA	R	S	T	N
INTENSIDAD LINEA GENERAL EN CARGA 100 % :	11:30	8.1	3.3	6	

FACTOR DE POTENCIA	0.96

CORRIENTE DE FUGA GENERAL (mA):	R	S	T	N
	2.3	2.3	2.3	

CIRCUITOS DE SALIDA	INTENSIDADES POR FASE				MAGNETOTERMICO	CONDUCTORES	AISLAMIENTO MΩ			
NÚMERO Y DESIGNACIÓN	R	S	T	N	TIPO/CALIBRE/PODER CORTE	SECCIÓN mm²	R	S	T	N
C1	8.1	3.5	6		3 (1x16) 6kA	4x6	15	7.1	6.5	

CARACTERÍSTICAS DEL C.M.

CAJA ACOMETIDA: TIPO: FUSIBLES: SISTEMA FIJACIÓN:

DERIVACIÓN INDIVIDUAL: TIPO: 0.6 / 1 KV SECCIÓN: 4x10 mm2

ARMARIO: TIPO: HIMEL SISTEMA DE FIJACIÓN: PARED

EQ. MED. DIRECTA: 4001541116 **EQ. MED. INDIRECTA: Rel. de transformación:**

PROTECCIÓN GENERAL: TIPO: TERMICA CALIBRE: 4x32 A

TOMA DE CORRIENTE: **PUNTO DE LUZ:** **INT. TOMA CORR. Y PL:**

RELOJ: MARCA Y MODELO: ORBIS ASTRO SAT Nº SERIE: VERSIÓN:

CONMUTADORES MANIOBRA: INT. NOMINAL: 25 A

PROTECCION CIR. MANIOBRA: DIFERENCIAL: 2x25 A 30mA TERMICO: 2x10 A

CONMUTADORES FUERZA: TIPO: Nº: INT. NOMINAL:

CONTACTORES: TIPO: CA 30 - 10 MARCA: SPRECHER Nº: 1 INT. NOMINAL: 30 A

INTERRUPTOR DIFERENCIAL: Nº : 1 POLO: 4 SENSIBIL.: 300mA INT. NOMINAL: 25 A REARME:

PROTECCION CONTRA SOBRETENSIONES: MARCA: TIPO:

TOMA DE TIERRA: SECCIÓN : 35 mm2 RESISTENCIA: 12 Ω LATIGUILLOS PUERTAS:

GENERAL

REVISIÓN ELÉCTRICA: CABLEADOS: BIEN BORNAS Y CONEXIONES: BIEN CONTACTORES: BIEN

LIMPIEZA GENERAL: EXTERIOR ARMARIO: HECHO INTERIOR: HECHO ELEMENTOS EXTRAÑOS: HECHO CABLEADO: HECHO CONTACTORES: HECHO

OTROS COMPONENTES: HECHO PRODUCTO LIMPIADOR: AIRE COMPRIMIDO: HECHO HIDRÓFUGO:

ENGRASE: CANDADOS: HECHO BISAGRAS: HECHO CONTACTORES: HECHO OTROS:

REPASO CHAPA Y PINTURA: ABOLLADURAS: BIEN ÓXIDO: NO AJUSTES DE PUERTAS: HECHO PINTURA: HECHO

ESTANQUEIDAD: ORIFICIOS DE TUBOS ENTRADA Y SALIDA: BIEN OTRAS ABERTURAS EN LA CHAPA: BIEN

O.C.A.: FAVORABLE: SI CONDICIONADA: DENEGADA: PRÓXIMA REVISIÓN: 14/04/2020 GRUPO:

OBSERVACIONES

-SE ALIMANTE DE C.M. DE A.P. A-30/17 CON INTERRUPTOR MAGNETOTÉRMICO DE 4x32 A

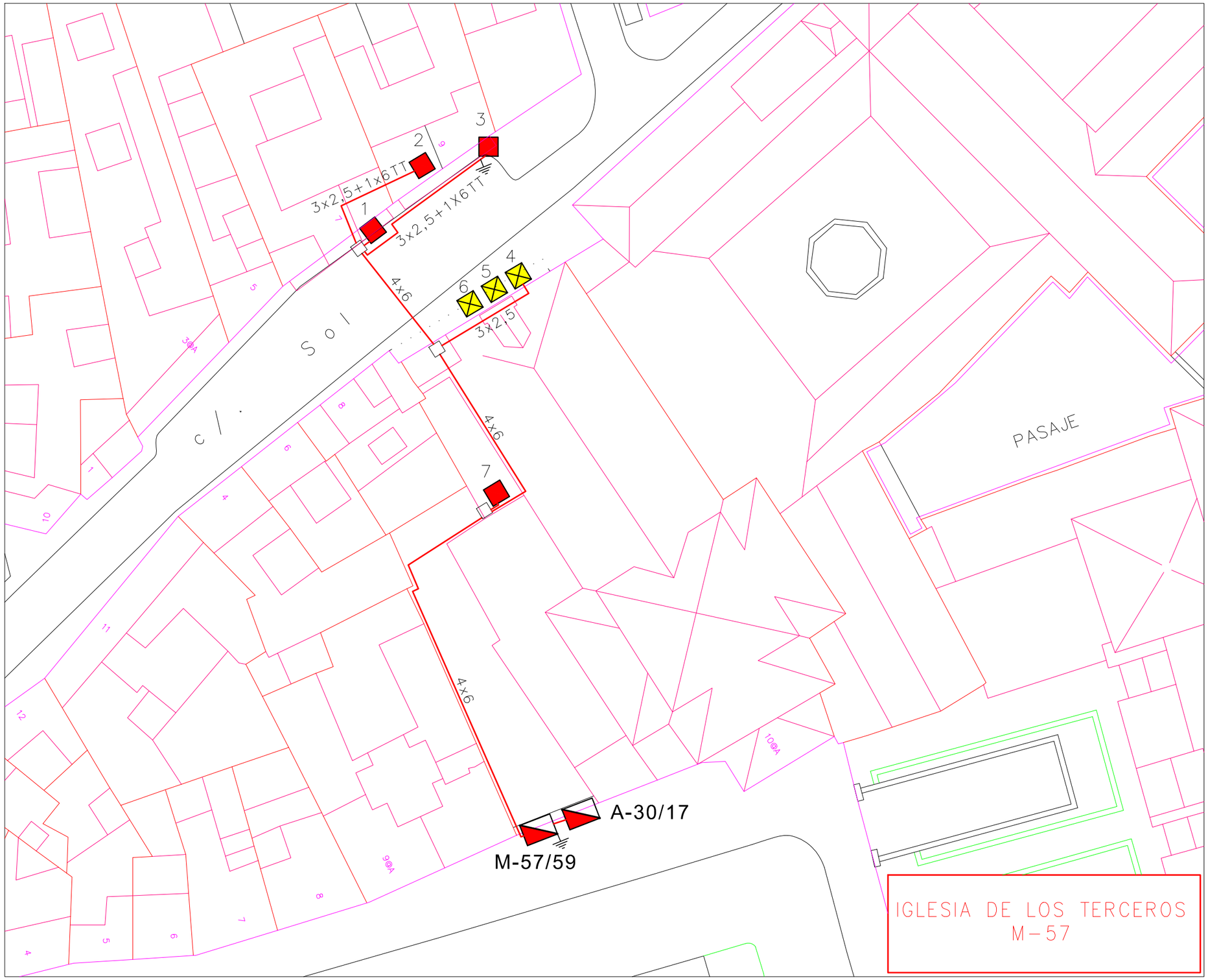
3x2,5+1x6TT
3x2,5+1X6TT
4x6
3x2,5
4x6
4x6
A-30/17
M-57/59
C/. SOL
PASAJE
IGLESIA DE LOS TERCEROS
M-57

IGLESIA DE LOS TERCEROS (M-057)

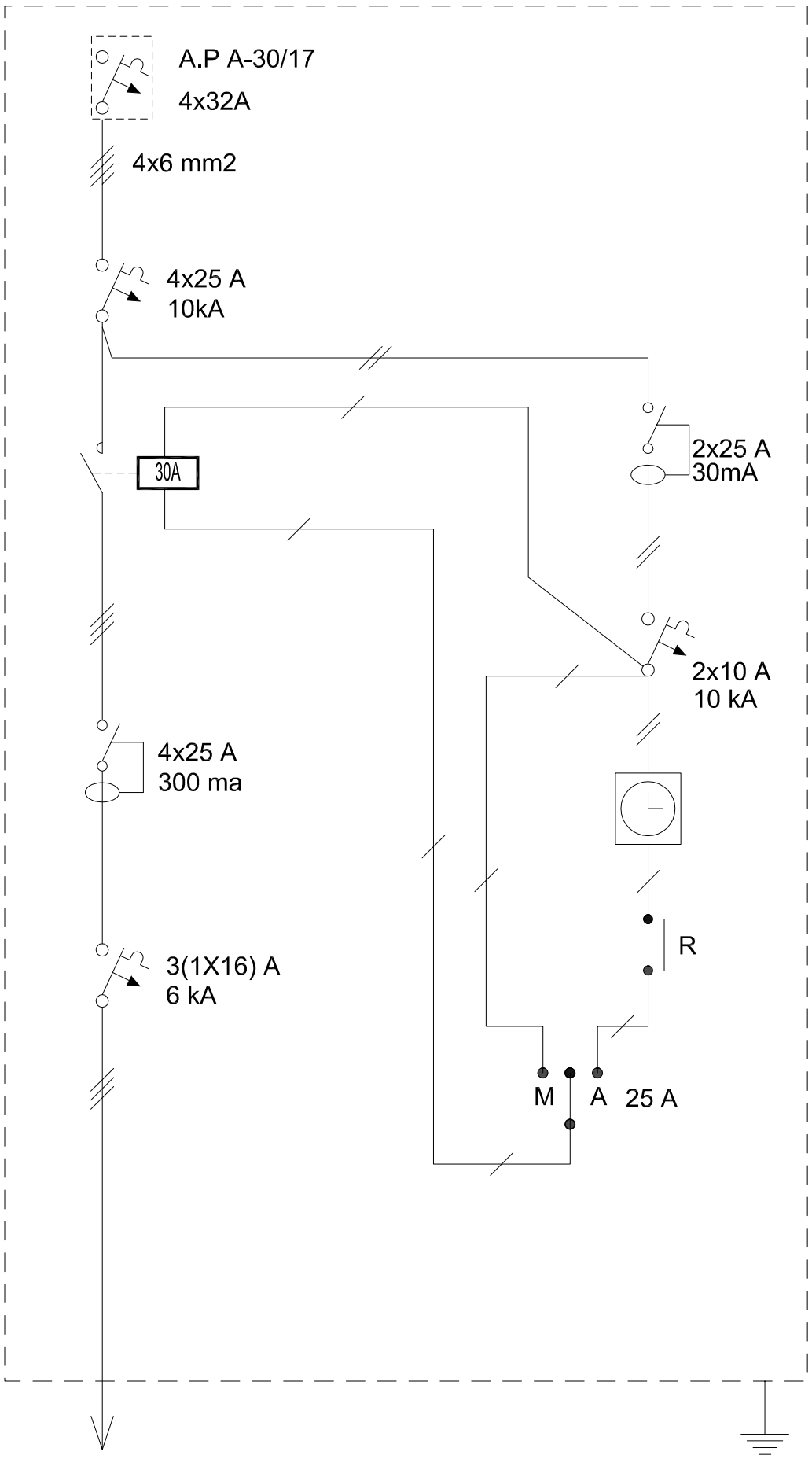

CIRCUITO 1
2050 W
4x6 mm2

GERENCIA DE URBANISMO (AYUNTAMIENTO DE SEVILLA)

CONSERVACIÓN DE FUENTES Y MONUMENTOS	GMU	PARTE DE INSPECCIÓN CENTRO DE MANDO Y PROTECCIÓN	FECHA 31/10/17	HOJA

IDENTIFICACIÓN

SITUACIÓN REAL C.M.:	CALLE CASTELLAR Nº 71 (IGLESIA DE SAN MARCOS)	**COORD. X:**	235474.5	**COORD. Y:**	4143036.05
CENTRO DE MANDO Nº:	M.058	**SUMINISTRO Nº:**			
PLACA DE IDENTIFICACIÓN:	M-058/59	**TENSIÓN DE SUMINISTRO:**		**230-125 V**	
POTENCIA INSTALADA:	4000 W	**POTENCIA CONTRATADA:**			

TOMA DE VALORES

CONTADOR DE ACTIVA Nº : **LECTURA:** kWh

CONTADOR DE REACTIVA Nº : **LECTURA:** kVARh

	HORA	R-S	S-T	R-T	R-N	S-N	T-N
TENSIÓN DIURNA EN VACÍO:	15:30	226	226	227			
TENSIÓN NOCTURNA EN CARGA 100 % :	15:30	225	225	225			

	HORA	R	S	T	N
INTENSIDAD LINEA GENERAL EN CARGA 100 % :	15:30	11.9	9.8	12.4	

FACTOR DE POTENCIA	2.53

	R	S	T	N
CORRIENTE DE FUGA GENERAL A:	14.5	12	15.5	13

CIRCUITOS DE SALIDA	INTENSIDADES POR FASE				MAGNETOTERMICO	CONDUCTORES	AISLAMIENTO MΩ			
NÚMERO Y DESIGNACIÓN	R	S	T	N	TIPO/CALIBRE/PODER CORTE	SECCIÓN mm²	R	S	T	N
C1	11.1	10.7	11.5		4x20 A 15 K	3 (1x6)	3.86	3.84	4.42	

CARACTERÍSTICAS DEL C.M.

CAJA ACOMETIDA: TIPO: FUSIBLES: SISTEMA FIJACIÓN:

DERIVACIÓN INDIVIDUAL: TIPO: UNIPOLAR SECCIÓN: 4(1x10) mm2

ARMARIO: TIPO: ORMAZABAL SISTEMA DE FIJACIÓN: SUELO

EQ. MED. DIRECTA: **EQ. MED. INDIRECTA: Rel. de transformación:**

PROTECCIÓN GENERAL: TIPO: TERMICO CALIBRE: 4x32 15 KA

TOMA DE CORRIENTE: SI **PUNTO DE LUZ:** SI **INT. TOMA CORR. Y PL:**

RELOJ: MARCA Y MODELO: ORBIS ASTRO SAT Nº SERIE: VERSIÓN:

CONMUTADORES MANIOBRA: INT. NOMINAL: 20 A

PROTECCION CIR. MANIOBRA: DIFERENCIAL: 2x25 A 30mA TERMICO: 2x6 A 15 K

CONMUTADORES FUERZA: TIPO: CARRIL Nº: 1 INT. NOMINAL: 32 A

CONTACTORES: TIPO: LC1 DT 40 MARCA: SCHNEIDER Nº: 1 INT. NOMINAL: 40 A

INTERRUPTOR DIFERENCIAL: Nº : 1 POLO: 4 SENSIBIL.: 300mA INT. NOMINAL: 25 A REARME:

PROTECCION CONTRA SOBRETENSIONES: MARCA: TIPO:

TOMA DE TIERRA: SECCIÓN : 16 mm RESISTENCIA: 11 Ω LATIGUILLOS PUERTAS: SI

GENERAL

REVISIÓN ELÉCTRICA: CABLEADOS: BORNAS Y CONEXIONES: CONTACTORES:

LIMPIEZA GENERAL: EXTERIOR ARMARIO: INTERIOR: ELEMENTOS EXTRAÑOS: CABLEADO: CONTACTORES:

OTROS COMPONENTES: PRODUCTO LIMPIADOR: AIRE COMPRIMIDO: HIDRÓFUGO:

ENGRASE: CANDADOS: BISAGRAS: CONTACTORES: OTROS:

REPASO CHAPA Y PINTURA: ABOLLADURAS: ÓXIDO: AJUSTES DE PUERTAS: PINTURA:

ESTANQUEIDAD: ORIFICIOS DE TUBOS ENTRADA Y SALIDA: OTRAS ABERTURAS EN LA CHAPA:

O.C.A.: FAVORABLE: SI CONDICIONADA: DENEGADA: PRÓXIMA REVISIÓN: 05/03/23 GRUPO:

OBSERVACIONES

- SE ALIMENTA AGUAS ABAJO DEL I.G DEL C.M DE A.P A-30/39
- SE ENCUENTRA EN EL INTERIOR DEL C.M DE A.P A-30/39

A – 30/39
M – 58/59

3x(1x6)

4x4

c/ Castellar

4x4

3x2,5+1x6 T.T.

4x4

2x2,5

2@A

4x4

4x4

c/ Vergara

4+4

3x1,5

3x1,5

3x1,5

4x4

1

2

3

4

5

6

7

8

Pl. San Marcos

c/. Siete Dolores de Ntra. Señora

LEYENDA

- V.S.A.P 400 W
- V.S.A.P.1000 W
- V.S.A.P. 150 W
- CENTRO DE MANDO Y PROTECCIÓN

IGLESIA DE SAN MARCOS
M – 58

IGLESIA DE SAN MARCO (M-058)

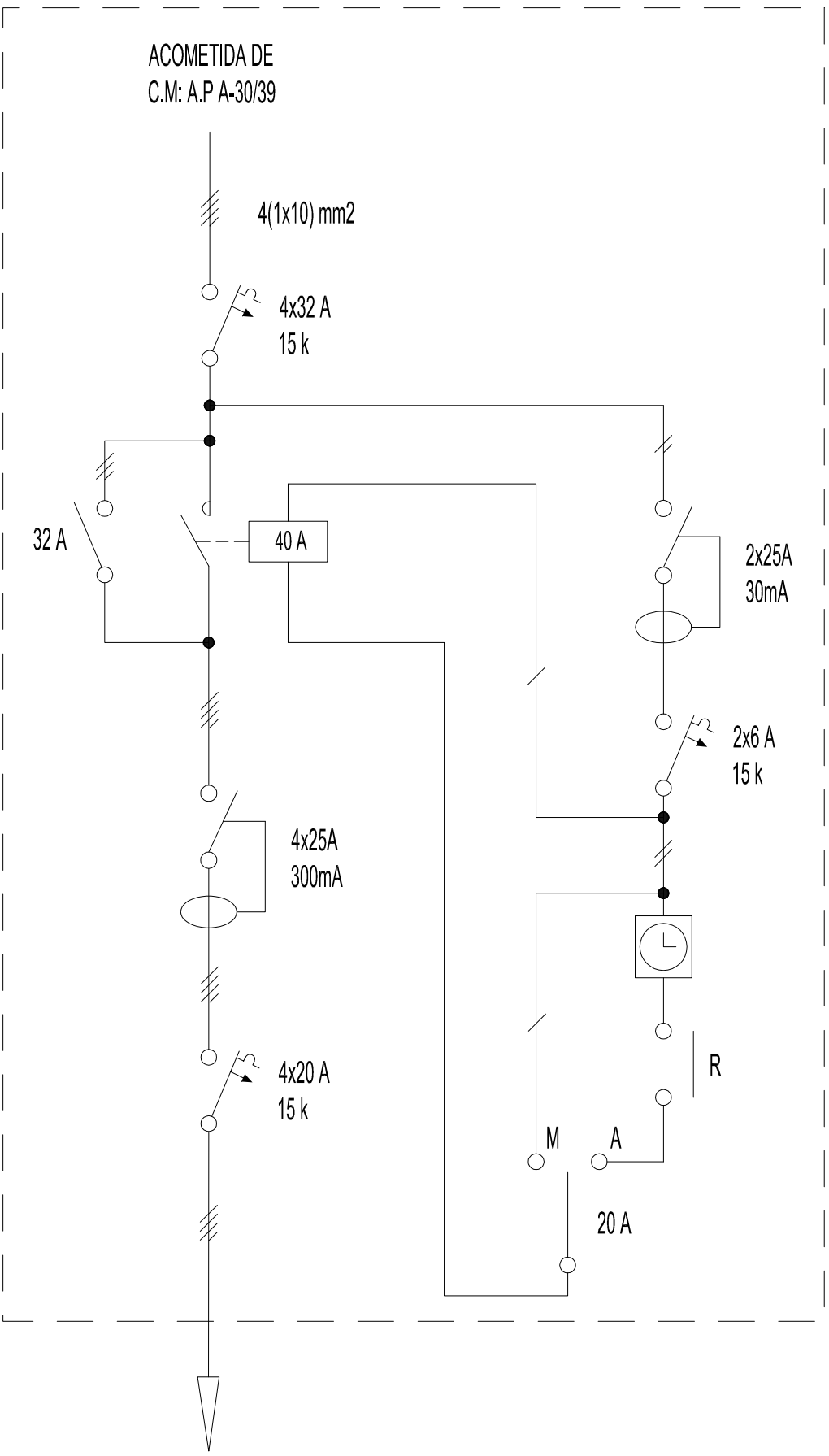

CIRCUITO 1

4000 W

3(1x6) mm2

GERENCIA DE URBANISMO (AYUNTAMIENTO DE SEVILLA)

CONSERVACIÓN DE FUENTES Y MONUMENTOS	GMU	PARTE DE INSPECCIÓN CENTRO DE MANDO Y PROTECCIÓN	FECHA 14/03/17	HOJA

IDENTIFICACIÓN

SITUACIÓN REAL C.M.:	PLAZA SANTA ISABEL (IGLESIA SANTA ISABEL)	**COORD. X:**	235594.1	**COORD. Y:**	4143040.87
CENTRO DE MANDO Nº:	M-059	**SUMINISTRO Nº:**			
PLACA DE IDENTIFICACIÓN:	M-059/59	**TENSIÓN DE SUMINISTRO:**	240-125 V		
POTENCIA INSTALADA:	3000 W	**POTENCIA CONTRATADA:**			

TOMA DE VALORES

CONTADOR DE ACTIVA Nº : **LECTURA:** kWh

CONTADOR DE REACTIVA Nº : **LECTURA:** kVARh

	HORA	R-S	S-T	R-T	R-N	S-N	T-N
TENSIÓN DIURNA EN VACÍO:	14:00	235	235	238	135	134	137
TENSIÓN NOCTURNA EN CARGA 100 % :	14:00	230	236	236	134	135	137

	HORA	R	S	T	N
INTENSIDAD LINEA GENERAL EN CARGA 100 % :	14:00	13	3	11	

FACTOR DE POTENCIA	0.95

	R	S	T	N
CORRIENTE DE FUGA GENERAL mA:	2.7	2.7	2.7	

CIRCUITOS DE SALIDA	INTENSIDADES POR FASE				MAGNETOTERMICO	CONDUCTORES	AISLAMIENTO MΩ			
NÚMERO Y DESIGNACIÓN	R	S	T	N	TIPO/CALIBRE/PODER CORTE	SECCIÓN mm²	R	S	T	N
C2	8	2.2	5.7		4x16 A 15K	4(1x6)	∞	∞	∞	∞
C3	3.1	1	3.6		4x10 A 15K	4(1x6)	∞	∞	∞	∞

CARACTERÍSTICAS DEL C.M.

CAJA ACOMETIDA: TIPO: FUSIBLES: SISTEMA FIJACIÓN:

DERIVACIÓN INDIVIDUAL: TIPO: 0.6 / 1kV SECCIÓN: 3x16 + 1x10 mm²

ARMARIO: TIPO: ORMAZABAL SISTEMA DE FIJACIÓN: SUELO

EQ. MED. DIRECTA: **EQ. MED. INDIRECTA: Rel. de transformación:**

PROTECCIÓN GENERAL: TIPO: TERMICO CALIBRE: 4x32 A 15 A

TOMA DE CORRIENTE: SI **PUNTO DE LUZ:** SI **INT. TOMA CORR. Y PL:**

RELOJ: MARCA Y MODELO: ORBIS ASTRO SAT Nº SERIE: VERSIÓN:

CONMUTADORES MANIOBRA: INT. NOMINAL: 20 A

PROTECCION CIR. MANIOBRA: DIFERENCIAL: 2x25 A 30mA TERMICO: 2x10 A 15 K

CONMUTADORES FUERZA: TIPO: INT-SECCIONADOR Nº: 1 INT. NOMINAL: 40 A

CONTACTORES: TIPO: LC1DT60 MARCA: SCHNEIDER Nº: 1 INT. NOMINAL: 60 A

INTERRUPTOR DIFERENCIAL: Nº : 2 POLO: 4 SENSIBIL.: 300mA INT. NOMINAL: 25 A REARME:

PROTECCION CONTRA SOBRETENSIONES: MARCA: TIPO:

TOMA DE TIERRA: SECCIÓN : 16 mm² RESISTENCIA: 11,1 Ω LATIGUILLOS PUERTAS: SI

GENERAL

REVISIÓN ELÉCTRICA: CABLEADOS: BORNAS Y CONEXIONES: CONTACTORES:

LIMPIEZA GENERAL: EXTERIOR ARMARIO: INTERIOR: ELEMENTOS EXTRAÑOS: CABLEADO: CONTACTORES:

OTROS COMPONENTES: PRODUCTO LIMPIADOR: AIRE COMPRIMIDO: HIDRÓFUGO:

ENGRASE: CANDADOS: BISAGRAS: CONTACTORES: OTROS:

REPASO CHAPA Y PINTURA: ABOLLADURAS: ÓXIDO: AJUSTES DE PUERTAS: PINTURA:

ESTANQUEIDAD: ORIFICIOS DE TUBOS ENTRADA Y SALIDA: OTRAS ABERTURAS EN LA CHAPA:

O.C.A.: FAVORABLE: SI CONDICIONADA: DENEGADA: PRÓXIMA REVISIÓN: 27/11/22 GRUPO:

OBSERVACIONES

ESTÁ UBICADO EN EL INTERIOR Y SE ALIMENTA DEL C.M DE AP A-30/38 AGUAS ABAJO DEL INTERRUPTOR GENERAL

COMPARTE C.M CON LA INSTALACION M-043

c/. Hiniesta

c/. Vergara

Pl. Santa Isabel

DOLORES DE NTRA. SRA.

A-30/38
M-59/59
M-43/59

M 1

M 2

3

4

5

C-2 4x4

C-3 4(1x6)+1x16 T.T

2(4(1x6)+1x16T.T)

4x4

LEYENDA

- V.S.A.P 400 W
- V.S.A.P Y HALOGENURO 250 W
- CENTRO DE MANDO Y PROTECCIÓN

IGLESIA DE SANTA ISABEL
M-59

IGLESIA DE SANTA ISABEL (M-059)

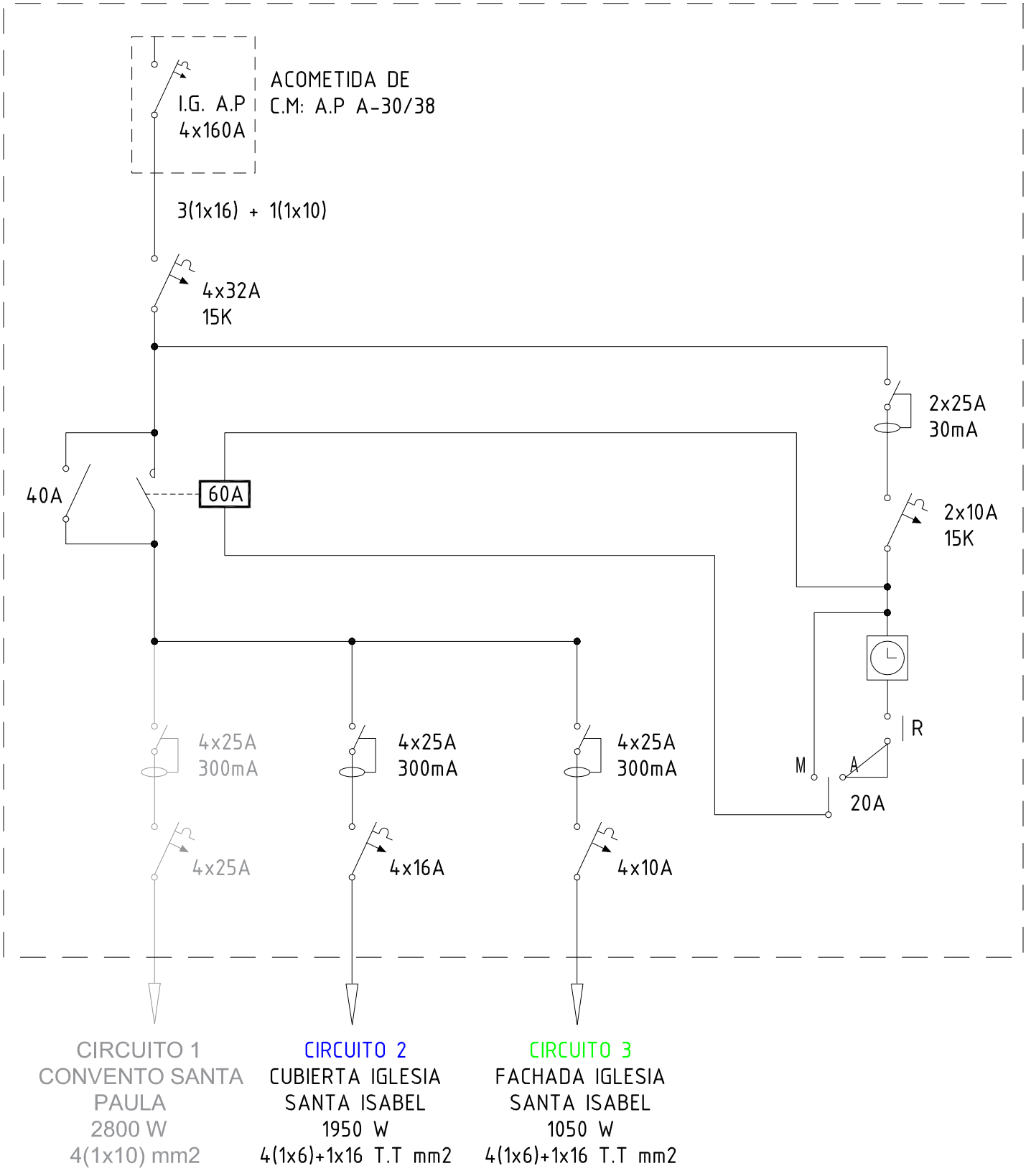

GERENCIA DE URBANISMO (AYUNTAMIENTO DE SEVILLA)

CONSERVACIÓN DE FUENTES Y MONUMENTOS	GMU	PARTE DE INSPECCIÓN CENTRO DE MANDO Y PROTECCIÓN	FECHA 03/01/18	HOJA

IDENTIFICACIÓN

SITUACIÓN REAL C.M.:	CALLE DIVINA PASTORA (IGLESIA DE SANTA MARINA)	**COORD. X:**	235437.74	**COORD. Y:**	4143314.37
CENTRO DE MANDO Nº:	M-060	**SUMINISTRO Nº:**			
PLACA DE IDENTIFICACIÓN:	M-060/48	**TENSIÓN DE SUMINISTRO:**	230-125 V		
POTENCIA INSTALADA:	1750 W	**POTENCIA CONTRATADA:**			

TOMA DE VALORES

CONTADOR DE ACTIVA Nº : **LECTURA:** kWh

CONTADOR DE REACTIVA Nº : **LECTURA:** kVARh

	HORA	R-S	S-T	R-T	R-N	S-N	T-N
TENSIÓN DIURNA EN VACÍO:	18:00	238	234	236			
TENSIÓN NOCTURNA EN CARGA 100 % :	18:00	238	234	235			

	HORA	R	S	T	N
INTENSIDAD LINEA GENERAL EN CARGA 100 % :	18:00	4.5	5	6	

FACTOR DE POTENCIA	0.41

	R	S	T	N
CORRIENTE DE FUGA GENERAL A:	7	6	7	

CIRCUITOS DE SALIDA	INTENSIDADES POR FASE				MAGNETOTERMICO	CONDUCTORES	AISLAMIENTO MΩ			
NÚMERO Y DESIGNACIÓN	R	S	T	N	TIPO/CALIBRE/PODER CORTE	SECCIÓN mm²	R	S	T	N
C1	4.5	5	6		4x16 A 15 K	4x6	∞	∞	∞	

CARACTERÍSTICAS DEL C.M.

CAJA ACOMETIDA: TIPO: FUSIBLES: SISTEMA FIJACIÓN:

DERIVACIÓN INDIVIDUAL: TIPO: 0.6 / 1kV SECCIÓN: 4x10 mm2

ARMARIO: TIPO: METALICO SISTEMA DE FIJACIÓN: FACHADA

EQ. MED. DIRECTA: **EQ. MED. INDIRECTA: Rel. de transformación:**

PROTECCIÓN GENERAL: TIPO: TERMICO CALIBRE: 4x25 A 15 K

TOMA DE CORRIENTE: SI **PUNTO DE LUZ:** SI **INT. TOMA CORR. Y PL:**

RELOJ: MARCA Y MODELO: ORBIS ASTRO SAT Nº SERIE: VERSIÓN:

CONMUTADORES MANIOBRA: INT. NOMINAL: 20 A

PROTECCION CIR. MANIOBRA: DIFERENCIAL: 2x25 A 30mA TERMICO: 2x6 A 15 K

CONMUTADORES FUERZA: TIPO: ROTATIVO Nº: 1 INT. NOMINAL: 25 A

CONTACTORES: TIPO: LC1DT40P7 MARCA: SCHNEIDER Nº: 1 INT. NOMINAL: 40 A

INTERRUPTOR DIFERENCIAL: Nº : 1 POLO: 4 SENSIBIL.: 300mA INT. NOMINAL: 25 A REARME:

PROTECCION CONTRA SOBRETENSIONES: MARCA: TIPO:

TOMA DE TIERRA: SECCIÓN : 16 mm2 RESISTENCIA: 2.2 Ω LATIGUILLOS PUERTAS:

GENERAL

REVISIÓN ELÉCTRICA: CABLEADOS: BORNAS Y CONEXIONES: CONTACTORES:

LIMPIEZA GENERAL: EXTERIOR ARMARIO: INTERIOR: ELEMENTOS EXTRAÑOS: CABLEADO: CONTACTORES:

OTROS COMPONENTES: PRODUCTO LIMPIADOR: AIRE COMPRIMIDO: HIDRÓFUGO:

ENGRASE: CANDADOS: BISAGRAS: CONTACTORES: OTROS:

REPASO CHAPA Y PINTURA: ABOLLADURAS: ÓXIDO: AJUSTES DE PUERTAS: PINTURA:

ESTANQUEIDAD: ORIFICIOS DE TUBOS ENTRADA Y SALIDA: OTRAS ABERTURAS EN LA CHAPA:

O.C.A.: FAVORABLE: SI CONDICIONADA: DENEGADA: PRÓXIMA REVISIÓN: 05/03/23 GRUPO:

OBSERVACIONES

-SE ALIMENTA DE C.M DE A.P A-30/41 MEDIANTE TERMICO 4x32 A Y DIFERENCIAL 4x40 A 300mA.

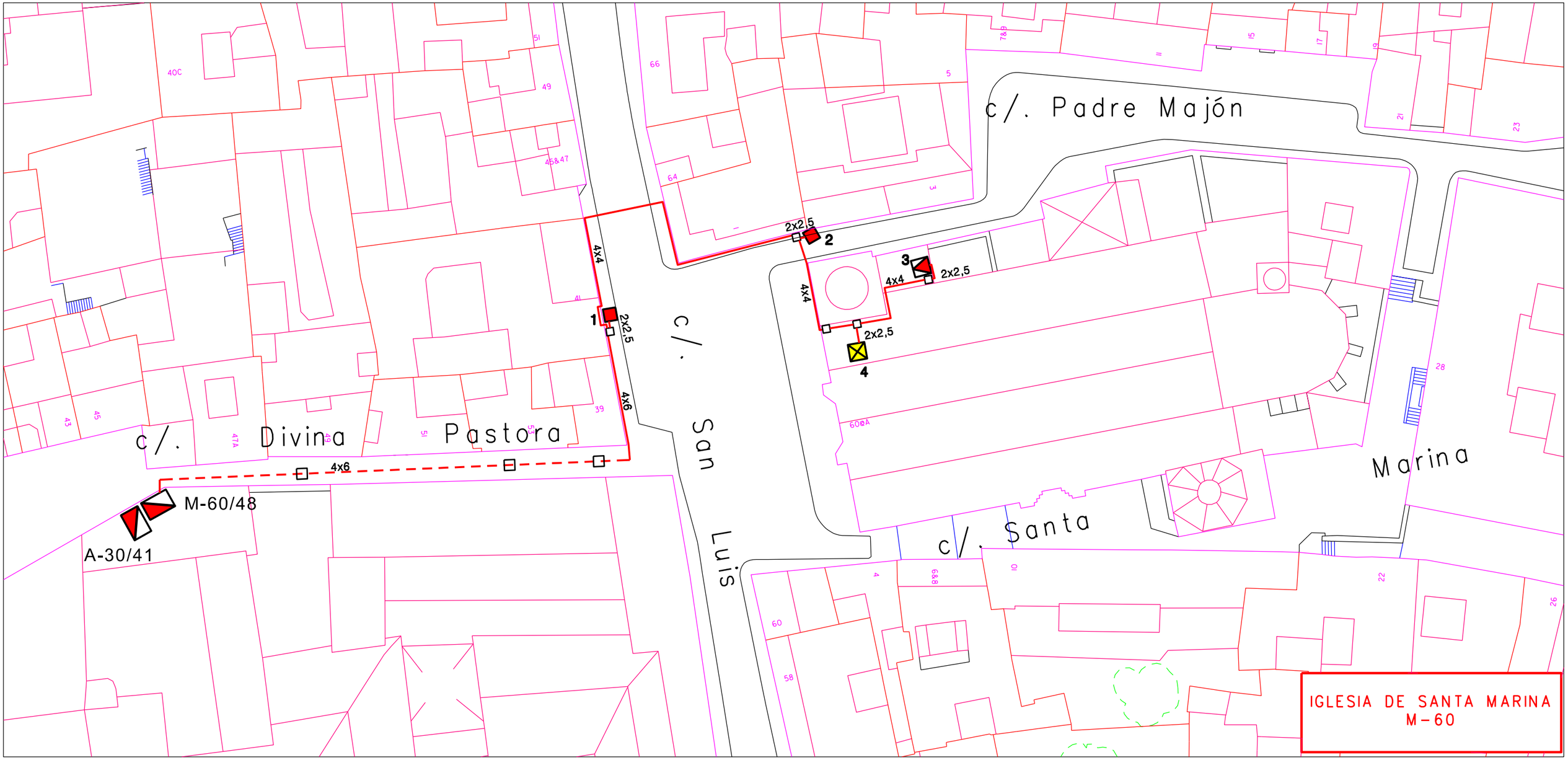
c/. Padre Majón
c/. Divina Pastora
c/. San Luis
c/. Santa Marina
1
2x2,5
4x4
4x6
2
2x2,5
3
4x4
2x2,5
4
2x2,5
M-60/48
A-30/41
IGLESIA DE SANTA MARINA
M-60

IGLESIA DE SANTA MARINA (M-060)

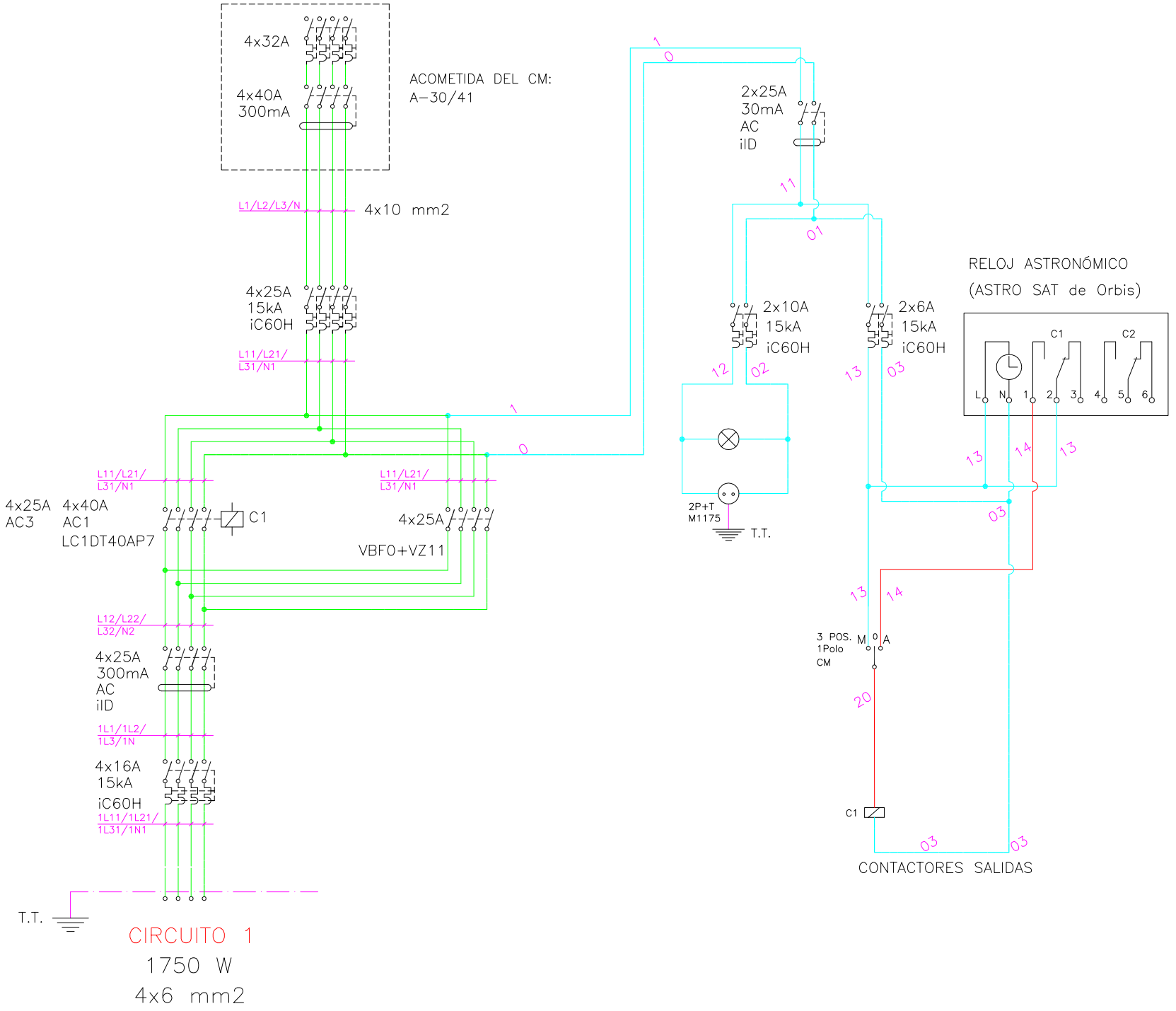

GERENCIA DE URBANISMO (AYUNTAMIENTO DE SEVILLA)

CONSERVACIÓN DE FUENTES Y MONUMENTOS	GMU	PARTE DE INSPECCIÓN CENTRO DE MANDO Y PROTECCIÓN	FECHA 08/09/17	HOJA

IDENTIFICACIÓN

SITUACIÓN REAL C.M.:	CALLE SANTA CLARA (TORRE DE DON FADRIQUE)	**COORD. X:**	234766.52	**COORD. Y:**	4143490.21
CENTRO DE MANDO Nº:	M-061	**SUMINISTRO Nº:**			
PLACA DE IDENTIFICACIÓN:	M-061/48	**TENSIÓN DE SUMINISTRO:**	380-220 V		
POTENCIA INSTALADA:	1600 W	**POTENCIA CONTRATADA:**			

TOMA DE VALORES

CONTADOR DE ACTIVA Nº : 7560575 **LECTURA:** 66363 kWh

CONTADOR DE REACTIVA Nº : **LECTURA:** kVARh

	HORA	R-S	S-T	R-T	R-N	S-N	T-N
TENSIÓN DIURNA EN VACÍO:	15:00	395	399	399	233	229	233
TENSIÓN NOCTURNA EN CARGA 100 % :	15:05	396	398	399	232	228	233

	HORA	R	S	T	N
INTENSIDAD LINEA GENERAL EN CARGA 100 % :	15:05	4.1	5.9	0.14	7.1

FACTOR DE POTENCIA	1.92
CORRIENTE DE FUGA GENERAL mA:	1.1

CIRCUITOS DE SALIDA	INTENSIDADES POR FASE				MAGNETOTERMICO	CONDUCTORES	AISLAMIENTO MΩ			
NÚMERO Y DESIGNACIÓN	R	S	T	N	TIPO/CALIBRE/PODER CORTE	SECCIÓN mm²	R	S	T	N
C1	3.9	5.8	0	7.3	4x25 A 15 k	4x1x25 / 16	0.78	0.87	11.4	0.85

CARACTERÍSTICAS DEL C.M.

CAJA ACOMETIDA: TIPO: CLAVED FUSIBLES: 3x63 A SISTEMA FIJACIÓN: EMPOTRADO PARED

DERIVACIÓN INDIVIDUAL: TIPO: 0.6 / 1 kv SECCIÓN: 4 (1x16) mm2

ARMARIO: TIPO: METALICO SISTEMA DE FIJACIÓN: EMPOTRADO PARED

EQ. MED. DIRECTA: SI **EQ. MED. INDIRECTA: Rel. de transformación:**

PROTECCIÓN GENERAL: TIPO: TERMICO CALIBRE: 4x40 A

TOMA DE CORRIENTE: SI **PUNTO DE LUZ:** SI **INT. TOMA CORR. Y PL:**

RELOJ: MARCA Y MODELO: ORBIS ASTRO IB Nº SERIE: 091098 / 04 VERSIÓN: 3.03

CONMUTADORES MANIOBRA: INT. NOMINAL: 20 A

PROTECCION CIR. MANIOBRA: DIFERENCIAL: 2x25 A 30mA TERMICO: 2x10 A 15 k

CONMUTADORES FUERZA: TIPO: ROTATIVO Nº: 1 INT. NOMINAL: 40 A

CONTACTORES: TIPO: LC1D40 MARCA: TELEMECANIQUE Nº: 1 INT. NOMINAL: 80 A

INTERRUPTOR DIFERENCIAL: Nº : 1 POLO: 4 SENSIBIL.: 300mA INT. NOMINAL: 40 A REARME:

PROTECCION CONTRA SOBRETENSIONES: MARCA: TIPO:

TOMA DE TIERRA: SECCIÓN : 35 mm2 RESISTENCIA: 55 Ω LATIGUILLOS PUERTAS: SI

GENERAL

REVISIÓN ELÉCTRICA: CABLEADOS: BORNAS Y CONEXIONES: CONTACTORES:

LIMPIEZA GENERAL: EXTERIOR ARMARIO: INTERIOR: ELEMENTOS EXTRAÑOS: CABLEADO: CONTACTORES:

OTROS COMPONENTES: PRODUCTO LIMPIADOR: AIRE COMPRIMIDO: HIDRÓFUGO:

ENGRASE: CANDADOS: BISAGRAS: CONTACTORES: OTROS:

REPASO CHAPA Y PINTURA: ABOLLADURAS: ÓXIDO: AJUSTES DE PUERTAS: PINTURA:

ESTANQUEIDAD: ORIFICIOS DE TUBOS ENTRADA Y SALIDA: OTRAS ABERTURAS EN LA CHAPA:

O.C.A.: FAVORABLE: SI CONDICIONADA: DENEGADA: PRÓXIMA REVISIÓN: 27/11/22 GRUPO:

OBSERVACIONES

c/. Lumbreras

c/. Santa Clara

c/. Becas

2

3

4

1

4x10

4x10

4x10

M-61/48

3(1x25) + 1x16

A

CONVENTO DE

SANTA CLARA

LEYENDA

V.S.A.P 400 W

CENTRO DE MANDO Y PROTECCIÓN

TORRE DE DON FADRIQUE
M-61

TORRE DE DON FADRIQUE (M-061)

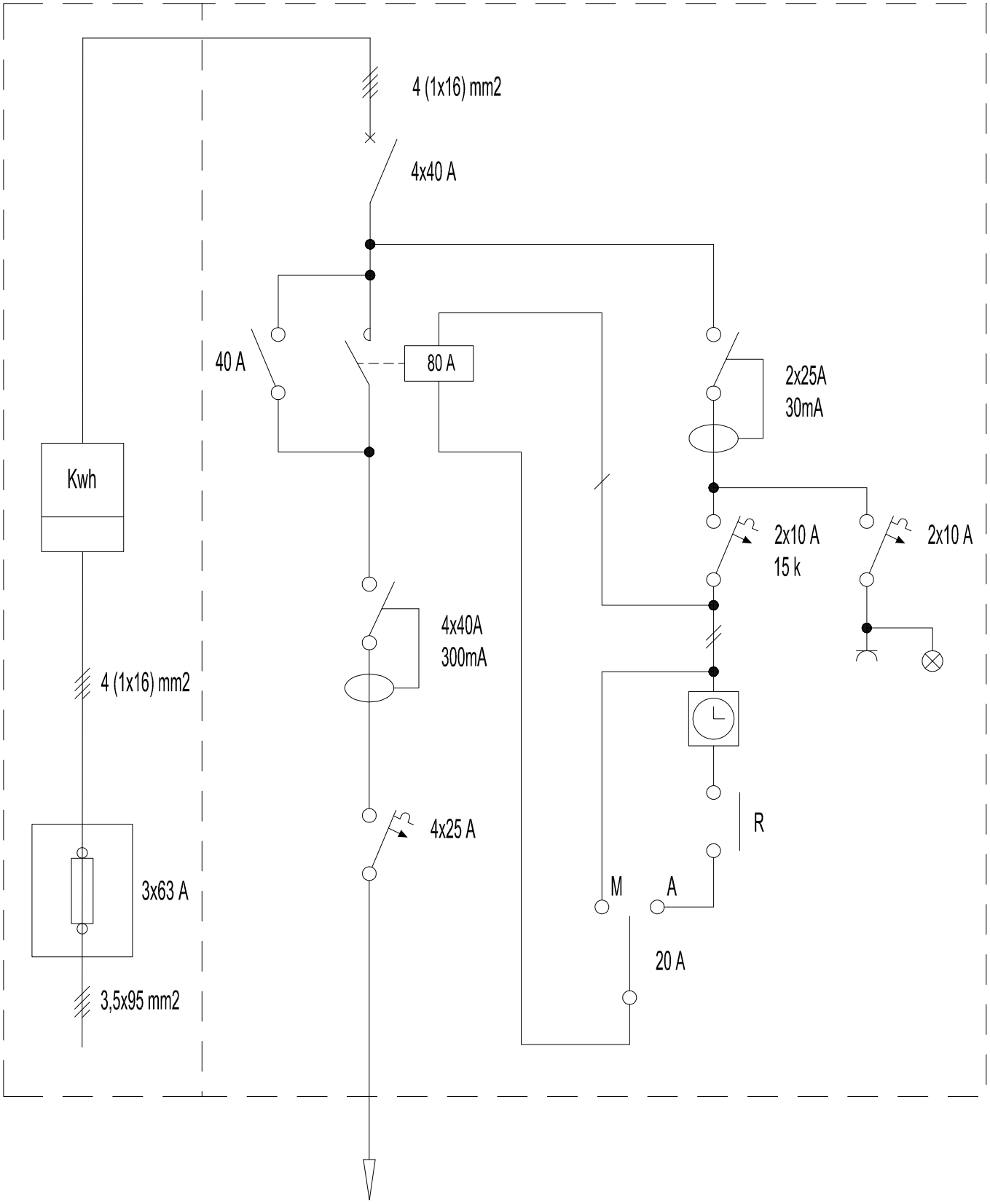

CIRCUITO 1

1600 W

3(1x25) +

1x16 mm2

GERENCIA DE URBANISMO (AYUNTAMIENTO DE SEVILLA)

CONSERVACIÓN DE FUENTES Y MONUMENTOS	GMU	PARTE DE INSPECCIÓN CENTRO DE MANDO Y PROTECCIÓN	FECHA 07/08/17	HOJA

IDENTIFICACIÓN

SITUACIÓN REAL C.M.:	CALLE SAN LUIS Nº 118 (IGLESIA SAN GIL)	**COORD. X:**	235412.82	**COORD. Y:**	4143682.99
CENTRO DE MANDO Nº:	M-062	**SUMINISTRO Nº:**			
PLACA DE IDENTIFICACIÓN:	M-062/48	**TENSIÓN DE SUMINISTRO:**	220-125 V		
POTENCIA INSTALADA:	4000 W	**POTENCIA CONTRATADA:**			

TOMA DE VALORES

CONTADOR DE ACTIVA Nº : **LECTURA:** kWh

CONTADOR DE REACTIVA Nº : **LECTURA:** kVARh

	HORA	R-S	S-T	R-T	R-N	S-N	T-N
TENSIÓN DIURNA EN VACÍO:		235	234	235			
TENSIÓN NOCTURNA EN CARGA 100 % :		233	233	234			

	HORA	R	S	T	N
INTENSIDAD LINEA GENERAL EN CARGA 100 % :		12.8	17.3	9.3	

FACTOR DE POTENCIA	1.39
CORRIENTE DE FUGA GENERAL mA:	0.56

CIRCUITOS DE SALIDA	INTENSIDADES POR FASE				MAGNETOTERMICO	CONDUCTORES	AISLAMIENTO MΩ			
NÚMERO Y DESIGNACIÓN	R	S	T	N	TIPO/CALIBRE/PODER CORTE	SECCIÓN mm²	R	S	T	N
C1	8.1	4.7	4.8		4x16 A 15 K	4 (1x6)	537	506	948	
C2	5.3	12.8	7.6		4x16 A 15 K	4 (1x6)	500	980	998	

CARACTERÍSTICAS DEL C.M.

CAJA ACOMETIDA: TIPO: FUSIBLES: SISTEMA FIJACIÓN:

DERIVACIÓN INDIVIDUAL: TIPO: 0.6 / 1kV SECCIÓN: 4x10 mm2

ARMARIO: TIPO: ARELSA SISTEMA DE FIJACIÓN: SUELO

EQ. MED. DIRECTA: **EQ. MED. INDIRECTA: Rel. de transformación:**

PROTECCIÓN GENERAL: TIPO: TERMICO CALIBRE: 4x32 A 15 K

TOMA DE CORRIENTE: SI **PUNTO DE LUZ:** SI **INT. TOMA CORR. Y PL:**

RELOJ: MARCA Y MODELO: ORBIS ASTRO SAT Nº SERIE: VERSIÓN: SAT - EVO - 20

CONMUTADORES MANIOBRA: INT. NOMINAL: 20 A

PROTECCION CIR. MANIOBRA: DIFERENCIAL: 2x25 A 30mA TERMICO: 2x10 A

CONMUTADORES FUERZA: TIPO: ISW Nº: 1 INT. NOMINAL: 40 A

CONTACTORES: TIPO: LC1DP60A MARCA: SCHNEIDER Nº: 1 INT. NOMINAL: 60 A

INTERRUPTOR DIFERENCIAL: Nº : 2 POLO: 4 SENSIBIL.: 300mA INT. NOMINAL: 25 A REARME:

PROTECCION CONTRA SOBRETENSIONES: MARCA: TIPO:

TOMA DE TIERRA: SECCIÓN : 35 mm2 RESISTENCIA: 21 Ω LATIGUILLOS PUERTAS: SI

GENERAL

REVISIÓN ELÉCTRICA: CABLEADOS: BORNAS Y CONEXIONES: CONTACTORES:

LIMPIEZA GENERAL: EXTERIOR ARMARIO: INTERIOR: ELEMENTOS EXTRAÑOS: CABLEADO: CONTACTORES:

OTROS COMPONENTES: PRODUCTO LIMPIADOR: AIRE COMPRIMIDO: HIDRÓFUGO:

ENGRASE: CANDADOS: BISAGRAS: CONTACTORES: OTROS:

REPASO CHAPA Y PINTURA: ABOLLADURAS: ÓXIDO: AJUSTES DE PUERTAS: PINTURA:

ESTANQUEIDAD: ORIFICIOS DE TUBOS ENTRADA Y SALIDA: OTRAS ABERTURAS EN LA CHAPA:

O.C.A.: FAVORABLE: SI CONDICIONADA: DENEGADA: PRÓXIMA REVISIÓN: 27/11/22 GRUPO:

OBSERVACIONES

-SE ALIMENTA AGUAS ABAJO DEL I.G DEL C.M DE A.P A-24/36

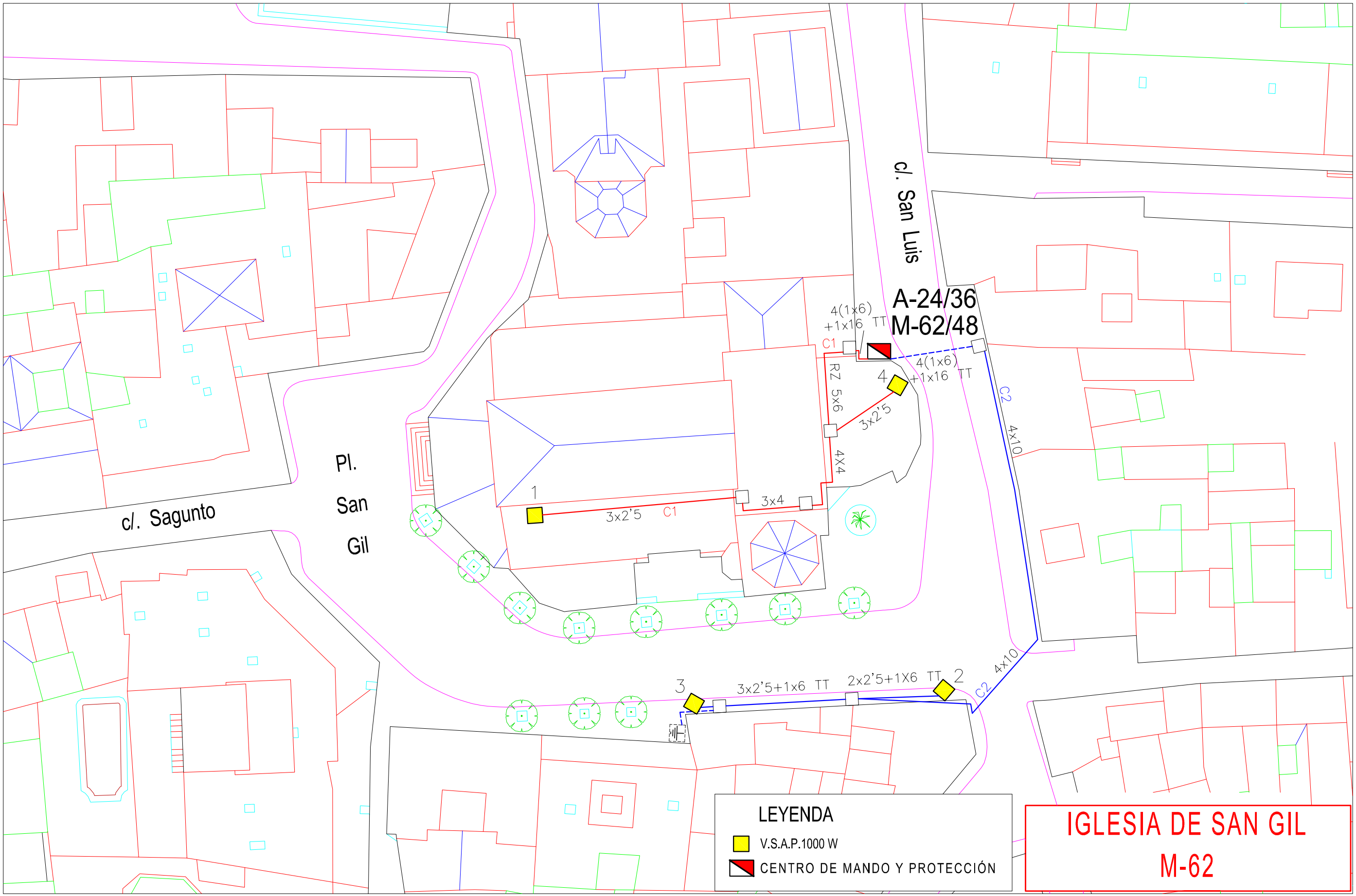
c/. San Luis
A-24/36
M-62/48
4(1x6)
+1x16 TT
C1
4(1x6)
+1x16 TT
C2
4x10
RZ 5x6
4
3x2'5
4X4
1
3x2'5 C1
3x4
Pl.
San
Gil
c/. Sagunto
3
3x2'5+1x6 TT
2x2'5+1X6 TT
2
C2 4x10
LEYENDA
V.S.A.P.1000 W
CENTRO DE MANDO Y PROTECCIÓN
IGLESIA DE SAN GIL
M-62

IGLESIA DE SAN GIL (M-062)

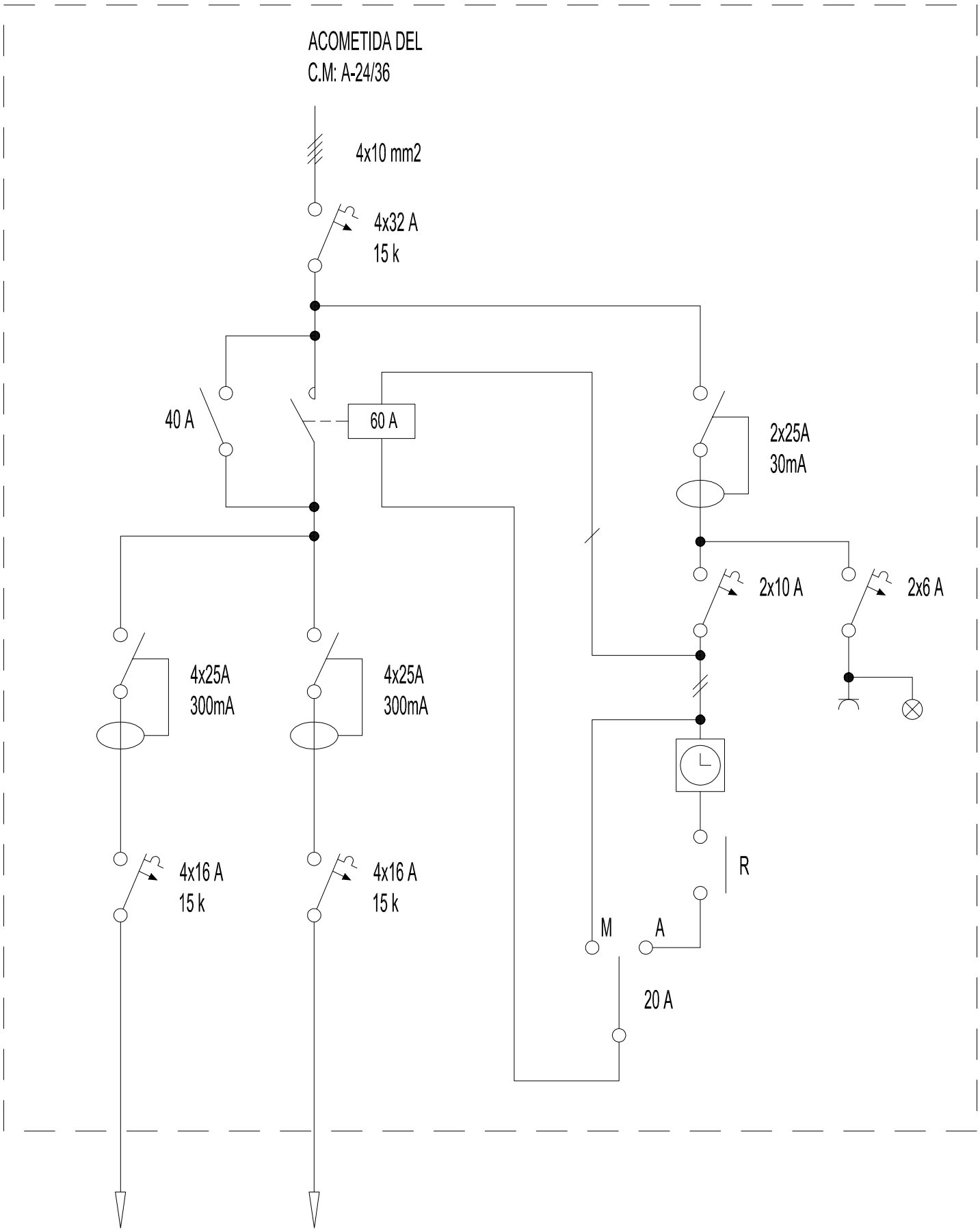

CIRCUITO 1
2000 W
4(1x6) +
1x16 T.T mm2

CIRCUITO 2
2000 W
4(1x6) +
1x16 T.T mm2

GERENCIA DE URBANISMO (AYUNTAMIENTO DE SEVILLA)

CONSERVACIÓN DE FUENTES Y MONUMENTOS	GMU	PARTE DE INSPECCIÓN CENTRO DE MANDO Y PROTECCIÓN	FECHA 19/11/2015	HOJA

IDENTIFICACIÓN

SITUACIÓN REAL C.M.:	CALLE SANTA ANA (CONVENTO DE SANTA ANA)	**COORD. X:**	234922.4	**COORD. Y:**	4143194.93
CENTRO DE MANDO Nº:	M-063	**SUMINISTRO Nº:**			
PLACA DE IDENTIFICACIÓN:	M-063/47	**TENSIÓN DE SUMINISTRO:**	230-125 V		
POTENCIA INSTALADA:	950 W	**POTENCIA CONTRATADA:**			

TOMA DE VALORES

CONTADOR DE ACTIVA Nº : **LECTURA:** kWh

CONTADOR DE REACTIVA Nº : **LECTURA:** kVARh

	HORA	R-S	S-T	R-T	R-N	S-N	T-N
TENSIÓN DIURNA EN VACÍO:	14:00	231	228	231			
TENSIÓN NOCTURNA EN CARGA 100 % :	14:15	230	229	231			

	HORA	R	S	T	N
INTENSIDAD LINEA GENERAL EN CARGA 100 % :	14:30	2.6	0	2.4	

FACTOR DE POTENCIA	0.97

CORRIENTE DE FUGA GENERAL:	R	S	T	N
	0.6	0.6	0.6	0.6

CIRCUITOS DE SALIDA	INTENSIDADES POR FASE				MAGNETOTERMICO	CONDUCTORES	AISLAMIENTO MΩ			
NÚMERO Y DESIGNACIÓN	R	S	T	N	TIPO/CALIBRE/PODER CORTE	SECCIÓN mm²	R	S	T	N
C1	2.5	0	2.5		3 (1x16)A 10kA	4x4	22	6.8	12.5	

CARACTERÍSTICAS DEL C.M.

CAJA ACOMETIDA: TIPO: FUSIBLES: SISTEMA FIJACIÓN:

DERIVACIÓN INDIVIDUAL: TIPO: 0.6 / 1kV SECCIÓN: 4x10 mm2

ARMARIO: TIPO: HIMEL SISTEMA DE FIJACIÓN: PARED

EQ. MED. DIRECTA: **EQ. MED. INDIRECTA: Rel. de transformación:**

PROTECCIÓN GENERAL: TIPO: TERMICO CALIBRE: 4x25 A

TOMA DE CORRIENTE: **PUNTO DE LUZ:** **INT. TOMA CORR. Y PL:**

RELOJ: MARCA Y MODELO: ORBIS ASTRO Nº SERIE: 091153 / 98 VERSIÓN: V3.01

CONMUTADORES MANIOBRA: INT. NOMINAL: 20 A

PROTECCION CIR. MANIOBRA: DIFERENCIAL: 2x25 A 30 mA TERMICO: 2x10 A

CONMUTADORES FUERZA: TIPO: GAVE Nº: 1 INT. NOMINAL: 25 A

CONTACTORES: TIPO: LC1D32 MARCA: SCHNEIDER Nº: 1 INT. NOMINAL: 32 A

INTERRUPTOR DIFERENCIAL: Nº : 1 POLO: 4 SENSIBIL.: 300 mA INT. NOMINAL: 25 A REARME:

PROTECCION CONTRA SOBRETENSIONES: MARCA: TIPO:

TOMA DE TIERRA: SECCIÓN : 10 mm2 RESISTENCIA: 8.5 Ω LATIGUILLOS PUERTAS: SI

GENERAL

REVISIÓN ELÉCTRICA: CABLEADOS: BIEN BORNAS Y CONEXIONES: BIEN CONTACTORES: BIEN

LIMPIEZA GENERAL: EXTERIOR ARMARIO: HECHO INTERIOR: HECHO ELEMENTOS EXTRAÑOS: NO CABLEADO: HECHO CONTACTORES: HECHO

OTROS COMPONENTES: HECHO PRODUCTO LIMPIADOR: AIRE COMPRIMIDO: APLICADO HIDRÓFUGO:

ENGRASE: CANDADOS: HECHO BISAGRAS: HECHO CONTACTORES: HECHO OTROS: HECHO

REPASO CHAPA Y PINTURA: ABOLLADURAS: BIEN ÓXIDO: NO AJUSTES DE PUERTAS: BIEN PINTURA: HECHO

ESTANQUEIDAD: ORIFICIOS DE TUBOS ENTRADA Y SALIDA: BIEN OTRAS ABERTURAS EN LA CHAPA:

O.C.A.: FAVORABLE: SI CONDICIONADA: DENEGADA: PRÓXIMA REVISIÓN: 10/11/2020 GRUPO:

OBSERVACIONES

-SE ALIMENTA DE C.M. DE A.P. A-29/10

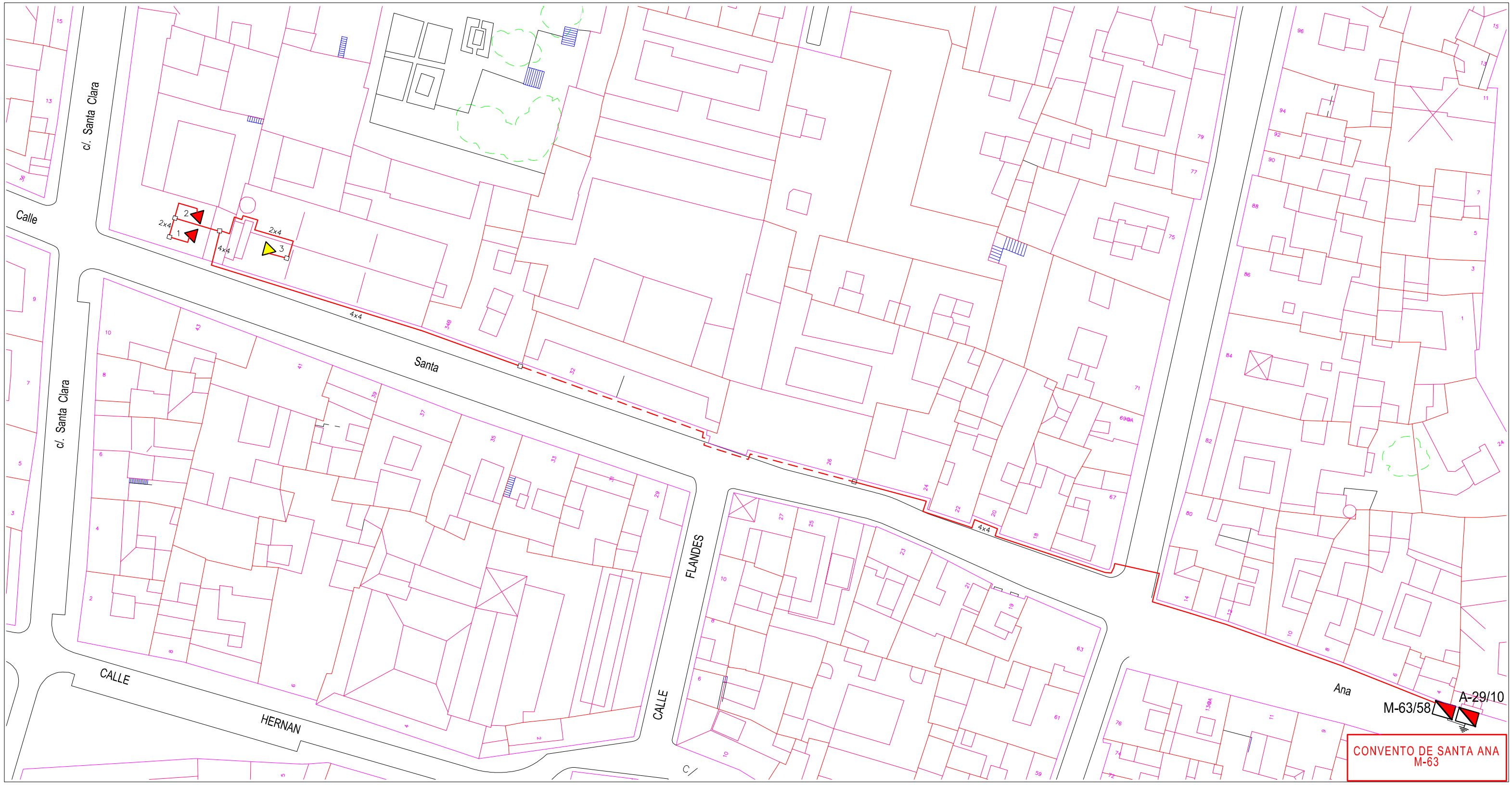

c/. Santa Clara
Calle
Santa
Ana
CALLE
HERNAN
CALLE
FLANDES
2x4
4x4
M-63/58
A-29/10
CONVENTO DE SANTA ANA
M-63

CONVENTO DE SANTA ANA (M-063)

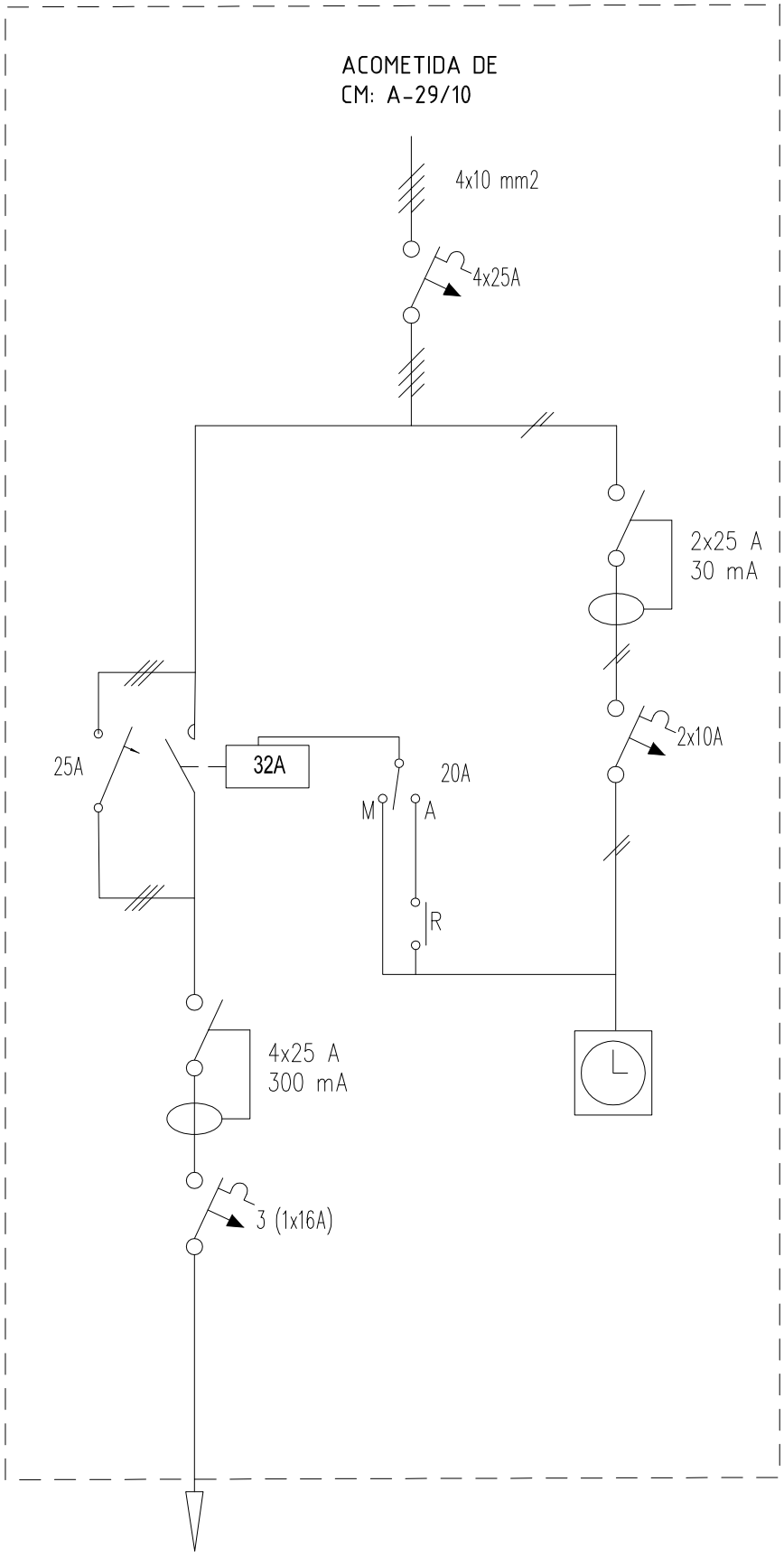

CIRCUITO 1

950 W

4x4 mm2

GERENCIA DE URBANISMO (AYUNTAMIENTO DE SEVILLA)

CONSERVACIÓN DE FUENTES Y MONUMENTOS	GMU	PARTE DE INSPECCIÓN CENTRO DE MANDO Y PROTECCIÓN	FECHA 22/02/2016	HOJA

IDENTIFICACIÓN

SITUACIÓN REAL C.M.:	CALLE IMAGEN Nº 2 ESQUINA PLAZA DE LA ENCARNACION (IGLESIA DE LA ANUNCIACION)	**COORD. X:**	235186.9	**COORD. Y:**	4142627.15
CENTRO DE MANDO Nº:	M-064	**SUMINISTRO Nº:**			
PLACA DE IDENTIFICACIÓN:	M-064/59	**TENSIÓN DE SUMINISTRO:**		380-220 V	
POTENCIA INSTALADA:	2000 W	**POTENCIA CONTRATADA:**			

TOMA DE VALORES

CONTADOR DE ACTIVA Nº : **LECTURA:** kWh

CONTADOR DE REACTIVA Nº : **LECTURA:** kVARh

	HORA	R-S	S-T	R-T	R-N	S-N	T-N
TENSIÓN DIURNA EN VACÍO:	18:15	399	403	398	238	238	225
TENSIÓN NOCTURNA EN CARGA 100 % :	18:15	398	402	399	232	237	230

	HORA	R	S	T	N
INTENSIDAD LINEA GENERAL EN CARGA 100 % :	18:15	6.3	0	3.5	4.3

FACTOR DE POTENCIA	0.43

	R	S	T	N
CORRIENTE DE FUGA GENERAL mA:	6.1	0	3.5	4.3

CIRCUITOS DE SALIDA	INTENSIDADES POR FASE				MAGNETOTERMICO	CONDUCTORES	AISLAMIENTO MΩ			
NÚMERO Y DESIGNACIÓN	R	S	T	N	TIPO/CALIBRE/PODER CORTE	SECCIÓN mm²	R	S	T	N
C1	6.3	0	3.5	4.3	4x16 A 6K	5x6	81	81	∞	81

CARACTERÍSTICAS DEL C.M.

CAJA ACOMETIDA: TIPO: FUSIBLES: SISTEMA FIJACIÓN:

DERIVACIÓN INDIVIDUAL: TIPO: UNIPOLAR SECCIÓN: 4 (1x10) mm2

ARMARIO: TIPO: MONOLITO METALICO SISTEMA DE FIJACIÓN: SUELO

EQ. MED. DIRECTA: **EQ. MED. INDIRECTA: Rel. de transformación:**

PROTECCIÓN GENERAL: TIPO: CALIBRE:

TOMA DE CORRIENTE: **PUNTO DE LUZ:** SI **INT. TOMA CORR. Y PL:**

RELOJ: MARCA Y MODELO: ORBIS ASTRO SAT Nº SERIE: VERSIÓN:

CONMUTADORES MANIOBRA: INT. NOMINAL: 16 A

PROTECCION CIR. MANIOBRA: DIFERENCIAL: 2x40 A 30mA TERMICO: 2x10 A

CONMUTADORES FUERZA: TIPO: ROTATIVO Nº: 1 INT. NOMINAL: 40 A

CONTACTORES: TIPO: CB1510 MARCA: GENERAL ELECTRIC Nº: 1 INT. NOMINAL: 30 A

INTERRUPTOR DIFERENCIAL: Nº : 1 POLO: 4 SENSIBIL.: 300mA INT. NOMINAL: 40 A REARME:

PROTECCION CONTRA SOBRETENSIONES: MARCA: TIPO:

TOMA DE TIERRA: SECCIÓN : 16 mm2 RESISTENCIA: 1 Ω LATIGUILLOS PUERTAS: SI

GENERAL

REVISIÓN ELÉCTRICA: CABLEADOS: BORNAS Y CONEXIONES: CONTACTORES:

LIMPIEZA GENERAL: EXTERIOR ARMARIO: INTERIOR: ELEMENTOS EXTRAÑOS: CABLEADO: CONTACTORES:

OTROS COMPONENTES: PRODUCTO LIMPIADOR: AIRE COMPRIMIDO: HIDRÓFUGO:

ENGRASE: CANDADOS: BISAGRAS: CONTACTORES: OTROS:

REPASO CHAPA Y PINTURA: ABOLLADURAS: ÓXIDO: AJUSTES DE PUERTAS: PINTURA:

ESTANQUEIDAD: ORIFICIOS DE TUBOS ENTRADA Y SALIDA: OTRAS ABERTURAS EN LA CHAPA:

O.C.A.: FAVORABLE: SI CONDICIONADA: DENEGADA: PRÓXIMA REVISIÓN: 03/12/2019 GRUPO:

OBSERVACIONES

-SE ALIMENTA DEL C.M DE A.P A-29/46 MEDIANTE INTERRUPTOR MAGNETOTERMICO DE 4x63A.

-PASA O.C.A JUNTO CON EL C.M DE A.P A-29/46

-ESTA SITUADO EN EL INTERIOR DE DICHO C.M.

AP1
3x2,5
c/. Laraña
5x6
5x6
5x6
2
3x2,5
3
3x2,5
5
3x6
3x2,5
4
3x2,5
5x6
5x6
5x6
5x6
Pl. de la
Encarnación
C-1
5x6
A-29/46
M-64/59
IGLESIA DE LA ANUNCIACION
M-64

IGLESIA DE LA ANUNCIACIÓN (M-064)

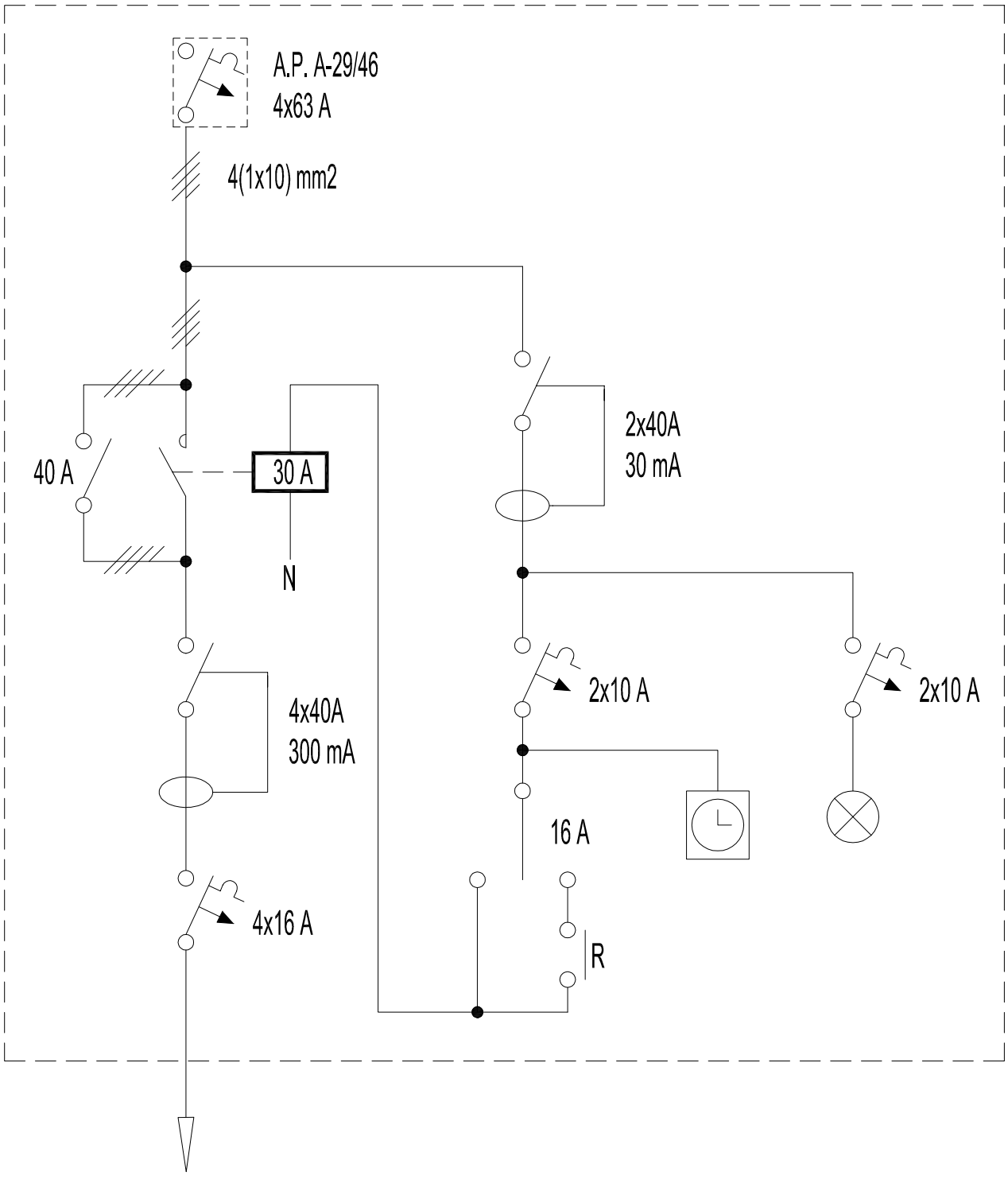

CIRCUITO 1

5x6 mm2

2000 W

GERENCIA DE URBANISMO (AYUNTAMIENTO DE SEVILLA)

CONSERVACIÓN DE FUENTES Y MONUMENTOS	GMU	PARTE DE INSPECCIÓN CENTRO DE MANDO Y PROTECCIÓN	FECHA 05/10/17	HOJA

IDENTIFICACIÓN

SITUACIÓN REAL C.M.:	CALLE ORFILA (IGLESIA SAN ANDRES)	**COORD. X:**	234970.66	**COORD. Y:**	4142758.16
CENTRO DE MANDO Nº:	M-065	**SUMINISTRO Nº:**			
PLACA DE IDENTIFICACIÓN:	M-065/59	**TENSIÓN DE SUMINISTRO:**	220-125 V		
POTENCIA INSTALADA:	1700 W	**POTENCIA CONTRATADA:**			

TOMA DE VALORES

CONTADOR DE ACTIVA Nº : **LECTURA:** kWh

CONTADOR DE REACTIVA Nº : **LECTURA:** kVARh

	HORA	R-S	S-T	R-T	R-N	S-N	T-N
TENSIÓN DIURNA EN VACÍO:	18:45	231	231	232			
TENSIÓN NOCTURNA EN CARGA 100 % :	18:45	229	230	331			

	HORA	R	S	T	N
INTENSIDAD LINEA GENERAL EN CARGA 100 % :	18:45	11.3	12.3	4	

FACTOR DE POTENCIA	0.62

	R	S	T	N
CORRIENTE DE FUGA GENERAL A:	10.1	8.9	2.8	

CIRCUITOS DE SALIDA	INTENSIDADES POR FASE				MAGNETOTERMICO	CONDUCTORES	AISLAMIENTO MΩ			
NÚMERO Y DESIGNACIÓN	R	S	T	N	TIPO/CALIBRE/PODER CORTE	SECCIÓN mm²	R	S	T	N
C1	11.3	12.3	4		4x16 A 15K	4x6	130	120	140	

CARACTERÍSTICAS DEL C.M.

CAJA ACOMETIDA: TIPO: FUSIBLES: SISTEMA FIJACIÓN:

DERIVACIÓN INDIVIDUAL: TIPO: TRENZADO RZ SECCIÓN: 4x10 mm2

ARMARIO: TIPO: METALICO PINAZO SISTEMA DE FIJACIÓN: FACHADA

EQ. MED. DIRECTA: **EQ. MED. INDIRECTA: Rel. de transformación:**

PROTECCIÓN GENERAL: TIPO: TERMICO CALIBRE: 4x25 A 15K

TOMA DE CORRIENTE: SI **PUNTO DE LUZ:** SI **INT. TOMA CORR. Y PL.:** 2x16 A 15K

RELOJ: MARCA Y MODELO: ORBIS ASTRO SAT Nº SERIE: VERSIÓN:

CONMUTADORES MANIOBRA: INT. NOMINAL: 20 A

PROTECCION CIR. MANIOBRA: DIFERENCIAL: 2x25 A 30mA TERMICO: 2x6 A 15K

CONMUTADORES FUERZA: TIPO: ROTATIVO Nº: 1 INT. NOMINAL: 25 A

CONTACTORES: TIPO: LC1DT40 MARCA: SCHNEIDER Nº: 1 INT. NOMINAL: 40 A

INTERRUPTOR DIFERENCIAL: Nº : 1 POLO: 4 SENSIBIL.: 300mA INT. NOMINAL: 25 A REARME:

PROTECCION CONTRA SOBRETENSIONES: MARCA: TIPO:

TOMA DE TIERRA: SECCIÓN : 16 mm2 RESISTENCIA: 50 Ω LATIGUILLOS PUERTAS:

GENERAL

REVISIÓN ELÉCTRICA: CABLEADOS: BORNAS Y CONEXIONES: CONTACTORES:

LIMPIEZA GENERAL: EXTERIOR ARMARIO: INTERIOR: ELEMENTOS EXTRAÑOS: CABLEADO: CONTACTORES:

OTROS COMPONENTES: PRODUCTO LIMPIADOR: AIRE COMPRIMIDO: HIDRÓFUGO:

ENGRASE: CANDADOS: BISAGRAS: CONTACTORES: OTROS:

REPASO CHAPA Y PINTURA: ABOLLADURAS: ÓXIDO: AJUSTES DE PUERTAS: PINTURA:

ESTANQUEIDAD: ORIFICIOS DE TUBOS ENTRADA Y SALIDA: OTRAS ABERTURAS EN LA CHAPA:

O.C.A.: FAVORABLE: SI CONDICIONADA: DENEGADA: PRÓXIMA REVISIÓN: 14/10/21 GRUPO:

OBSERVACIONES

-SE ALIMENTA DE C.M DE A.P A-29/22 MEDIANTE INTERRUPTOR MAGNETOTÉRMICO DE 4x40 A 15K.

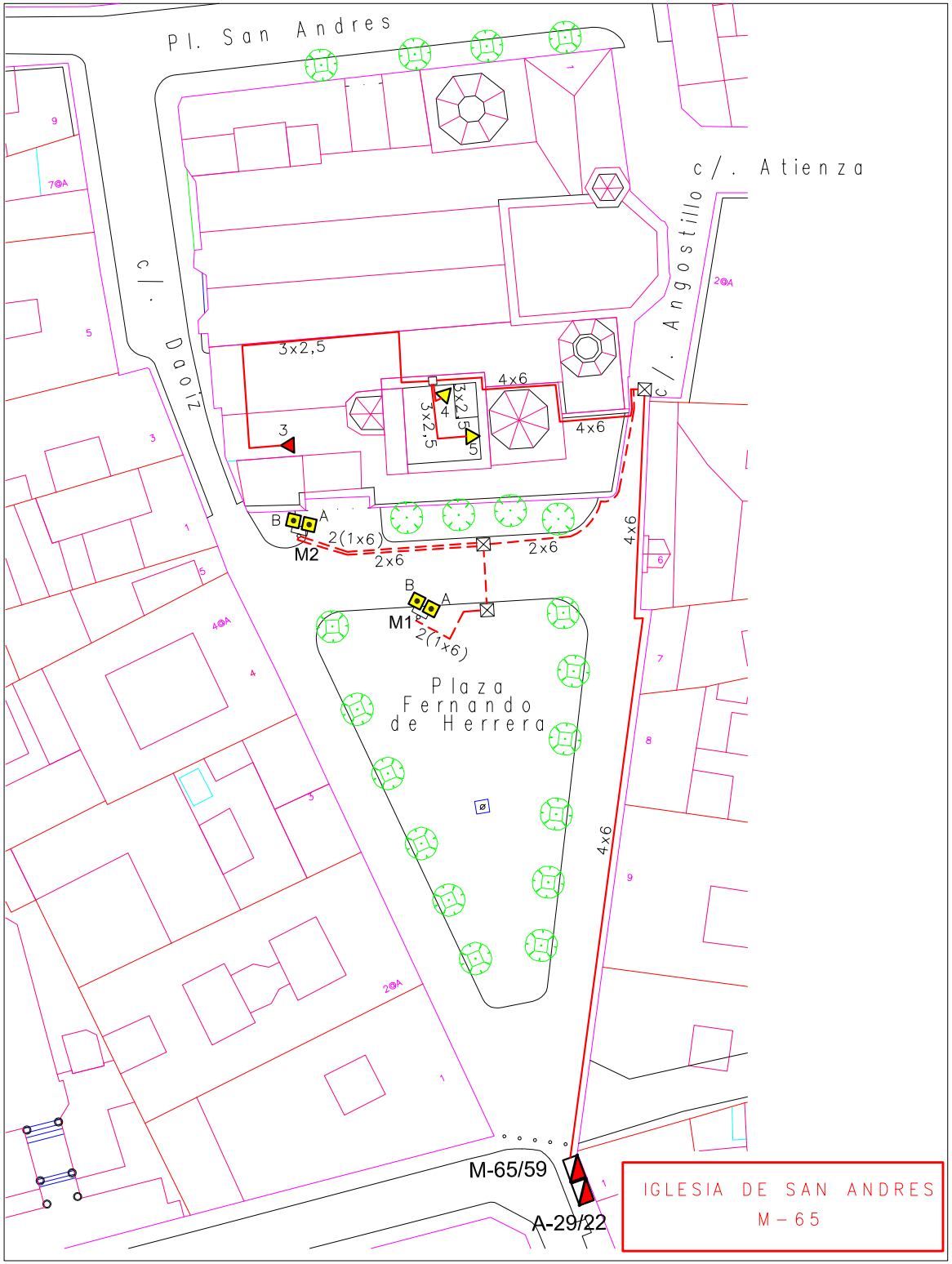
Pl. San Andres
c/. Atienza
c/. Angostillo
c/. Daoiz
3x2,5
4x6
3x2,5
4
5
3
4x6
B
A
2(1x6)
M2
2x6
2x6
4x6
B
A
M1
2(1x6)
Plaza
Fernando
de Herrera
4x6
M-65/59
A-29/22
IGLESIA DE SAN ANDRES
M – 65

IGLESIA DE SAN ANDRÉS (M-065)

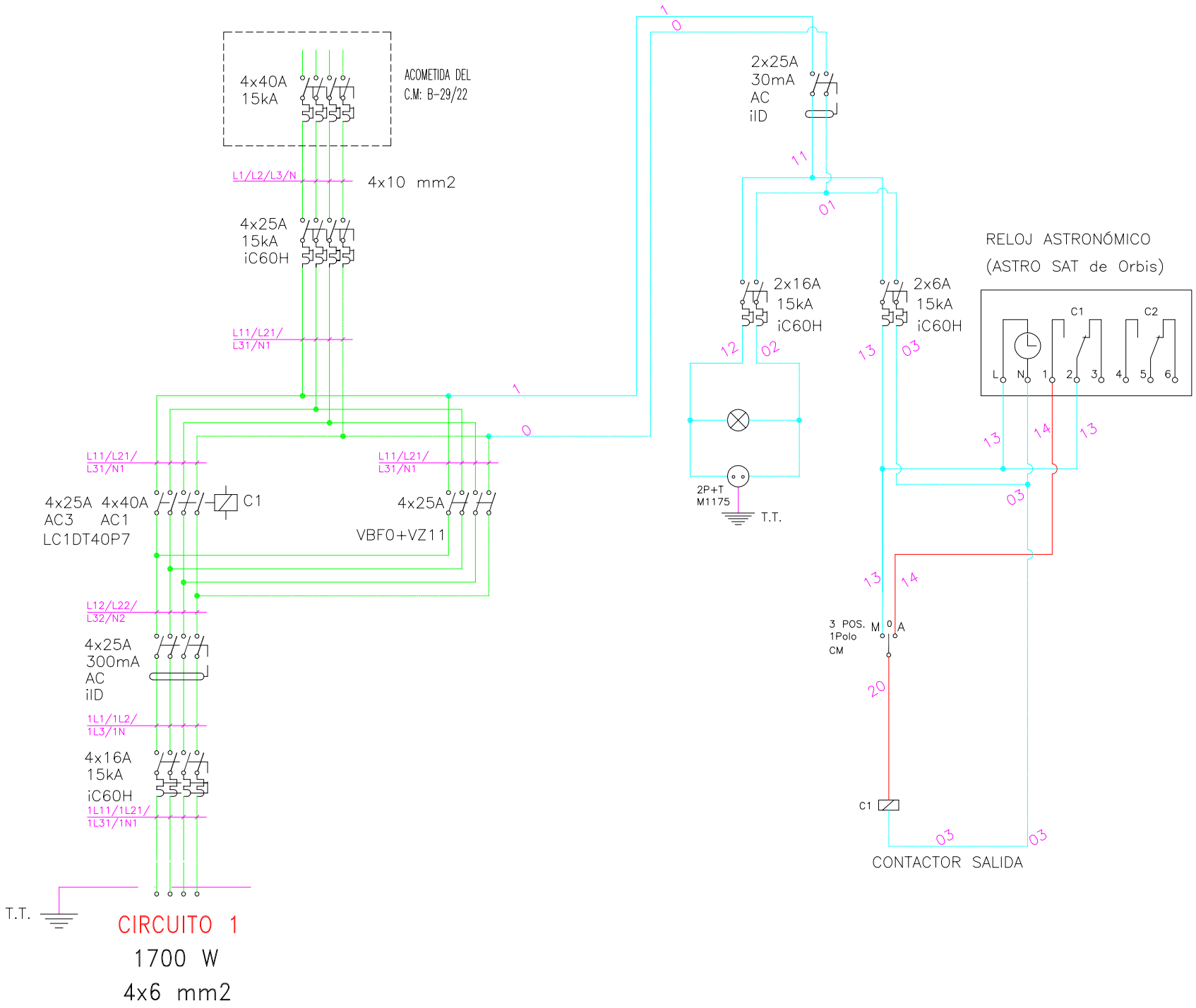

GERENCIA DE URBANISMO (AYUNTAMIENTO DE SEVILLA)

CONSERVACIÓN DE FUENTES Y MONUMENTOS	GMU	PARTE DE INSPECCIÓN CENTRO DE MANDO Y PROTECCIÓN	FECHA 21/09/17	HOJA

IDENTIFICACIÓN

SITUACIÓN REAL C.M.:	CALLE SOCORRO (IGLESIA SAN ROMAN)	**COORD. X:**	235617.13	**COORD. Y:**	4142887.02
CENTRO DE MANDO Nº:	M-066	**SUMINISTRO Nº:**			
PLACA DE IDENTIFICACIÓN:	M-066/59	**TENSIÓN DE SUMINISTRO:**	230-125 V		
POTENCIA INSTALADA:	1050 W	**POTENCIA CONTRATADA:**			

TOMA DE VALORES

CONTADOR DE ACTIVA Nº : **LECTURA:** kWh

CONTADOR DE REACTIVA Nº : **LECTURA:** kVARh

	HORA	R-S	S-T	R-T	R-N	S-N	T-N
TENSIÓN DIURNA EN VACÍO:		228	227	226			
TENSIÓN NOCTURNA EN CARGA 100 % :		228	227	226			

	HORA	R	S	T	N
INTENSIDAD LINEA GENERAL EN CARGA 100 % :		2.6	2.8	2.9	

FACTOR DE POTENCIA	1.48
CORRIENTE DE FUGA GENERAL A:	0.7

CIRCUITOS DE SALIDA	INTENSIDADES POR FASE				MAGNETOTERMICO	CONDUCTORES	AISLAMIENTO MΩ			
NÚMERO Y DESIGNACIÓN	R	S	T	N	TIPO/CALIBRE/PODER CORTE	SECCIÓN mm²	R	S	T	N
C1	2.6	2.8	2.9		4x16 A 15 K	4x10	912	1670	1040	

CARACTERÍSTICAS DEL C.M.

CAJA ACOMETIDA: TIPO: FUSIBLES: SISTEMA FIJACIÓN:

DERIVACIÓN INDIVIDUAL: TIPO: 0.6 / 1 Kv SECCIÓN: 4x10 mm2

ARMARIO: TIPO: ACERO INOXIDABLE SISTEMA DE FIJACIÓN: PARED

EQ. MED. DIRECTA: **EQ. MED. INDIRECTA: Rel. de transformación:**

PROTECCIÓN GENERAL: TIPO: TERMICO CALIBRE: 4x25 A 15 K

TOMA DE CORRIENTE: SI **PUNTO DE LUZ:** SI **INT. TOMA CORR. Y PL:**

RELOJ: MARCA Y MODELO: ORBIS ASTRO SAT Nº SERIE: VERSIÓN: SAT - EVO - 20

CONMUTADORES MANIOBRA: INT. NOMINAL: 20 A

PROTECCION CIR. MANIOBRA: DIFERENCIAL: 2x25 A 30mA TERMICO: 2x6 A 15 K

CONMUTADORES FUERZA: TIPO: ROTATIVO Nº: 1 INT. NOMINAL: 25 A

CONTACTORES: TIPO: LC1CT40 MARCA: SCHNEIDER Nº: 1 INT. NOMINAL: 40 A

INTERRUPTOR DIFERENCIAL: Nº : 1 POLO: 4 SENSIBIL.: 300mA INT. NOMINAL: 25 A REARME:

PROTECCION CONTRA SOBRETENSIONES: MARCA: TIPO:

TOMA DE TIERRA: SECCIÓN : 16 mm2 RESISTENCIA: 2 Ω LATIGUILLOS PUERTAS: SI

GENERAL

REVISIÓN ELÉCTRICA: CABLEADOS: BORNAS Y CONEXIONES: CONTACTORES:

LIMPIEZA GENERAL: EXTERIOR ARMARIO: INTERIOR: ELEMENTOS EXTRAÑOS: CABLEADO: CONTACTORES:

OTROS COMPONENTES: PRODUCTO LIMPIADOR: AIRE COMPRIMIDO: HIDRÓFUGO:

ENGRASE: CANDADOS: BISAGRAS: CONTACTORES: OTROS:

REPASO CHAPA Y PINTURA: ABOLLADURAS: ÓXIDO: AJUSTES DE PUERTAS: PINTURA:

ESTANQUEIDAD: ORIFICIOS DE TUBOS ENTRADA Y SALIDA: OTRAS ABERTURAS EN LA CHAPA:

O.C.A.: FAVORABLE: SI CONDICIONADA: DENEGADA: PRÓXIMA REVISIÓN: 27/11/22 GRUPO:

OBSERVACIONES

-SE ALIMENTA DEL C.M DE A.P A-30/26 MEDIANTE DIFERENCIAL 4x40 A 300mA Y TERMICO DE 4x32 A.

c/ Socorro

c/. Enladrillada

M-66/59

A-30/26

4x10

3x2'5

4x6

3x2'5

3x2'5

2

3

Pl. San

Román

c/ Sol

LEYENDA

V.S.A.P 400 W

V.S.A.P. 250 W

CENTRO DE MANDO Y PROTECCIÓN

IGLESIA DE SAN ROMAN

M-66

IGLESIA DE SAN ROMÁN (M-066)

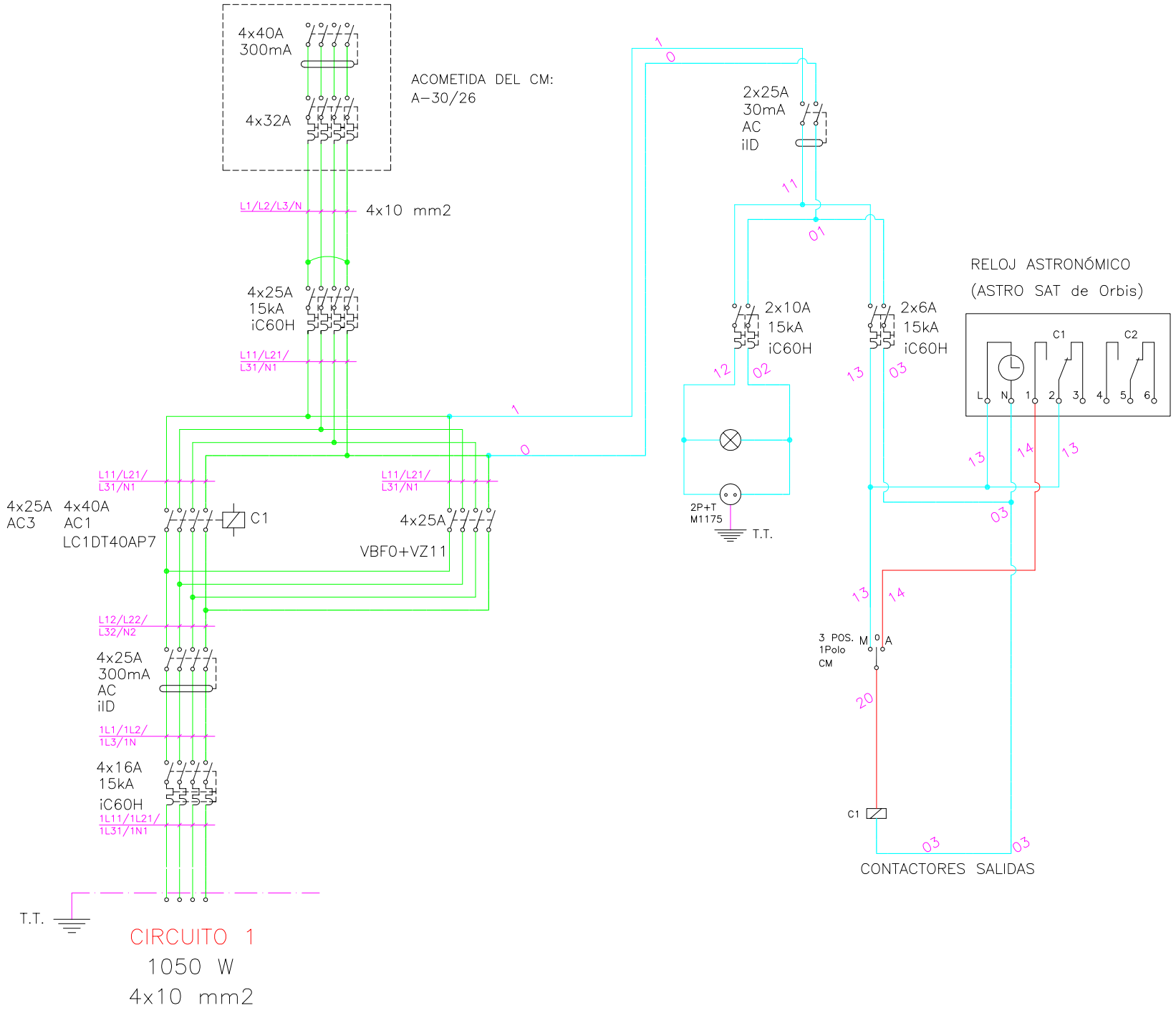

GERENCIA DE URBANISMO (AYUNTAMIENTO DE SEVILLA)

CONSERVACIÓN DE FUENTES Y MONUMENTOS	GMU	PARTE DE INSPECCIÓN CENTRO DE MANDO Y PROTECCIÓN	FECHA 21/03/17	HOJA

IDENTIFICACIÓN

SITUACIÓN REAL C.M.:	CALLE MORGADO Nº 20 (IGLESIA SAN MARTIN)	**COORD. X:**	2349.70.2	**COORD. Y:**	4143035.35
CENTRO DE MANDO Nº:	M-067	**SUMINISTRO Nº:**			
PLACA DE IDENTIFICACIÓN:	M-067/59	**TENSIÓN DE SUMINISTRO:**		230-125 V	
POTENCIA INSTALADA:	800 W	**POTENCIA CONTRATADA:**			

TOMA DE VALORES

CONTADOR DE ACTIVA Nº : **LECTURA:** kWh

CONTADOR DE REACTIVA Nº : **LECTURA:** kVARh

	HORA	R-S	S-T	R-T	R-N	S-N	T-N
TENSIÓN DIURNA EN VACÍO:		231	228	232			
TENSIÓN NOCTURNA EN CARGA 100 % :		230	228	230			

	HORA	R	S	T	N
INTENSIDAD LINEA GENERAL EN CARGA 100 % :	17:45	8,7	0	8,6	

FACTOR DE POTENCIA	1,25

	R	S	T	N
CORRIENTE DE FUGA GENERAL A:	3,3	5.7	3,4	

CIRCUITOS DE SALIDA	INTENSIDADES POR FASE				MAGNETOTERMICO	CONDUCTORES	AISLAMIENTO MΩ			
NÚMERO Y DESIGNACIÓN	R	S	T	N	TIPO/CALIBRE/PODER CORTE	SECCIÓN mm²	R	S	T	N
C1	4,2	2,5	5,5		4x16 A 15K	4x6	1,1	19,8	1,2	

CARACTERÍSTICAS DEL C.M.

CAJA ACOMETIDA: TIPO: FUSIBLES: SISTEMA FIJACIÓN:

DERIVACIÓN INDIVIDUAL: TIPO: 0.6 / 1Kv SECCIÓN: 4x10 mm2

ARMARIO: TIPO: METALICO PINAZO SISTEMA DE FIJACIÓN: FACHADA

EQ. MED. DIRECTA: **EQ. MED. INDIRECTA: Rel. de transformación:**

PROTECCIÓN GENERAL: TIPO: TERMICO CALIBRE: 4x25 A 15K

TOMA DE CORRIENTE: SI **PUNTO DE LUZ:** SI **INT. TOMA CORR. Y PL:**

RELOJ: MARCA Y MODELO: ORBIS ASTRO SAT Nº SERIE: VERSIÓN:

CONMUTADORES MANIOBRA: INT. NOMINAL:

PROTECCION CIR. MANIOBRA: DIFERENCIAL: 2x25 A 300mA TERMICO: 2x6 A

CONMUTADORES FUERZA: TIPO: ROTATIVO Nº: 1 INT. NOMINAL: 25 A

CONTACTORES: TIPO: LC1DT40 MARCA: SCHNEIDER Nº: 1 INT. NOMINAL: 40 A

INTERRUPTOR DIFERENCIAL: Nº : 1 POLO: 4 SENSIBIL.: 300mA INT. NOMINAL: 25 A REARME:

PROTECCION CONTRA SOBRETENSIONES: MARCA: TIPO:

TOMA DE TIERRA: SECCIÓN : 16 mm2 RESISTENCIA: 13 Ω LATIGUILLOS PUERTAS: SI

GENERAL

REVISIÓN ELÉCTRICA: CABLEADOS: BORNAS Y CONEXIONES: CONTACTORES:

LIMPIEZA GENERAL: EXTERIOR ARMARIO: INTERIOR: ELEMENTOS EXTRAÑOS: CABLEADO: CONTACTORES:

OTROS COMPONENTES: PRODUCTO LIMPIADOR: AIRE COMPRIMIDO: HIDRÓFUGO:

ENGRASE: CANDADOS: BISAGRAS: CONTACTORES: OTROS:

REPASO CHAPA Y PINTURA: ABOLLADURAS: ÓXIDO: AJUSTES DE PUERTAS: PINTURA:

ESTANQUEIDAD: ORIFICIOS DE TUBOS ENTRADA Y SALIDA: OTRAS ABERTURAS EN LA CHAPA:

O.C.A.: FAVORABLE: SI CONDICIONADA: DENEGADA: PRÓXIMA REVISIÓN: 16/12/21 GRUPO:

OBSERVACIONES

-SE ALIMENTA AGUAS ABAJO DEL C.M DE A.P A-29/60 MEDIANTE TERMICO 4x32 A 15K Y DIFERENCIAL 4x40 A 300mA.

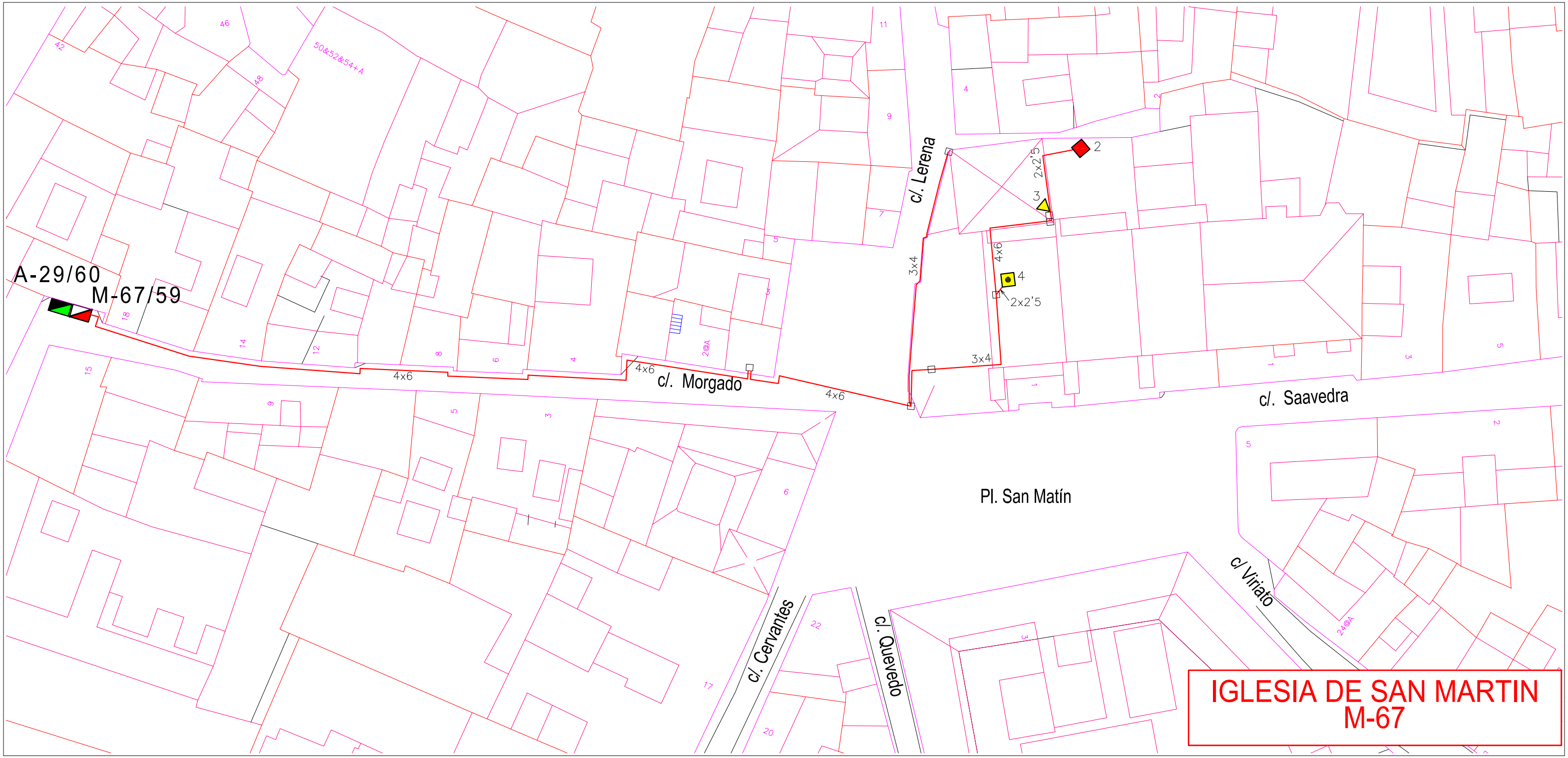
A-29/60
M-67/59
c/. Morgado
c/. Lerena
c/. Saavedra
Pl. San Matín
c/. Cervantes
c/. Quevedo
c/ Viriato
4x6
3x4
2x2'5
IGLESIA DE SAN MARTIN
M-67

IGLESIA DE SAN MARTÍN (M-067)

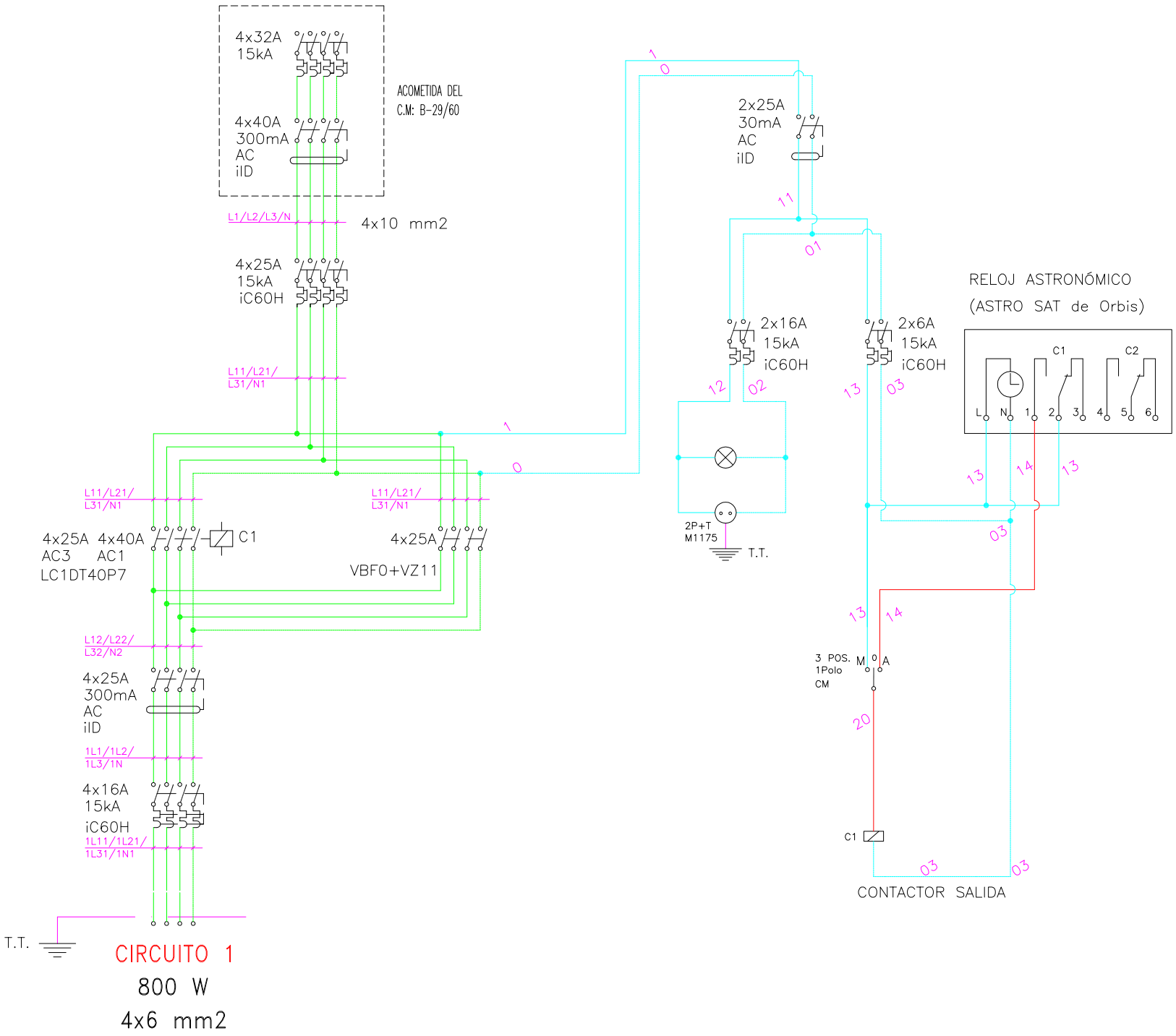

GERENCIA DE URBANISMO (AYUNTAMIENTO DE SEVILLA)

CONSERVACIÓN DE FUENTES Y MONUMENTOS	GMU	PARTE DE INSPECCIÓN CENTRO DE MANDO Y PROTECCIÓN	FECHA 13/03/17	HOJA

IDENTIFICACIÓN

SITUACIÓN REAL C.M.: CALLE GUADIANA Nº 4 (IGLESIA OMNIUN SANCTORUN) **COORD. X:** 235165.02 **COORD. Y:** 4143248.85

CENTRO DE MANDO Nº: M-068 **SUMINISTRO Nº:**

PLACA DE IDENTIFICACIÓN: M-068/48 **TENSIÓN DE SUMINISTRO:** 230-125 V

POTENCIA INSTALADA: 3000 W **POTENCIA CONTRATADA:**

TOMA DE VALORES

CONTADOR DE ACTIVA Nº : **LECTURA:** kWh

CONTADOR DE REACTIVA Nº : **LECTURA:** kVARh

	HORA	R-S	S-T	R-T	R-N	S-N	T-N
TENSIÓN DIURNA EN VACÍO:	11:00	236	238	235			
TENSIÓN NOCTURNA EN CARGA 100 % :	11.00	234	238	235			

	HORA	R	S	T	N
INTENSIDAD LINEA GENERAL EN CARGA 100 % :	11:00	12	9.5	8.8	

FACTOR DE POTENCIA	1.67

	R	S	T	N
CORRIENTE DE FUGA GENERAL A:	18.7	13.4	7.6	

CIRCUITOS DE SALIDA	INTENSIDADES POR FASE				MAGNETOTERMICO	CONDUCTORES	AISLAMIENTO MΩ			
NÚMERO Y DESIGNACIÓN	R	S	T	N	TIPO/CALIBRE/PODER CORTE	SECCIÓN mm²	R	S	T	N
C1	12	9.5	8.8		4x16 A 6K	4x6	∞	∞	∞	

CARACTERÍSTICAS DEL C.M.

CAJA ACOMETIDA: TIPO: FUSIBLES: SISTEMA FIJACIÓN:

DERIVACIÓN INDIVIDUAL: TIPO: 0.6 / 1kV SECCIÓN: 4x10 mm2

ARMARIO: TIPO: ACERO INOX SISTEMA DE FIJACIÓN: FACHADA

EQ. MED. DIRECTA: **EQ. MED. INDIRECTA: Rel. de transformación:**

PROTECCIÓN GENERAL: TIPO: TERMICO CALIBRE: 4x32 A 15 KA

TOMA DE CORRIENTE: SI **PUNTO DE LUZ:** SI **INT. TOMA CORR. Y PL:**

RELOJ: MARCA Y MODELO: ORBIS ASTRO SAT Nº SERIE: VERSIÓN:

CONMUTADORES MANIOBRA: INT. NOMINAL: 20 A

PROTECCION CIR. MANIOBRA: DIFERENCIAL: 2x25 A 30mA TERMICO: 2x6 A 15 K

CONMUTADORES FUERZA: TIPO: ROTATIVO Nº: 1 INT. NOMINAL: 25 A

CONTACTORES: TIPO: LC1DT40 MARCA: SCHNEIDER Nº: 1 INT. NOMINAL: 40 A

INTERRUPTOR DIFERENCIAL: Nº : 1 POLO: 4 SENSIBIL.: 300mA INT. NOMINAL: 25 A REARME:

PROTECCION CONTRA SOBRETENSIONES: MARCA: TIPO:

TOMA DE TIERRA: SECCIÓN : 16 mm2 RESISTENCIA: 20.3 Ω LATIGUILLOS PUERTAS: SI

GENERAL

REVISIÓN ELÉCTRICA: CABLEADOS: BORNAS Y CONEXIONES: CONTACTORES:

LIMPIEZA GENERAL: EXTERIOR ARMARIO: INTERIOR: ELEMENTOS EXTRAÑOS: CABLEADO: CONTACTORES:

OTROS COMPONENTES: PRODUCTO LIMPIADOR: AIRE COMPRIMIDO: HIDRÓFUGO:

ENGRASE: CANDADOS: BISAGRAS: CONTACTORES: OTROS:

REPASO CHAPA Y PINTURA: ABOLLADURAS: ÓXIDO: AJUSTES DE PUERTAS: PINTURA:

ESTANQUEIDAD: ORIFICIOS DE TUBOS ENTRADA Y SALIDA: OTRAS ABERTURAS EN LA CHAPA:

O.C.A.: FAVORABLE: SI CONDICIONADA: DENEGADA: PRÓXIMA REVISIÓN: 28/03/22 GRUPO:

OBSERVACIONES

-SE ALIMENTA DEL C.M DE A.P A-29/25 MEDIANTE TÉRMICO DE 4x40 A 15 K Y DIFERENCIAL DE 4x40 A 300 mA

c/. Feria
c/. Feria
c/. Guadiana
4x6
4x6
4x6
4x6
4x6
4x6
4x6
4x6
2x2,5
1
2
3
4
6
7
8
9
13
M-68/48
A-29/25
LEYENDA
V.S.A.P 400 W
V.S.A.P.1000 W
V.S.A.P(blanco) 100 W
CENTRO DE MANDO Y PROTECCIÓN
IGLESIA DE OMNIUM SANCTORUM
M-68

IGLESIA DE OMNIUM SANCTORUN

M-68

LEYENDA

V.S.A.P.400 W

V.S.A.P.1000 W

V.S.A.P.(blanco) 100 W

CENTRO DE MANDO Y PROTECCIÓN

M-68/48

A-29/25

c/. Feria

c/. Feria

c/. Guadiana

4x6

2x2,5

IGLESIA OMNIUN SANCTORUN (M-068)

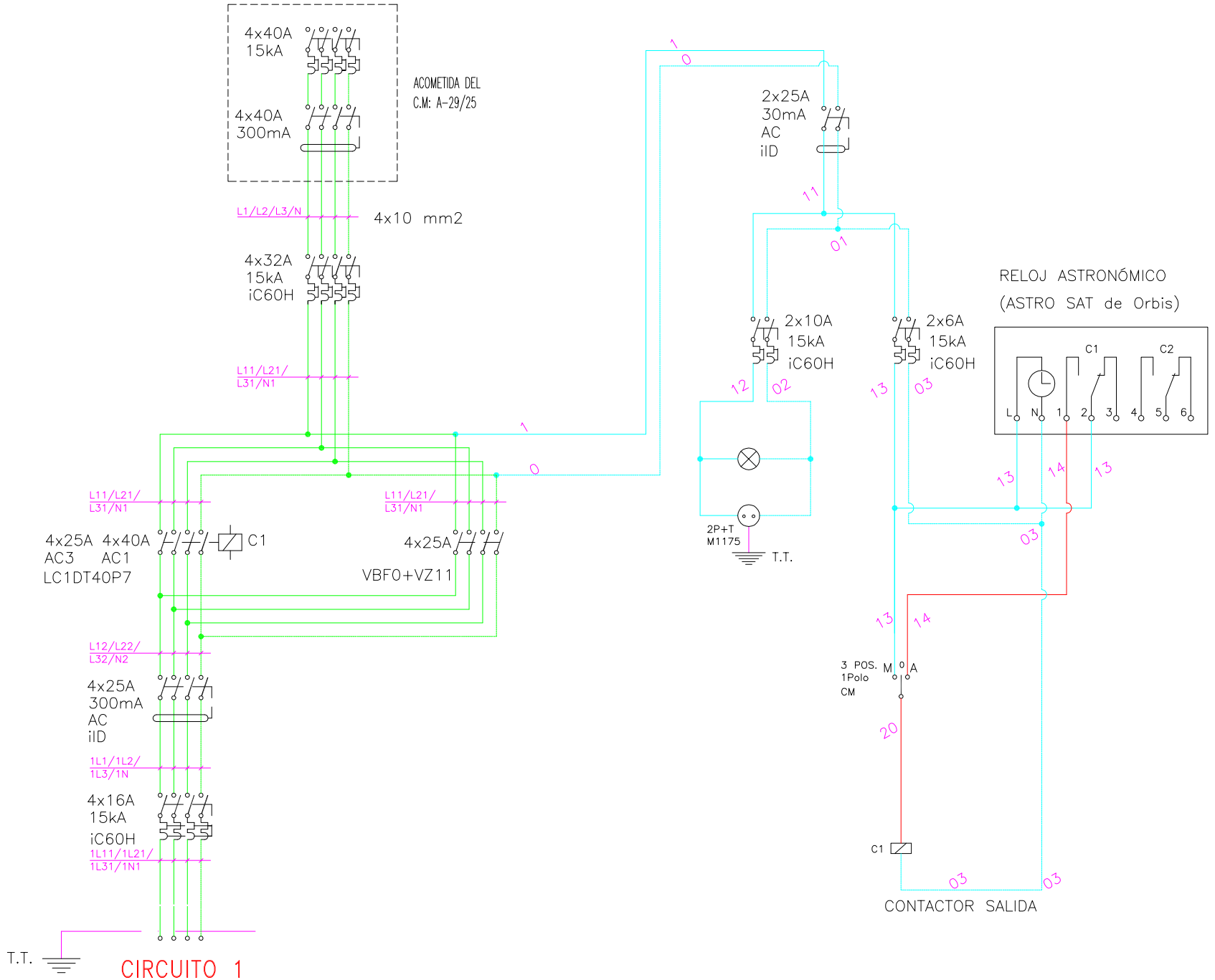

CIRCUITO 1

3000 W

4x6 mm2

GERENCIA DE URBANISMO (AYUNTAMIENTO DE SEVILLA)

CONSERVACIÓN DE FUENTES Y MONUMENTOS	GMU	PARTE DE INSPECCIÓN CENTRO DE MANDO Y PROTECCIÓN	FECHA 31/10/17	HOJA

IDENTIFICACIÓN

SITUACIÓN REAL C.M.:	CALLE JOVELLANOS, 1 (CAPILLA DE SAN JOSE)	**COORD. X:**	234891.25	**COORD. Y:**	4142349.27
CENTRO DE MANDO Nº:	M-069	**SUMINISTRO Nº:**			
PLACA DE IDENTIFICACIÓN:	M-069/59	**TENSIÓN DE SUMINISTRO:**	230-125 V		
POTENCIA INSTALADA:	500 W	**POTENCIA CONTRATADA:**			

TOMA DE VALORES

CONTADOR DE ACTIVA Nº : **LECTURA:** kWh

CONTADOR DE REACTIVA Nº : **LECTURA:** kVARh

	HORA	R-S	S-T	R-T	R-N	S-N	T-N
TENSIÓN DIURNA EN VACÍO:	13:00				230		
TENSIÓN NOCTURNA EN CARGA 100 % :	13:05				227		

	HORA	R	S	T	N
INTENSIDAD LINEA GENERAL EN CARGA 100 % :	13:08	3.2			3.1

FACTOR DE POTENCIA	0.90

	R	S	T	N
CORRIENTE DE FUGA GENERAL mA:	2.6			2.6

CIRCUITOS DE SALIDA	INTENSIDADES POR FASE				MAGNETOTERMICO	CONDUCTORES	AISLAMIENTO MΩ			
NÚMERO Y DESIGNACIÓN	R	S	T	N	TIPO/CALIBRE/PODER CORTE	SECCIÓN mm²	R	S	T	N
C1	3.1			3.3	2x10 A	2x6	∞			∞

CARACTERÍSTICAS DEL C.M.

CAJA ACOMETIDA: TIPO: FUSIBLES: SISTEMA FIJACIÓN:

DERIVACIÓN INDIVIDUAL: TIPO: 0.6 / 1kV SECCIÓN: 2x6 mm2

ARMARIO: TIPO: HIMEL SISTEMA DE FIJACIÓN: FACHADA

EQ. MED. DIRECTA: **EQ. MED. INDIRECTA: Rel. de transformación:**

PROTECCIÓN GENERAL: TIPO: MAGNETOTERMICO CALIBRE: 2x20 A 15 K

TOMA DE CORRIENTE: **PUNTO DE LUZ:** **INT. TOMA CORR. Y PL:**

RELOJ: MARCA Y MODELO: ORBIS ASTRO SAT Nº SERIE: VERSIÓN:

CONMUTADORES MANIOBRA: INT. NOMINAL: 20 A

PROTECCION CIR. MANIOBRA: DIFERENCIAL: 2x25 A 30mA TERMICO: 2x6 A 15 K

CONMUTADORES FUERZA: TIPO: ISW Nº: 1 INT. NOMINAL: 32 A

CONTACTORES: TIPO: LC1 D12-10 MARCA: TELEMECANIQUE Nº: 1 INT. NOMINAL: 25 A

INTERRUPTOR DIFERENCIAL: Nº : 1 POLO: 2 SENSIBIL.: 300mA INT. NOMINAL: 25 A REARME:

PROTECCION CONTRA SOBRETENSIONES: MARCA: TIPO:

TOMA DE TIERRA: SECCIÓN : 16 mm2 RESISTENCIA: 15.6 Ω LATIGUILLOS PUERTAS: SI

GENERAL

REVISIÓN ELÉCTRICA: CABLEADOS: BORNAS Y CONEXIONES: CONTACTORES:

LIMPIEZA GENERAL: EXTERIOR ARMARIO: INTERIOR: ELEMENTOS EXTRAÑOS: CABLEADO: CONTACTORES:

OTROS COMPONENTES: PRODUCTO LIMPIADOR: AIRE COMPRIMIDO: HIDRÓFUGO:

ENGRASE: CANDADOS: BISAGRAS: CONTACTORES: OTROS:

REPASO CHAPA Y PINTURA: ABOLLADURAS: ÓXIDO: AJUSTES DE PUERTAS: PINTURA:

ESTANQUEIDAD: ORIFICIOS DE TUBOS ENTRADA Y SALIDA: OTRAS ABERTURAS EN LA CHAPA:

O.C.A.: FAVORABLE: SI CONDICIONADA: DENEGADA: PRÓXIMA REVISIÓN: 27/11/22 GRUPO:

OBSERVACIONES

-SE ALIMENTA DE C.M DE A.P A-29/40 MEDIANTE INTERRUPTOR MAGNETOTERMICO DE 2x25 A 15 K Y DIFERENCIAL DE 2x63 A 300mA S.I.

c/. Sierpes

c/. Jovellanos

c/. Polavieja General

c/. Tetuan

c/. Rosario

c/. Albareda

CAPILLA DE SAN JOSE
M-69

M-69/59

2x6

1

2

2x6 mm²

2x6 mm²

2x6 mm²

2x6 mm²

A-29/40

LEYENDA

V.S.A.P. 250 W

CENTRO DE MANDO Y PROTECCIÓN

CAPILLA DE SAN JOSÉ (M-069)

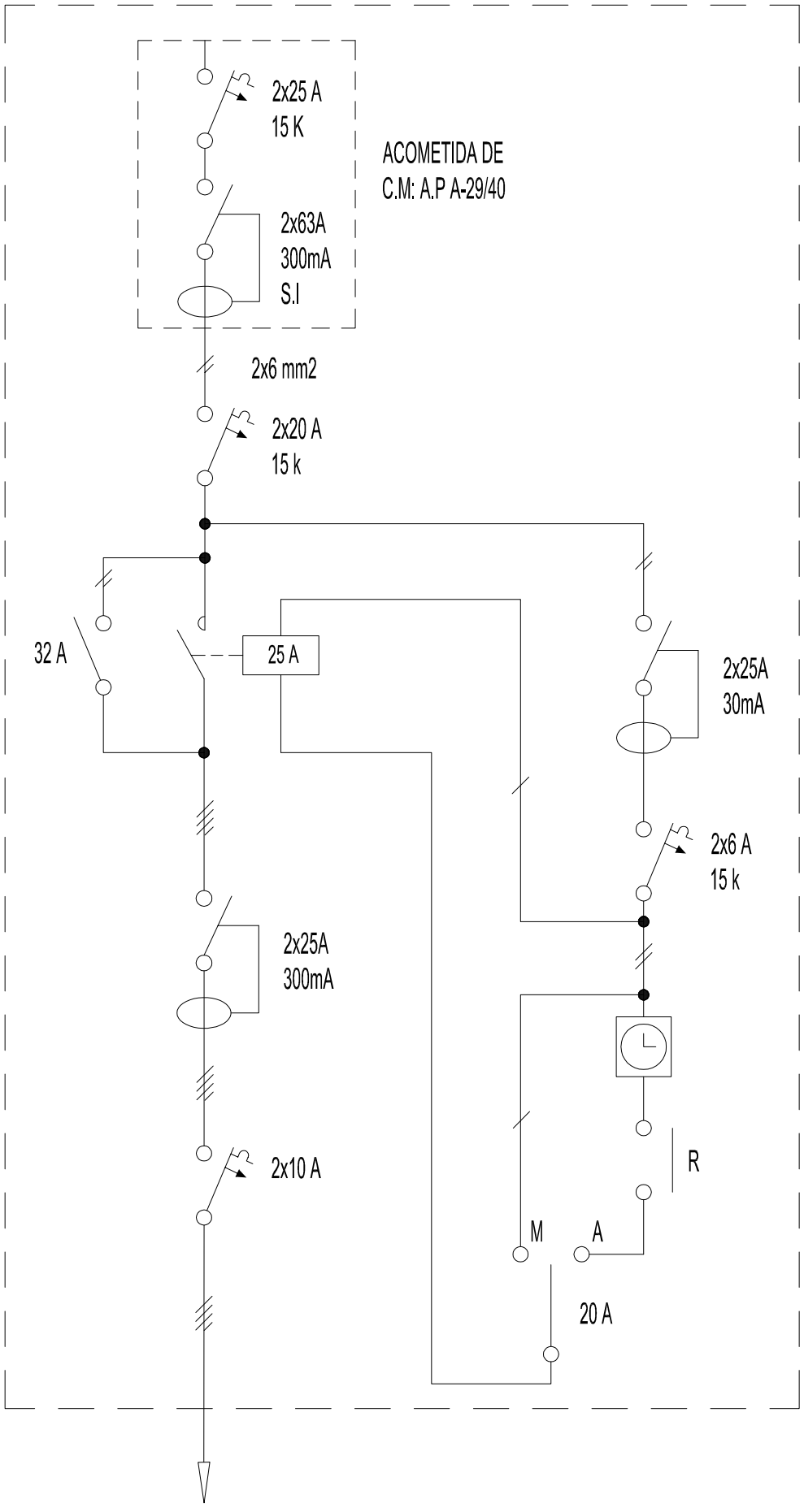

CIRCUITO 1

500 W

2x6 mm2

GERENCIA DE URBANISMO (AYUNTAMIENTO DE SEVILLA)

CONSERVACIÓN DE FUENTES Y MONUMENTOS	GMU	PARTE DE INSPECCIÓN CENTRO DE MANDO Y PROTECCIÓN	FECHA 05/04/17	HOJA

IDENTIFICACIÓN

SITUACIÓN REAL C.M.: CALLE DOCTOR MIRANDA Nº 8 (CAPILLA DE PUERTA JEREZ) **COORD. X:** 235083.18 **COORD. Y:** 4141606.54

CENTRO DE MANDO Nº: M-070 **SUMINISTRO Nº:**

PLACA DE IDENTIFICACIÓN: M-070/72 **TENSIÓN DE SUMINISTRO:** 230-125 V

POTENCIA INSTALADA: 300 W **POTENCIA CONTRATADA:**

TOMA DE VALORES

CONTADOR DE ACTIVA Nº : **LECTURA:** kWh

CONTADOR DE REACTIVA Nº : **LECTURA:** kVARh

	HORA	R-S	S-T	R-T	R-N	S-N	T-N
TENSIÓN DIURNA EN VACÍO:	16:15	221	222	223			
TENSIÓN NOCTURNA EN CARGA 100 % :	16:20	222	223	222			

	HORA	R	S	T	N
INTENSIDAD LINEA GENERAL EN CARGA 100 % :	16:25	1.5	1.5	0	

FACTOR DE POTENCIA	0.5

CORRIENTE DE FUGA GENERAL mA:	R	S	T	N
	1.5	1.5	0	

CIRCUITOS DE SALIDA	INTENSIDADES POR FASE				MAGNETOTERMICO	CONDUCTORES	AISLAMIENTO MΩ			
NÚMERO Y DESIGNACIÓN	R	S	T	N	TIPO/CALIBRE/PODER CORTE	SECCIÓN mm²	R	S	T	N
C1	1.5	1.5	0		3 (1x25) A 6K	4x6	∞	∞	∞	

CARACTERÍSTICAS DEL C.M.

CAJA ACOMETIDA: TIPO: FUSIBLES: SISTEMA FIJACIÓN:

DERIVACIÓN INDIVIDUAL: TIPO: 0.6 / 1kV SECCIÓN: 4x6 mm2

ARMARIO: TIPO: HIMEL SISTEMA DE FIJACIÓN: PARED

EQ. MED. DIRECTA: **EQ. MED. INDIRECTA: Rel. de transformación:**

PROTECCIÓN GENERAL: TIPO: DIFERENCIAL CALIBRE: 4x25 A 300mA

TOMA DE CORRIENTE: **PUNTO DE LUZ:** **INT. TOMA CORR. Y PL:**

RELOJ: MARCA Y MODELO: ORBIS ASTRO IB Nº SERIE: 61016 / 09 VERSIÓN: V 3.04

CONMUTADORES MANIOBRA: INT. NOMINAL:

PROTECCION CIR. MANIOBRA: DIFERENCIAL: TERMICO: 2x15 A

CONMUTADORES FUERZA: TIPO: Nº: INT. NOMINAL:

CONTACTORES: TIPO: CA-30-10 MARCA: SCHNEIDER Nº: 1 INT. NOMINAL: 25 A

INTERRUPTOR DIFERENCIAL: Nº : 1 POLO: 4 SENSIBIL.: 300mA INT. NOMINAL: 25 A REARME:

PROTECCION CONTRA SOBRETENSIONES: MARCA: TIPO:

TOMA DE TIERRA: SECCIÓN : RESISTENCIA: Ω LATIGUILLOS PUERTAS:

GENERAL

REVISIÓN ELÉCTRICA: CABLEADOS: BORNAS Y CONEXIONES: CONTACTORES:

LIMPIEZA GENERAL: EXTERIOR ARMARIO: INTERIOR: ELEMENTOS EXTRAÑOS: CABLEADO: CONTACTORES:

OTROS COMPONENTES: PRODUCTO LIMPIADOR: AIRE COMPRIMIDO: HIDRÓFUGO:

ENGRASE: CANDADOS: BISAGRAS: CONTACTORES: OTROS:

REPASO CHAPA Y PINTURA: ABOLLADURAS: ÓXIDO: AJUSTES DE PUERTAS: PINTURA:

ESTANQUEIDAD: ORIFICIOS DE TUBOS ENTRADA Y SALIDA: OTRAS ABERTURAS EN LA CHAPA:

O.C.A.: FAVORABLE: SI CONDICIONADA: DENEGADA: PRÓXIMA REVISIÓN: 07/03/22 GRUPO:

OBSERVACIONES

-SE ALIMENTA DE C.M DE A.P A-35/16

A-35/16
M-70/72

Avda. de la Constitución

Puerta de Jerez

c/. San Gregorio

4x6
4x6
4x6
4x6
3x2,5
2 4x6

CAPILLA DE PUERTA DE JEREZ
M-70

CAPILLA PUERTA JEREZ (M-070)

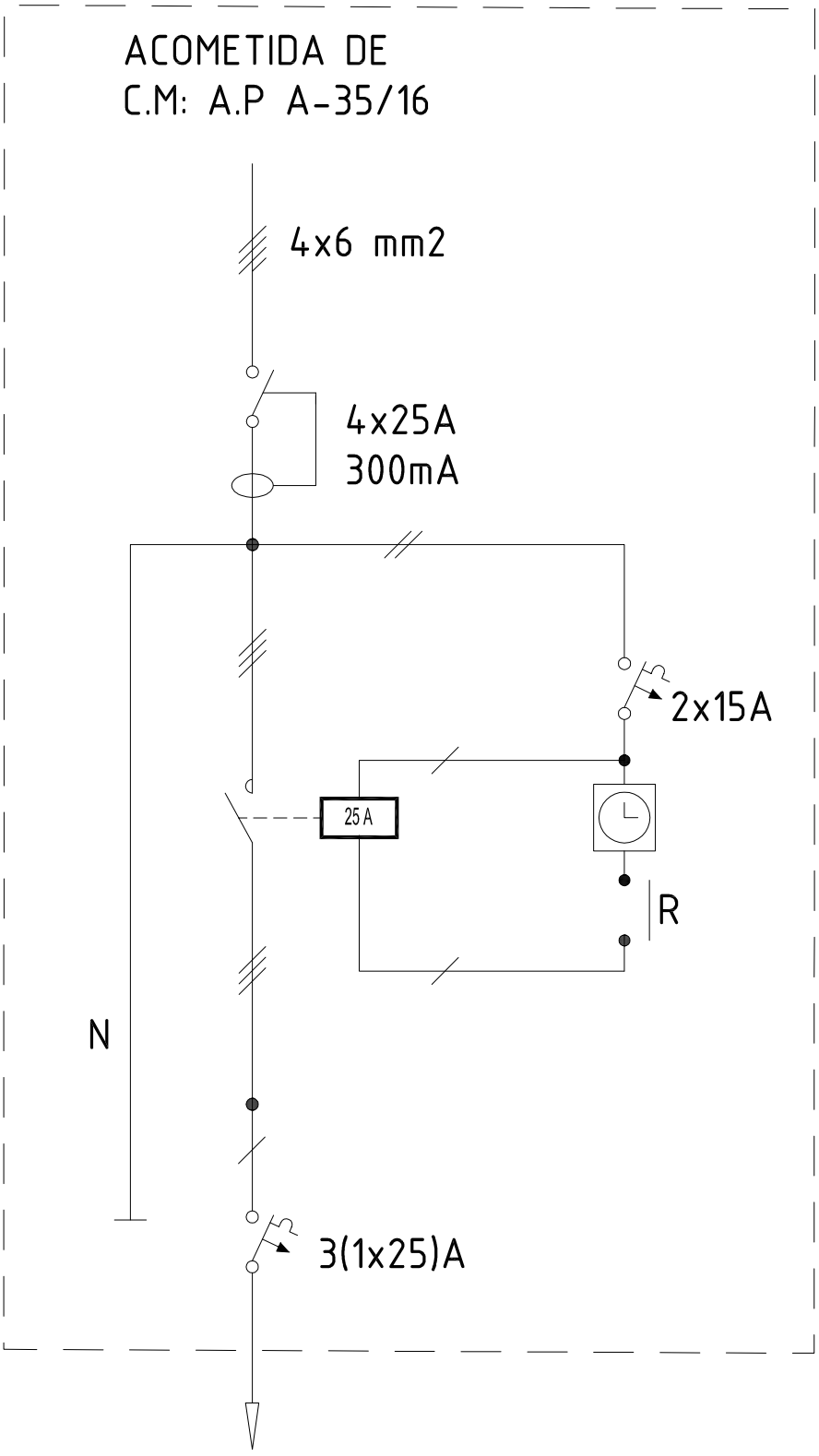

CIRCUITO 1
300 W
4x6 mm2

GERENCIA DE URBANISMO (AYUNTAMIENTO DE SEVILLA)

CONSERVACIÓN DE FUENTES Y MONUMENTOS	GMU	PARTE DE INSPECCIÓN CENTRO DE MANDO Y PROTECCIÓN	FECHA 21/11/16	HOJA

IDENTIFICACIÓN

SITUACIÓN REAL C.M.:	CALLE VIRGENES Nº26 (IGLESIA SAN NICOLAS)	**COORD. X:**	235364.45	**COORD. Y:**	4142197.58
CENTRO DE MANDO Nº:	M-071	**SUMINISTRO Nº:**			
PLACA DE IDENTIFICACIÓN:	M-071/59	**TENSIÓN DE SUMINISTRO:**	230-125 V		
POTENCIA INSTALADA:	1400 W	**POTENCIA CONTRATADA:**			

TOMA DE VALORES

CONTADOR DE ACTIVA Nº : **LECTURA:** kWh

CONTADOR DE REACTIVA Nº : **LECTURA:** kVARh

	HORA	R-S	S-T	R-T	R-N	S-N	T-N
TENSIÓN DIURNA EN VACÍO:		236	235	234			
TENSIÓN NOCTURNA EN CARGA 100 % :		235	234	233			

	HORA	R	S	T	N
INTENSIDAD LINEA GENERAL EN CARGA 100 % :		10.5	2.6	7.5	

FACTOR DE POTENCIA	1.23

	R	S	T	N
CORRIENTE DE FUGA GENERAL mA:	5.8	33.7	0	

CIRCUITOS DE SALIDA	INTENSIDADES POR FASE				MAGNETOTERMICO	CONDUCTORES	AISLAMIENTO MΩ			
NÚMERO Y DESIGNACIÓN	R	S	T	N	TIPO/CALIBRE/PODER CORTE	SECCIÓN mm²	R	S	T	N
C1	10.5	2.6	7.5		4x16 A 15K	3x6	8.8	9.9	10.4	

CARACTERÍSTICAS DEL C.M.

CAJA ACOMETIDA: TIPO: FUSIBLES: SISTEMA FIJACIÓN:

DERIVACIÓN INDIVIDUAL: TIPO: 0.6 / 1kV SECCIÓN: 4x10 mm2

ARMARIO: TIPO: METALICO PINAZO SISTEMA DE FIJACIÓN: FACHADA

EQ. MED. DIRECTA: **EQ. MED. INDIRECTA: Rel. de transformación:**

PROTECCIÓN GENERAL: TIPO: TERMICO CALIBRE: 4x25 A 15K

TOMA DE CORRIENTE: SI **PUNTO DE LUZ:** SI **INT. TOMA CORR. Y PL:**

RELOJ: MARCA Y MODELO: ORBIS ASTRO SAT Nº SERIE: VERSIÓN:

CONMUTADORES MANIOBRA: INT. NOMINAL: 20 A

PROTECCION CIR. MANIOBRA: DIFERENCIAL: 2x25 A 30mA TERMICO: 2x6 A

CONMUTADORES FUERZA: TIPO: ROTATIVO Nº: 1 INT. NOMINAL: 25 A

CONTACTORES: TIPO: LC1DT40 MARCA: SCHNEIDER Nº: 1 INT. NOMINAL: 40 A

INTERRUPTOR DIFERENCIAL: Nº : 1 POLO: 4 SENSIBIL.: 300mA INT. NOMINAL: 25 A REARME:

PROTECCION CONTRA SOBRETENSIONES: MARCA: TIPO:

TOMA DE TIERRA: SECCIÓN : 16 mm2 RESISTENCIA: 2 Ω LATIGUILLOS PUERTAS: SI

GENERAL

REVISIÓN ELÉCTRICA: CABLEADOS: BORNAS Y CONEXIONES: CONTACTORES:

LIMPIEZA GENERAL: EXTERIOR ARMARIO: INTERIOR: ELEMENTOS EXTRAÑOS: CABLEADO: CONTACTORES:

OTROS COMPONENTES: PRODUCTO LIMPIADOR: AIRE COMPRIMIDO: HIDRÓFUGO:

ENGRASE: CANDADOS: BISAGRAS: CONTACTORES: OTROS:

REPASO CHAPA Y PINTURA: ABOLLADURAS: ÓXIDO: AJUSTES DE PUERTAS: PINTURA:

ESTANQUEIDAD: ORIFICIOS DE TUBOS ENTRADA Y SALIDA: OTRAS ABERTURAS EN LA CHAPA:

O.C.A.: FAVORABLE: SI CONDICIONADA: DENEGADA: PRÓXIMA REVISIÓN: 15/12/21 GRUPO:

OBSERVACIONES

-SE ALIMENTA AGUAS ABAJO DEL C.M. DE A.P. A-29/7 MEDIANTE TERMICO DE 4x32 A 15K.

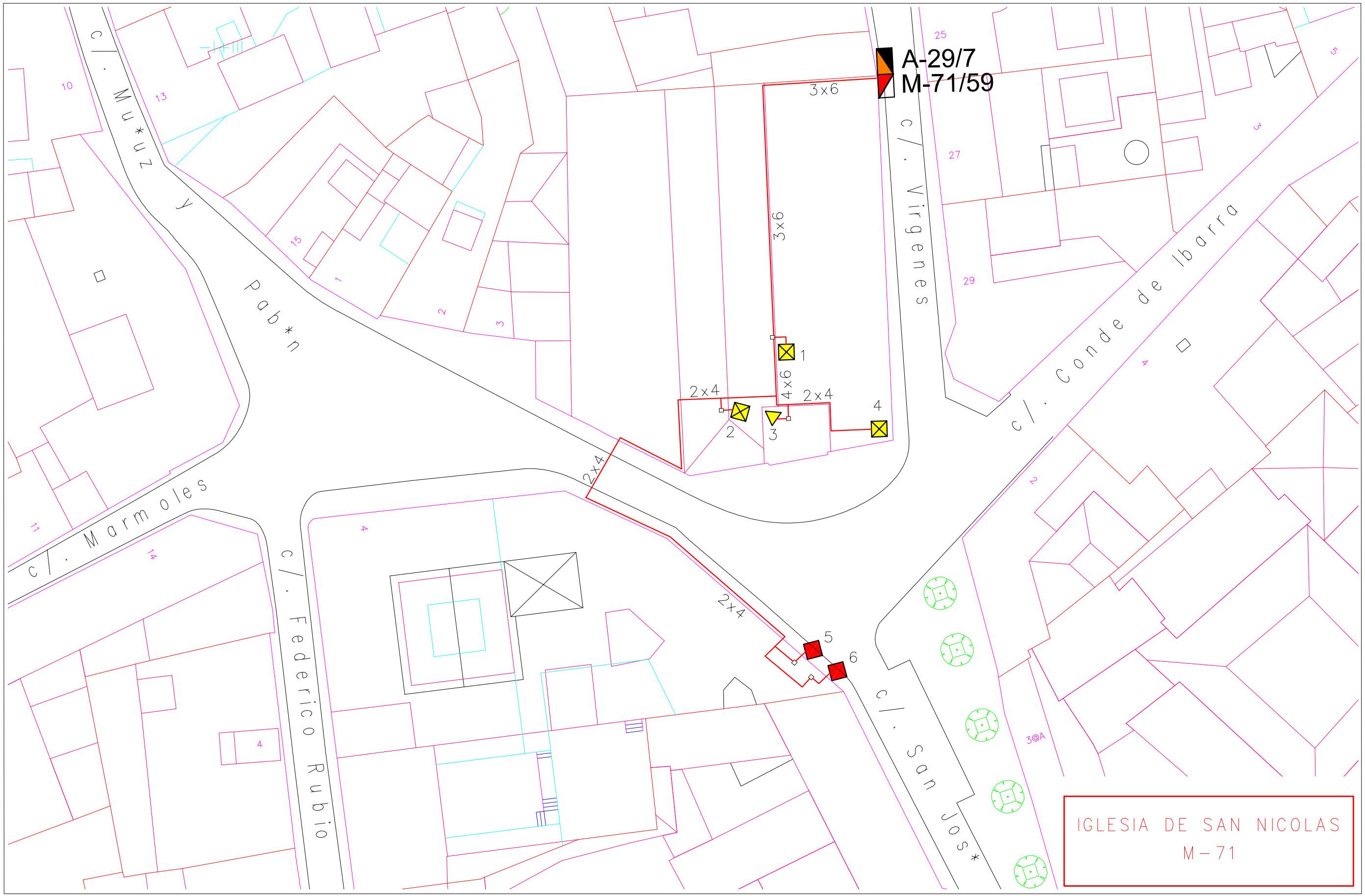
A-29/7
M-71/59
3x6
3x6
4x6
2x4
2x4
2x4
2x4
1
2
3
4
5
6
c/. Muñoz y Pabón
c/. Vírgenes
c/. Conde de Ibarra
c/. Mármoles
c/. Federico Rubio
c/. San José
10
11
13
14
15
1
2
3
4
25
27
29
3
5
2
3@A
IGLESIA DE SAN NICOLAS
M-71

IGLESIA DE SAN NICOLAS (M-071)

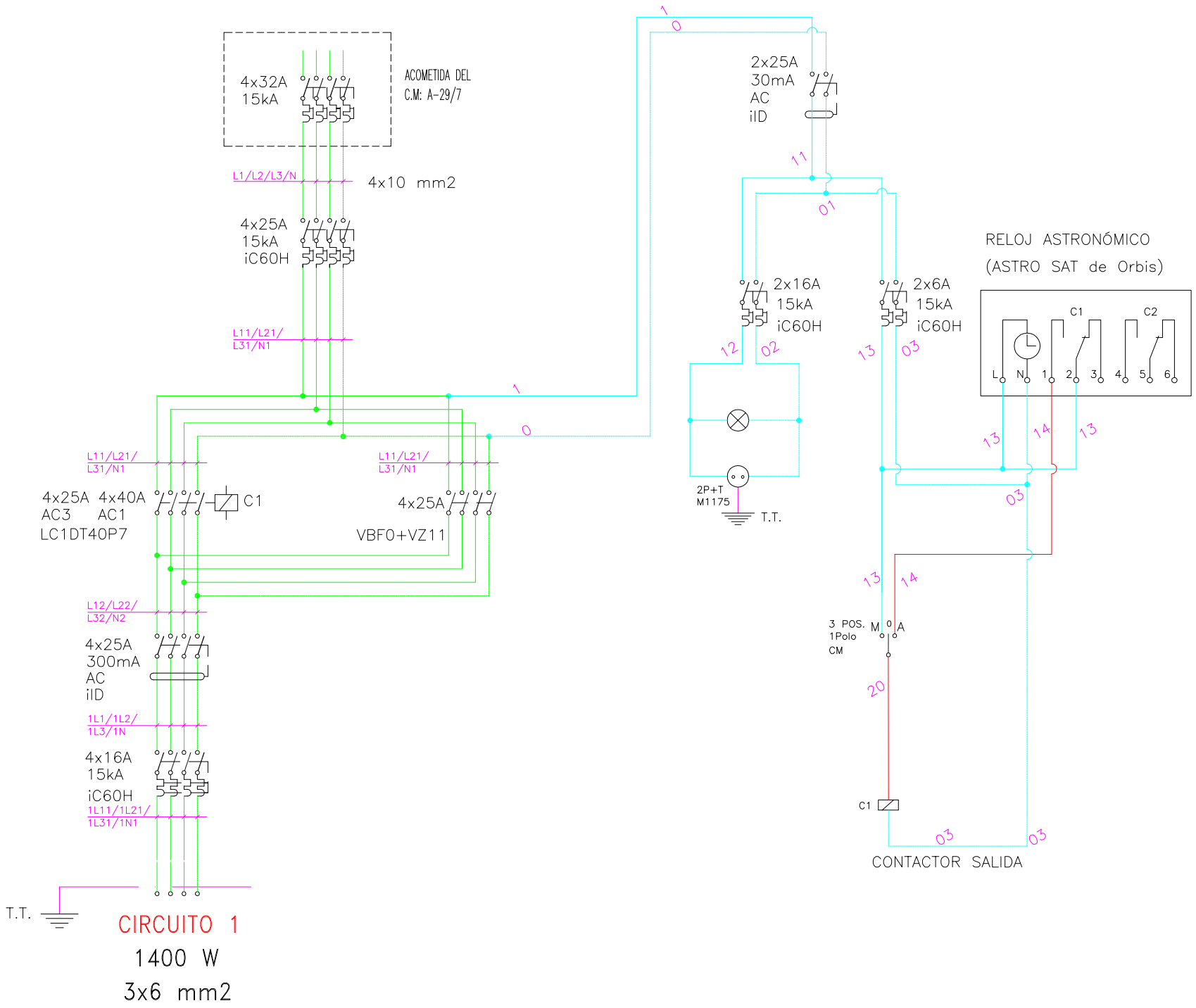

GERENCIA DE URBANISMO (AYUNTAMIENTO DE SEVILLA)

CONSERVACIÓN DE FUENTES Y MONUMENTOS	GMU	PARTE DE INSPECCIÓN CENTRO DE MANDO Y PROTECCIÓN	FECHA 29/09/16	HOJA

IDENTIFICACIÓN

SITUACIÓN REAL C.M.:	CALLE CAMPAMENTO (IGLESIA DE SAN BERNARDO)	**COORD. X:**	235977.41	**COORD. Y:**	4141334.93
CENTRO DE MANDO Nº:	M-072	**SUMINISTRO Nº:**			
PLACA DE IDENTIFICACIÓN:	M-072/72	**TENSIÓN DE SUMINISTRO:**	230-125 V		
POTENCIA INSTALADA:	2250 W	**POTENCIA CONTRATADA:**			

TOMA DE VALORES

CONTADOR DE ACTIVA Nº : **LECTURA:** kWh

CONTADOR DE REACTIVA Nº : **LECTURA:** kVARh

	HORA	R-S	S-T	R-T	R-N	S-N	T-N
TENSIÓN DIURNA EN VACÍO:	14:30	224	223	222			
TENSIÓN NOCTURNA EN CARGA 100 % :	14:30	224	223	223			

	HORA	R	S	T	N
INTENSIDAD LINEA GENERAL EN CARGA 100 % :	14:30	7	7	6.5	

FACTOR DE POTENCIA	0.45

	R	S	T	N
CORRIENTE DE FUGA GENERAL A:	10	10	9.3	

CIRCUITOS DE SALIDA	INTENSIDADES POR FASE				MAGNETOTERMICO	CONDUCTORES	AISLAMIENTO MΩ			
NÚMERO Y DESIGNACIÓN	R	S	T	N	TIPO/CALIBRE/PODER CORTE	SECCIÓN mm²	R	S	T	N
C1	7	7	6.5		4x16 A 15K	4x6	∞	∞	∞	

CARACTERÍSTICAS DEL C.M.

CAJA ACOMETIDA: TIPO: FUSIBLES: SISTEMA FIJACIÓN:

DERIVACIÓN INDIVIDUAL: TIPO: 0.6 / 1kV SECCIÓN: 4x10 mm2

ARMARIO: TIPO: METALICO SISTEMA DE FIJACIÓN: PARED

EQ. MED. DIRECTA: **EQ. MED. INDIRECTA: Rel. de transformación:**

PROTECCIÓN GENERAL: TIPO: TERMICA CALIBRE: 4x25 A 15K

TOMA DE CORRIENTE: SI **PUNTO DE LUZ:** SI **INT. TOMA CORR. Y PL.:** 16 A

RELOJ: MARCA Y MODELO: ORBIS ASTRO SAT Nº SERIE: VERSIÓN:

CONMUTADORES MANIOBRA: INT. NOMINAL: 20 A

PROTECCION CIR. MANIOBRA: DIFERENCIAL: 2x25 A 30mA TERMICO: 2x6 A 15K

CONMUTADORES FUERZA: TIPO: ROTATIVO Nº: 1 INT. NOMINAL: 25 A

CONTACTORES: TIPO: LC1DT40 MARCA: SCHNEIDER Nº: 1 INT. NOMINAL: 40 A

INTERRUPTOR DIFERENCIAL: Nº : 1 POLO: 4 SENSIBIL.: 300mA INT. NOMINAL: 25 A REARME:

PROTECCION CONTRA SOBRETENSIONES: MARCA: TIPO:

TOMA DE TIERRA: SECCIÓN : 16 mm2 RESISTENCIA: 28 Ω LATIGUILLOS PUERTAS: SI

GENERAL

REVISIÓN ELÉCTRICA: CABLEADOS: BORNAS Y CONEXIONES: CONTACTORES:

LIMPIEZA GENERAL: EXTERIOR ARMARIO: INTERIOR: ELEMENTOS EXTRAÑOS: CABLEADO: CONTACTORES:

OTROS COMPONENTES: PRODUCTO LIMPIADOR: AIRE COMPRIMIDO: HIDRÓFUGO:

ENGRASE: CANDADOS: BISAGRAS: CONTACTORES: OTROS:

REPASO CHAPA Y PINTURA: ABOLLADURAS: ÓXIDO: AJUSTES DE PUERTAS: PINTURA:

ESTANQUEIDAD: ORIFICIOS DE TUBOS ENTRADA Y SALIDA: OTRAS ABERTURAS EN LA CHAPA:

O.C.A.: FAVORABLE: SI CONDICIONADA: DENEGADA: PRÓXIMA REVISIÓN: 16/12/21 GRUPO:

OBSERVACIONES

-SE ALIMENTA DEL C.M DE A.P B-36/30 MEDIANTE INTERRUPTOR MAGNETOTERMICO DE 4x32 A.

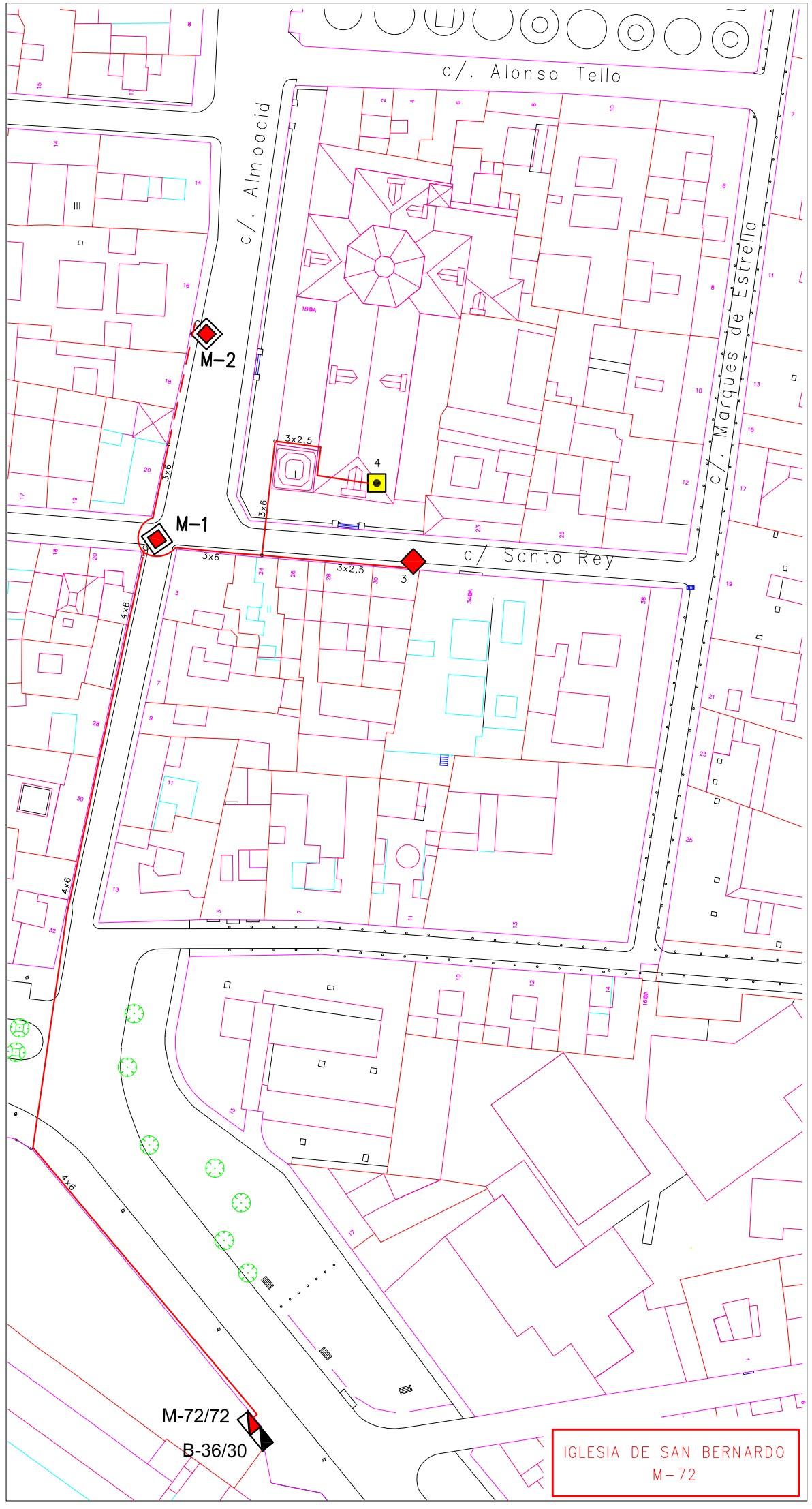
c/. Alonso Tello
c/. Almoacid
c/. Marques de Estrella
c/ Santo Rey
M-2
M-1
3x2,5
3x6
4x6
4
3
M-72/72
B-36/30
IGLESIA DE SAN BERNARDO
M-72

IGLESIA DE SAN BERNARDO (M-072)

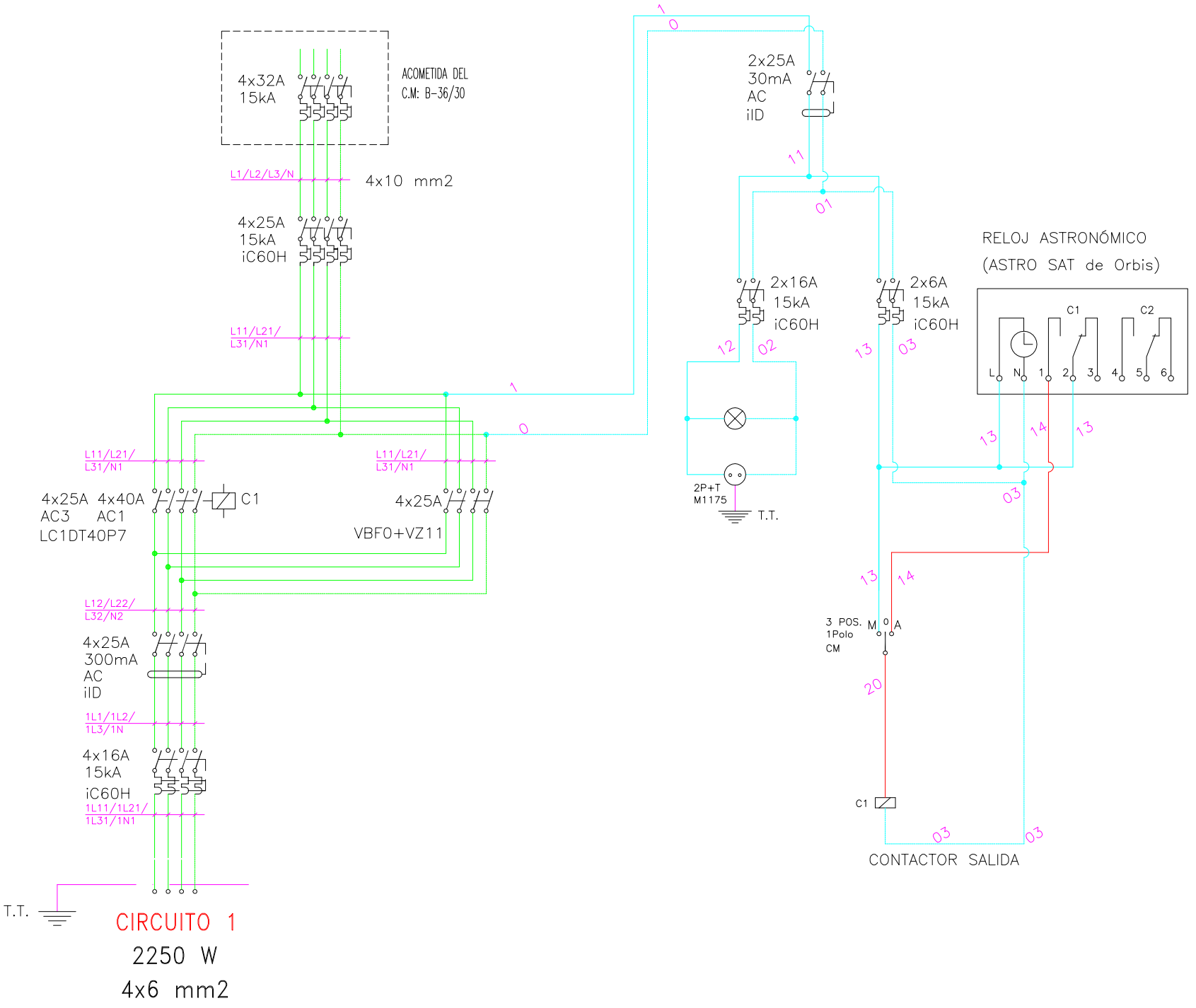

GERENCIA DE URBANISMO (AYUNTAMIENTO DE SEVILLA)

CONSERVACIÓN DE FUENTES Y MONUMENTOS	GMU	PARTE DE INSPECCIÓN CENTRO DE MANDO Y PROTECCIÓN	FECHA 18/02/16	HOJA

IDENTIFICACIÓN

SITUACIÓN REAL C.M.:	CALLE ABADES (IGLESIA DE SANTA CRUZ)	**COORD. X:**	235194.47	**COORD. Y:**	4141922.82
CENTRO DE MANDO Nº:	M-073	**SUMINISTRO Nº:**			
PLACA DE IDENTIFICACIÓN:	M-073/72	**TENSIÓN DE SUMINISTRO:**	230-125 V		
POTENCIA INSTALADA:	2400 W	**POTENCIA CONTRATADA:**			

TOMA DE VALORES

CONTADOR DE ACTIVA Nº : **LECTURA:** kWh

CONTADOR DE REACTIVA Nº : **LECTURA:** kVARh

	HORA	R-S	S-T	R-T	R-N	S-N	T-N
TENSIÓN DIURNA EN VACÍO:	17:40	230	229	230	125	128	127
TENSIÓN NOCTURNA EN CARGA 100 % :	17:40	228	228	227	0	0	0

	HORA	R	S	T	N
INTENSIDAD LINEA GENERAL EN CARGA 100 % :		3.9	4.2	4.2	0

FACTOR DE POTENCIA	0.72

	R	S	T	N
CORRIENTE DE FUGA GENERAL mA:	6.3	6	6.1	

CIRCUITOS DE SALIDA	INTENSIDADES POR FASE				MAGNETOTERMICO	CONDUCTORES	AISLAMIENTO MΩ			
NÚMERO Y DESIGNACIÓN	R	S	T	N	TIPO/CALIBRE/PODER CORTE	SECCIÓN mm²	R	S	T	N
C1	3.9	4.2	4.2	0	3 (1x25) A 6K	4x6	∞	∞	∞	

CARACTERÍSTICAS DEL C.M.

CAJA ACOMETIDA: TIPO: FUSIBLES: SISTEMA FIJACIÓN:

DERIVACIÓN INDIVIDUAL: TIPO: 0.6 / 1kV SECCIÓN: 4x6 mm2

ARMARIO: TIPO: HIMEL METALICO SISTEMA DE FIJACIÓN: PARED

EQ. MED. DIRECTA: **EQ. MED. INDIRECTA: Rel. de transformación:**

PROTECCIÓN GENERAL: TIPO: DIFERENCIAL CALIBRE: 4x25 A 300mA

TOMA DE CORRIENTE: **PUNTO DE LUZ:** **INT. TOMA CORR. Y PL:**

RELOJ: MARCA Y MODELO: ORBIS ASTRO Nº SERIE: 041052 / 03 VERSIÓN: V 3.03

CONMUTADORES MANIOBRA: INT. NOMINAL:

PROTECCION CIR. MANIOBRA: DIFERENCIAL: TERMICO: 2x15 A

CONMUTADORES FUERZA: TIPO: Nº: INT. NOMINAL:

CONTACTORES: TIPO: CA3/30/10 MARCA: SPRECHER Nº: 1 INT. NOMINAL: 25 A

INTERRUPTOR DIFERENCIAL: Nº : 1 POLO: 4 SENSIBIL.: 300mA INT. NOMINAL: 25 A REARME:

PROTECCION CONTRA SOBRETENSIONES: MARCA: TIPO:

TOMA DE TIERRA: SECCIÓN : RESISTENCIA: Ω LATIGUILLOS PUERTAS:

GENERAL

REVISIÓN ELÉCTRICA: CABLEADOS: BORNAS Y CONEXIONES: CONTACTORES:

LIMPIEZA GENERAL: EXTERIOR ARMARIO: INTERIOR: ELEMENTOS EXTRAÑOS: CABLEADO: CONTACTORES:

OTROS COMPONENTES: PRODUCTO LIMPIADOR: AIRE COMPRIMIDO: HIDRÓFUGO:

ENGRASE: CANDADOS: BISAGRAS: CONTACTORES: OTROS:

REPASO CHAPA Y PINTURA: ABOLLADURAS: ÓXIDO: AJUSTES DE PUERTAS: PINTURA:

ESTANQUEIDAD: ORIFICIOS DE TUBOS ENTRADA Y SALIDA: OTRAS ABERTURAS EN LA CHAPA:

O.C.A.: FAVORABLE: CONDICIONADA: DENEGADA: PRÓXIMA REVISIÓN: GRUPO:

OBSERVACIONES

-SE ALIMENTA DE C.M DE A.P A-35/32

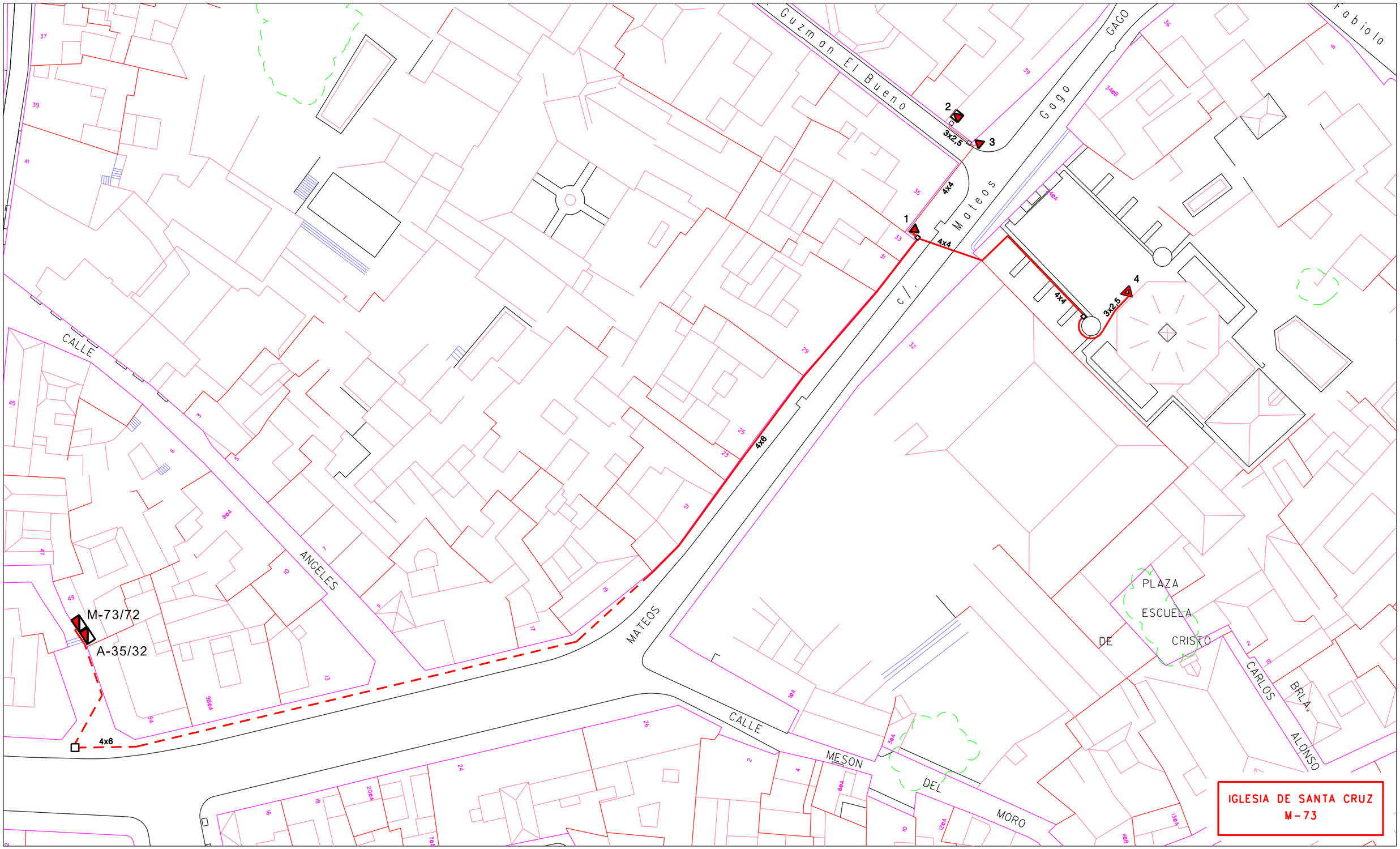
Guzmon El Bueno
GAGO
Gago
Fabiola
Mateos
C/.
CALLE
ANGELES
MATEOS
CALLE
MESON
DEL
MORO
PLAZA
ESCUELA
DE
CRISTO
CARLOS
BRLA.
ALONSO
1
2
3
4
4x4
3x2.5
4x6
M-73/72
A-35/32
IGLESIA DE SANTA CRUZ
M-73

IGLESIA DE SANTA CRUZ (M-073)

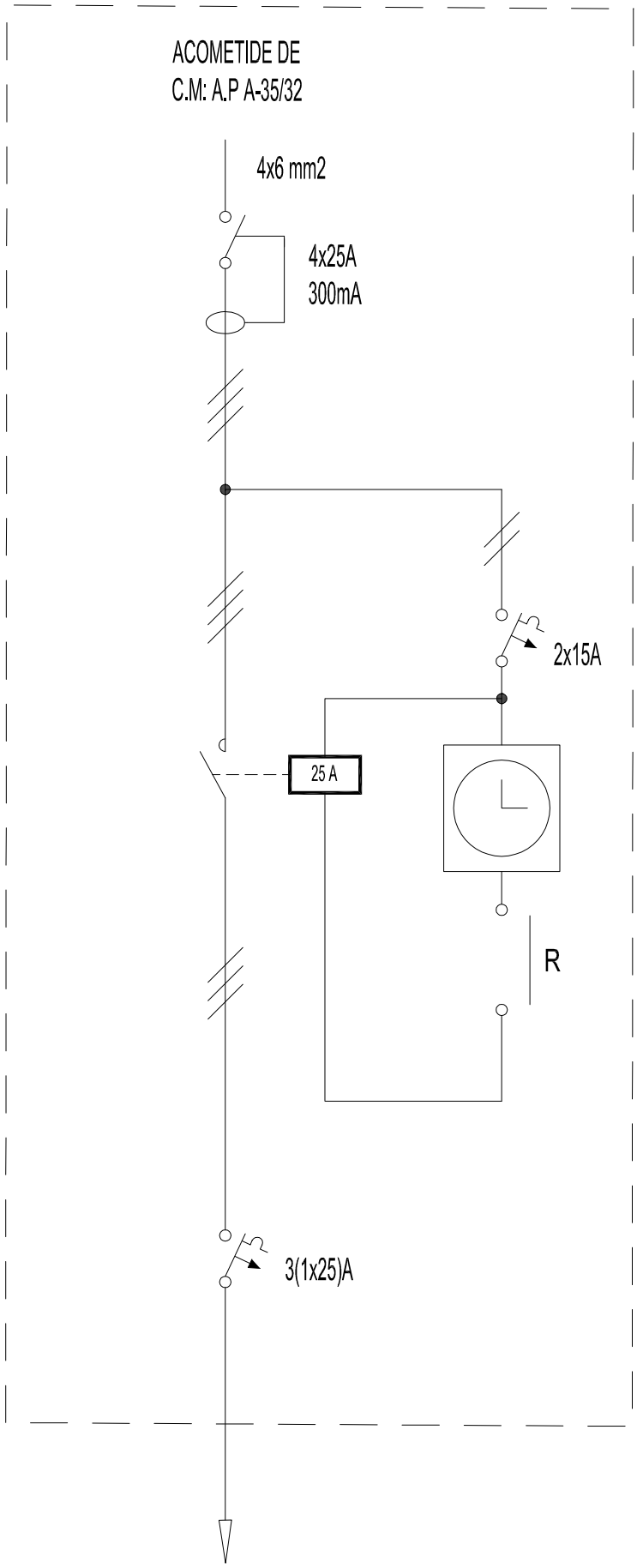

CIRCUITO 1

2400 W

4x6 mm2

GERENCIA DE URBANISMO (AYUNTAMIENTO DE SEVILLA)

CONSERVACIÓN DE FUENTES Y MONUMENTOS	GMU	PARTE DE INSPECCIÓN CENTRO DE MANDO Y PROTECCIÓN	FECHA 05/02/18	HOJA

IDENTIFICACIÓN

SITUACIÓN REAL C.M.:	IGLESIA SAN JACINTO	**COORD. X:**	233921.34	**COORD. Y:**	4141682.028
CENTRO DE MANDO Nº:	M-074	**SUMINISTRO Nº:**			
PLACA DE IDENTIFICACIÓN:	M-074/71	**TENSIÓN DE SUMINISTRO:**		**220-125 V**	
POTENCIA INSTALADA:	1950 W	**POTENCIA CONTRATADA:**			

TOMA DE VALORES

CONTADOR DE ACTIVA Nº : **LECTURA:** kWh

CONTADOR DE REACTIVA Nº : **LECTURA:** kVARh

	HORA	R-S	S-T	R-T	R-N	S-N	T-N
TENSIÓN DIURNA EN VACÍO:	12:00	221	225	224			
TENSIÓN NOCTURNA EN CARGA 100 % :	12:00	220	224	224			

	HORA	R	S	T	N
INTENSIDAD LINEA GENERAL EN CARGA 100 % :	12:12	4.6	8	8	

FACTOR DE POTENCIA	0.03

	R	S	T	N
CORRIENTE DE FUGA GENERAL mA:	15	16	16	

CIRCUITOS DE SALIDA	INTENSIDADES POR FASE				MAGNETOTERMICO	CONDUCTORES	AISLAMIENTO MΩ			
NÚMERO Y DESIGNACIÓN	R	S	T	N	TIPO/CALIBRE/PODER CORTE	SECCIÓN mm²	R	S	T	N
C1	4.5	7.2	7.5		4x16 A 15 K	5x10 RZ	∞	∞	∞	

CARACTERÍSTICAS DEL C.M.

CAJA ACOMETIDA: TIPO: FUSIBLES: SISTEMA FIJACIÓN:

DERIVACIÓN INDIVIDUAL: TIPO: 0.6 / 1kV SECCIÓN: 4x10 mm2

ARMARIO: TIPO: METALICO SISTEMA DE FIJACIÓN: PARED

EQ. MED. DIRECTA: **EQ. MED. INDIRECTA: Rel. de transformación:**

PROTECCIÓN GENERAL: TIPO: TERMICO CALIBRE: 4x25 A 15 K

TOMA DE CORRIENTE: SI **PUNTO DE LUZ:** SI **INT. TOMA CORR. Y PL:**

RELOJ: MARCA Y MODELO: ORBIS ASTRO SAT Nº SERIE: VERSIÓN:

CONMUTADORES MANIOBRA: INT. NOMINAL: 20A

PROTECCION CIR. MANIOBRA: DIFERENCIAL: 2x25 A 30mA TERMICO: 2x6 A 15 K

CONMUTADORES FUERZA: TIPO: ROTATIVO Nº: 1 INT. NOMINAL: 25 A

CONTACTORES: TIPO: AC1 MARCA: SCHNEIDER Nº: 1 INT. NOMINAL: 40 A

INTERRUPTOR DIFERENCIAL: Nº : 1 POLO: 4 SENSIBIL.: 300 mA INT. NOMINAL: 25 A REARME:

PROTECCION CONTRA SOBRETENSIONES: MARCA: TIPO:

TOMA DE TIERRA: SECCIÓN : 16 mm2 RESISTENCIA: 24,5 Ω LATIGUILLOS PUERTAS: SI

GENERAL

REVISIÓN ELÉCTRICA: CABLEADOS: BORNAS Y CONEXIONES: CONTACTORES:

LIMPIEZA GENERAL: EXTERIOR ARMARIO: INTERIOR: ELEMENTOS EXTRAÑOS: CABLEADO: CONTACTORES:

OTROS COMPONENTES: PRODUCTO LIMPIADOR: AIRE COMPRIMIDO: HIDRÓFUGO:

ENGRASE: CANDADOS: BISAGRAS: CONTACTORES: OTROS:

REPASO CHAPA Y PINTURA: ABOLLADURAS: ÓXIDO: AJUSTES DE PUERTAS: PINTURA:

ESTANQUEIDAD: ORIFICIOS DE TUBOS ENTRADA Y SALIDA: OTRAS ABERTURAS EN LA CHAPA:

O.C.A.: FAVORABLE: SI CONDICIONADA: DENEGADA: PRÓXIMA REVISIÓN: 05/03/23 GRUPO:

OBSERVACIONES

SE ALIMENTA DE C.M DE A.P B-35/11 MEDIANTE TERMICO DE 4x32 A 15 K

B-35/11
M-74/71

c/. San Jacinto

c/. Pages del Corro

c/. San Jacinto

5X10 RZ

5X10 RZ

5X10 RZ

3x6+1x10 T.T

3x4+1x6T.T

2x2.5

2x2.5

3x2.5+1x6T.T

3x2.5+1x6T.T

3x2.5+1x6T.T

3x4+1x6T.T

3x4

3x4

3x4+1x6T.T

3x4+1x6T.T

3x4+1x6T.T

3x2.5

3x2.5

3x2.5

3x2.5

3x2.5

3x2.5

BUS

1

2

3

4

5

6

7

8

9

LEYENDA

V.S.A.P 400 W

V.S.A.P. 250 W

V.S.A.P. 150 W

CENTRO DE MANDO Y PROTECCIÓN

IGLESIA DE SAN JACINTO
M-74

IGLESIA DE DE SAN JACINTO (M-074)

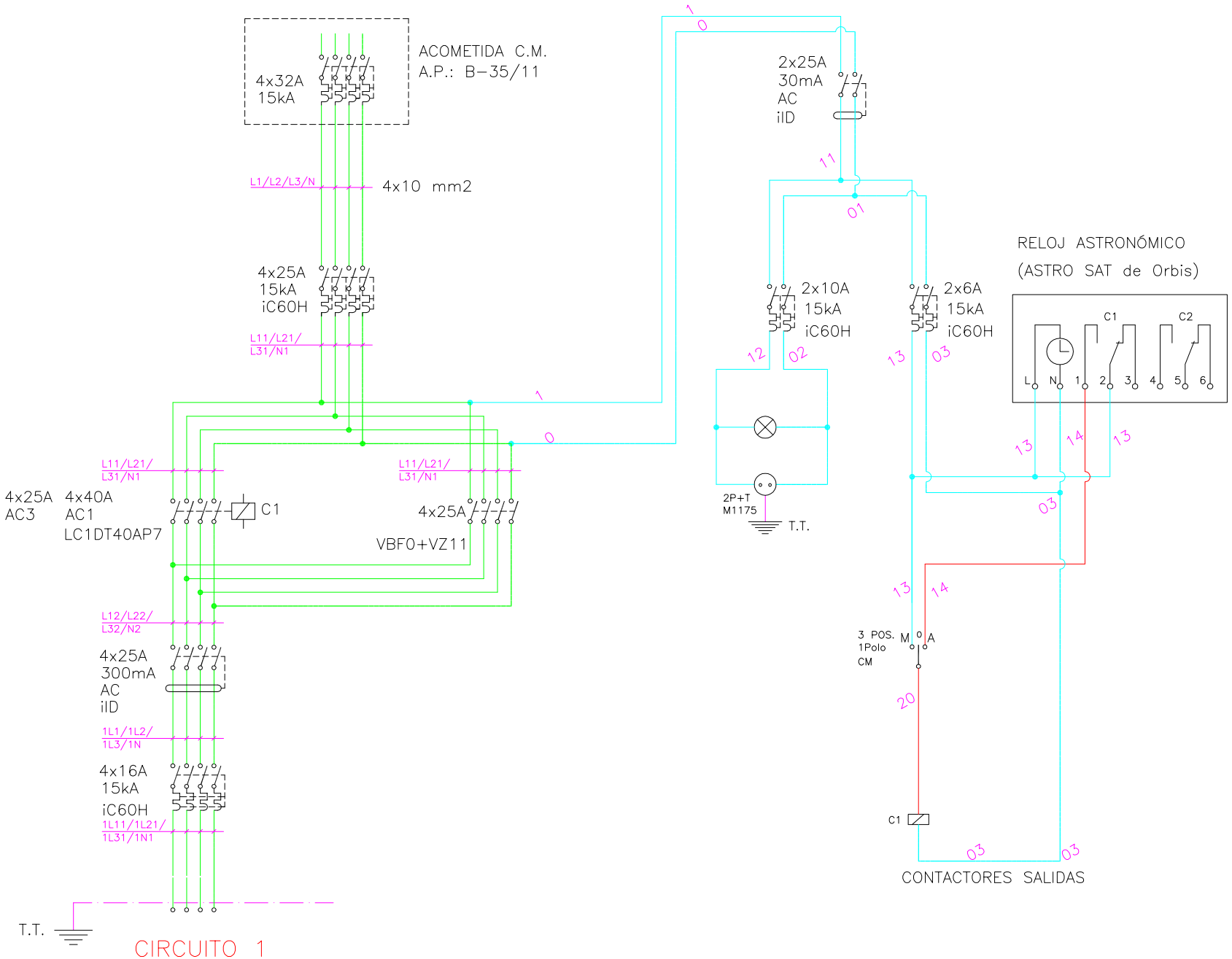

GERENCIA DE URBANISMO (AYUNTAMIENTO DE SEVILLA)

CONSERVACIÓN DE FUENTES Y MONUMENTOS	GMU	PARTE DE INSPECCIÓN CENTRO DE MANDO Y PROTECCIÓN	FECHA 02/01/18	HOJA

IDENTIFICACIÓN

SITUACIÓN REAL C.M.: CALLE BUSTO TAVERA Nº 4 (IGLESIA DE LA PAZ) **COORD. X:** 235470.6 **COORD. Y:** 4142783.95

CENTRO DE MANDO Nº: M-075 **SUMINISTRO Nº:**

PLACA DE IDENTIFICACIÓN: M-075/59 **TENSIÓN DE SUMINISTRO:** 230-125 V

POTENCIA INSTALADA: 1200 W **POTENCIA CONTRATADA:**

TOMA DE VALORES

CONTADOR DE ACTIVA Nº : **LECTURA:** kWh

CONTADOR DE REACTIVA Nº : **LECTURA:** kVARh

	HORA	R-S	S-T	R-T	R-N	S-N	T-N
TENSIÓN DIURNA EN VACÍO:	14:00	218	217	218			
TENSIÓN NOCTURNA EN CARGA 100 % :	14:00	218	217	218			

	HORA	R	S	T	N
INTENSIDAD LINEA GENERAL EN CARGA 100 % :	14:00	3	3.2	3.3	

FACTOR DE POTENCIA	0.45

	R	S	T	N
CORRIENTE DE FUGA GENERAL A:	2.9	3.5	3.3	

CIRCUITOS DE SALIDA	INTENSIDADES POR FASE				MAGNETOTERMICO	CONDUCTORES	AISLAMIENTO MΩ			
NÚMERO Y DESIGNACIÓN	R	S	T	N	TIPO/CALIBRE/PODER CORTE	SECCIÓN mm²	R	S	T	N
C1	2.9	3.5	3.3		4x10 A 15 K	4x4	∞	∞	∞	

CARACTERÍSTICAS DEL C.M.

CAJA ACOMETIDA: TIPO: FUSIBLES: SISTEMA FIJACIÓN:

DERIVACIÓN INDIVIDUAL: TIPO: 0.6 / 1kV SECCIÓN: 4 (1x10) mm2

ARMARIO: TIPO: METALICO SISTEMA DE FIJACIÓN: PARED

EQ. MED. DIRECTA: **EQ. MED. INDIRECTA: Rel. de transformación:**

PROTECCIÓN GENERAL: TIPO: TERMICO CALIBRE: 4x25 A 15 K

TOMA DE CORRIENTE: SI **PUNTO DE LUZ:** SI **INT. TOMA CORR. Y PL:**

RELOJ: MARCA Y MODELO: ORBIS ASTRO SAT Nº SERIE: VERSIÓN:

CONMUTADORES MANIOBRA: INT. NOMINAL: 20 A

PROTECCION CIR. MANIOBRA: DIFERENCIAL: 2x25 A 30mA TERMICO: 2x6 A 15 K

CONMUTADORES FUERZA: TIPO: ROTATIVO Nº: 1 INT. NOMINAL: 25 A

CONTACTORES: TIPO: LC1D40P7 MARCA: SCHNEIDER Nº: 1 INT. NOMINAL: 40 A

INTERRUPTOR DIFERENCIAL: Nº : 1 POLO: 4 SENSIBIL.: 300mA INT. NOMINAL: 25 A REARME:

PROTECCION CONTRA SOBRETENSIONES: MARCA: TIPO:

TOMA DE TIERRA: SECCIÓN : 16 mm2 RESISTENCIA: 25 Ω LATIGUILLOS PUERTAS: SI

GENERAL

REVISIÓN ELÉCTRICA: CABLEADOS: BORNAS Y CONEXIONES: CONTACTORES:

LIMPIEZA GENERAL: EXTERIOR ARMARIO: INTERIOR: ELEMENTOS EXTRAÑOS: CABLEADO: CONTACTORES:

OTROS COMPONENTES: PRODUCTO LIMPIADOR: AIRE COMPRIMIDO: HIDRÓFUGO:

ENGRASE: CANDADOS: BISAGRAS: CONTACTORES: OTROS:

REPASO CHAPA Y PINTURA: ABOLLADURAS: ÓXIDO: AJUSTES DE PUERTAS: PINTURA:

ESTANQUEIDAD: ORIFICIOS DE TUBOS ENTRADA Y SALIDA: OTRAS ABERTURAS EN LA CHAPA:

O.C.A.: FAVORABLE: SI CONDICIONADA: DENEGADA: PRÓXIMA REVISIÓN: 05/03/23 GRUPO:

OBSERVACIONES

-SE ALIMENTA DEL C.M DE A.P A-30/25 MEDIANTE TERMICO DE 4x32 A Y DIFERENCIAL DE 4x40 A 300mA.

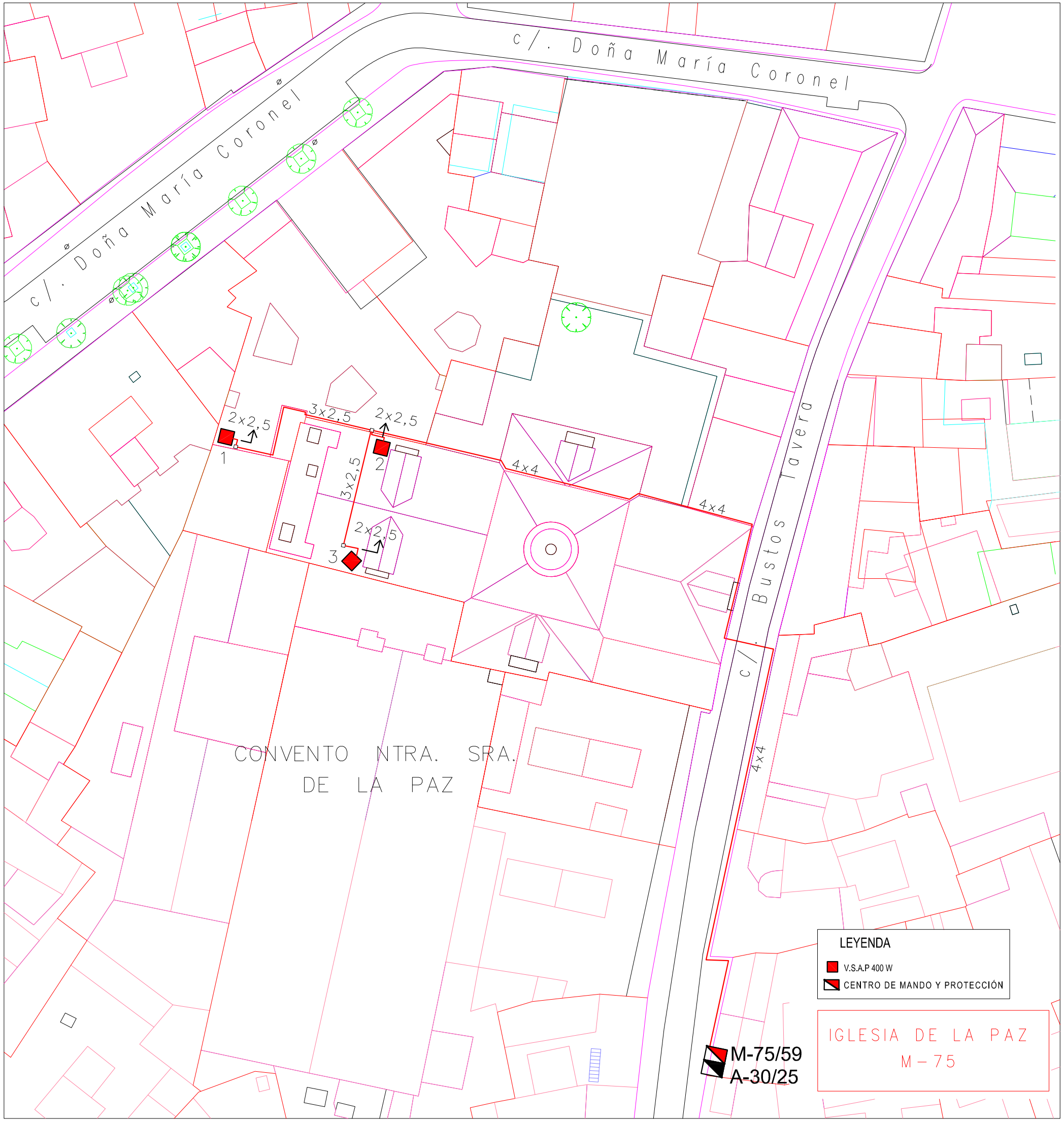
c/. Doña María Coronel
c/. Doña María Coronel
c/. Bustos Tavera
2x2,5
3x2,5
2x2,5
1
2
3x2,5
4x4
4x4
2x2,5
3
CONVENTO NTRA. SRA.
DE LA PAZ
4x4
LEYENDA
V.S.A.P 400 W
CENTRO DE MANDO Y PROTECCIÓN
M-75/59
A-30/25
IGLESIA DE LA PAZ
M-75

IGLESIA DE LA PAZ (M-075)

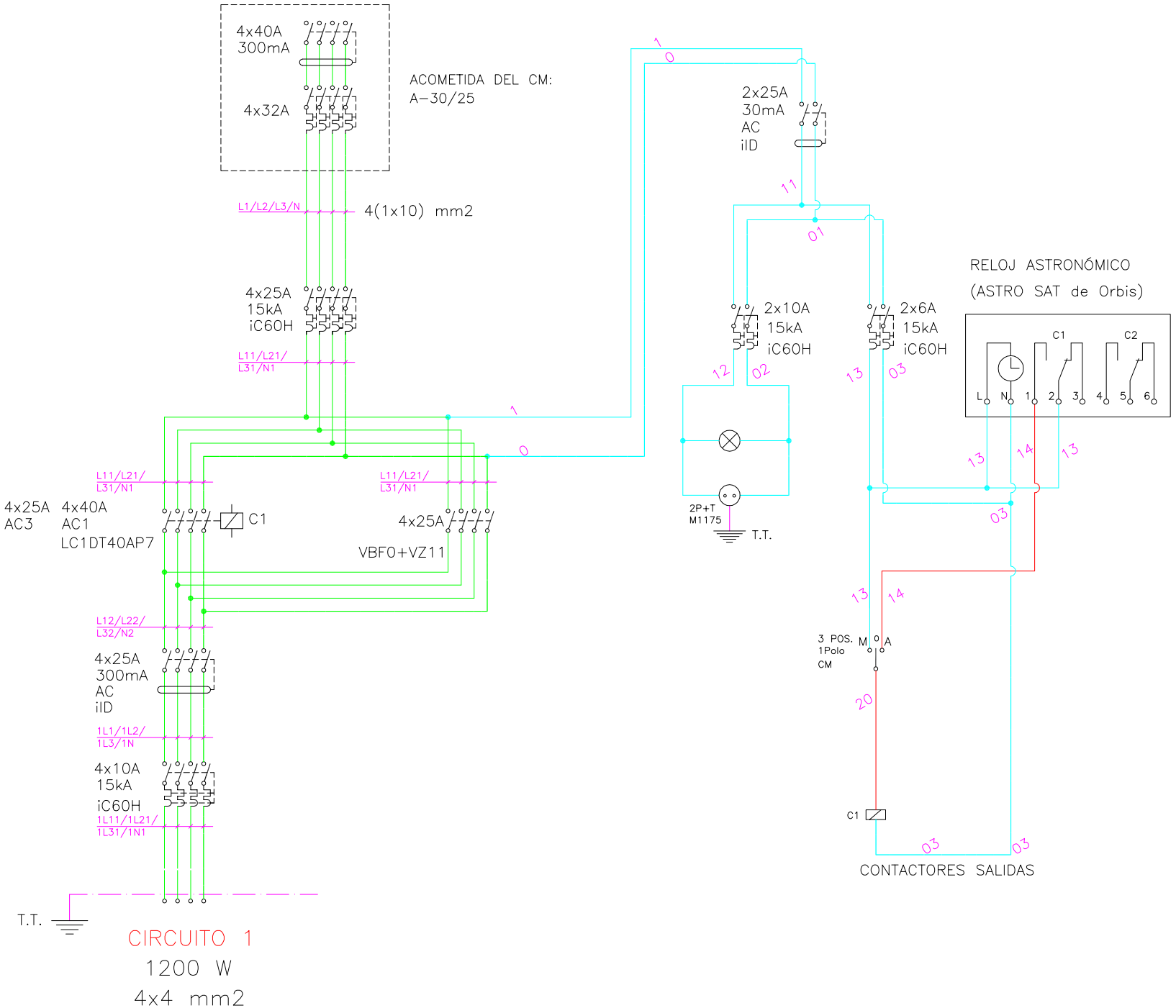

GERENCIA DE URBANISMO (AYUNTAMIENTO DE SEVILLA)

CONSERVACIÓN DE FUENTES Y MONUMENTOS	GMU	PARTE DE INSPECCIÓN CENTRO DE MANDO Y PROTECCIÓN	FECHA 17/08/17	HOJA

IDENTIFICACIÓN

SITUACIÓN REAL C.M.: CALLE CORRAL DEL REY Nº 23 (IGLESIA SAN ALBERTO) **COORD. X:** 235192.95 **COORD. Y:** 4142169.64

CENTRO DE MANDO Nº: M-076 **SUMINISTRO Nº:**

PLACA DE IDENTIFICACIÓN: M-076/59 **TENSIÓN DE SUMINISTRO:** 230-125 V

POTENCIA INSTALADA: 2650 W **POTENCIA CONTRATADA:**

TOMA DE VALORES

CONTADOR DE ACTIVA Nº : **LECTURA:** kWh

CONTADOR DE REACTIVA Nº : **LECTURA:** kVARh

	HORA	R-S	S-T	R-T	R-N	S-N	T-N
TENSIÓN DIURNA EN VACÍO:		225	228	228			
TENSIÓN NOCTURNA EN CARGA 100 % :		224	228	226			

	HORA	R	S	T	N
INTENSIDAD LINEA GENERAL EN CARGA 100 % :		11	7,5	11	

FACTOR DE POTENCIA	1.07

CORRIENTE DE FUGA GENERAL mA:	36

CIRCUITOS DE SALIDA	INTENSIDADES POR FASE				MAGNETOTERMICO	CONDUCTORES	AISLAMIENTO MΩ			
NÚMERO Y DESIGNACIÓN	R	S	T	N	TIPO/CALIBRE/PODER CORTE	SECCIÓN mm²	R	S	T	N
C1	11	7.5	11		4x25 A 15K	4x6	393	367	295	

CARACTERÍSTICAS DEL C.M.

CAJA ACOMETIDA: TIPO: FUSIBLES: SISTEMA FIJACIÓN:

DERIVACIÓN INDIVIDUAL: TIPO: 0.6 / 1kV SECCIÓN: 4x6 mm2

ARMARIO: TIPO: ACERO INOXIDABLE SISTEMA DE FIJACIÓN: PARED

EQ. MED. DIRECTA: **EQ. MED. INDIRECTA: Rel. de transformación:**

PROTECCIÓN GENERAL: TIPO: TERMICA CALIBRE: 4x25 A 15 K

TOMA DE CORRIENTE: SI **PUNTO DE LUZ:** SI **INT. TOMA CORR. Y PL:**

RELOJ: MARCA Y MODELO: ORBIS ASTRO SATA Nº SERIE: VERSIÓN:

CONMUTADORES MANIOBRA: INT. NOMINAL: 20 A

PROTECCION CIR. MANIOBRA: DIFERENCIAL: 2x25 A 30mA TERMICO: 2x6 A 15 K

CONMUTADORES FUERZA: TIPO: ROTATIVO Nº: 1 INT. NOMINAL: 25 A

CONTACTORES: TIPO: LC1OT40P7 MARCA: SHNEIDER Nº: 1 INT. NOMINAL: 40 A

INTERRUPTOR DIFERENCIAL: Nº : 1 POLO: 4 SENSIBIL.: 300mA INT. NOMINAL: 25 A REARME:

PROTECCION CONTRA SOBRETENSIONES: MARCA: TIPO:

TOMA DE TIERRA: SECCIÓN : 16 mm2 RESISTENCIA: 18 Ω LATIGUILLOS PUERTAS: SI

GENERAL

REVISIÓN ELÉCTRICA: CABLEADOS: BORNAS Y CONEXIONES: CONTACTORES:

LIMPIEZA GENERAL: EXTERIOR ARMARIO: INTERIOR: ELEMENTOS EXTRAÑOS: CABLEADO: CONTACTORES:

OTROS COMPONENTES: PRODUCTO LIMPIADOR: AIRE COMPRIMIDO: HIDRÓFUGO:

ENGRASE: CANDADOS: BISAGRAS: CONTACTORES: OTROS:

REPASO CHAPA Y PINTURA: ABOLLADURAS: ÓXIDO: AJUSTES DE PUERTAS: PINTURA:

ESTANQUEIDAD: ORIFICIOS DE TUBOS ENTRADA Y SALIDA: OTRAS ABERTURAS EN LA CHAPA:

O.C.A.: FAVORABLE: SI CONDICIONADA: DENEGADA: PRÓXIMA REVISIÓN: 22/06/22 GRUPO:

OBSERVACIONES

-SE ALIMENTA DEL C.M DE A.P A-29/26 MEDIANTE TÉRMICO 4x 32 A Y DIFERENCIAL 4x40 A 300mA

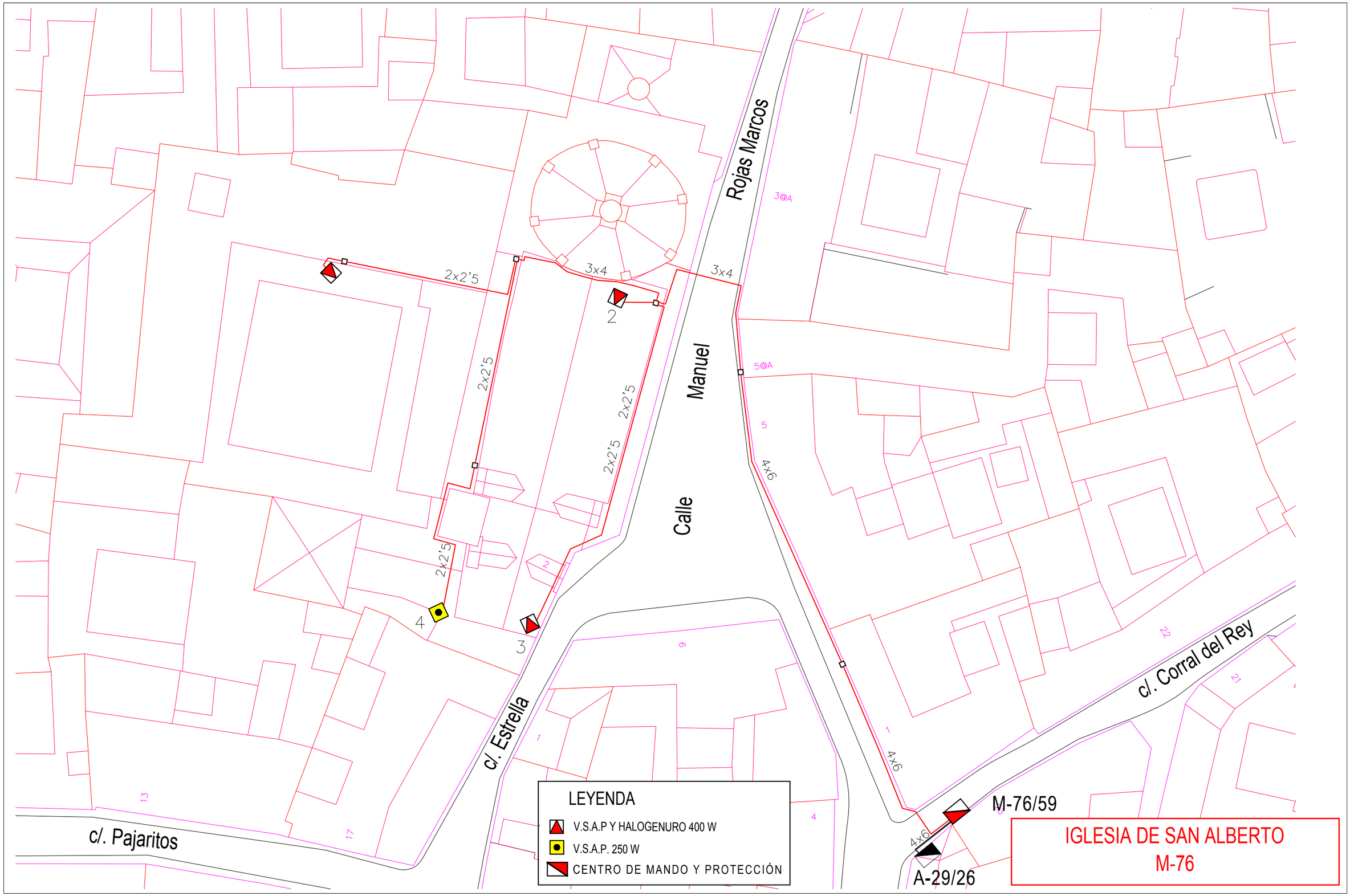
Rojas Marcos
Manuel
Calle
c/. Estrella
c/. Pajaritos
c/. Corral del Rey
2x2'5
3x4
4x6
3@A
5@A
5
2
3
4
M-76/59
A-29/26
LEYENDA
V.S.A.P Y HALOGENURO 400 W
V.S.A.P. 250 W
CENTRO DE MANDO Y PROTECCIÓN
IGLESIA DE SAN ALBERTO
M-76

IGLESIA DE SAN IALBERTO (M-076)

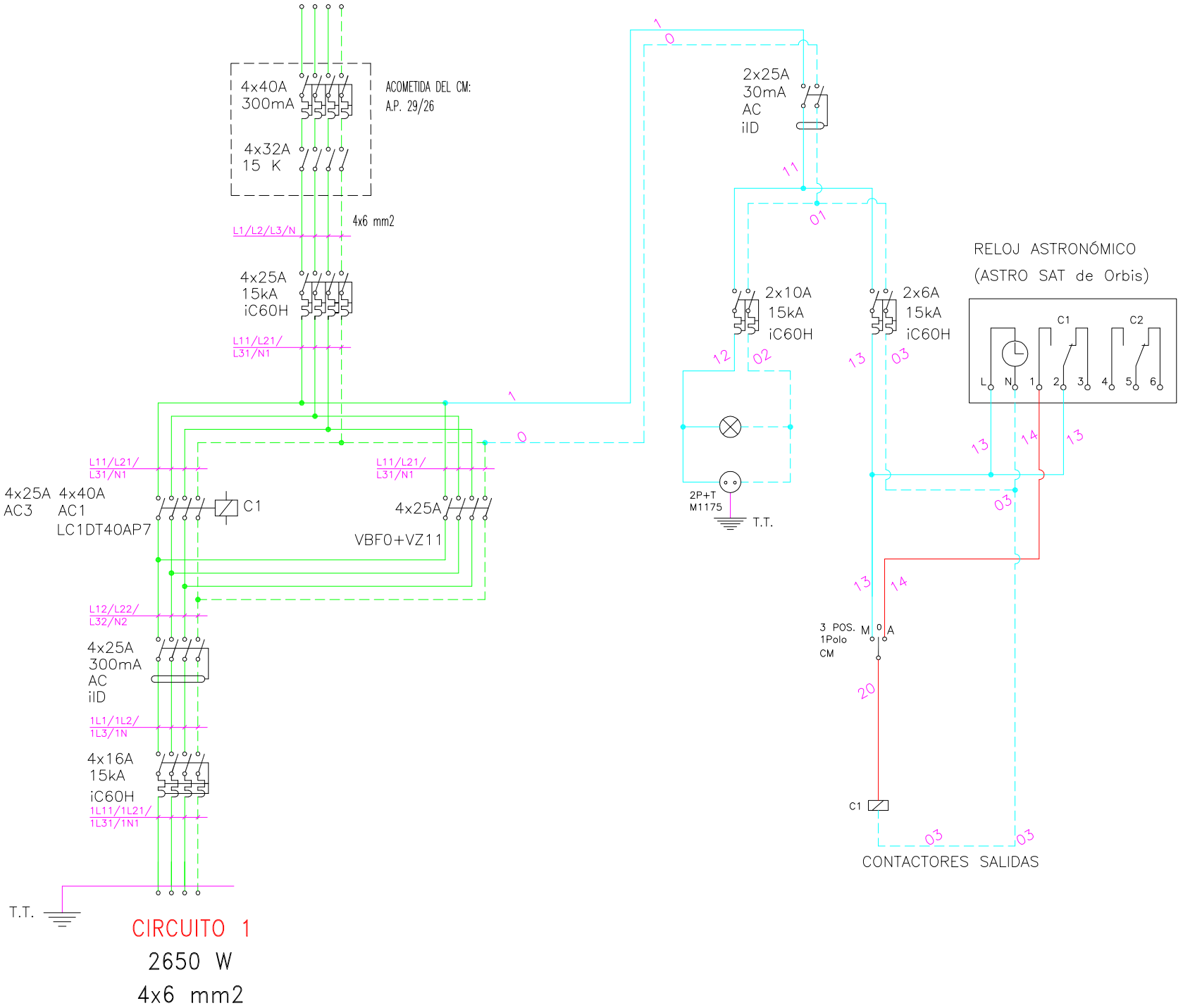

GERENCIA DE URBANISMO (AYUNTAMIENTO DE SEVILLA)

CONSERVACIÓN DE FUENTES Y MONUMENTOS	GMU	PARTE DE INSPECCIÓN CENTRO DE MANDO Y PROTECCIÓN	FECHA 16/08/18	HOJA

IDENTIFICACIÓN

SITUACIÓN REAL C.M.:	CALLE VIRGEN DE LA ALEGRIA (IGLESIA SAN BARTOLOME)	**COORD. X:**	235546.33	**COORD. Y:**	4142074.31
CENTRO DE MANDO Nº:	M-077	**SUMINISTRO Nº:**			
PLACA DE IDENTIFICACIÓN:	M-077/72	**TENSIÓN DE SUMINISTRO:**	220-125 V		
POTENCIA INSTALADA:	2800 W	**POTENCIA CONTRATADA:**			

TOMA DE VALORES

CONTADOR DE ACTIVA Nº : **LECTURA:** kWh

CONTADOR DE REACTIVA Nº : **LECTURA:** kVARh

	HORA	R-S	S-T	R-T	R-N	S-N	T-N
TENSIÓN DIURNA EN VACÍO:	14:00	227	228	227			
TENSIÓN NOCTURNA EN CARGA 100 % :	14:00	226	229	227			

	HORA	R	S	T	N
INTENSIDAD LINEA GENERAL EN CARGA 100 % :	14:00	8.5	8.5	7.8	

FACTOR DE POTENCIA	0.49

	R	S	T	N
CORRIENTE DE FUGA GENERAL mA:	0.83	0.82	0.83	0

CIRCUITOS DE SALIDA	INTENSIDADES POR FASE				MAGNETOTERMICO	CONDUCTORES	AISLAMIENTO MΩ			
NÚMERO Y DESIGNACIÓN	R	S	T	N	TIPO/CALIBRE/PODER CORTE	SECCIÓN mm²	R	S	T	N
C1	8.5	8.5	7.8		4x16 A 15 K	5 (1x10)	∞	∞	∞	

CARACTERÍSTICAS DEL C.M.

CAJA ACOMETIDA: TIPO: FUSIBLES: SISTEMA FIJACIÓN:

DERIVACIÓN INDIVIDUAL: TIPO: 0.6 / 1kV SECCIÓN: 4x10 mm2

ARMARIO: TIPO: HIMEL SISTEMA DE FIJACIÓN: FACHADA

EQ. MED. DIRECTA: **EQ. MED. INDIRECTA: Rel. de transformación:**

PROTECCIÓN GENERAL: TIPO: TERMICO CALIBRE: 4x25 A 15 K

TOMA DE CORRIENTE: **PUNTO DE LUZ:** **INT. TOMA CORR. Y PL:**

RELOJ: MARCA Y MODELO: ORBIS ASTRO SAT Nº SERIE: VERSIÓN:

CONMUTADORES MANIOBRA: INT. NOMINAL: 20 A

PROTECCION CIR. MANIOBRA: DIFERENCIAL: 2x25 A 30mA TERMICO: 2x6 A 15 K

CONMUTADORES FUERZA: TIPO: SECCIONADOR Nº: 1 INT. NOMINAL: 32 A

CONTACTORES: TIPO: ICT MARCA: SCHNEIDER Nº: 1 INT. NOMINAL: 25 A

INTERRUPTOR DIFERENCIAL: Nº : 1 POLO: 4 SENSIBIL.: 300mA INT. NOMINAL: 25 A REARME:

PROTECCION CONTRA SOBRETENSIONES: MARCA: TIPO:

TOMA DE TIERRA: SECCIÓN : 16 mm2 RESISTENCIA: 30 Ω LATIGUILLOS PUERTAS: SI

GENERAL

REVISIÓN ELÉCTRICA: CABLEADOS: BORNAS Y CONEXIONES: CONTACTORES:

LIMPIEZA GENERAL: EXTERIOR ARMARIO: INTERIOR: ELEMENTOS EXTRAÑOS: CABLEADO: CONTACTORES:

OTROS COMPONENTES: PRODUCTO LIMPIADOR: AIRE COMPRIMIDO: HIDRÓFUGO:

ENGRASE: CANDADOS: BISAGRAS: CONTACTORES: OTROS:

REPASO CHAPA Y PINTURA: ABOLLADURAS: ÓXIDO: AJUSTES DE PUERTAS: PINTURA:

ESTANQUEIDAD: ORIFICIOS DE TUBOS ENTRADA Y SALIDA: OTRAS ABERTURAS EN LA CHAPA:

O.C.A.: FAVORABLE: SI CONDICIONADA: DENEGADA: PRÓXIMA REVISIÓN: 05/03/23 GRUPO:

OBSERVACIONES

-SE ALIMENTA DE C.M DE A.P A-36/11 MEDIANTE TERMICO DE 4x32 A Y DIFERENCIAL 4x40 A 300mA

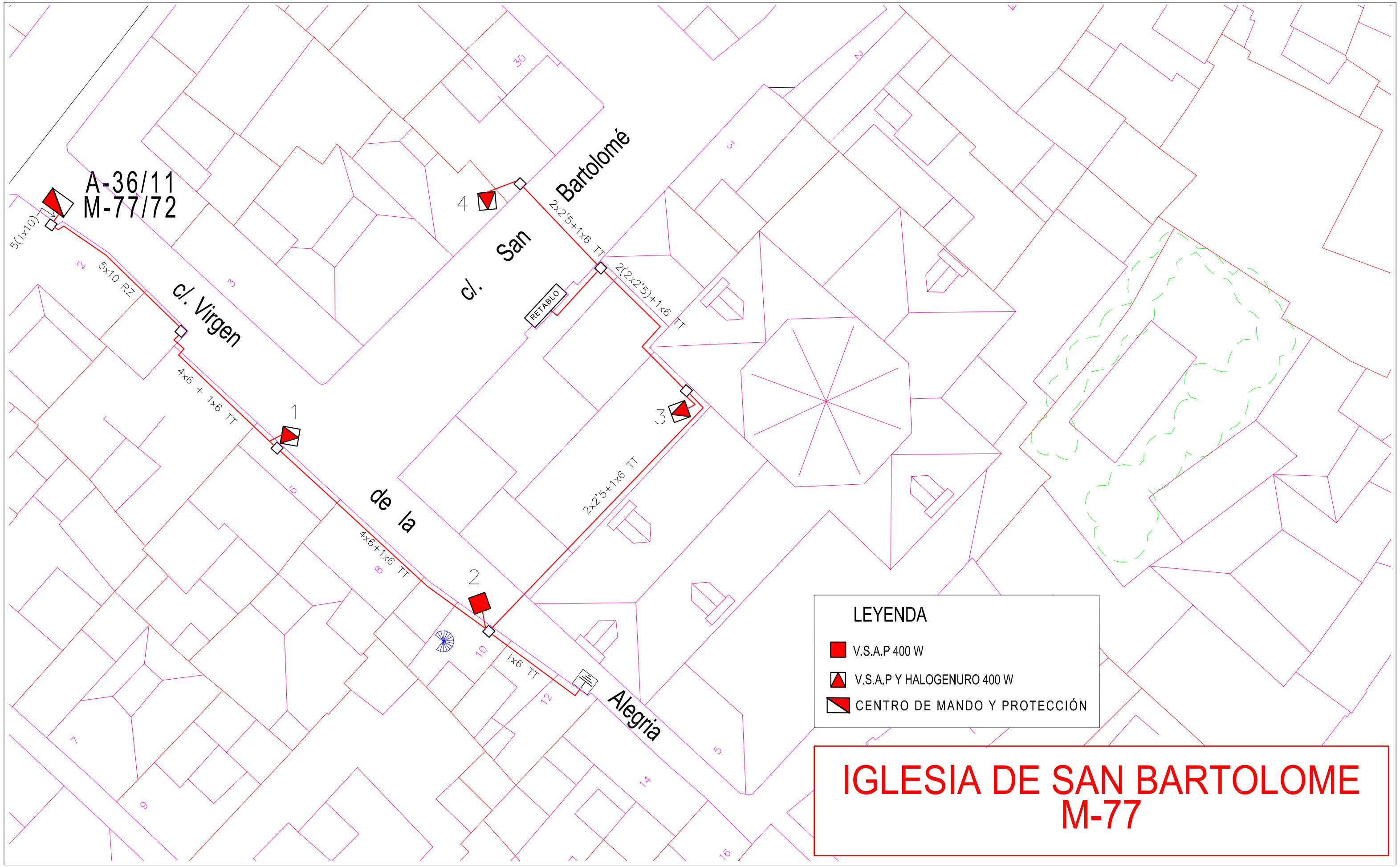
A-36/11
M-77/72
5(1x10)
5x10 RZ
c/. Virgen
4x6 + 1x6 TT
1
de la
4x6+1x6 TT
2
1x6 TT
Alegria
c/. San Bartolomé
4
2x2'5+1x6 TT
2(2x2'5)+1x6 TT
RETABLO
3
2x2'5+1x6 TT
LEYENDA
V.S.A.P 400 W
V.S.A.P Y HALOGENURO 400 W
CENTRO DE MANDO Y PROTECCIÓN
IGLESIA DE SAN BARTOLOME
M-77

IGLESIA DE SAN BARTOLOME (M-077)

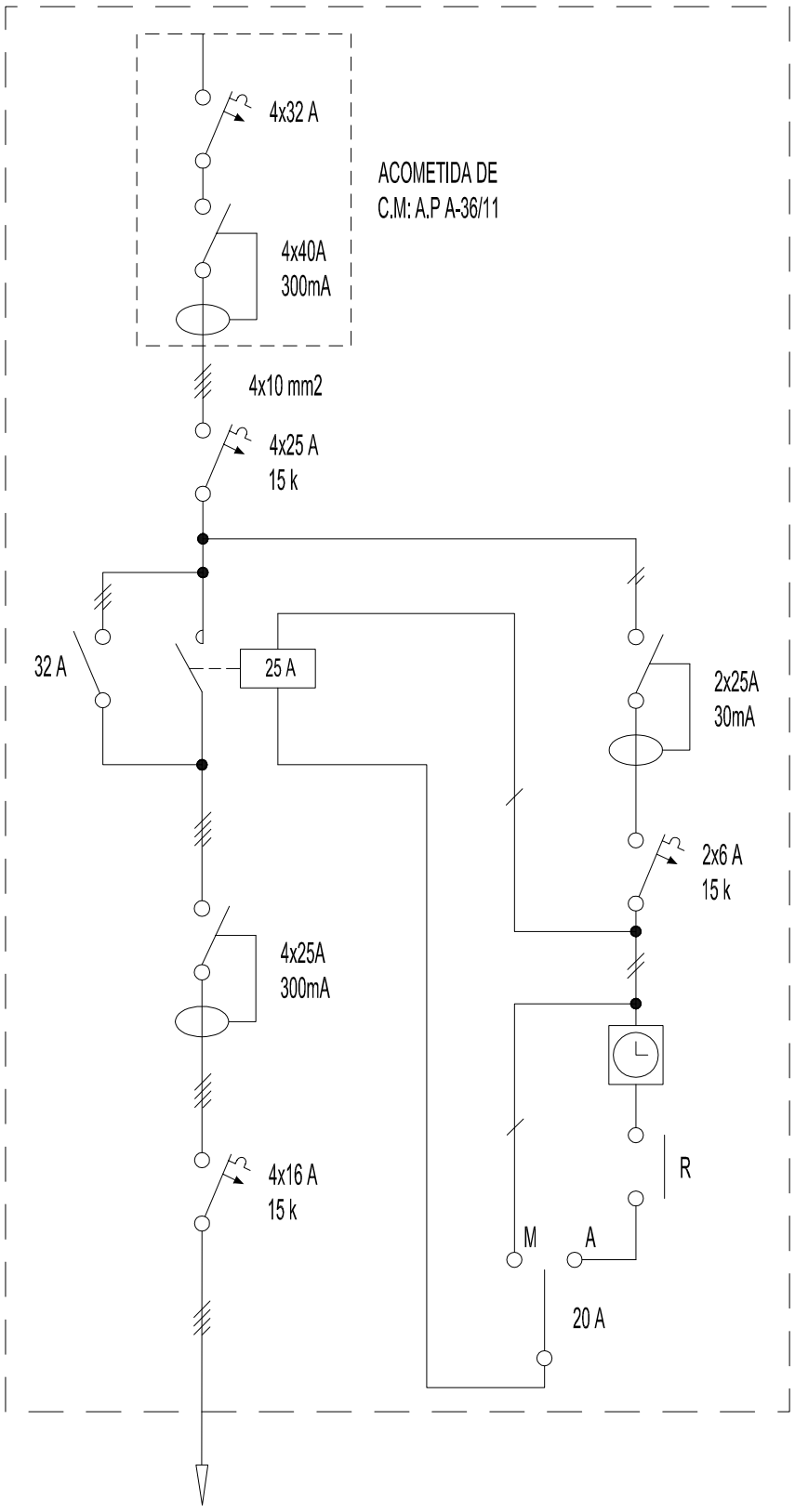

CIRCUITO 1

2800 W

5(1x10) mm2

GERENCIA DE URBANISMO (AYUNTAMIENTO DE SEVILLA)

CONSERVACIÓN DE FUENTES Y MONUMENTOS	GMU	PARTE DE INSPECCIÓN CENTRO DE MANDO Y PROTECCIÓN	FECHA 07/05/15	HOJA

IDENTIFICACIÓN

SITUACIÓN REAL C.M.: PLAZA CRISTO DE BURGOS (CONVENTO DE SANTA INES) **COORD. X:** 235311.63 **COORD. Y:** 4142571.18

CENTRO DE MANDO Nº: M-078 **SUMINISTRO Nº:**

PLACA DE IDENTIFICACIÓN: M-078/59 **TENSIÓN DE SUMINISTRO:** 230-125 V

POTENCIA INSTALADA: 1050 W **POTENCIA CONTRATADA:**

TOMA DE VALORES

CONTADOR DE ACTIVA Nº : **LECTURA:** kWh

CONTADOR DE REACTIVA Nº : **LECTURA:** kVARh

	HORA	R-S	S-T	R-T	R-N	S-N	T-N
TENSIÓN DIURNA EN VACÍO:							
TENSIÓN NOCTURNA EN CARGA 100 % :							

	HORA	R	S	T	N
INTENSIDAD LINEA GENERAL EN CARGA 100 % :					

FACTOR DE POTENCIA	

CORRIENTE DE FUGA GENERAL mA:	R	S	T	N

CIRCUITOS DE SALIDA	INTENSIDADES POR FASE				MAGNETOTERMICO	CONDUCTORES	AISLAMIENTO MΩ			
NÚMERO Y DESIGNACIÓN	R	S	T	N	TIPO/CALIBRE/PODER CORTE	SECCIÓN mm²	R	S	T	N

CARACTERÍSTICAS DEL C.M.

CAJA ACOMETIDA: TIPO: FUSIBLES: SISTEMA FIJACIÓN:

DERIVACIÓN INDIVIDUAL: TIPO: SECCIÓN:

ARMARIO: TIPO: SISTEMA DE FIJACIÓN:

EQ. MED. DIRECTA: **EQ. MED. INDIRECTA: Rel. de transformación:**

PROTECCIÓN GENERAL: TIPO: CALIBRE:

TOMA DE CORRIENTE: **PUNTO DE LUZ:** **INT. TOMA CORR. Y PL.:**

RELOJ: MARCA Y MODELO: Nº SERIE: VERSIÓN:

CONMUTADORES MANIOBRA: INT. NOMINAL:

PROTECCION CIR. MANIOBRA: DIFERENCIAL: TERMICO:

CONMUTADORES FUERZA: TIPO: Nº: INT. NOMINAL:

CONTACTORES: TIPO: MARCA: Nº: INT. NOMINAL:

INTERRUPTOR DIFERENCIAL: Nº : POLO: SENSIBIL.: INT. NOMINAL: REARME:

PROTECCION CONTRA SOBRETENSIONES: MARCA: TIPO:

TOMA DE TIERRA: SECCIÓN : RESISTENCIA: Ω LATIGUILLOS PUERTAS:

GENERAL

REVISIÓN ELÉCTRICA: CABLEADOS: BORNAS Y CONEXIONES: CONTACTORES:

LIMPIEZA GENERAL: EXTERIOR ARMARIO: INTERIOR: ELEMENTOS EXTRAÑOS: CABLEADO: CONTACTORES:

OTROS COMPONENTES: PRODUCTO LIMPIADOR: AIRE COMPRIMIDO: HIDRÓFUGO:

ENGRASE: CANDADOS: BISAGRAS: CONTACTORES: OTROS:

REPASO CHAPA Y PINTURA: ABOLLADURAS: ÓXIDO: AJUSTES DE PUERTAS: PINTURA:

ESTANQUEIDAD: ORIFICIOS DE TUBOS ENTRADA Y SALIDA: OTRAS ABERTURAS EN LA CHAPA:

O.C.A.: FAVORABLE: CONDICIONADA: DENEGADA: PRÓXIMA REVISIÓN: GRUPO:

OBSERVACIONES

-EL ALUMBRADO DE ESTE MONUMENTO SE ALIMENTA DEL CIRCUITO NUMERO 1 DEL CUADRO ARTISTICO DE LA IGLESIA DE SAN PEDRO M-033

Calle Doña María Coronel

Calle Sor Ángela de la Cruz

Plaza San Pedro

22
20
18
16
14
12
10
8
6
4
2
3
2@A
9
7@B
5
3
1@A
1
2
3x2'5
3x2'5
3x4

A CAJA DERIVACIÓN DEL CIRCUITO 1
DE IGLESIA SAN PEDRO(M-33/59)

CONVENTO DE SANTA INES
M-78

CONVENTO DE SANTA INES(M-078)

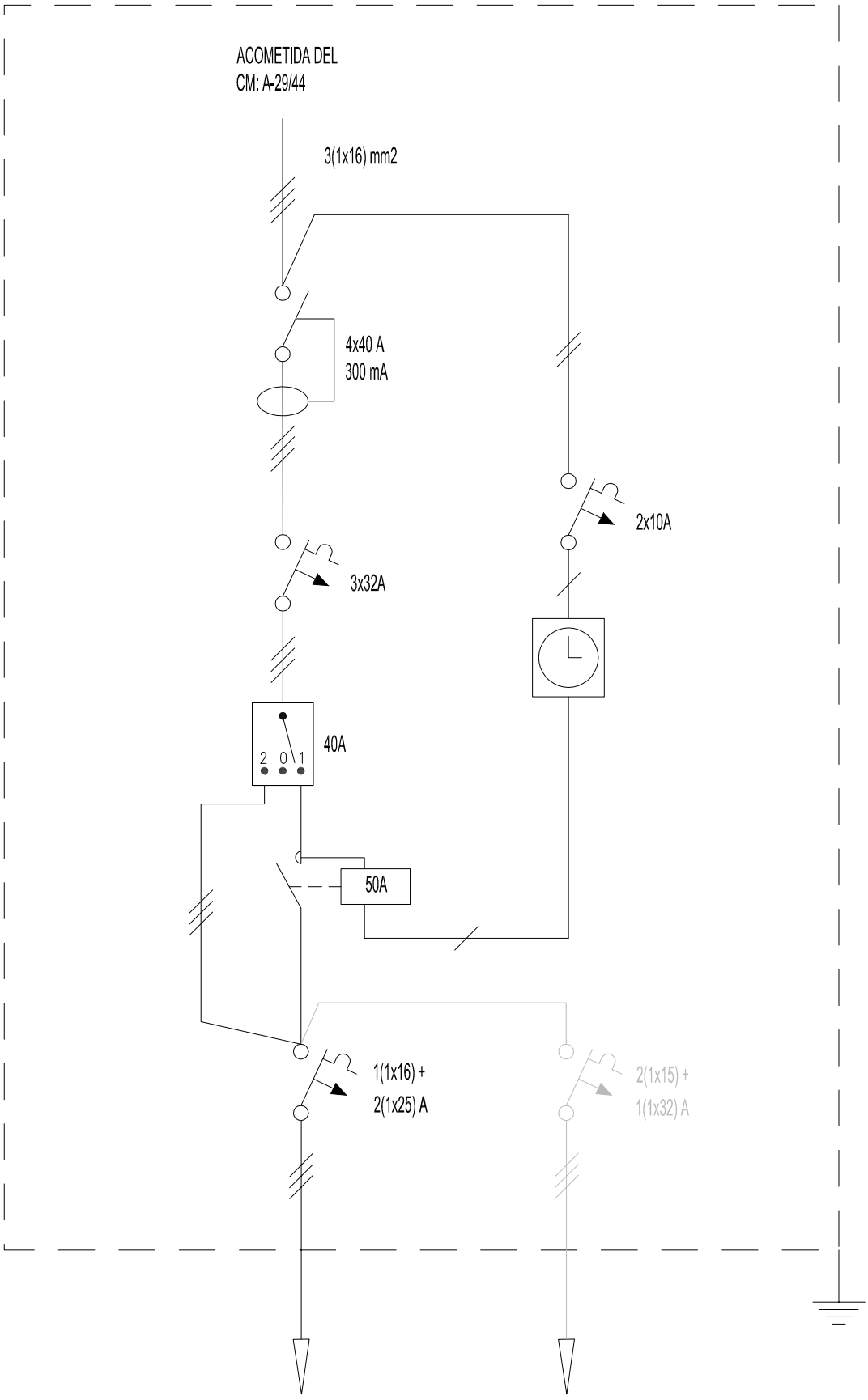

CIRCUITO 1

3.000 W + 1050 W
DE CONVENTO
DE SANTA INES(M-78)
4(1x6) mm2

CIRCUITO 2

2.750 W
4(1x6) mm2

GERENCIA DE URBANISMO (AYUNTAMIENTO DE SEVILLA)

CONSERVACIÓN DE FUENTES Y MONUMENTOS	GMU	PARTE DE INSPECCIÓN CENTRO DE MANDO Y PROTECCIÓN	FECHA 23/04/19	HOJA

IDENTIFICACIÓN

SITUACIÓN REAL C.M.:	CALLE JUGLAR ESQUINA A CALLE JOSE MARIA MORENO GALVAN (ACUEDUCTO MADEJAS)	**COORD. X:**	235925.61	**COORD. Y:**	4142013.54
CENTRO DE MANDO Nº:	M-079	**SUMINISTRO Nº:**			
PLACA DE IDENTIFICACIÓN:	M-079/59	**TENSIÓN DE SUMINISTRO:**	400-220 V		
POTENCIA INSTALADA:	1000 W	**POTENCIA CONTRATADA:**			

TOMA DE VALORES

CONTADOR DE ACTIVA Nº : **LECTURA:** kWh

CONTADOR DE REACTIVA Nº : **LECTURA:** kVARh

	HORA	R-S	S-T	R-T	R-N	S-N	T-N
TENSIÓN DIURNA EN VACÍO:		411	409	408	236	237	235
TENSIÓN NOCTURNA EN CARGA 100 % :		411	408	407	235	237	234

	HORA	R	S	T	N
INTENSIDAD LINEA GENERAL EN CARGA 100 % :		5.1	0.05	6.06	6.27

FACTOR DE POTENCIA	0.3
CORRIENTE DE FUGA GENERAL A:	0.8

CIRCUITOS DE SALIDA	INTENSIDADES POR FASE				MAGNETOTERMICO	CONDUCTORES	AISLAMIENTO MΩ			
NÚMERO Y DESIGNACIÓN	R	S	T	N	TIPO/CALIBRE/PODER CORTE	SECCIÓN mm²	R	S	T	N
C1	2.76	1.67	1.96	1.76	4x16 A 15K	4 (1x10)	0.33	1.7	1.55	0.33

CARACTERÍSTICAS DEL C.M.

CAJA ACOMETIDA: TIPO: FUSIBLES: SISTEMA FIJACIÓN:

DERIVACIÓN INDIVIDUAL: TIPO: UNIPOLAR SECCIÓN: 4 (1x6) mm2

ARMARIO: TIPO: ORMAZABAL SISTEMA DE FIJACIÓN: SUELO

EQ. MED. DIRECTA: **EQ. MED. INDIRECTA: Rel. de transformación:**

PROTECCIÓN GENERAL: TIPO: TERMICO CALIBRE: 4x25 A 15K

TOMA DE CORRIENTE: SI **PUNTO DE LUZ:** SI **INT. TOMA CORR. Y PL.:**

RELOJ: MARCA Y MODELO: ORBIS ASTRO NOVA CITY Nº SERIE: VERSIÓN:

CONMUTADORES MANIOBRA: INT. NOMINAL: 20 A

PROTECCION CIR. MANIOBRA: DIFERENCIAL: 2x25 A 30mA TERMICO: 2x6 A 15K

CONMUTADORES FUERZA: TIPO: ROTATIVO Nº: 1 INT. NOMINAL: 25 A

CONTACTORES: TIPO: LC1DT25 MARCA: SCHNEIDER Nº: 1 INT. NOMINAL: 25 A

INTERRUPTOR DIFERENCIAL: Nº : 1 POLO: 4 SENSIBIL.: 300mA INT. NOMINAL: 40 A REARME:

PROTECCION CONTRA SOBRETENSIONES: MARCA: TIPO:

TOMA DE TIERRA: SECCIÓN : 25 mm2 RESISTENCIA: 18.4 Ω LATIGUILLOS PUERTAS: SI

GENERAL

REVISIÓN ELÉCTRICA: CABLEADOS: BORNAS Y CONEXIONES: CONTACTORES:

LIMPIEZA GENERAL: EXTERIOR ARMARIO: INTERIOR: ELEMENTOS EXTRAÑOS: CABLEADO: CONTACTORES:

OTROS COMPONENTES: PRODUCTO LIMPIADOR: AIRE COMPRIMIDO: HIDRÓFUGO:

ENGRASE: CANDADOS: BISAGRAS: CONTACTORES: OTROS:

REPASO CHAPA Y PINTURA: ABOLLADURAS: ÓXIDO: AJUSTES DE PUERTAS: PINTURA:

ESTANQUEIDAD: ORIFICIOS DE TUBOS ENTRADA Y SALIDA: OTRAS ABERTURAS EN LA CHAPA:

O.C.A.: FAVORABLE: SI CONDICIONADA: DENEGADA: PRÓXIMA REVISIÓN: 22/03/24 GRUPO:

OBSERVACIONES

-UBICADO EN EL INTERIOR DEL C.M DE A.P A-36/50

-SE ALIMENTA AGUAS ABAJO DEL INTERRUPTOR GENERAL DE CORTE DEL C.M DE A.P A-36/50

c/. Juan Antonio Cavestany

c/. Luis Montoto

c/. Luis Montoto

GALVAN

2(1x6)

4(1x10)

3(1x6)

4(1x10)

4(1x10)

4(1x10)

4(1x10)

4(1x10)

1

2

3

4

B-36/50

M-79/59

LEYENDA

V.S.A.P. 250 W

CENTRO DE MANDO Y PROTECCIÓN

ACUEDUCTO DE LAS MADEJAS

M – 79

ACUEDUCTO DE LAS MADEJAS (M-079)

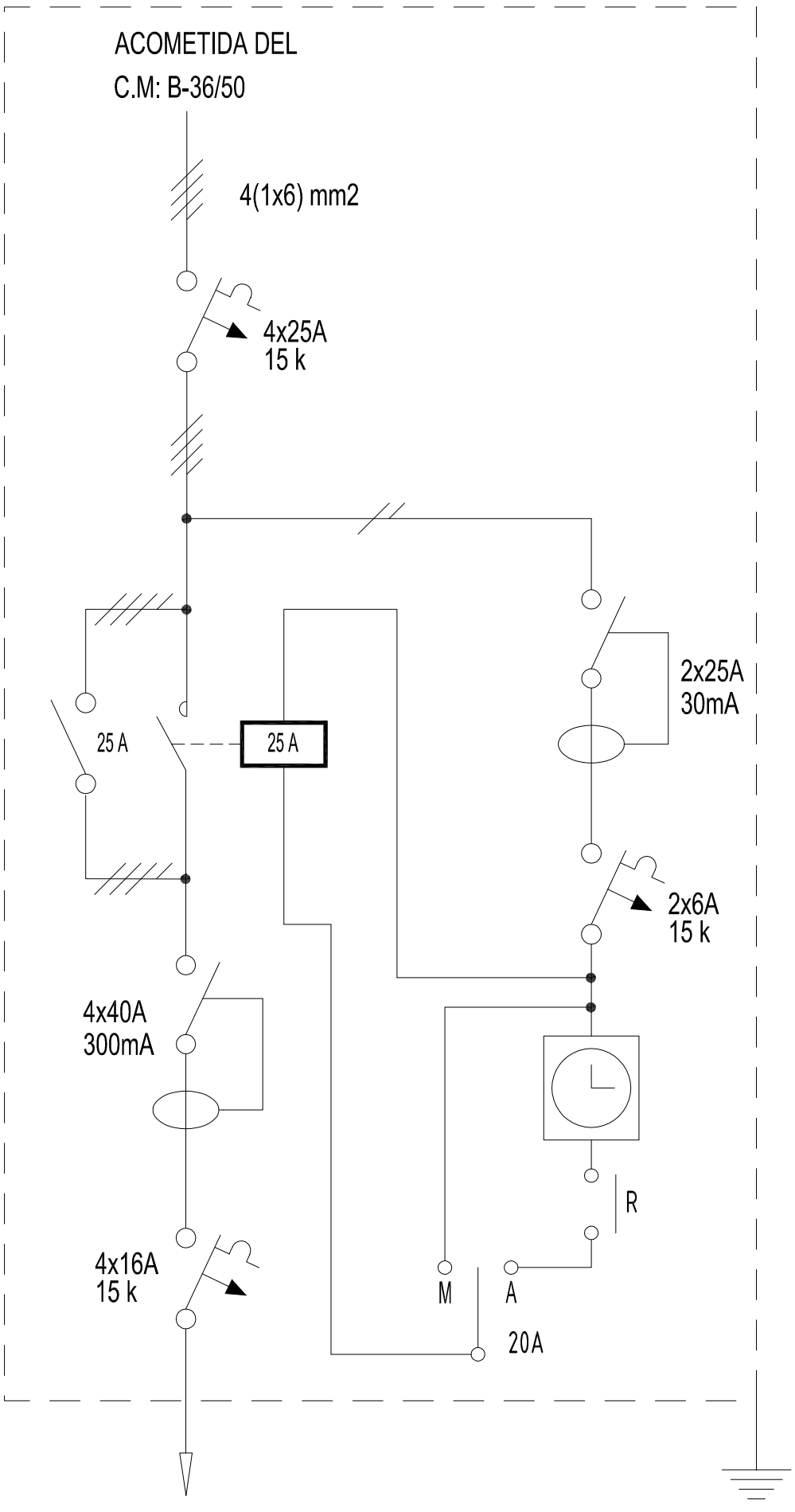

GERENCIA DE URBANISMO (AYUNTAMIENTO DE SEVILLA)

CONSERVACIÓN DE FUENTES Y MONUMENTOS	GMU	PARTE DE INSPECCIÓN CENTRO DE MANDO Y PROTECCIÓN	FECHA 24/11/15	HOJA

IDENTIFICACIÓN

SITUACIÓN REAL C.M.:	C/SANTANDER (TORRE DE LA PLATA)	**COORD. X:**	234802.08	**COORD. Y:**	4141606.71
CENTRO DE MANDO Nº:	M-080	**SUMINISTRO Nº:**			
PLACA DE IDENTIFICACIÓN:	M-80/72	**TENSIÓN DE SUMINISTRO:**	400-230 V		
POTENCIA INSTALADA:	5750 W	**POTENCIA CONTRATADA:**			

TOMA DE VALORES

CONTADOR DE ACTIVA Nº : 9971079 **LECTURA:** 166336 kWh

CONTADOR DE REACTIVA Nº : **LECTURA:** kVARh

	HORA	R-S	S-T	R-T	R-N	S-N	T-N
TENSIÓN DIURNA EN VACÍO:	14:30	408	405	408	234	232	232
TENSIÓN NOCTURNA EN CARGA 100 % :	14:45	405	404	407	232	231	231

	HORA	R	S	T	N
INTENSIDAD LINEA GENERAL EN CARGA 100 % :	14:50	12.5	16.7	18.9	9.5

FACTOR DE POTENCIA	0.92

	R	S	T	N
CORRIENTE DE FUGA GENERAL mA:	2.3	2.2	1.3	2

CIRCUITOS DE SALIDA	INTENSIDADES POR FASE				MAGNETOTERMICO	CONDUCTORES	AISLAMIENTO MΩ			
NÚMERO Y DESIGNACIÓN	R	S	T	N	TIPO/CALIBRE/PODER CORTE	SECCIÓN mm²	R	S	T	N
1	12.5	16.5	18.9	9.5	3(1x32A) 6kA	4x6	232.1	86.6	343	123

CARACTERÍSTICAS DEL C.M.

CAJA ACOMETIDA: TIPO: CLAVED FUSIBLES: 40 A SISTEMA FIJACIÓN: EMPOTRADO

DERIVACIÓN INDIVIDUAL: TIPO: 0.6/1 kv SECCIÓN: 4x6 mm2

ARMARIO: TIPO: HIMEL METALICO SISTEMA DE FIJACIÓN: EMPOTRADO EN PARED

EQ. MED. DIRECTA: 9971079 **EQ. MED. INDIRECTA: Rel. de transformación:**

PROTECCIÓN GENERAL: TIPO: TERMICO CALIBRE: 4x40A

TOMA DE CORRIENTE: NO **PUNTO DE LUZ:** NO **INT. TOMA CORR. Y PL.:** NO

RELOJ: MARCA Y MODELO: ORBIS ASTRO Nº SERIE: 030211/93 VERSIÓN: 3.01

CONMUTADORES MANIOBRA: INT. NOMINAL: 25 A

PROTECCION CIR. MANIOBRA: DIFERENCIAL: 2x25 A 30 mA TERMICO: 2x10A

CONMUTADORES FUERZA: TIPO: MERLIN GERIN Nº: 1 INT. NOMINAL: 25 A

CONTACTORES: TIPO: MARCA: TELEMECANIQUE Nº: 1 INT. NOMINAL: 25 A

INTERRUPTOR DIFERENCIAL: Nº : 1 POLO: 4 SENSIBIL.: 300 mA INT. NOMINAL: 40A REARME:

PROTECCION CONTRA SOBRETENSIONES: NO MARCA: TIPO:

TOMA DE TIERRA: SECCIÓN : 35 mm2 RESISTENCIA: 10.9 Ω LATIGUILLOS PUERTAS: SI

GENERAL

REVISIÓN ELÉCTRICA: CABLEADOS: NORMAL BORNAS Y CONEXIONES: NORMAL CONTACTORES: NORMAL

LIMPIEZA GENERAL: EXTERIOR ARMARIO: HECHO INTERIOR: HECHO ELEMENTOS EXTRAÑOS: HECHO CABLEADO: HECHO CONTACTORES: HECHO

OTROS COMPONENTES: HECHO PRODUCTO LIMPIADOR: HECHO AIRE COMPRIMIDO: HECHO HIDRÓFUGO: HECHO

ENGRASE: CANDADOS: HECHO BISAGRAS: HECHO CONTACTORES: HECHO OTROS: HECHO

REPASO CHAPA Y PINTURA: ABOLLADURAS: NORMAL ÓXIDO: NORMAL AJUSTES DE PUERTAS: NORMAL PINTURA: NORMAL

ESTANQUEIDAD: ORIFICIOS DE TUBOS ENTRADA Y SALIDA: NORMAL OTRAS ABERTURAS EN LA CHAPA: NORMAL

O.C.A.: FAVORABLE: SI CONDICIONADA: DENEGADA: PRÓXIMA REVISIÓN: 14/04/20 GRUPO:

OBSERVACIONES

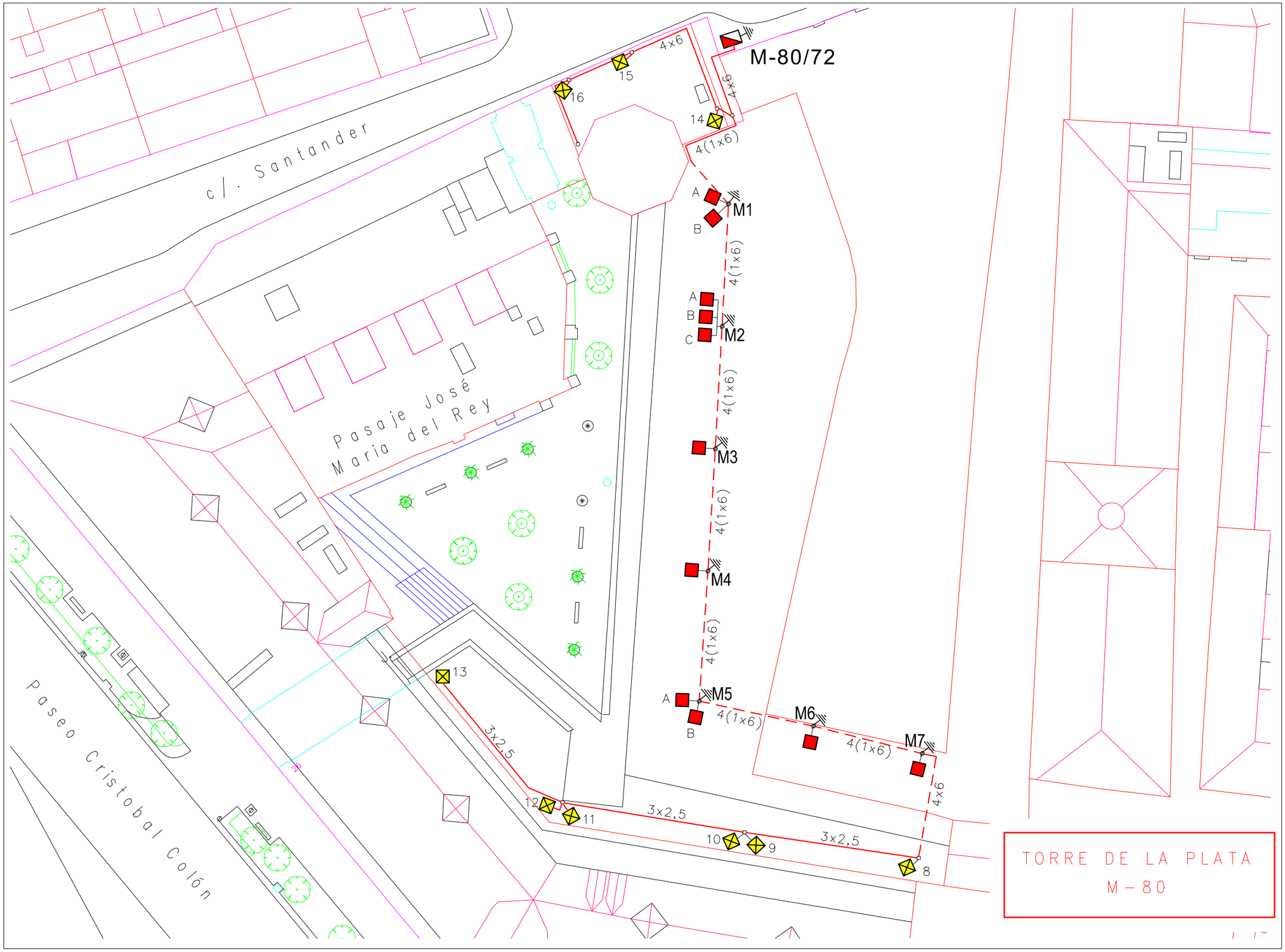
c/. Santander
Pasaje José María del Rey
Paseo Cristobal Colón
M-80/72
15
16
14
4x6
4x6
4(1x6)
A
B
M1
4(1x6)
A
B
C
M2
4(1x6)
M3
4(1x6)
M4
4(1x6)
A
B
M5
4(1x6)
M6
4(1x6)
M7
4x6
13
3x2,5
12
11
3x2,5
10
9
3x2,5
8
TORRE DE LA PLATA
M – 80

TORRE DE LA PLATA (M-080)

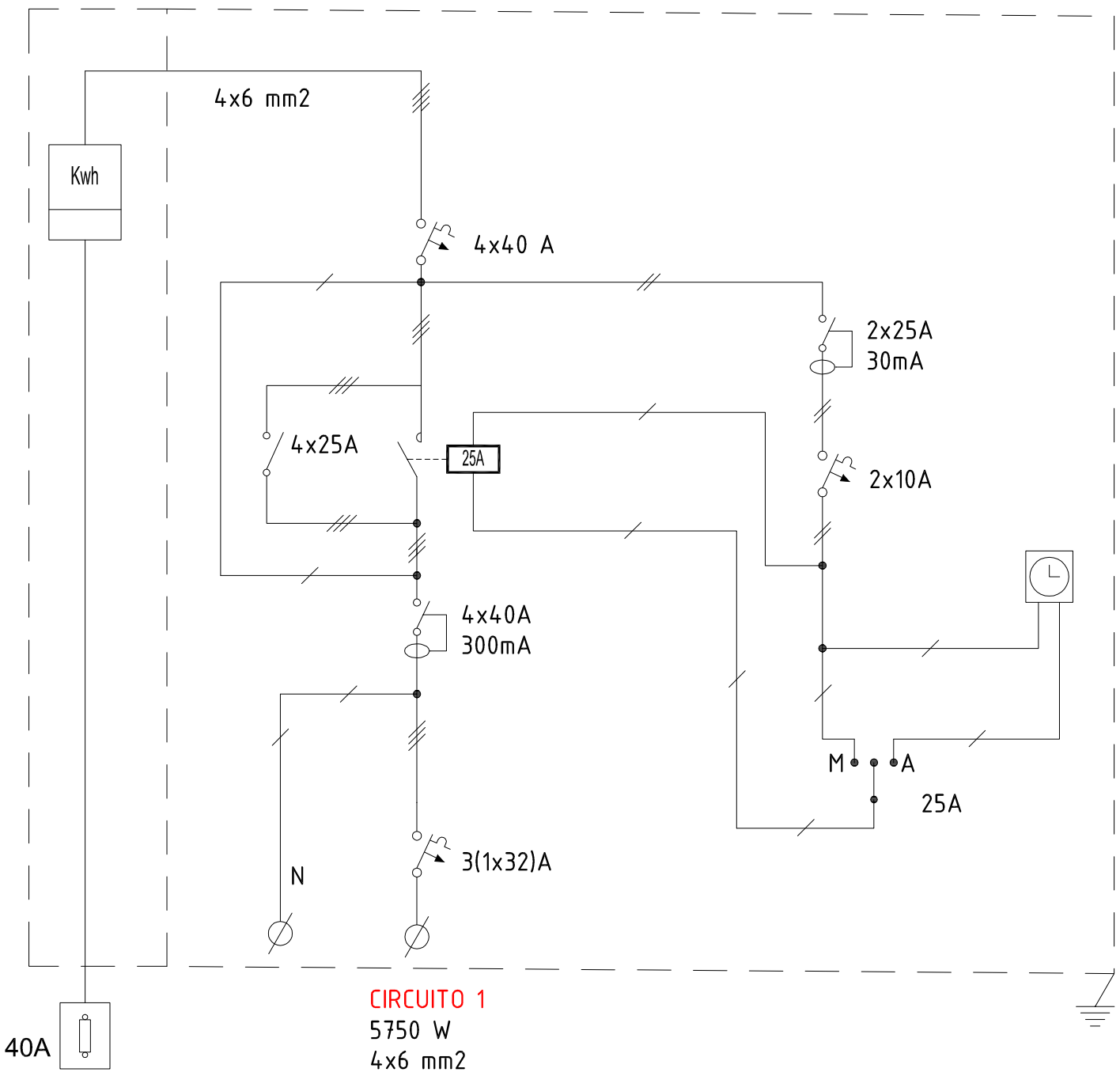

GERENCIA DE URBANISMO (AYUNTAMIENTO DE SEVILLA)

CONSERVACIÓN DE FUENTES Y MONUMENTOS	GMU	PARTE DE INSPECCIÓN CENTRO DE MANDO Y PROTECCIÓN	FECHA 20/02/18	HOJA

IDENTIFICACIÓN

SITUACIÓN REAL C.M.: CALLE VASCONGADAS (MONASTERIO DE SAN CLEMENTE) **COORD. X:** 234817.9 **COORD. Y:** 4143698.32

CENTRO DE MANDO Nº: M-081 **SUMINISTRO Nº:**

PLACA DE IDENTIFICACIÓN: M-081/48 **TENSIÓN DE SUMINISTRO:** 220-125 V

POTENCIA INSTALADA: 1800 W **POTENCIA CONTRATADA:**

TOMA DE VALORES

CONTADOR DE ACTIVA Nº : **LECTURA:** kWh

CONTADOR DE REACTIVA Nº : **LECTURA:** kVARh

	HORA	R-S	S-T	R-T	R-N	S-N	T-N
TENSIÓN DIURNA EN VACÍO:	14:40	230	230	228			
TENSIÓN NOCTURNA EN CARGA 100 % :	14:40	229	230	226			

	HORA	R	S	T	N
INTENSIDAD LINEA GENERAL EN CARGA 100 % :	14:40	4.2	5.2	5.3	

FACTOR DE POTENCIA	0.87

	R	S	T	N
CORRIENTE DE FUGA GENERAL mA:	10.8	10.7	10.4	

CIRCUITOS DE SALIDA	INTENSIDADES POR FASE				MAGNETOTERMICO	CONDUCTORES	AISLAMIENTO MΩ			
NÚMERO Y DESIGNACIÓN	R	S	T	N	TIPO/CALIBRE/PODER CORTE	SECCIÓN mm²	R	S	T	N
C1	2.8	2.4	1.1		4x10 A 15 K	4x6 RZ	4	5.5	5.43	
C2	1.7	2.8	4.5		4x10 A 15 K	4x6 RZ	5.5	5.5	5.5	

CARACTERÍSTICAS DEL C.M.

CAJA ACOMETIDA: TIPO: FUSIBLES: SISTEMA FIJACIÓN:

DERIVACIÓN INDIVIDUAL: TIPO: 0.6 / 1kV SECCIÓN: 4x10 mm2

ARMARIO: TIPO: METALICO SISTEMA DE FIJACIÓN: PARED

EQ. MED. DIRECTA: **EQ. MED. INDIRECTA: Rel. de transformación:**

PROTECCIÓN GENERAL: TIPO: TERMICO CALIBRE: 4x25 A 15 K

TOMA DE CORRIENTE: **PUNTO DE LUZ:** **INT. TOMA CORR. Y PL:**

RELOJ: MARCA Y MODELO: ORBIS ASTRO SAT Nº SERIE: VERSIÓN:

CONMUTADORES MANIOBRA: INT. NOMINAL: 20 A

PROTECCION CIR. MANIOBRA: DIFERENCIAL: 2x25 A 30mA TERMICO: 2x6 A 15 K

CONMUTADORES FUERZA: TIPO: ROTATIVO Nº: 1 INT. NOMINAL: 25A

CONTACTORES: TIPO: LC1DT40 MARCA: SCHNEIDER Nº: 1 INT. NOMINAL: 40 A

INTERRUPTOR DIFERENCIAL: Nº : 2 POLO: 4 SENSIBIL.: 300mA INT. NOMINAL: 25 A REARME:

PROTECCION CONTRA SOBRETENSIONES: MARCA: TIPO:

TOMA DE TIERRA: SECCIÓN : 16 mm2 RESISTENCIA: 10.8 Ω LATIGUILLOS PUERTAS: SI

GENERAL

REVISIÓN ELÉCTRICA: CABLEADOS: BORNAS Y CONEXIONES: CONTACTORES:

LIMPIEZA GENERAL: EXTERIOR ARMARIO: INTERIOR: ELEMENTOS EXTRAÑOS: CABLEADO: CONTACTORES:

OTROS COMPONENTES: PRODUCTO LIMPIADOR: AIRE COMPRIMIDO: HIDRÓFUGO:

ENGRASE: CANDADOS: BISAGRAS: CONTACTORES: OTROS:

REPASO CHAPA Y PINTURA: ABOLLADURAS: ÓXIDO: AJUSTES DE PUERTAS: PINTURA:

ESTANQUEIDAD: ORIFICIOS DE TUBOS ENTRADA Y SALIDA: OTRAS ABERTURAS EN LA CHAPA:

O.C.A.: FAVORABLE: SI CONDICIONADA: DENEGADA: PRÓXIMA REVISIÓN: 05/03/23 GRUPO:

OBSERVACIONES

-SE ALIMENTA DE C.M DE A.P A-23/13 MEDIANTE TERMICO DE 3x32 A Y DIFERENCIAL 4x40 A 300mA.

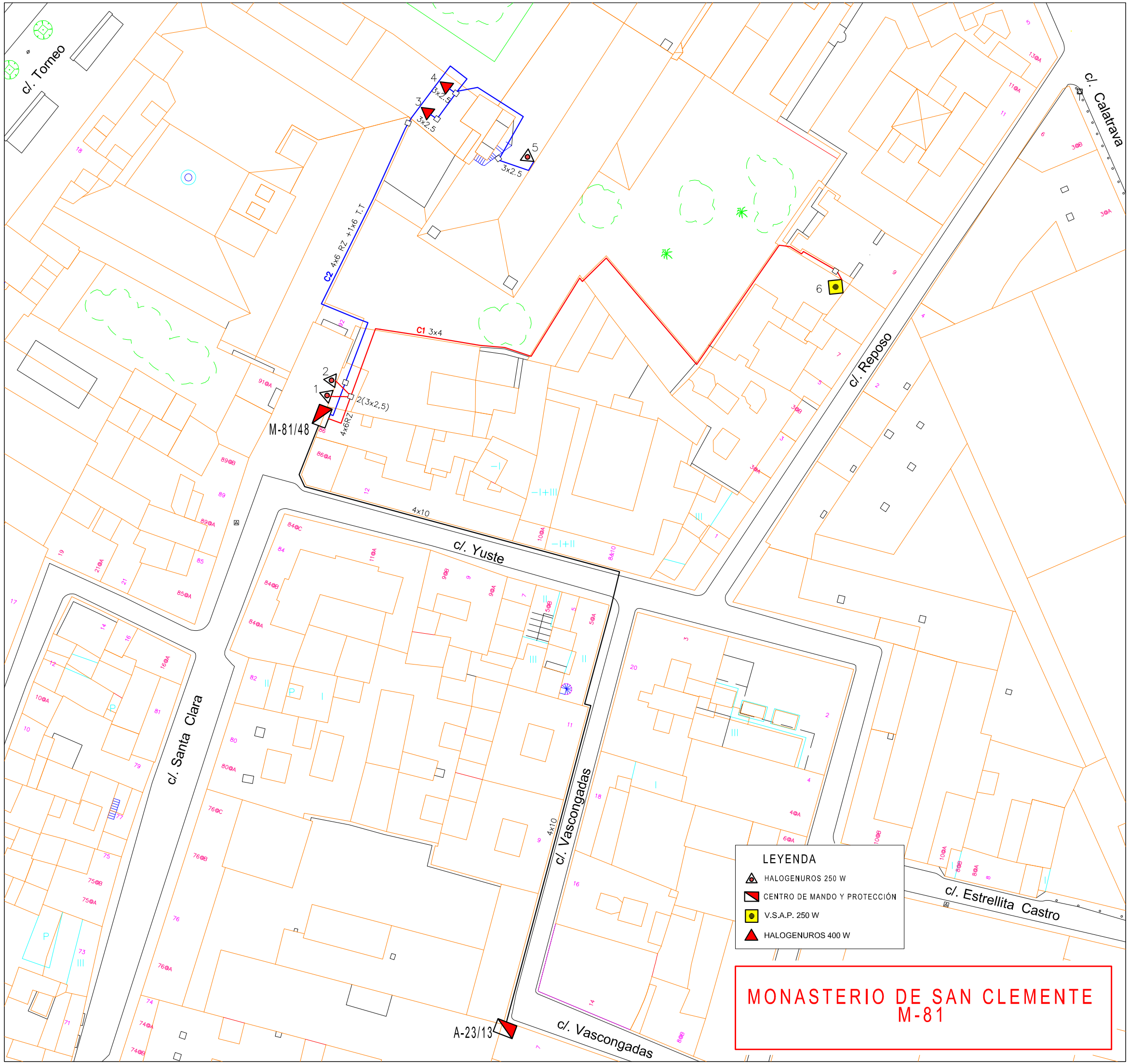
c/. Torneo
c/. Calatrava
c/. Reposo
c/. Yuste
c/. Santa Clara
c/. Vascongadas
c/. Vascongadas
c/. Estrellita Castro
M-81/48
A-23/13
C2 4x6 RZ +1x6 T.T
C1 3x4
2(3x2,5)
4x6RZ
4x10
4x10
4x10
3x2.5
3x2.5
3x2.5
1
2
3
4
5
6
LEYENDA
HALOGENUROS 250 W
CENTRO DE MANDO Y PROTECCIÓN
V.S.A.P. 250 W
HALOGENUROS 400 W
MONASTERIO DE SAN CLEMENTE
M-81

MONASTERIO SAN CLEMENTE (M-081)

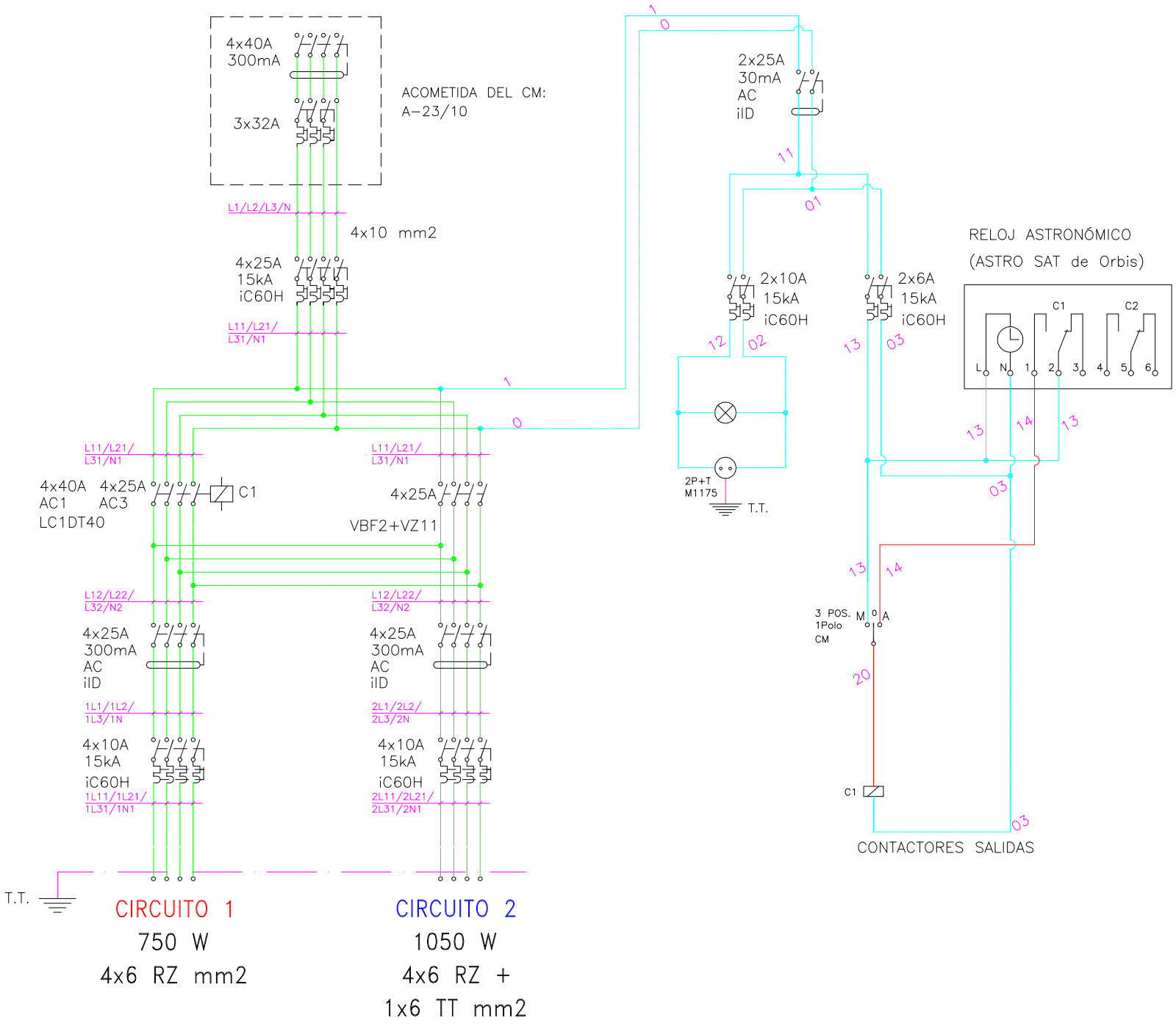

GERENCIA DE URBANISMO (AYUNTAMIENTO DE SEVILLA)

CONSERVACIÓN DE FUENTES Y MONUMENTOS	GMU	PARTE DE INSPECCIÓN CENTRO DE MANDO Y PROTECCIÓN	FECHA 13/06/18	HOJA

IDENTIFICACIÓN

SITUACIÓN REAL C.M.: CALLE ANTONIO EL BAILARIN (MURALLA DE LOS REALES ALCAZARES) **COORD. X:** 227454.41 **COORD. Y:** 4141745.036

CENTRO DE MANDO Nº: M-082 **SUMINISTRO Nº:**

PLACA DE IDENTIFICACIÓN: M-082/72 **TENSIÓN DE SUMINISTRO:** 400-220 V

POTENCIA INSTALADA: 8120 W **POTENCIA CONTRATADA:**

TOMA DE VALORES

CONTADOR DE ACTIVA Nº : 89019875 **LECTURA:** 39280 kWh

CONTADOR DE REACTIVA Nº : **LECTURA:** kVARh

	HORA	R-S	S-T	R-T	R-N	S-N	T-N
TENSIÓN DIURNA EN VACÍO:	16:15	395	394	398	228	226	229
TENSIÓN NOCTURNA EN CARGA 100 % :	16:20	395	393	397	228	226	228

	HORA	R	S	T	N
INTENSIDAD LINEA GENERAL EN CARGA 100 % :	16:25	15.4	14.2	17.4	7.2

FACTOR DE POTENCIA	0.87

CORRIENTE DE FUGA GENERAL mA:	R	S	T	N
	14.9	12.6	16.6	7.8

CIRCUITOS DE SALIDA	INTENSIDADES POR FASE				MAGNETOTERMICO	CONDUCTORES	AISLAMIENTO MΩ			
NÚMERO Y DESIGNACIÓN	R	S	T	N	TIPO/CALIBRE/PODER CORTE	SECCIÓN mm²	R	S	T	N
C1	0.6	0	0.9	0.6	4x10 A 15 K	4(1x6) + 3x2,5	2.1	4.1	4.1	3.8
C2	3.1	2.5	4.4	2.7	4x16 A 15 K	4(1x6)	1	1	1	1
C3	8.7	10	12.6	6.1	4x20 A 15 K	4x10	14.2	14.2	15.1	15.1

CARACTERÍSTICAS DEL C.M.

CAJA ACOMETIDA: TIPO: UNESA CGP-7 100 FUSIBLES: 3x80 A SISTEMA FIJACIÓN: PARED - EMPOTRADO

DERIVACIÓN INDIVIDUAL: TIPO: 0.6 / 1kV SECCIÓN: 3.5x16 mm2

ARMARIO: TIPO: METALICO SISTEMA DE FIJACIÓN: PARED - EMPOTRADO

EQ. MED. DIRECTA: SI **EQ. MED. INDIRECTA: Rel. de transformación:**

PROTECCIÓN GENERAL: TIPO: TERMICO CALIBRE: 4x40 A

TOMA DE CORRIENTE: SI **PUNTO DE LUZ:** SI **INT. TOMA CORR. Y PL.:**

RELOJ: MARCA Y MODELO: ASTRO NOVA CITY Nº SERIE: VERSIÓN:

CONMUTADORES MANIOBRA: INT. NOMINAL: 20 A

PROTECCION CIR. MANIOBRA: DIFERENCIAL: 2x25 A 30mA TERMICO: 2x6 A

CONMUTADORES FUERZA: TIPO: TERMICO Nº: 1 INT. NOMINAL: 40 A

CONTACTORES: TIPO: DIL1AM MARCA: MOELLER Nº: 1 INT. NOMINAL: 55 A

INTERRUPTOR DIFERENCIAL: Nº : 1 / 2 POLO: 4 SENSIBIL.: 300mA INT. NOMINAL: 25 / 40 A REARME:

PROTECCION CONTRA SOBRETENSIONES: MARCA: TIPO:

TOMA DE TIERRA: SECCIÓN : 16 mm2 RESISTENCIA: 100 Ω LATIGUILLOS PUERTAS: SI

GENERAL

REVISIÓN ELÉCTRICA: CABLEADOS: BORNAS Y CONEXIONES: CONTACTORES:

LIMPIEZA GENERAL: EXTERIOR ARMARIO: INTERIOR: ELEMENTOS EXTRAÑOS: CABLEADO: CONTACTORES:

OTROS COMPONENTES: PRODUCTO LIMPIADOR: AIRE COMPRIMIDO: HIDRÓFUGO:

ENGRASE: CANDADOS: BISAGRAS: CONTACTORES: OTROS:

REPASO CHAPA Y PINTURA: ABOLLADURAS: ÓXIDO: AJUSTES DE PUERTAS: PINTURA:

ESTANQUEIDAD: ORIFICIOS DE TUBOS ENTRADA Y SALIDA: OTRAS ABERTURAS EN LA CHAPA:

O.C.A.: FAVORABLE: SI CONDICIONADA: DENEGADA: PRÓXIMA REVISIÓN: 18/07/23 GRUPO:

OBSERVACIONES

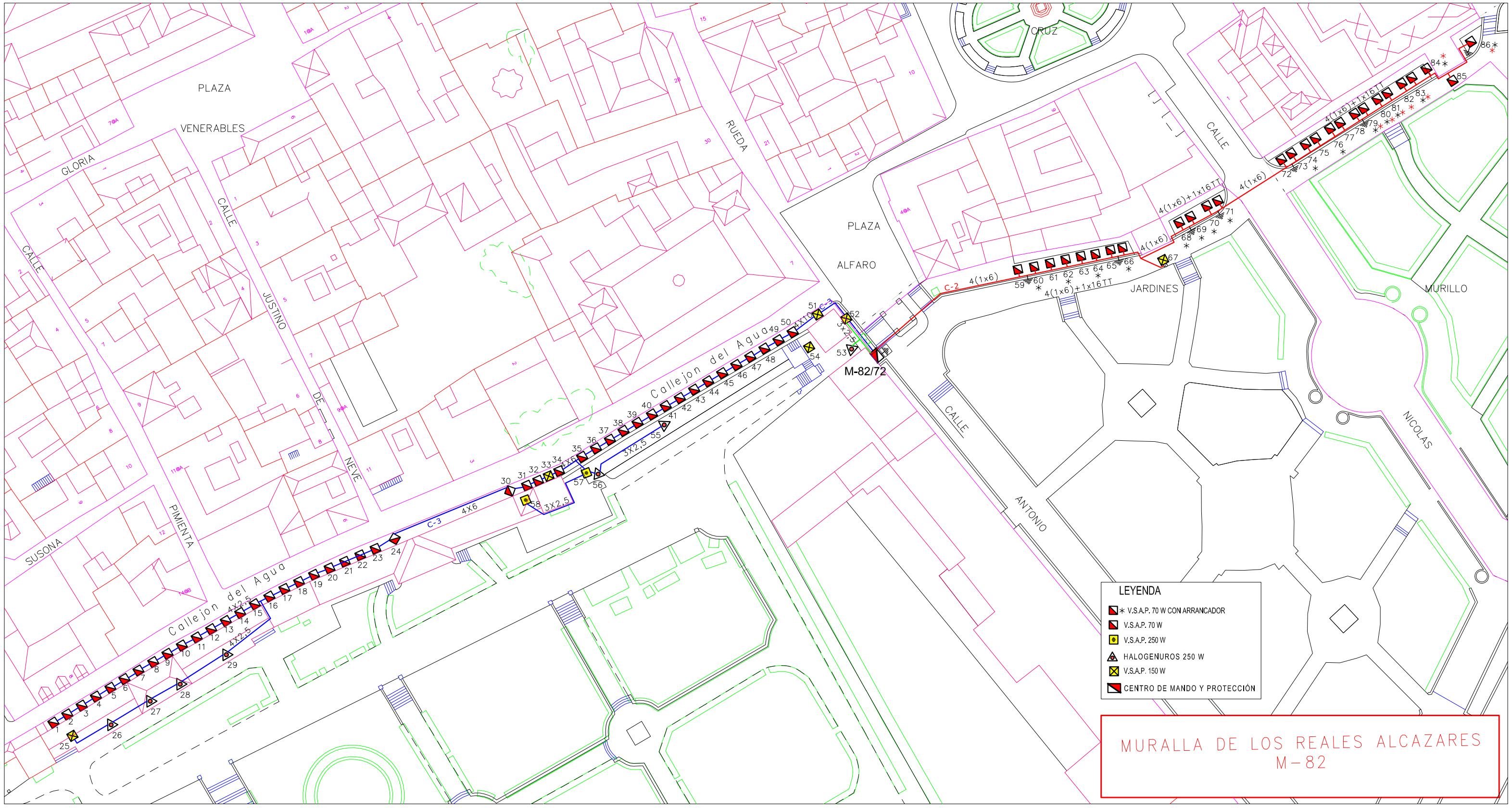

PROYECTOR PHILIPS RVP - 151

MURALLA DE LOS REALES ALCAZARES DE SEVILLA (M-082)

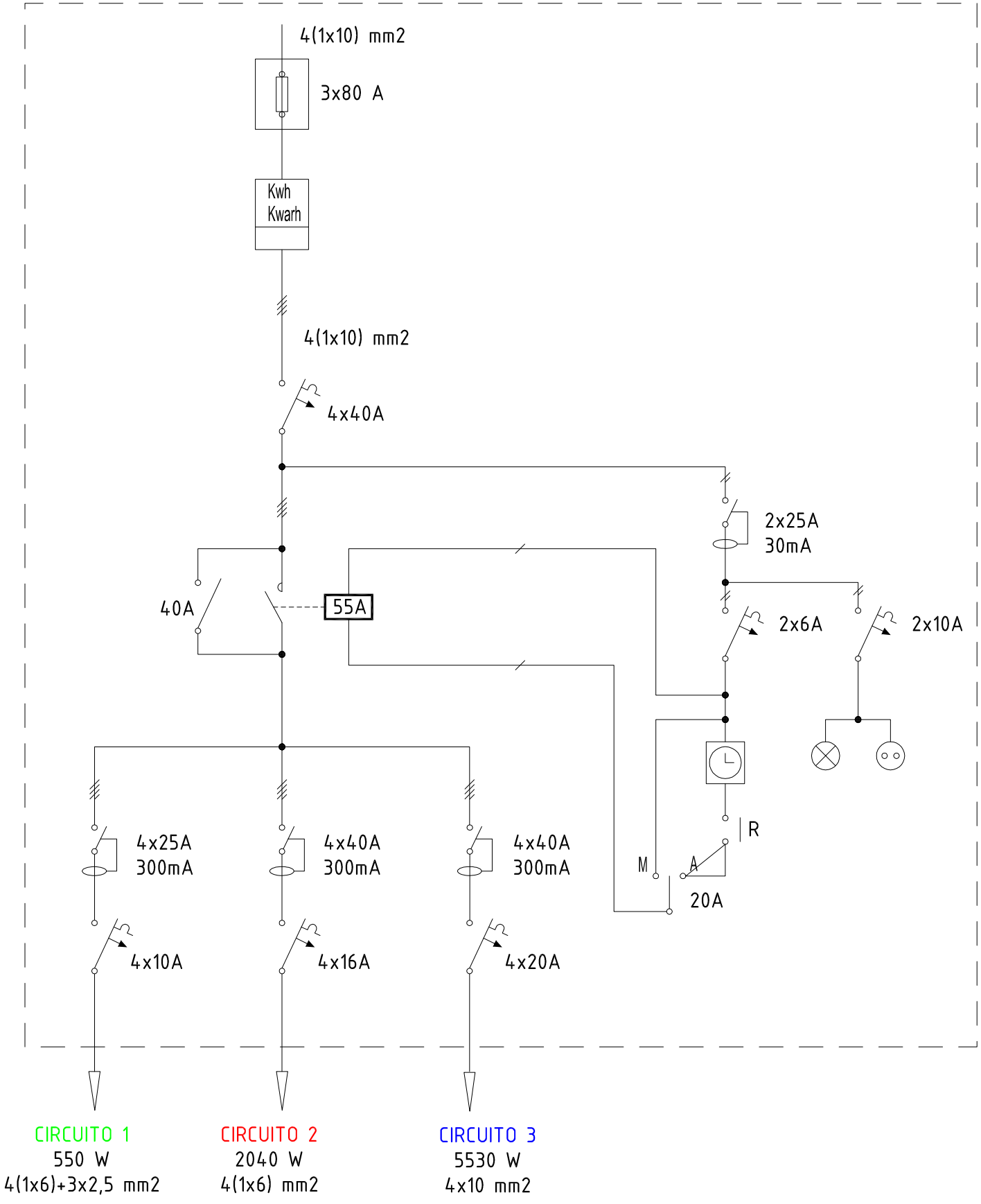

CIRCUITO 1
550 W
4(1x6)+3x2,5 mm2

CIRCUITO 2
2040 W
4(1x6) mm2

CIRCUITO 3
5530 W
4x10 mm2

GERENCIA DE URBANISMO (AYUNTAMIENTO DE SEVILLA)

CONSERVACIÓN DE FUENTES Y MONUMENTOS	GMU	PARTE DE INSPECCIÓN CENTRO DE MANDO Y PROTECCIÓN	FECHA 13/08/18	HOJA

IDENTIFICACIÓN

SITUACIÓN REAL C.M.:	CALLE ESPARTINAS (IGLESIA DE LOS SALESIANOS DE TRIANA)	**COORD. X:**	233710.10	**COORD. Y:**	4141383.91
CENTRO DE MANDO Nº:	M-083	**SUMINISTRO Nº:**			
PLACA DE IDENTIFICACIÓN:	M-083/71	**TENSIÓN DE SUMINISTRO:**	230-125 V		
POTENCIA INSTALADA:	1360 W	**POTENCIA CONTRATADA:**			

TOMA DE VALORES

CONTADOR DE ACTIVA Nº : **LECTURA:** kWh

CONTADOR DE REACTIVA Nº : **LECTURA:** kVARh

	HORA	R-S	S-T	R-T	R-N	S-N	T-N
TENSIÓN DIURNA EN VACÍO:	16:00	238	239	240			
TENSIÓN NOCTURNA EN CARGA 100 % :	16:10	237	239	240			

	HORA	R	S	T	N
INTENSIDAD LINEA GENERAL EN CARGA 100 % :	16:15	7.9	10.7	7.1	

FACTOR DE POTENCIA	0.51

	R	S	T	N
CORRIENTE DE FUGA GENERAL A:	1.8	6.9	8	

CIRCUITOS DE SALIDA	INTENSIDADES POR FASE				MAGNETOTERMICO	CONDUCTORES	AISLAMIENTO MΩ			
NÚMERO Y DESIGNACIÓN	R	S	T	N	TIPO/CALIBRE/PODER CORTE	SECCIÓN mm²	R	S	T	N
C1	7.9	10.7	7.1		3 (1x16) A 10K	4(1x10) + 1x16 TT	∞	∞	∞	

CARACTERÍSTICAS DEL C.M.

CAJA ACOMETIDA: TIPO: FUSIBLES: SISTEMA FIJACIÓN:

DERIVACIÓN INDIVIDUAL: TIPO: 0.6 / 1kV SECCIÓN: 4x10 mm2

ARMARIO: TIPO: INTERIOR ORMAZABAL SISTEMA DE FIJACIÓN: SUELO

EQ. MED. DIRECTA: **EQ. MED. INDIRECTA: Rel. de transformación:**

PROTECCIÓN GENERAL: TIPO: TERMICO CALIBRE: 4x25 A

TOMA DE CORRIENTE: **PUNTO DE LUZ:** **INT. TOMA CORR. Y PL:**

RELOJ: MARCA Y MODELO: ORBIS ASTRO IB Nº SERIE: 061030 / 09 VERSIÓN: V3.04

CONMUTADORES MANIOBRA: INT. NOMINAL: 16 A

PROTECCION CIR. MANIOBRA: DIFERENCIAL: 2x25 A 30mA TERMICO: 2x10 A

CONMUTADORES FUERZA: TIPO: GAVE Nº: 1 INT. NOMINAL: 25 A

CONTACTORES: TIPO: CA3-30 MARCA: SPRECHER Nº: 1 INT. NOMINAL: 25 A

INTERRUPTOR DIFERENCIAL: Nº : 1 POLO: 4 SENSIBIL.: 300mA INT. NOMINAL: 25 A REARME:

PROTECCION CONTRA SOBRETENSIONES: MARCA: TIPO:

TOMA DE TIERRA: SECCIÓN : 16 mm2 RESISTENCIA: 2.2 Ω LATIGUILLOS PUERTAS:

GENERAL

REVISIÓN ELÉCTRICA: CABLEADOS: BORNAS Y CONEXIONES: CONTACTORES:

LIMPIEZA GENERAL: EXTERIOR ARMARIO: INTERIOR: ELEMENTOS EXTRAÑOS: CABLEADO: CONTACTORES:

OTROS COMPONENTES: PRODUCTO LIMPIADOR: AIRE COMPRIMIDO: HIDRÓFUGO:

ENGRASE: CANDADOS: BISAGRAS: CONTACTORES: OTROS:

REPASO CHAPA Y PINTURA: ABOLLADURAS: ÓXIDO: AJUSTES DE PUERTAS: PINTURA:

ESTANQUEIDAD: ORIFICIOS DE TUBOS ENTRADA Y SALIDA: OTRAS ABERTURAS EN LA CHAPA:

O.C.A.: FAVORABLE: SI CONDICIONADA: DENEGADA: PRÓXIMA REVISIÓN: 19/01/20 GRUPO:

OBSERVACIONES

-SE ALIMENTA DE C.M DE A.P B-35/22

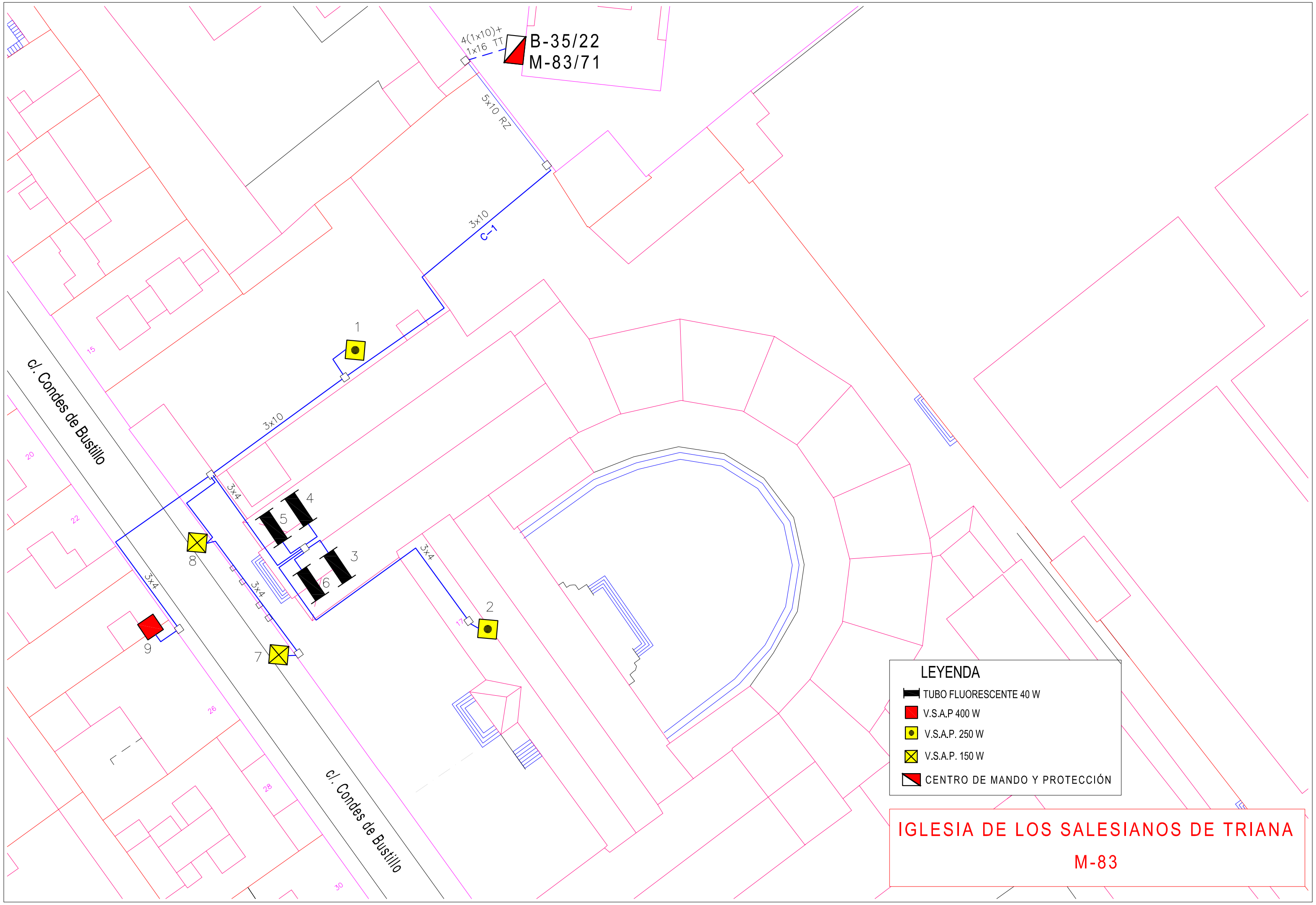

B-35/22
M-83/71
4(1x10)+
1x16 TT
5x10 RZ
3x10
C-1
3x10
3x4
3x4
3x4
3x4
1
2
3
4
5
6
7
8
9
15
17
20
22
26
28
30
c/. Condes de Bustillo
c/. Condes de Bustillo
LEYENDA
TUBO FLUORESCENTE 40 W
V.S.A.P 400 W
V.S.A.P. 250 W
V.S.A.P. 150 W
CENTRO DE MANDO Y PROTECCIÓN
IGLESIA DE LOS SALESIANOS DE TRIANA
M-83

IGLESIA SALESIANOS DE TRIANA (M-083)

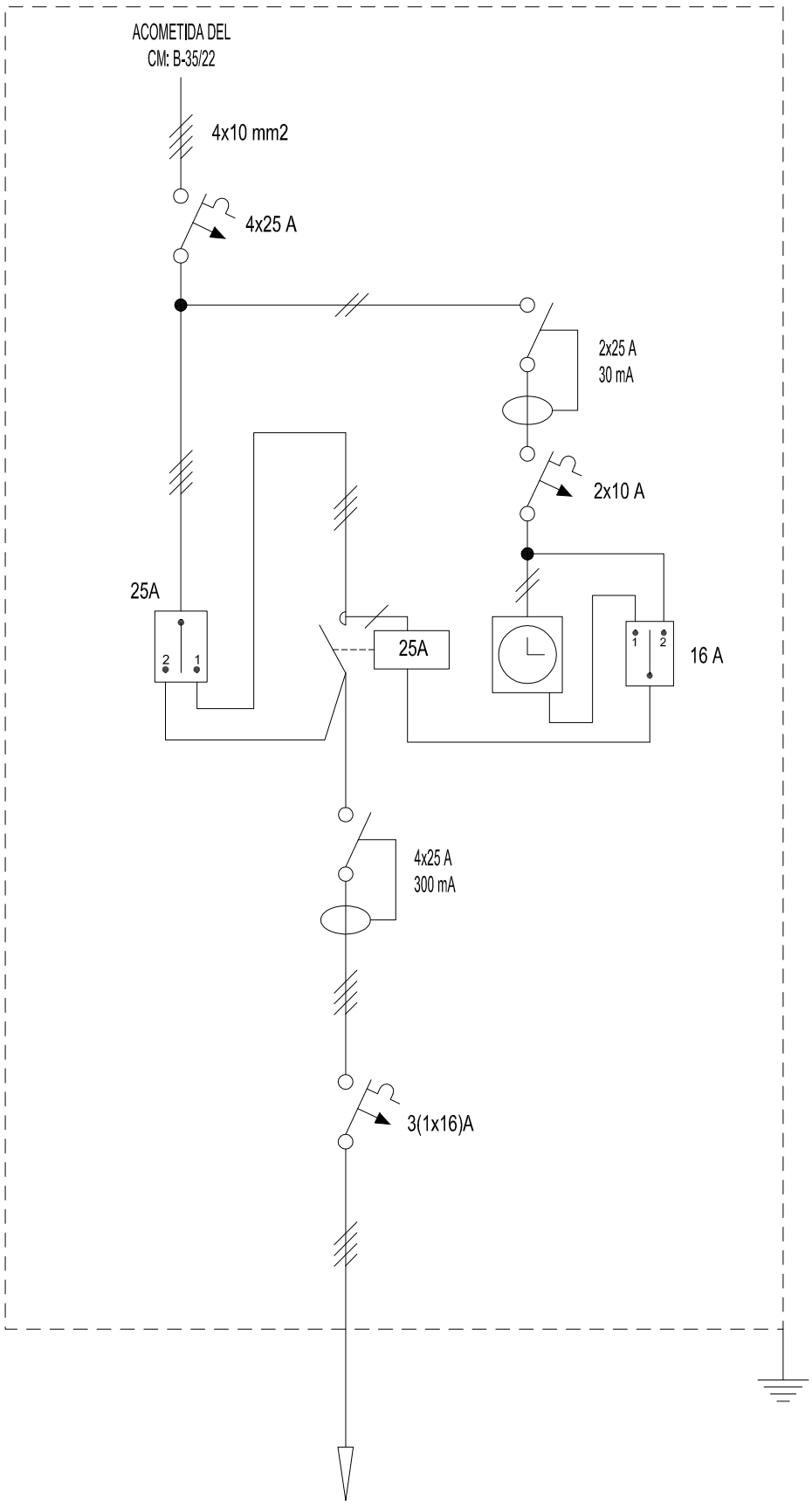

CIRCUITO 1

1.360 W

4(1x10) + 1x16 TT mm2

GERENCIA DE URBANISMO (AYUNTAMIENTO DE SEVILLA)

CONSERVACIÓN DE FUENTES Y MONUMENTOS	GMU	PARTE DE INSPECCIÓN CENTRO DE MANDO Y PROTECCIÓN	FECHA 25/02/16	HOJA

IDENTIFICACIÓN

SITUACIÓN REAL C.M.:	CALLE PASEO JUAN CARLOS I (PUENTE CRISTO DE LA EXPIRACION)	**COORD. X:**	233935.18	**COORD. Y:**	4142421.46
CENTRO DE MANDO Nº:	M-084	**SUMINISTRO Nº:**			
PLACA DE IDENTIFICACIÓN:	M-084/58	**TENSIÓN DE SUMINISTRO:**	380-220 V		
POTENCIA INSTALADA:	30480 W	**POTENCIA CONTRATADA:**			

TOMA DE VALORES

CONTADOR DE ACTIVA Nº : 9095121918 **LECTURA:** 284825 kWh

CONTADOR DE REACTIVA Nº : 9095121918 **LECTURA:** 46296 kVARh

	HORA	R-S	S-T	R-T	R-N	S-N	T-N
TENSIÓN DIURNA EN VACÍO:	16:40	406	402	404	233	232	230
TENSIÓN NOCTURNA EN CARGA 100 % :	16:40	404	400	402	232	230	229

	HORA	R	S	T	N
INTENSIDAD LINEA GENERAL EN CARGA 100 % :	16:40	54.5	57	60.4	31.5

FACTOR DE POTENCIA	0.81

	R	S	T	N
CORRIENTE DE FUGA GENERAL mA:	53	55	58	30.6

CIRCUITOS DE SALIDA	INTENSIDADES POR FASE				MAGNETOTERMICO	CONDUCTORES	AISLAMIENTO MΩ			
NÚMERO Y DESIGNACIÓN	R	S	T	N	TIPO/CALIBRE/PODER CORTE	SECCIÓN mm²	R	S	T	N
C1	18.4	17.2	18.1	10.8	3 (1x25) A 6K	3.5x25	0	0	0	0
C2	17.5	21.9	20.2	12.3	3 (1x25) A 6K	3.5x25	0	0	0	0
C3	10.8	9	7.3	5.5	3 (1x25) A 6K	3 (4(1x6))	0	0	0	0
C4	9.2	8	7.6	4.6	3 (1x25) A 6K	4 (1x6)	0	0	0	0
C5	0	0	0	0	2 (1x50) A 6K + 1 (1x25) A 6K	4 (1x16)	0	0	0	0

CARACTERÍSTICAS DEL C.M.

CAJA ACOMETIDA: TIPO: HIMEL FUSIBLES: 200 A SISTEMA FIJACIÓN: PARED

DERIVACIÓN INDIVIDUAL: TIPO: UNIPOLAR SECCIÓN: 4 (1x120) mm2

ARMARIO: TIPO: ORMAZABAL SISTEMA DE FIJACIÓN: SUELO

EQ. MED. DIRECTA: **EQ. MED. INDIRECTA: Rel. de transformación:** 200 / 5 A

PROTECCIÓN GENERAL: TIPO: TERMICO DIFERENCIAL CALIBRE: 4x160 A 300mA

TOMA DE CORRIENTE: SI **PUNTO DE LUZ:** **INT. TOMA CORR. Y PL:**

RELOJ: MARCA Y MODELO: ORBIS ASTRO Nº SERIE: 101196 / 98 VERSIÓN: V3.01

CONMUTADORES MANIOBRA: INT. NOMINAL:

PROTECCION CIR. MANIOBRA: DIFERENCIAL: 2x25 A 30mA TERMICO: 1x6 A

CONMUTADORES FUERZA: TIPO: TELERGON Nº: 5 INT. NOMINAL: 80 A

CONTACTORES: TIPO: PGI-II MARCA: SQUARED Nº: 5 INT. NOMINAL: 125 A

INTERRUPTOR DIFERENCIAL: Nº : 5 POLO: 4 SENSIBIL.: 300mA INT. NOMINAL: 63 A REARME:

PROTECCION CONTRA SOBRETENSIONES: MARCA: TIPO:

TOMA DE TIERRA: SECCIÓN : 2(1x50) mm2 RESISTENCIA: 59 Ω LATIGUILLOS PUERTAS:

GENERAL

REVISIÓN ELÉCTRICA: CABLEADOS: BORNAS Y CONEXIONES: CONTACTORES:

LIMPIEZA GENERAL: EXTERIOR ARMARIO: INTERIOR: ELEMENTOS EXTRAÑOS: CABLEADO: CONTACTORES:

OTROS COMPONENTES: PRODUCTO LIMPIADOR: AIRE COMPRIMIDO: HIDRÓFUGO:

ENGRASE: CANDADOS: BISAGRAS: CONTACTORES: OTROS:

REPASO CHAPA Y PINTURA: ABOLLADURAS: ÓXIDO: AJUSTES DE PUERTAS: PINTURA:

ESTANQUEIDAD: ORIFICIOS DE TUBOS ENTRADA Y SALIDA: OTRAS ABERTURAS EN LA CHAPA:

O.C.A.: FAVORABLE: CONDICIONADA: DENEGADA: PRÓXIMA REVISIÓN: GRUPO:

OBSERVACIONES

Rio Guadalquivir

Paseo Juan Carlos I

Plaza de Armas

Puente Cristo de la Expiración

Huelva

C-1

C-2

C-3

C-4

4(1x6)

3(4(1x6))

3,5x25

M-84/58

Rio Guadalquivir

PUENTE CRISTO DE LA EXPIRACION

M-84

PUENTE CRISTO DE LA EXPIRACIÓN (M-084)

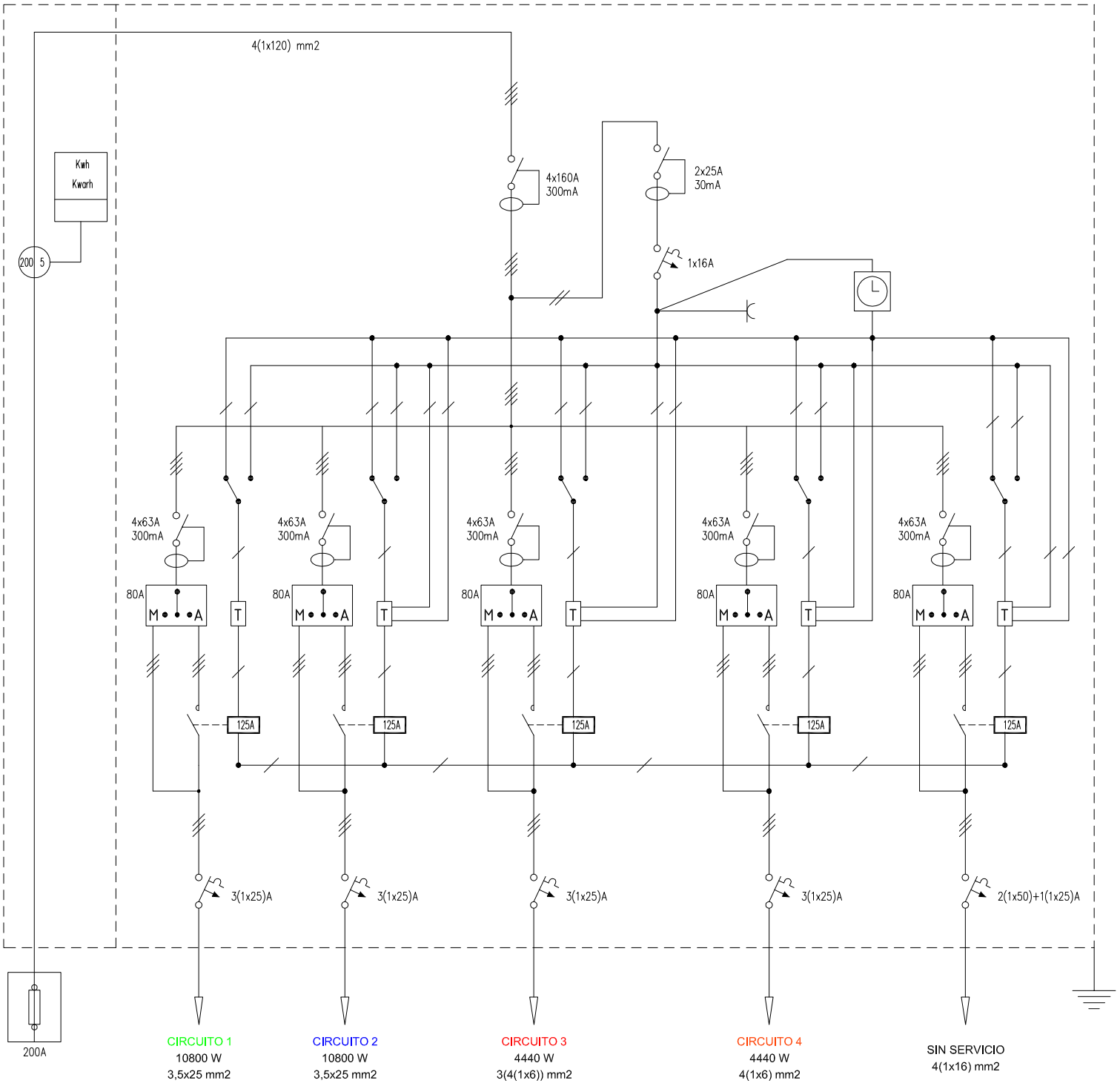

GERENCIA DE URBANISMO (AYUNTAMIENTO DE SEVILLA)

CONSERVACIÓN DE FUENTES Y MONUMENTOS	GMU	PARTE DE INSPECCIÓN CENTRO DE MANDO Y PROTECCIÓN	FECHA 19/01/17	HOJA

IDENTIFICACIÓN

SITUACIÓN REAL C.M.: CALLE BETIS ESQUINA PLAZA ALTOZANO (CAPILLA DEL CARMEN) **COORD. X:** 234130.17 **COORD. Y:** 4141865.16

CENTRO DE MANDO Nº: M-094 **SUMINISTRO Nº:**

PLACA DE IDENTIFICACIÓN: M-094/71 **TENSIÓN DE SUMINISTRO:** 230-125 V

POTENCIA INSTALADA: 1050 W **POTENCIA CONTRATADA:**

TOMA DE VALORES

CONTADOR DE ACTIVA Nº : 9095926535 **LECTURA:** 46465 / 85405 kWh

CONTADOR DE REACTIVA Nº : **LECTURA:** 10170 kVARh

	HORA	R-S	S-T	R-T	R-N	S-N	T-N
TENSIÓN DIURNA EN VACÍO:	12:00	235	235	234	135.6	136.6	134.7
TENSIÓN NOCTURNA EN CARGA 100 % :	12:10	235	234	234	135.6	136.4	134.6

	HORA	R	S	T	N
INTENSIDAD LINEA GENERAL EN CARGA 100 % :	12:30	5.1	6	3.5	0

FACTOR DE POTENCIA	1.37

CORRIENTE DE FUGA GENERAL mA:	R	S	T	N
	3.33	4.6	2.6	

CIRCUITOS DE SALIDA	INTENSIDADES POR FASE				MAGNETOTERMICO	CONDUCTORES	AISLAMIENTO MΩ			
NÚMERO Y DESIGNACIÓN	R	S	T	N	TIPO/CALIBRE/PODER CORTE	SECCIÓN mm²	R	S	T	N
C2	3.8	5.1	2.6		3 (1x10) A 6K	4 (1x6)	0.4	0.4	0.4	

CARACTERÍSTICAS DEL C.M.

CAJA ACOMETIDA: TIPO: CRADY FUSIBLES: 160 A SISTEMA FIJACIÓN: INTERIOR ORMAZABAL

DERIVACIÓN INDIVIDUAL: TIPO: UNIPOLAR SECCIÓN: 4 (1x16) mm2

ARMARIO: TIPO: ORMAZABAL SISTEMA DE FIJACIÓN: SUELO

EQ. MED. DIRECTA: **EQ. MED. INDIRECTA: Rel. de transformación:** 150 / 5 A

PROTECCIÓN GENERAL: TIPO: TERMICA CALIBRE: 4x125 A

TOMA DE CORRIENTE: SI **PUNTO DE LUZ:** SI **INT. TOMA CORR. Y PL:** SI

RELOJ: MARCA Y MODELO: ORBIS ASTRO IB Nº SERIE: 051050 / 02 VERSIÓN: V3.03

CONMUTADORES MANIOBRA: INT. NOMINAL: 20 A

PROTECCION CIR. MANIOBRA: DIFERENCIAL: 2x25 A 300mA TERMICO: 2x16 A

CONMUTADORES FUERZA: TIPO: Nº: INT. NOMINAL:

CONTACTORES: TIPO: A110-30 MARCA: ABB Nº: 1 INT. NOMINAL: 160 A

INTERRUPTOR DIFERENCIAL: Nº : 1 POLO: 4 SENSIBIL.: 300mA INT. NOMINAL: 100 A REARME:

PROTECCION CONTRA SOBRETENSIONES: MARCA: TIPO:

TOMA DE TIERRA: SECCIÓN : 35 mm2 RESISTENCIA: 208 Ω LATIGUILLOS PUERTAS: SI

GENERAL

REVISIÓN ELÉCTRICA: CABLEADOS: BORNAS Y CONEXIONES: CONTACTORES:

LIMPIEZA GENERAL: EXTERIOR ARMARIO: INTERIOR: ELEMENTOS EXTRAÑOS: CABLEADO: CONTACTORES:

OTROS COMPONENTES: PRODUCTO LIMPIADOR: AIRE COMPRIMIDO: HIDRÓFUGO:

ENGRASE: CANDADOS: BISAGRAS: CONTACTORES: OTROS:

REPASO CHAPA Y PINTURA: ABOLLADURAS: ÓXIDO: AJUSTES DE PUERTAS: PINTURA:

ESTANQUEIDAD: ORIFICIOS DE TUBOS ENTRADA Y SALIDA: OTRAS ABERTURAS EN LA CHAPA:

O.C.A.: FAVORABLE: SI CONDICIONADA: DENEGADA: PRÓXIMA REVISIÓN: 16/12/21 GRUPO:

OBSERVACIONES

-COMPARTE C.M CON EL MONUMENTO M-048 PUENTE DE TRIANA

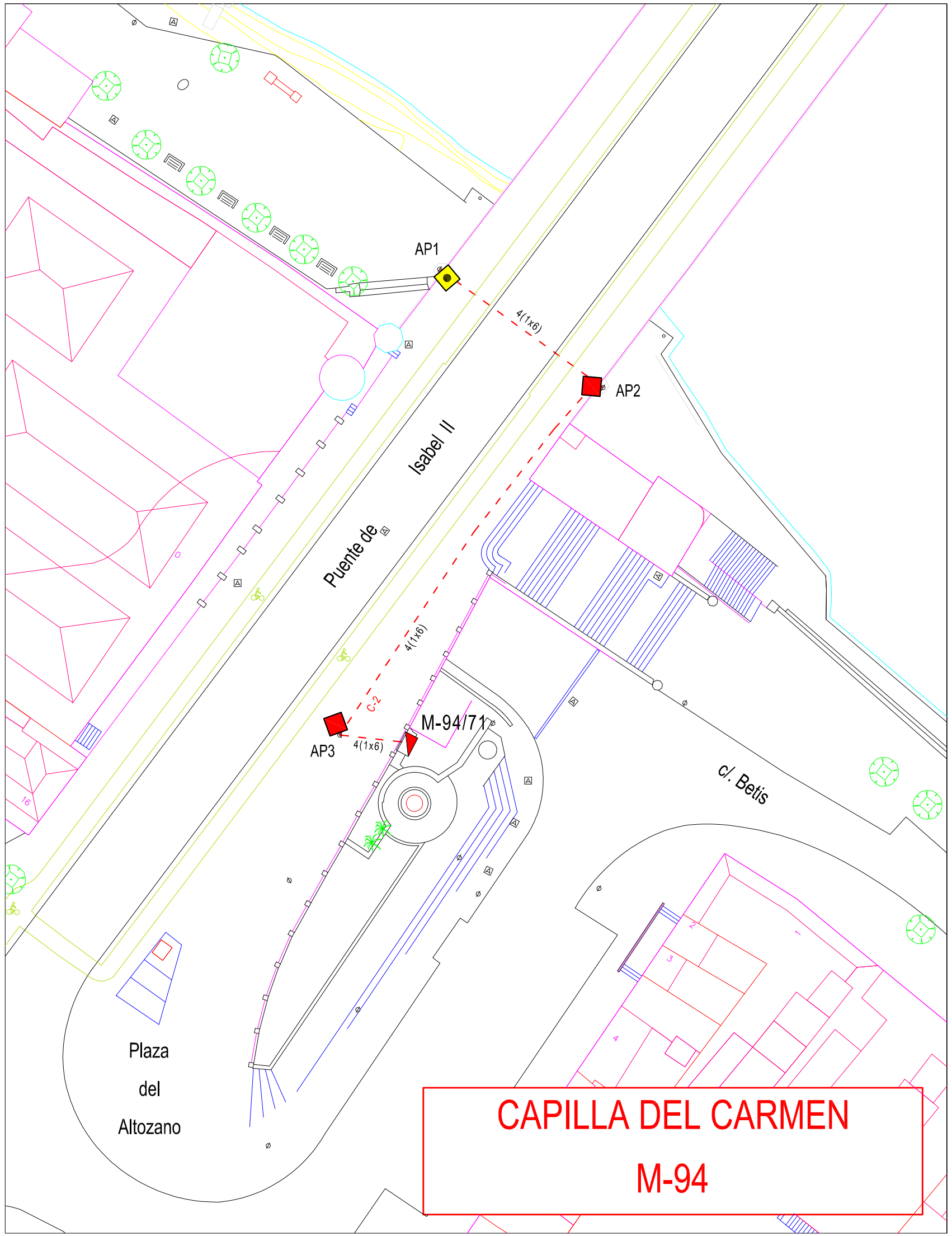
AP1
4(1x6)
AP2
Puente de Isabel II
4(1x6)
C-2
AP3
4(1x6)
M-94/71
c/. Betis
Plaza
del
Altozano
CAPILLA DEL CARMEN
M-94

CAPILLA DEL CARMEN (M-094)

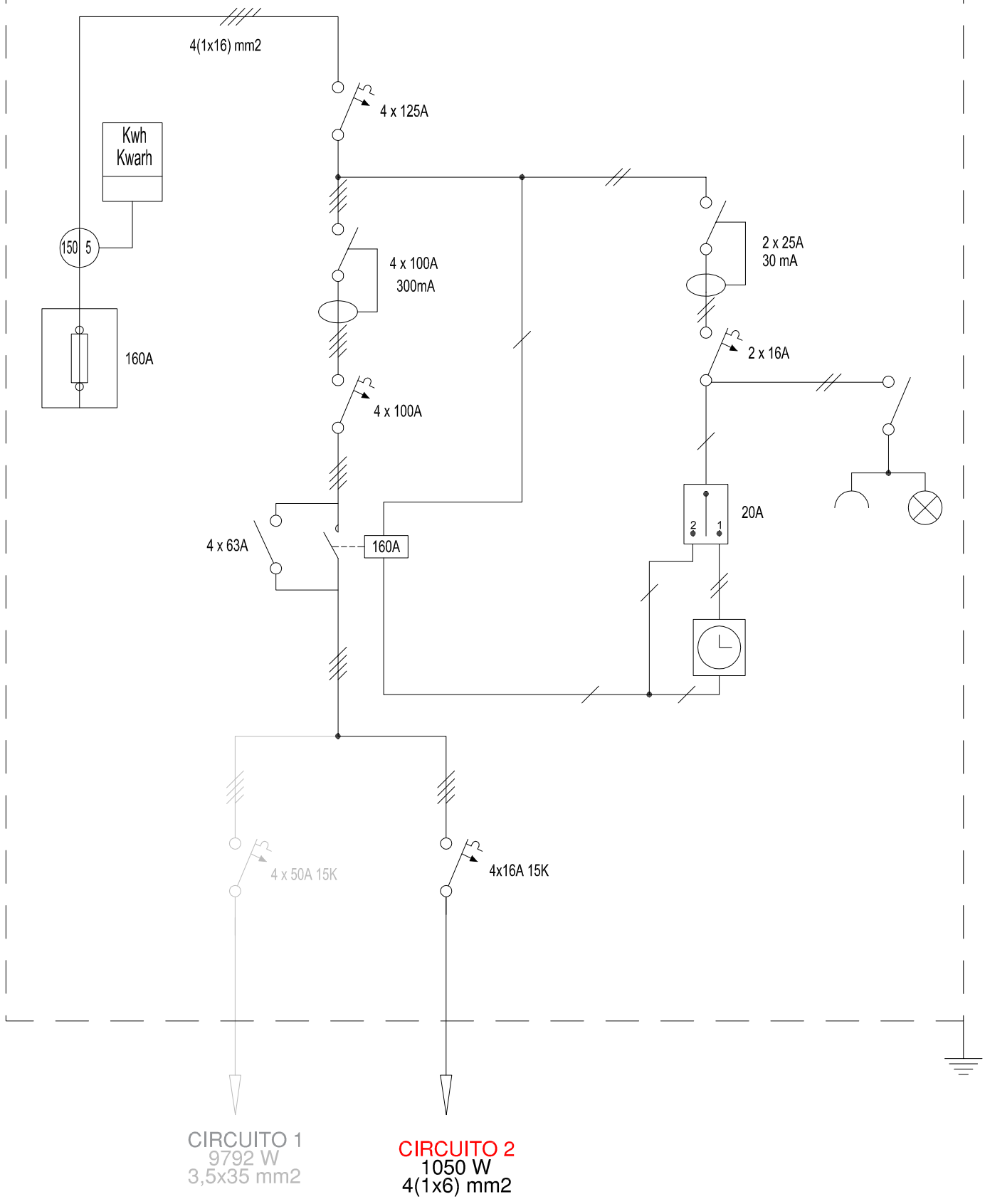

GERENCIA DE URBANISMO (AYUNTAMIENTO DE SEVILLA)

CONSERVACIÓN DE FUENTES Y MONUMENTOS	GMU	PARTE DE INSPECCIÓN CENTRO DE MANDO Y PROTECCIÓN	FECHA 08/11/17	HOJA

IDENTIFICACIÓN

SITUACIÓN REAL C.M.:	CALLE AMARGURA (PALACIO DE LOS MARQUESE DE LA ALGABA)	**COORD. X:**	235235.21	**COORD. Y:**	4143403.78
CENTRO DE MANDO Nº:	M-108	**SUMINISTRO Nº:**			
PLACA DE IDENTIFICACIÓN:	M-108/48	**TENSIÓN DE SUMINISTRO:**	230-125 V		
POTENCIA INSTALADA:	850 W	**POTENCIA CONTRATADA:**			

TOMA DE VALORES

CONTADOR DE ACTIVA Nº : **LECTURA:** kWh

CONTADOR DE REACTIVA Nº : **LECTURA:** kVARh

	HORA	R-S	S-T	R-T	R-N	S-N	T-N
TENSIÓN DIURNA EN VACÍO:	18:20	230	232	229			
TENSIÓN NOCTURNA EN CARGA 100 % :	18:20	227	231	227			

	HORA	R	S	T	N
INTENSIDAD LINEA GENERAL EN CARGA 100 % :	18:20	2.8	2.9	2.7	

FACTOR DE POTENCIA	0.56

	R	S	T	N
CORRIENTE DE FUGA GENERAL A:	3.45	2.92	2.76	

CIRCUITOS DE SALIDA	INTENSIDADES POR FASE				MAGNETOTERMICO	CONDUCTORES	AISLAMIENTO MΩ			
NÚMERO Y DESIGNACIÓN	R	S	T	N	TIPO/CALIBRE/PODER CORTE	SECCIÓN mm²	R	S	T	N
C1	2.4	3.7	5.8		4x16 A 15 K	4x6	1.5	1.7	1.8	

CARACTERÍSTICAS DEL C.M.

CAJA ACOMETIDA: TIPO: FUSIBLES: SISTEMA FIJACIÓN:

DERIVACIÓN INDIVIDUAL: TIPO: 0.6 / 1kV SECCIÓN: 4x10 mm2

ARMARIO: TIPO: ACERO INOXIDABLE SISTEMA DE FIJACIÓN: FACHADA

EQ. MED. DIRECTA: **EQ. MED. INDIRECTA: Rel. de transformación:**

PROTECCIÓN GENERAL: TIPO: TERMICO CALIBRE: 4x25 A 15 K

TOMA DE CORRIENTE: SI **PUNTO DE LUZ:** SI **INT. TOMA CORR. Y PL.:** 2x16 A

RELOJ: MARCA Y MODELO: ORBIS ASTRO SAT Nº SERIE: VERSIÓN:

CONMUTADORES MANIOBRA: INT. NOMINAL: 20 A

PROTECCION CIR. MANIOBRA: DIFERENCIAL: 2x25 A 30mA TERMICO: 2x6 A 15 K

CONMUTADORES FUERZA: TIPO: ROTATIVO Nº: 1 INT. NOMINAL: 25 A

CONTACTORES: TIPO: AC1 MARCA: SCHNEIDER Nº: 1 INT. NOMINAL: 40 A

INTERRUPTOR DIFERENCIAL: Nº : 1 POLO: 4 SENSIBIL.: 300mA INT. NOMINAL: 25 A REARME:

PROTECCION CONTRA SOBRETENSIONES: MARCA: TIPO:

TOMA DE TIERRA: SECCIÓN : 10 mm2 RESISTENCIA: 22 Ω LATIGUILLOS PUERTAS: SI

GENERAL

REVISIÓN ELÉCTRICA: CABLEADOS: BORNAS Y CONEXIONES: CONTACTORES:

LIMPIEZA GENERAL: EXTERIOR ARMARIO: INTERIOR: ELEMENTOS EXTRAÑOS: CABLEADO: CONTACTORES:

OTROS COMPONENTES: PRODUCTO LIMPIADOR: AIRE COMPRIMIDO: HIDRÓFUGO:

ENGRASE: CANDADOS: BISAGRAS: CONTACTORES: OTROS:

REPASO CHAPA Y PINTURA: ABOLLADURAS: ÓXIDO: AJUSTES DE PUERTAS: PINTURA:

ESTANQUEIDAD: ORIFICIOS DE TUBOS ENTRADA Y SALIDA: OTRAS ABERTURAS EN LA CHAPA:

O.C.A.: FAVORABLE: SI CONDICIONADA: DENEGADA: PRÓXIMA REVISIÓN: 28/05/22 GRUPO:

OBSERVACIONES

-SE ALIMENTA AGUAS ABAJO DEL C.M DE A.P A-23/10 MEDIANTE TERMICO DE 4x32 A 15 K Y DIFERENCIAL DE 4x40 A 300mA.

A-23/10

C/. Relator

4x10

4x(1x10)

4x10

C/. Amargura

4x10

4x(1x10)

Pasaje Amores

4x(1x10)

4x10

4x(1x6)

Calderón de la Barza

4x10

M-108/48

4x6

2x2'5

3x2'5

3x2'5

PALACIO DE
LOS MARQUESES
DE LA ALGABA

C/. Arrayan

LEYENDA

- V.S.A.P. 250 W
- V.S.A.P. 150 W
- CENTRO DE MANDO Y PROTECCIÓN

PALACIO DE LOS MARQUESES DE LA ALGABA
M-108

PALACIO DE LOS MARQUESES DE LA ALGABA (M-108)

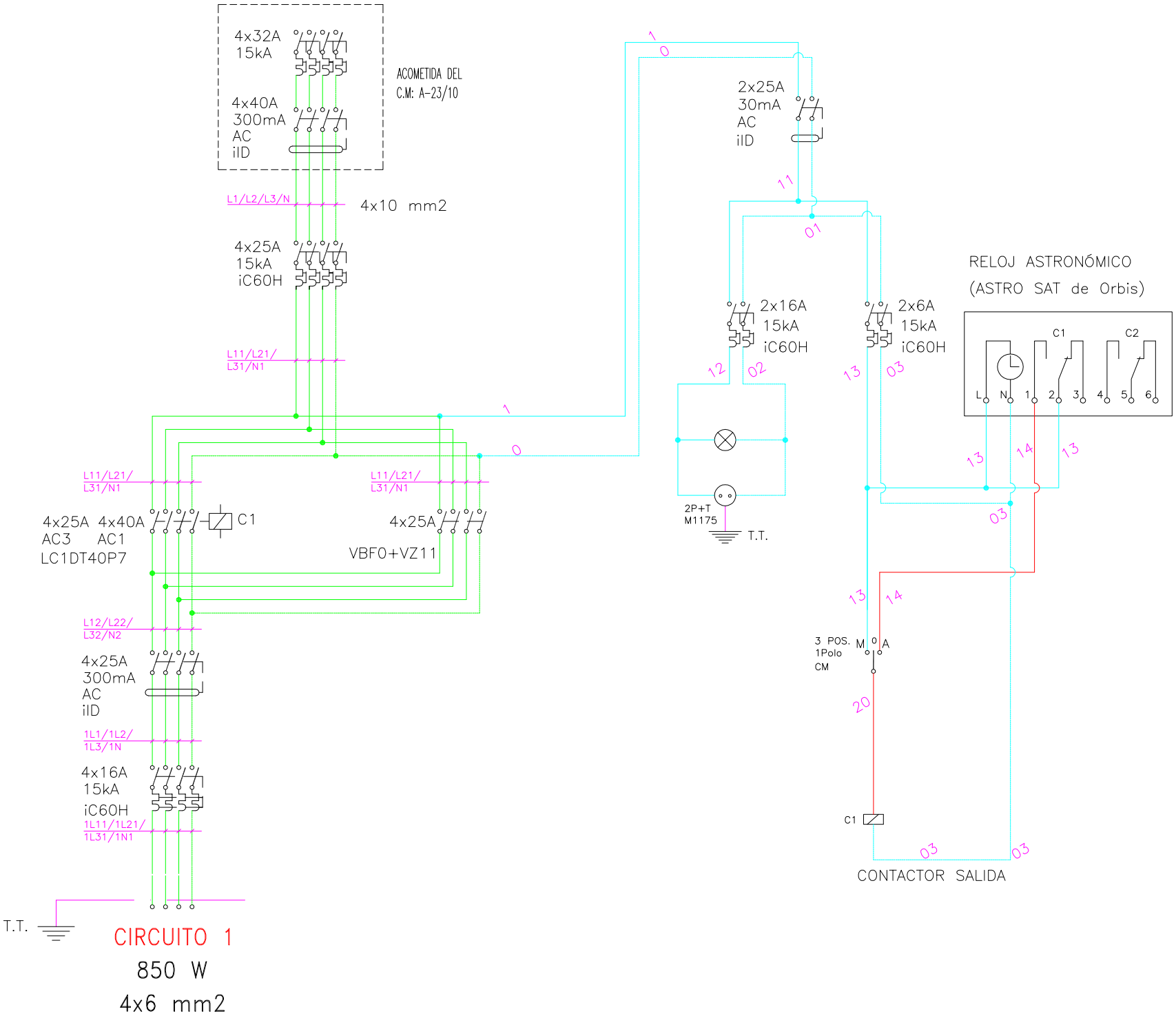

GERENCIA DE URBANISMO (AYUNTAMIENTO DE SEVILLA)

CONSERVACIÓN DE FUENTES Y MONUMENTOS	GMU	PARTE DE INSPECCIÓN CENTRO DE MANDO Y PROTECCIÓN	FECHA 23/08/19	HOJA

IDENTIFICACIÓN

SITUACIÓN REAL C.M.:	PARQUE DE LA BUHAIRA (PALACIO Y JARDINES DE LA BUHAIRA)	**COORD. X:**	236337.11	**COORD. Y:**	4141581.29
CENTRO DE MANDO Nº:	M-109	**SUMINISTRO Nº:**			
PLACA DE IDENTIFICACIÓN:	M-109/73	**TENSIÓN DE SUMINISTRO:**	380-220 V		
POTENCIA INSTALADA:	3900 W	**POTENCIA CONTRATADA:**			

TOMA DE VALORES

CONTADOR DE ACTIVA Nº : 10823884 **LECTURA:** 76083 kWh

CONTADOR DE REACTIVA Nº : 10943122 **LECTURA:** 325376 kVARh

	HORA	R-S	S-T	R-T	R-N	S-N	T-N
TENSIÓN DIURNA EN VACÍO:		402	400	402	230	230	229
TENSIÓN NOCTURNA EN CARGA 100 % :		401	399	400	231	230	229

	HORA	R	S	T	N
INTENSIDAD LINEA GENERAL EN CARGA 100 % :		12.02	8.48	9.6	5.92

FACTOR DE POTENCIA	0.40

CORRIENTE DE FUGA GENERAL mA:	R	S	T	N
	6.3	8.8	19	12.8

CIRCUITOS DE SALIDA	INTENSIDADES POR FASE				MAGNETOTERMICO	CONDUCTORES	AISLAMIENTO MΩ			
NÚMERO Y DESIGNACIÓN	R	S	T	N	TIPO/CALIBRE/PODER CORTE	SECCIÓN mm²	R	S	T	N
C1	9.57	7.3	8.65	3.9	3 (1x25) A 6K	3 (1x25)+1x16	∞	∞	∞	∞
C2	2.45	1.18	0.95	2.02	3 (1x16) A 6K	4 (1x6)	∞	∞	∞	∞

CARACTERÍSTICAS DEL C.M.

CAJA ACOMETIDA: TIPO: CAHORS CGP-7-100 FUSIBLES: 2x40 A + 1x100 A SISTEMA FIJACIÓN: PARED

DERIVACIÓN INDIVIDUAL: TIPO: UNIPOLAR SECCIÓN: 4 (1x35) mm2

ARMARIO: TIPO: ORMAZABAL SISTEMA DE FIJACIÓN: SUELO

EQ. MED. DIRECTA: SI **EQ. MED. INDIRECTA: Rel. de transformación:**

PROTECCIÓN GENERAL: TIPO: TERMICO DIFERENCIAL CALIBRE: 4x100 A

TOMA DE CORRIENTE: SI **PUNTO DE LUZ:** SI **INT. TOMA CORR. Y PL:** SI

RELOJ: MARCA Y MODELO: ORBIS ASTRO IB Nº SERIE: 101065 / 96 VERSIÓN: V3.00

CONMUTADORES MANIOBRA: INT. NOMINAL: NO SE LEE

PROTECCION CIR. MANIOBRA: DIFERENCIAL: 2x25 A 30mA TERMICO: 1x10 A

CONMUTADORES FUERZA: TIPO: TELERGON Nº: 1 INT. NOMINAL: NO SE LEE

CONTACTORES: TIPO: LC1D6511 MARCA: TELEMECANIQUE Nº: 1 INT. NOMINAL: 80 A

INTERRUPTOR DIFERENCIAL: Nº : 2 POLO: 4 SENSIBIL.: 300mA INT. NOMINAL: 25 A REARME:

PROTECCION CONTRA SOBRETENSIONES: MARCA: TIPO:

TOMA DE TIERRA: SECCIÓN : 35 mm2 RESISTENCIA: 52.3 Ω LATIGUILLOS PUERTAS: SI

GENERAL

REVISIÓN ELÉCTRICA: CABLEADOS: BORNAS Y CONEXIONES: CONTACTORES:

LIMPIEZA GENERAL: EXTERIOR ARMARIO: INTERIOR: ELEMENTOS EXTRAÑOS: CABLEADO: CONTACTORES:

OTROS COMPONENTES: PRODUCTO LIMPIADOR: AIRE COMPRIMIDO: HIDRÓFUGO:

ENGRASE: CANDADOS: BISAGRAS: CONTACTORES: OTROS:

REPASO CHAPA Y PINTURA: ABOLLADURAS: ÓXIDO: AJUSTES DE PUERTAS: PINTURA:

ESTANQUEIDAD: ORIFICIOS DE TUBOS ENTRADA Y SALIDA: OTRAS ABERTURAS EN LA CHAPA:

O.C.A.: FAVORABLE: CONDICIONADA: DENEGADA: PRÓXIMA REVISIÓN: GRUPO:

OBSERVACIONES

-C.M COMUN CON FUENTES F115 - F116 - F117 - F118 - F119 Y F121

GERENCIA DE URBANISMO (AYUNTAMIENTO DE SEVILLA)

CONSERVACIÓN DE FUENTES Y MONUMENTOS	GMU	PARTE DE INSPECCIÓN CENTRO DE MANDO Y PROTECCIÓN DE FUERZA	FECHA	HOJA
			23/08/19	1 DE 1

IDENTIFICACIÓN

SITUACIÓN REAL C.M.: JARDIN DEL PALACIO - HISTORIA (GENERAL) COORD.X: 236337.11 COORD. Y: 4141581.29

CENTRO DE MANDO Nº: F115 - F116 - F117 - F118 - F119 - F121 **SUMINISTRO Nº:**

PLACA DE IDENTIFICACIÓN: F115/73 - F116/73 - F117/73 - F118/72 - F119/72 - F121/72 **TENSIÓN DE SUMINISTRO CONTRATO:** 380-230 V

POTENCIA INSTALADA: 4.7 kW **POTENCIA CONTRATADA:**

TOMA DE VALORES

CONTADOR DE ACTIVA Nº 200037811 **LECTURA:** 234 kWh

CONTADOR DE REACTIVA Nº **LECTURA:** 149 kVARh

	HORA	R-S	S-T	R-T	R-N	S-N	T-N
TENSIÓN DIURNA EN VACÍO (V):	16:00	400	400	402	231	228	232
TENSIÓN NOCTURNA EN CARGA 100% (V):	16:10	398	397	401	230	228	230

	HORA	R	S	T	N
INTENSIDAD LINEA GENERAL EN CARGA 100% (A):	16:15	8.35	8.45	8.55	1.67

	HORA	R	S	T	GENERAL
FACTOR DE POTENCIA:	16:20	0.88	0.98	0.81	0.91

CORRIENTE DE FUGA GENERAL(mA):	R	S	T	N
	7.9	8.1	8.2	1.6

CIRCUITOS DE SALIDA	INTENSIDAD POR FASE				PROTECCIONES	CONDUCTORES	AISLAMIENTO MΩ				FACTOR DE POTENCIA				TIPO DE ARRANQUE
NUMERO Y DESIGNACIÓN	R	S	T	N	TIPO/CALIBRE	SECCIÓN mm²	R	S	T	N	R	S	T	MEDIA	
FUENTES	8.35	8.45	8.55	1.67	3 (1x25) A	4 (1x6)	50.1	49.7	31.7	90.1	0.88	0.98	0.81	0.91	DIRECTO

CARACTERÍSTICAS DEL C.M.

CAJA ACOMETIDA: TIPO: CAHORS CGP-7-100 FUSIBLES: 2x40A + 1x100A **DERIVACIÓN INDIVIDUAL:** TIPO: UNIPOLAR SECCIÓN: 4 (1X35) mm2

ARMARIO: TIPO: ORMAZABAL SISTEMA DE FIJACIÓN: SUELO DIMENSIONES: 128x120x36 cm

EQ. MED. DIRECTA: SI **EQ. MED. INDIRECTA: Rel. de transformación;**

PROTECCIÓN GENERAL: TIPO: TERMICO DIFERENCIAL MARCA: ABB CALIBRE: 4x100 A

TOMA DE CORRIENTE: SI **PUNTO DE LUZ:** SI **INT. TOMA CORR. Y PL:**

RELOJ: MARCA Y MODELO: ORBIS UNO Nº SERIE: VERSIÓN:

CONMUTADORES MANIOBRA: INT. NOMIN: 20 A

PROTECCION CIR. MANIOBRA: DIFERENCIAL: 2x25 A 30mA TÉRMICO: 1x10 A

CONMUTADORES FUERZA: TIPO: ROTATIVO Nº: 1 INT. NOMINAL: NO SE LEE MARCA: TELERGON

CONTACTORES ARRANQUE DIRECTO: TIPO: LC1D6511 1 INT. NOMINAL: 80 A MARCA: TELEMECANIQUE PROTECCIÓN TERMICA REARMABLE:

CONTACTORES ARRANCADOR E-Δ: TIPO: Nº: INT. NOMINAL: MARCA: PROTECCIÓN TERMICA REARMABLE:

CONTACTORES VARIADOR FRECUENCIA: TIPO: Nº: INT. NOMINAL: MARCA: PROTECCIÓN TERMICA REARMABLE:

CONTACTORES BATERIA CONDENSADORES: TIPO: Nº: INT. NOMINAL: MARCA: PROTECCIÓN TERMICA REARMABLE:

INT. DIFERENCIALES: Nº 1 POLO: 4 SENSIBIL.: 300mA INT. NOMINAL: 25 A MARCA: MEDEX

SISTEMA DE TELEGESTIÓN: TIPO: MARCA ROUTER: Nº TARJETA: PIN:

ANALIZADOR DE RED: MARCA: MODELO: **VOLTÍMETRO/AMPERÍMETRO:**

PROTECCIÓN CONTRA SOBRETENSIONES: MARCA: TIPO:

VARIADORES DE FRECUENCIA: MARCA: TIPO: POTENCIA:

ANEMÓMETRO: MARCA: TIPO:

TOMA DE TIERRA: SECCIÓN: 35 mm2 RESISTENCIA: 52.3 Ω LATIGUILLOS PUERTAS: SI

BATERIA CONDENSADORES: Nº INT. NOMINAL: MARCA: PROTECCION: POTENCIA:

GENERAL

REVISIÓN ELÉCTRICA:	CABLEADOS:	OK	BORNAS Y CONEXIONES:	OK	CONTACTORES:	OK		
LIMPIEZA GENERAL:	EXTERIOR ARMARIO:	OK	INTERIOR:	OK	ELEMENTOS EXTRAÑOS:	NO	CABLEADO:	OK
CONTACTORES:	OTROS COMPONENTES:	OK	PRODUCTO LIMPIADOR:	OK	AIRE COMPRIMIDO:	OK	HIDRÓFUGO:	
ENGRASE:	CANDADOS:	OK	BISAGRAS:	OK	CONTACTORES:	OK	OTROS:	
REPASO CHAPA Y PINTURA:	ABOLLADURAS:	OK	ÓXIDO:	OK	AJUSTES DE PUERTAS:	OK	PINTURA:	OK
ESTANQUEIDAD:	ORIFICIOS DE TUBOS ENTRADA Y SALIDA:				OTRAS ABERTURAS EN LA CHAPA:			

O.C.A.: FAVORABLE: CONDICIONADA: DENEGADA: PRÓXIMA REVISIÓN: GRUPO:

OBSERVACIONES

-C.M COMUN CON EL MONUMENTO M-109 PALACIO Y JARDINES DE LA BUHAIRA

PALACIO Y JARDINES DE LA BUHAIRA
M-109

JARDINES DE LA BUHAIRA

EDIFICIO
MARIA DE LOS ANGELES

M1
M2
M3
AP4
AP5
AP6
AP7
AP8
AP9
AP1

M-109/72

C-1
C-2

4(1x6)
3(1x25)+1x16
2x2,5

AVENIDA DE LA BUHAIRA
AVENIDA EDUARDO DATO
C/. PARROCO JOSE ALVAREZ ALLENDE
PORTACOELI
GRUPO

PALACIO Y JARDINES DE LA BUHAIRA (M-109)

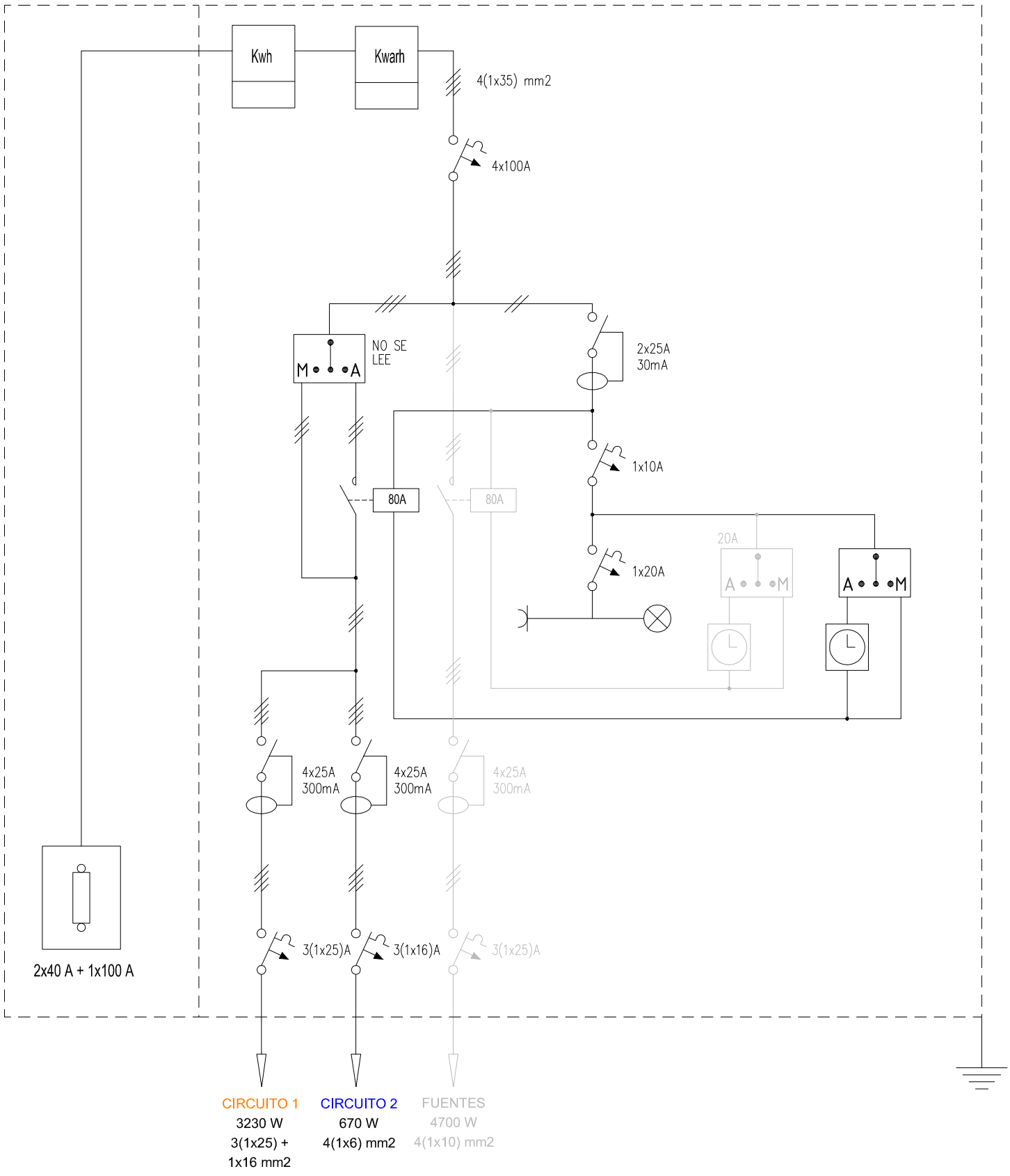

GERENCIA DE URBANISMO (AYUNTAMIENTO DE SEVILLA)

CONSERVACIÓN DE FUENTES Y MONUMENTOS	GMU	PARTE DE INSPECCIÓN CENTRO DE MANDO Y PROTECCIÓN	FECHA 22/02/2016	HOJA

IDENTIFICACIÓN

SITUACIÓN REAL C.M.:	PASEO MARQUES DE CONTADERO (MONUMENTO A LA TOLERANCIA)	**COORD. X:**	234543.6	**COORD. Y:**	4141694.05
CENTRO DE MANDO Nº:	M-110	**SUMINISTRO Nº:**			
PLACA DE IDENTIFICACIÓN:	M-110/71	**TENSIÓN DE SUMINISTRO:**	400-220 V		
POTENCIA INSTALADA:	710 W	**POTENCIA CONTRATADA:**			

TOMA DE VALORES

CONTADOR DE ACTIVA Nº : **LECTURA:** kWh

CONTADOR DE REACTIVA Nº : **LECTURA:** kVARh

	HORA	R-S	S-T	R-T	R-N	S-N	T-N
TENSIÓN DIURNA EN VACÍO:	9:30	405	407	403	232	235	232
TENSIÓN NOCTURNA EN CARGA 100 % :	9:45	405	408	402	231	234	232

	HORA	R	S	T	N
INTENSIDAD LINEA GENERAL EN CARGA 100 % :	10:00	0.8	1.5	1.1	0.6

FACTOR DE POTENCIA	0.11

CORRIENTE DE FUGA GENERAL mA:	R	S	T	N
	0.8	0	1.2	0

CIRCUITOS DE SALIDA	INTENSIDADES POR FASE				MAGNETOTERMICO	CONDUCTORES	AISLAMIENTO MΩ			
NÚMERO Y DESIGNACIÓN	R	S	T	N	TIPO/CALIBRE/PODER CORTE	SECCIÓN mm²	R	S	T	N
C1	0.8	1.5	1.1	0.6	4x16 A 6K	4x6	∞	∞	∞	∞

CARACTERÍSTICAS DEL C.M.

CAJA ACOMETIDA: TIPO: FUSIBLES: SISTEMA FIJACIÓN:

DERIVACIÓN INDIVIDUAL: TIPO: UNIPOLAR SECCIÓN: 4 (1x10) mm2

ARMARIO: TIPO: ORMAZABAL SISTEMA DE FIJACIÓN: SUELO

EQ. MED. DIRECTA: **EQ. MED. INDIRECTA: Rel. de transformación:**

PROTECCIÓN GENERAL: TIPO: TERMICO CALIBRE: 4x25 A

TOMA DE CORRIENTE: SI **PUNTO DE LUZ:** SI **INT. TOMA CORR. Y PL:** SI

RELOJ: MARCA Y MODELO: ORBIS ASTRO SAT Nº SERIE: VERSIÓN:

CONMUTADORES MANIOBRA: INT. NOMINAL: 16 A

PROTECCION CIR. MANIOBRA: DIFERENCIAL: 2x25 A 30mA TERMICO: 2x10 A

CONMUTADORES FUERZA: TIPO: GENERAL ELECTRIC Nº: 1 INT. NOMINAL: 32 A

CONTACTORES: TIPO: CTX MARCA: GENERAL ELECTRIC Nº: 1 INT. NOMINAL: 40 A

INTERRUPTOR DIFERENCIAL: Nº : 1 POLO: 4 SENSIBIL.: 300mA INT. NOMINAL: 40 A REARME:

PROTECCION CONTRA SOBRETENSIONES: MARCA: TIPO:

TOMA DE TIERRA: SECCIÓN : 10 mm2 RESISTENCIA: 16.7 Ω LATIGUILLOS PUERTAS:

GENERAL

REVISIÓN ELÉCTRICA: CABLEADOS: BORNAS Y CONEXIONES: CONTACTORES:

LIMPIEZA GENERAL: EXTERIOR ARMARIO: INTERIOR: ELEMENTOS EXTRAÑOS: CABLEADO: CONTACTORES:

OTROS COMPONENTES: PRODUCTO LIMPIADOR: AIRE COMPRIMIDO: HIDRÓFUGO:

ENGRASE: CANDADOS: BISAGRAS: CONTACTORES: OTROS:

REPASO CHAPA Y PINTURA: ABOLLADURAS: ÓXIDO: AJUSTES DE PUERTAS: PINTURA:

ESTANQUEIDAD: ORIFICIOS DE TUBOS ENTRADA Y SALIDA: OTRAS ABERTURAS EN LA CHAPA:

O.C.A.: FAVORABLE: SI CONDICIONADA: DENEGADA: PRÓXIMA REVISIÓN: 03/03/2021 GRUPO:

OBSERVACIONES

-SE ALIMENTA Y ESTA SITUADO EN EL INTERIOR DEL C.M DE A.P A-35/23

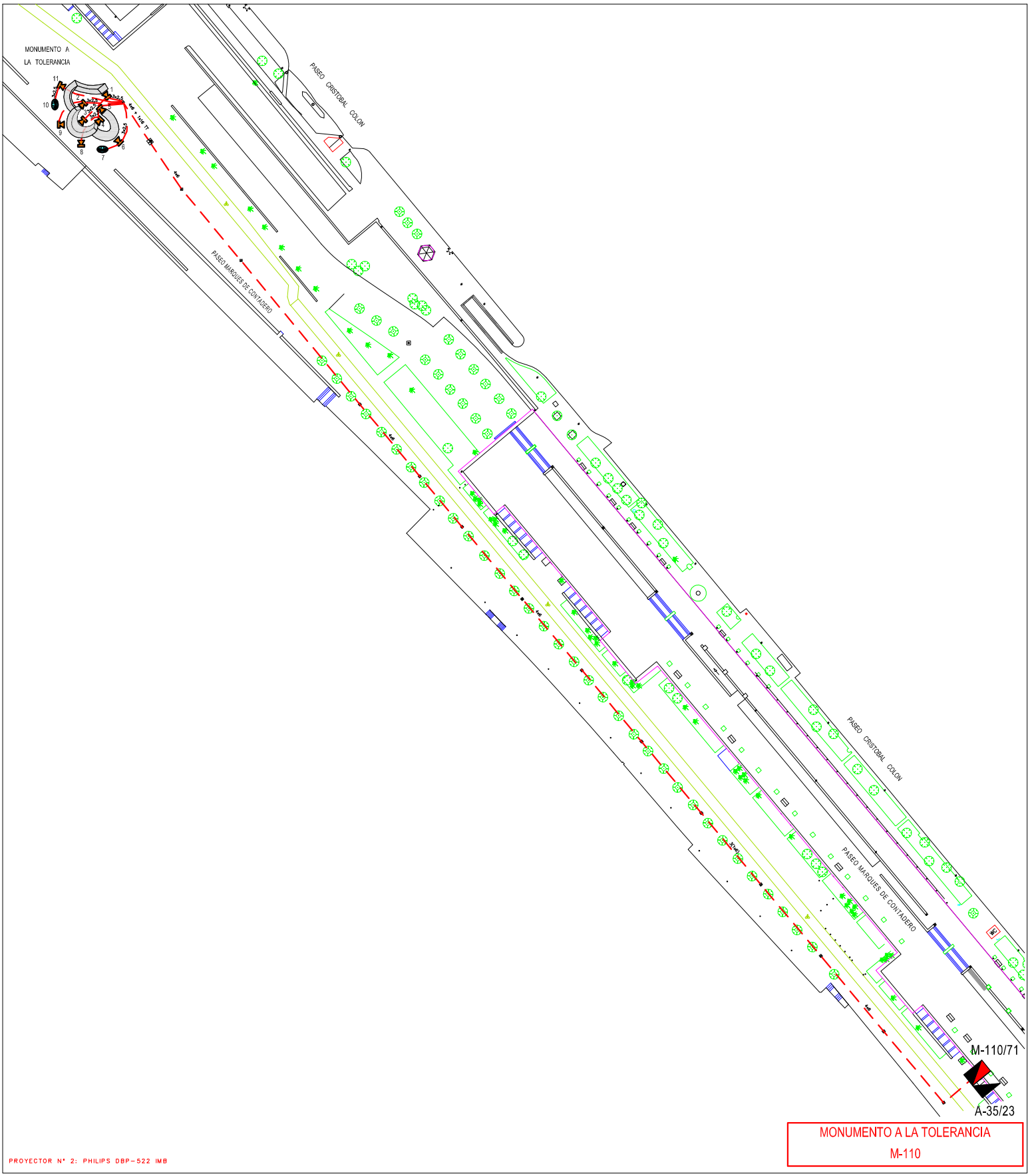

MONUMENTO A LA TOLERANCIA

M-110

PROYECTOR N° 2: PHILIPS DBP-522 IMB

MONUMENTO A LA TOLERANCIA (M-110)

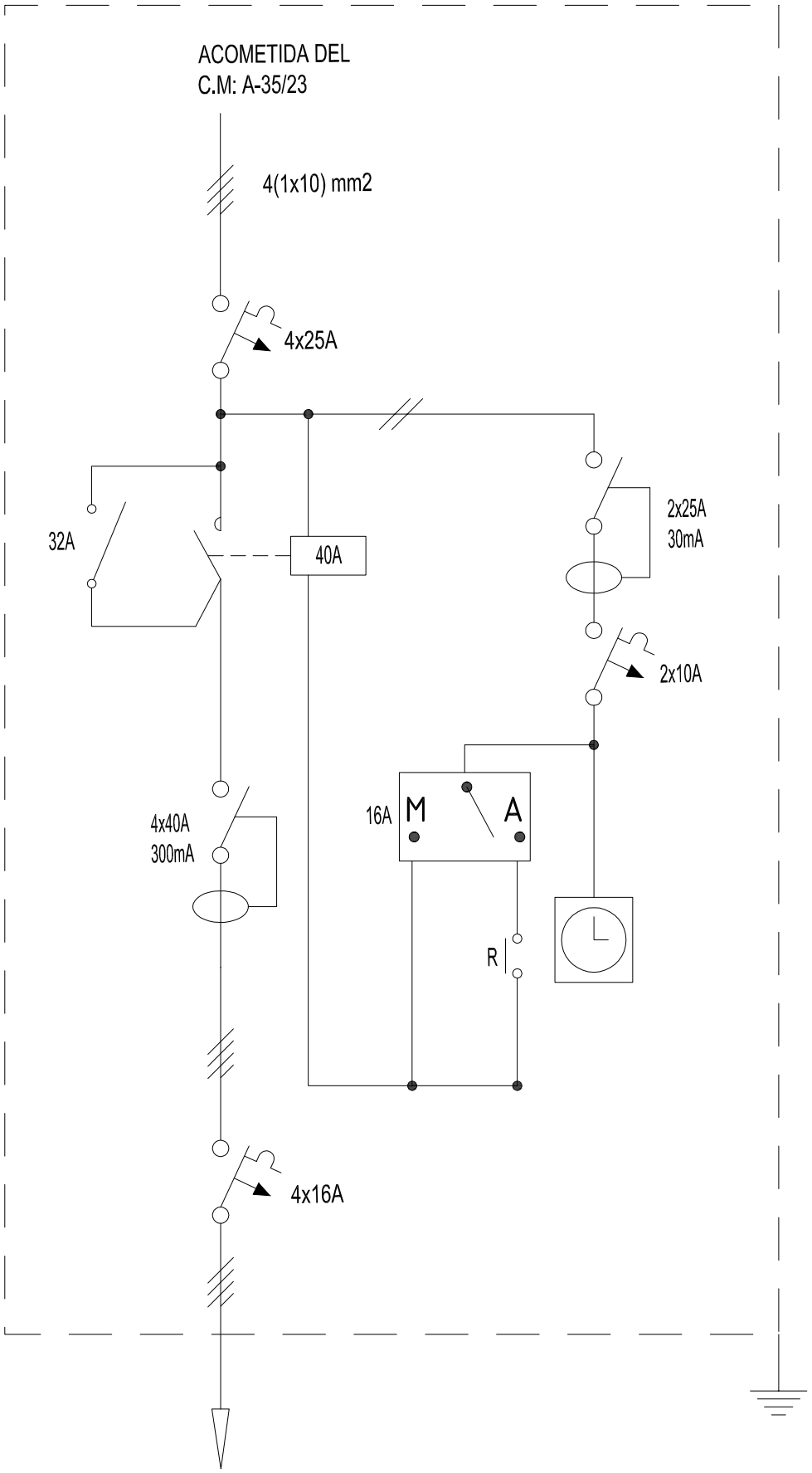

CIRCUITO 1

710 W

4x6 mm2

GERENCIA DE URBANISMO (AYUNTAMIENTO DE SEVILLA)

CONSERVACIÓN DE FUENTES Y MONUMENTOS	GMU	PARTE DE INSPECCIÓN CENTRO DE MANDO Y PROTECCIÓN	FECHA 19/11/2015	HOJA

IDENTIFICACIÓN

SITUACIÓN REAL C.M.:	AVENIDA PORTUGAL (MONUMENTO EL CID)	**COORD. X:**	235375.33	**COORD. Y:**	4141108.49
CENTRO DE MANDO Nº:	M-111	**SUMINISTRO Nº:**		10520709470	
PLACA DE IDENTIFICACIÓN:	M-111/85	**TENSIÓN DE SUMINISTRO:**		230-125 V	
POTENCIA INSTALADA:	1600 W	**POTENCIA CONTRATADA:**			

TOMA DE VALORES

CONTADOR DE ACTIVA Nº : **LECTURA:** kWh

CONTADOR DE REACTIVA Nº : **LECTURA:** kVARh

	HORA	R-S	S-T	R-T	R-N	S-N	T-N
TENSIÓN DIURNA EN VACÍO:	10:50	230	229	232			
TENSIÓN NOCTURNA EN CARGA 100 % :	10:55	226	228	229			

	HORA	R	S	T	N
INTENSIDAD LINEA GENERAL EN CARGA 100 % :	11:00	5.4	3.6	4.3	

FACTOR DE POTENCIA	0.99

	R	S	T	N
CORRIENTE DE FUGA GENERAL mA:	3.3	3.3	3.3	

CIRCUITOS DE SALIDA	INTENSIDADES POR FASE				MAGNETOTERMICO	CONDUCTORES	AISLAMIENTO MΩ			
NÚMERO Y DESIGNACIÓN	R	S	T	N	TIPO/CALIBRE/PODER CORTE	SECCIÓN mm²	R	S	T	N
C1	4.7	3.6	4		4x16 6kA	4(1x6)	22.3	13.6	25	

CARACTERÍSTICAS DEL C.M.

CAJA ACOMETIDA: TIPO: FUSIBLES: SISTEMA FIJACIÓN:

DERIVACIÓN INDIVIDUAL: TIPO: 0.6 / 1kV SECCIÓN: 4(1x10) mm2

ARMARIO: TIPO: ORMAZABAL SISTEMA DE FIJACIÓN: SUELO

EQ. MED. DIRECTA: 47684176 **EQ. MED. INDIRECTA: Rel. de transformación:**

PROTECCIÓN GENERAL: TIPO: TERMICA CALIBRE: 4x20 A

TOMA DE CORRIENTE: SI **PUNTO DE LUZ:** SI **INT. TOMA CORR. Y PL:** SI

RELOJ: MARCA Y MODELO: ORBIS SAT ASTRO Nº SERIE: VERSIÓN:

CONMUTADORES MANIOBRA: INT. NOMINAL:

PROTECCION CIR. MANIOBRA: DIFERENCIAL: 2x25A 30 mA TERMICO: 2x10 A

CONMUTADORES FUERZA: TIPO: INTERRUPTOR Nº: 1 INT. NOMINAL: 16 A

CONTACTORES: TIPO: **TERMICO** MARCA: SIEMENS Nº: 1 INT. NOMINAL: 16 A

INTERRUPTOR DIFERENCIAL: Nº : 1 POLO: 4 SENSIBIL.: 300mA INT. NOMINAL: 25 A REARME:

PROTECCION CONTRA SOBRETENSIONES: SI MARCA: SCHNEIDER TIPO: IMSU 1660NC 20 A

TOMA DE TIERRA: SECCIÓN : 16 mm2 RESISTENCIA: 1.5 Ω LATIGUILLOS PUERTAS: SI

GENERAL

REVISIÓN ELÉCTRICA: CABLEADOS: NORMAL BORNAS Y CONEXIONES: NORMAL CONTACTORES: NORMAL

LIMPIEZA GENERAL: EXTERIOR ARMARIO: HECHO INTERIOR: HECHO ELEMENTOS EXTRAÑOS: NO CABLEADO: HECHO CONTACTORES: HECHO

OTROS COMPONENTES: HECHO PRODUCTO LIMPIADOR: AIRE COMPRIMIDO: HECHO HIDRÓFUGO:

ENGRASE: CANDADOS: HECHO BISAGRAS: HECHO CONTACTORES: HECHO OTROS: HECHO

REPASO CHAPA Y PINTURA: ABOLLADURAS: NORMAL ÓXIDO: NORMAL AJUSTES DE PUERTAS: NORMAL PINTURA: HECHO

ESTANQUEIDAD: ORIFICIOS DE TUBOS ENTRADA Y SALIDA: NORMAL OTRAS ABERTURAS EN LA CHAPA: NORMAL

O.C.A.: FAVORABLE: SI CONDICIONADA: DENEGADA: PRÓXIMA REVISIÓN: 14/04/2020 GRUPO:

OBSERVACIONES

-ELEMENTOS DE MANIOBRA Y PROTECCIÓN INSTALADOS EN INTERIOR DEL CENTRO DE MANDO DE ALUMBRADO PÚBLICO N-85/11

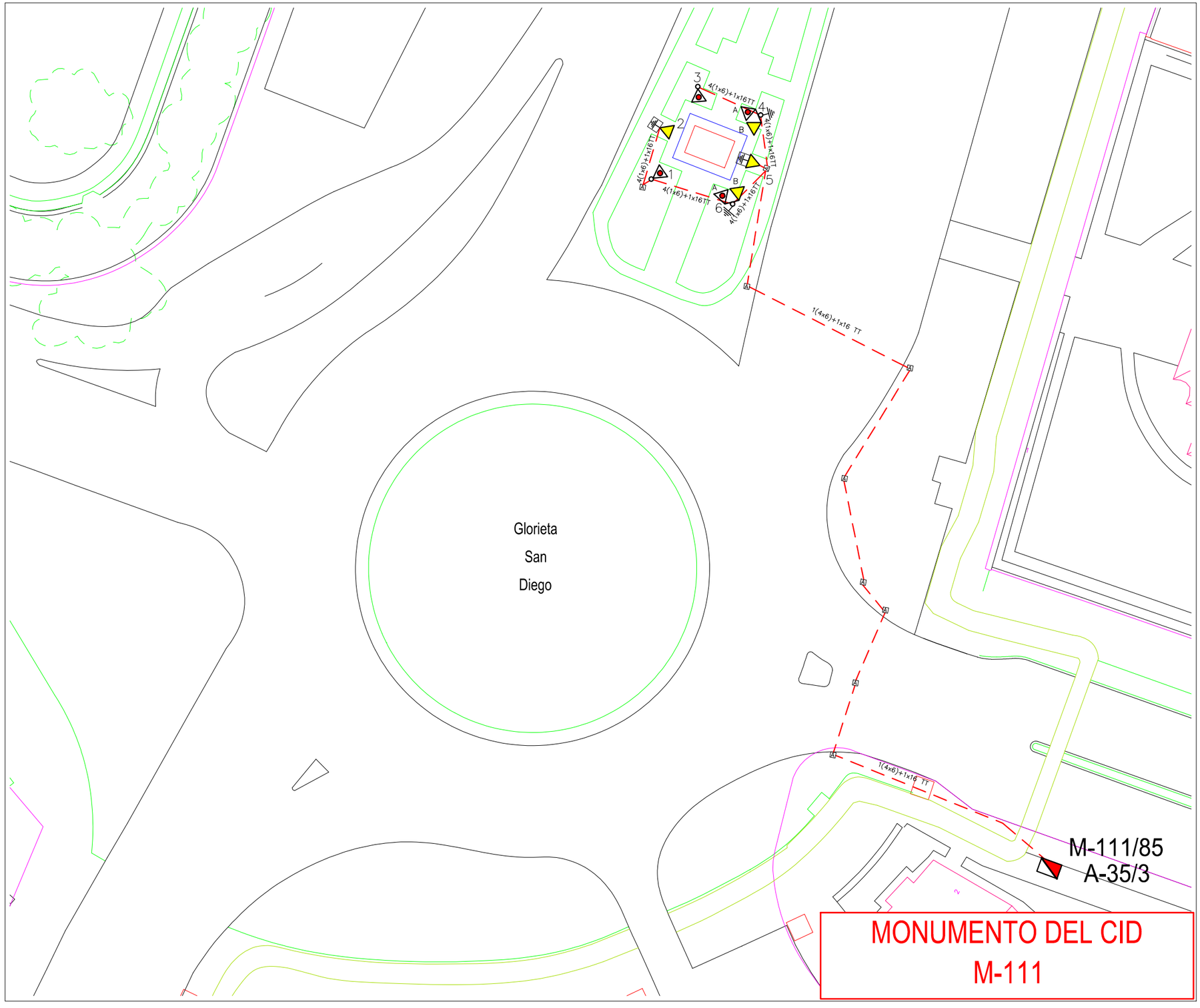
Glorieta
San
Diego
1
2
3
4
5
6
4(1x6)+1x16TT
4(1x6)+1x16TT
4(1x6)+1x16TT
4(1x6)+1x16TT
4(1x6)+1x16TT
4(1x6)+1x16TT
1(4x6)+1x16 TT
1(4x6)+1x16 TT
M-111/85
A-35/3
MONUMENTO DEL CID
M-111

MONUMENTO AL CID (M-111)

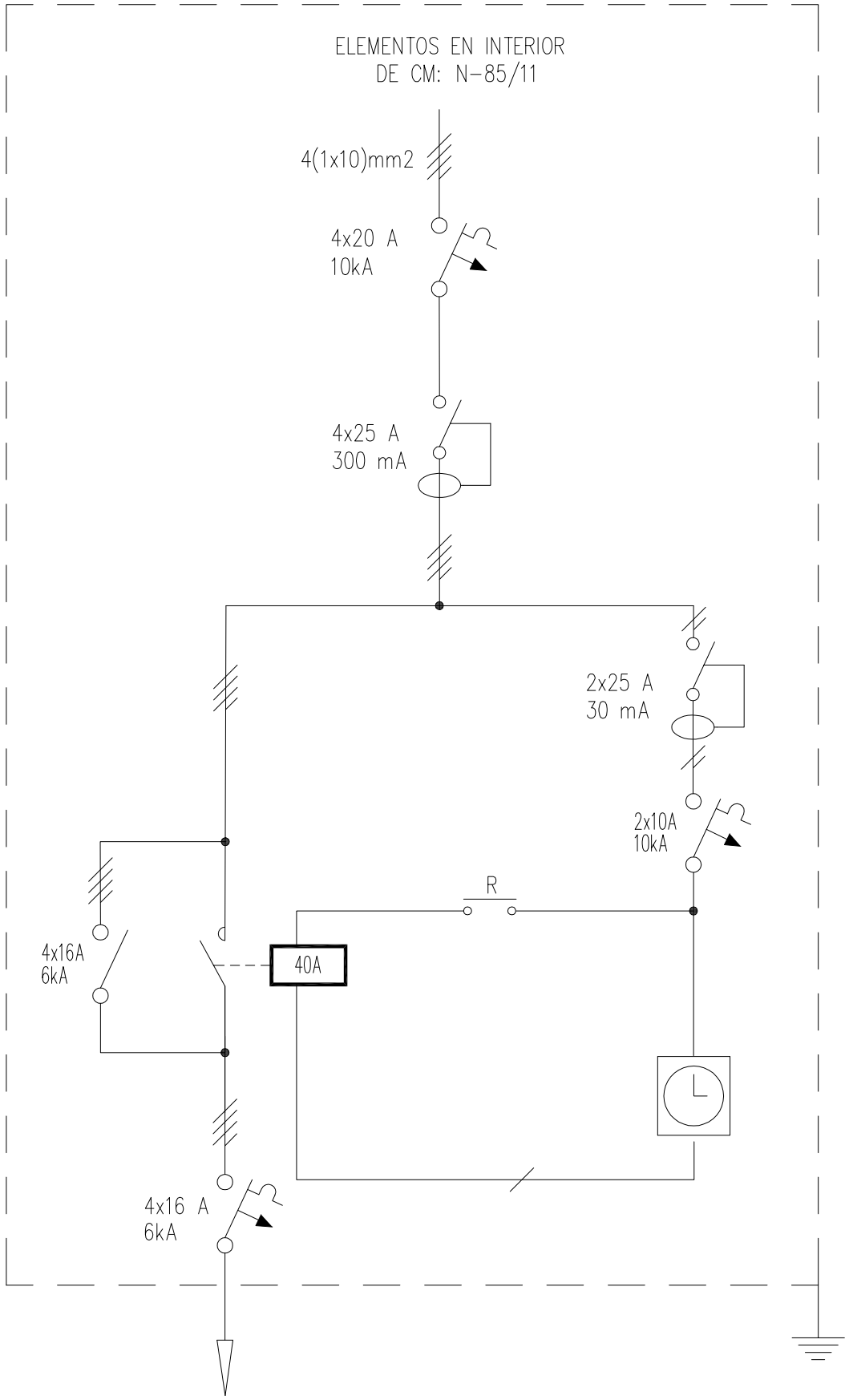

CIRCUITO 1

1.600 W

4(1x6)+1x16 TT mm2

GERENCIA DE URBANISMO (AYUNTAMIENTO DE SEVILLA)

CONSERVACIÓN DE FUENTES Y MONUMENTOS	GMU	PARTE DE INSPECCIÓN CENTRO DE MANDO Y PROTECCIÓN	FECHA 03/10/16	HOJA

IDENTIFICACIÓN

SITUACIÓN REAL C.M.:	CALLE ALCUCEROS (CENTRO CIVICO BELLAVISTA)	**COORD. X:**	237176.3	**COORD. Y:**	4134919.15
CENTRO DE MANDO Nº:	M-120	**SUMINISTRO Nº:**			
PLACA DE IDENTIFICACIÓN:	M-120/123	**TENSIÓN DE SUMINISTRO:**	380-220 V		
POTENCIA INSTALADA:	1450 W	**POTENCIA CONTRATADA:**			

TOMA DE VALORES

CONTADOR DE ACTIVA Nº : **LECTURA:** kWh

CONTADOR DE REACTIVA Nº : **LECTURA:** kVARh

	HORA	R-S	S-T	R-T	R-N	S-N	T-N
TENSIÓN DIURNA EN VACÍO:		395	395	394	228	230	229
TENSIÓN NOCTURNA EN CARGA 100 % :		495	396	392	228	231	230

	HORA	R	S	T	N
INTENSIDAD LINEA GENERAL EN CARGA 100 % :		0.07	3.5	3	2.96

FACTOR DE POTENCIA	0.99

	R	S	T	N
CORRIENTE DE FUGA GENERAL mA:	0	1.7	2.8	2.7

CIRCUITOS DE SALIDA	INTENSIDADES POR FASE				MAGNETOTERMICO	CONDUCTORES	AISLAMIENTO MΩ			
NÚMERO Y DESIGNACIÓN	R	S	T	N	TIPO/CALIBRE/PODER CORTE	SECCIÓN mm²	R	S	T	N
C1		3.5	3	2.90	4x16 A 15K	3(1x6)	1.3	1.6	1.5	10

CARACTERÍSTICAS DEL C.M.

CAJA ACOMETIDA: TIPO: FUSIBLES: SISTEMA FIJACIÓN:

DERIVACIÓN INDIVIDUAL: TIPO: 0.6 / 1kV SECCIÓN: 4(1x10) mm2

ARMARIO: TIPO: POLIESTER SISTEMA DE FIJACIÓN: PARED

EQ. MED. DIRECTA: **EQ. MED. INDIRECTA: Rel. de transformación:**

PROTECCIÓN GENERAL: TIPO: TERMICO CALIBRE: 4x25 A 15K

TOMA DE CORRIENTE: **PUNTO DE LUZ:** **INT. TOMA CORR. Y PL:**

RELOJ: MARCA Y MODELO: ORBIS ASTRO SAT Nº SERIE: VERSIÓN:

CONMUTADORES MANIOBRA: INT. NOMINAL: 20 A

PROTECCION CIR. MANIOBRA: DIFERENCIAL: 2x25 A 30mA TERMICO: 2x10 A 6K

CONMUTADORES FUERZA: TIPO: ROTATIVO Nº: 1 INT. NOMINAL: 40 A

CONTACTORES: TIPO: ICT MARCA: SCHNEIDER Nº: 1 INT. NOMINAL: 25 A

INTERRUPTOR DIFERENCIAL: Nº : 1 POLO: 4 SENSIBIL.: 300mA INT. NOMINAL: 25 A REARME:

PROTECCION CONTRA SOBRETENSIONES: MARCA: TIPO:

TOMA DE TIERRA: SECCIÓN : 16 mm2 RESISTENCIA: 8.7 Ω LATIGUILLOS PUERTAS: SI

GENERAL

REVISIÓN ELÉCTRICA: CABLEADOS: BORNAS Y CONEXIONES: CONTACTORES:

LIMPIEZA GENERAL: EXTERIOR ARMARIO: INTERIOR: ELEMENTOS EXTRAÑOS: CABLEADO: CONTACTORES:

OTROS COMPONENTES: PRODUCTO LIMPIADOR: AIRE COMPRIMIDO: HIDRÓFUGO:

ENGRASE: CANDADOS: BISAGRAS: CONTACTORES: OTROS:

REPASO CHAPA Y PINTURA: ABOLLADURAS: ÓXIDO: AJUSTES DE PUERTAS: PINTURA:

ESTANQUEIDAD: ORIFICIOS DE TUBOS ENTRADA Y SALIDA: OTRAS ABERTURAS EN LA CHAPA:

O.C.A.: FAVORABLE: SI CONDICIONADA: DENEGADA: PRÓXIMA REVISIÓN: 13/10/21 GRUPO:

OBSERVACIONES

-ELEMENTOS EN EL INTERIOR DEL C.M DE A.P S-123/2

-SE ALIMENTA AGUAS ABAJO DEL I.G, DE 4x100 A, DEL C.M DE A.P S-123/2

CENTRO CIVICO BELLAVISTA

M-120

C/ ROQUE BARCIA

C/ ROQUE BARCIA

3(1x6)

3(1x6)

3(1x6)

3(1x6)

3(1x6)

3(1x6)

M 1

A

B

M 2

A

B

ROSAS

CALLE ASENCIO Y TOLEDO

CALLE ALCUCEROS

CALLE ALCUCEROS

CALLE

M-120/123
S-123/2

CENTRO CÍVICO BELLAVISTA (M-120)

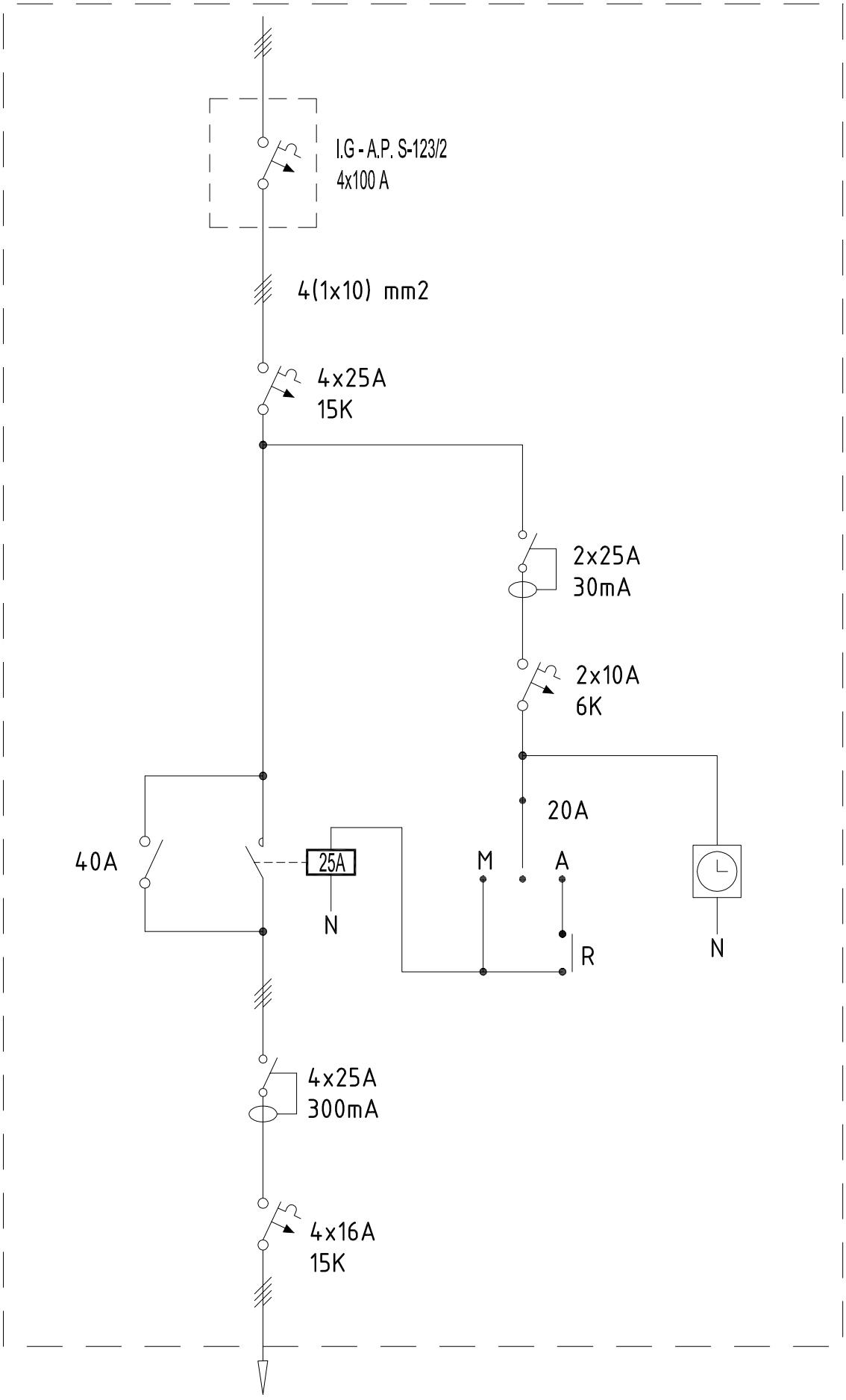

CIRCUITO 1
1450 W
3(1x6) mm2

GERENCIA DE URBANISMO (AYUNTAMIENTO DE SEVILLA)

CONSERVACIÓN DE FUENTES Y MONUMENTOS	GMU	PARTE DE INSPECCIÓN CENTRO DE MANDO Y PROTECCIÓN	FECHA 14/03/2016	HOJA

IDENTIFICACIÓN

SITUACIÓN REAL C.M.:	GLORIETA CURRO ROMERO (MONUMENTO A CURRO ROMERO Y MANOLO VAZQUEZ)	**COORD. X:**	234512.44	**COORD. Y:**	4141832.34
CENTRO DE MANDO Nº:	M-124	**SUMINISTRO Nº:**			
PLACA DE IDENTIFICACIÓN:	M-124/71	**TENSIÓN DE SUMINISTRO:**	230-125 V		
POTENCIA INSTALADA:	123 W	**POTENCIA CONTRATADA:**			

TOMA DE VALORES

CONTADOR DE ACTIVA Nº : **LECTURA:** kWh

CONTADOR DE REACTIVA Nº : **LECTURA:** kVARh

	HORA	R-S	S-T	R-T	R-N	S-N	T-N
TENSIÓN DIURNA EN VACÍO:	16:35	230	230	230			
TENSIÓN NOCTURNA EN CARGA 100 % :	16:35	230	229	229			

	HORA	R	S	T	N
INTENSIDAD LINEA GENERAL EN CARGA 100 % :	16:35	0.15	0.42	0.53	

FACTOR DE POTENCIA	0.85

	R	S	T	N
CORRIENTE DE FUGA GENERAL mA:	273	150.5	312.7	

CIRCUITOS DE SALIDA	INTENSIDADES POR FASE				MAGNETOTERMICO	CONDUCTORES	AISLAMIENTO MΩ			
NÚMERO Y DESIGNACIÓN	R	S	T	N	TIPO/CALIBRE/PODER CORTE	SECCIÓN mm²	R	S	T	N
C1	0.1	0.1	0.1		3 (1x10) A 6K	3 (3x2.5)	∞	∞	∞	
C2		0.21	0.21		2x16 6K	4x6	∞	∞	∞	

CARACTERÍSTICAS DEL C.M.

CAJA ACOMETIDA: TIPO: FUSIBLES: SISTEMA FIJACIÓN:

DERIVACIÓN INDIVIDUAL: TIPO: UNIPOLAR SECCIÓN: 3 (1x6) mm2

ARMARIO: TIPO: ORMAZABAL SISTEMA DE FIJACIÓN: SUELO

EQ. MED. DIRECTA: **EQ. MED. INDIRECTA: Rel. de transformación:**

PROTECCIÓN GENERAL: TIPO: TERMICO CALIBRE: 3x25 A

TOMA DE CORRIENTE: SI **PUNTO DE LUZ:** SI **INT. TOMA CORR. Y PL:** SI

RELOJ: MARCA Y MODELO: ORBIS ASTRO Nº SERIE: 101037 / 01 VERSIÓN: V3.02

CONMUTADORES MANIOBRA: INT. NOMINAL: 20 A

PROTECCION CIR. MANIOBRA: DIFERENCIAL: TERMICO: 2x10 A

CONMUTADORES FUERZA: TIPO: Nº: INT. NOMINAL:

CONTACTORES: TIPO: CT MARCA: MERLIN GERIN Nº: 1 INT. NOMINAL: 25 A

INTERRUPTOR DIFERENCIAL: Nº : 2 POLO: 4 / 2 SENSIBIL.: 30 / 300mA INT. NOMINAL: 25 A REARME:

PROTECCION CONTRA SOBRETENSIONES: MARCA: TIPO:

TOMA DE TIERRA: SECCIÓN : 2.5 mm2 RESISTENCIA: 8.9 Ω LATIGUILLOS PUERTAS: SI

GENERAL

REVISIÓN ELÉCTRICA: CABLEADOS: BORNAS Y CONEXIONES: CONTACTORES:

LIMPIEZA GENERAL: EXTERIOR ARMARIO: INTERIOR: ELEMENTOS EXTRAÑOS: CABLEADO: CONTACTORES:

OTROS COMPONENTES: PRODUCTO LIMPIADOR: AIRE COMPRIMIDO: HIDRÓFUGO:

ENGRASE: CANDADOS: BISAGRAS: CONTACTORES: OTROS:

REPASO CHAPA Y PINTURA: ABOLLADURAS: ÓXIDO: AJUSTES DE PUERTAS: PINTURA:

ESTANQUEIDAD: ORIFICIOS DE TUBOS ENTRADA Y SALIDA: OTRAS ABERTURAS EN LA CHAPA:

O.C.A.: FAVORABLE: SI CONDICIONADA: DENEGADA: PRÓXIMA REVISIÓN: 03/03/2021 GRUPO:

OBSERVACIONES

-SE ALIMENTA Y ESTA SITUADO EN EL INTERIOR DEL C.M DE A.P A-35/4

-EL CIRCUITO NUMERO 2 CORRESPONDE A LA ILUMINACION DEL TORERO MANOLO VAZQUEZ

AP3
(*)
F

Paseo Cristobal Colon

C-2 4x6

Glorieta Curro Romero

3(3x2'5)

AP2

C-1

3(3x2'5)

AP1

M-124/71
A-35/24

c/. Antonia Diaz

C-2 4x6

C-2 4x6

Calle Velarde

LEYENDA

MASTER CITY CDM-TT

CENTRO DE MANDO Y PROTECCIÓN

MONUMENTO A CURRO ROMERO
Y MANOLO VÁZQUEZ M-124

MONUMENTO A CURRO ROMERO
Y MANOLO VAZQUEZ (M-124)

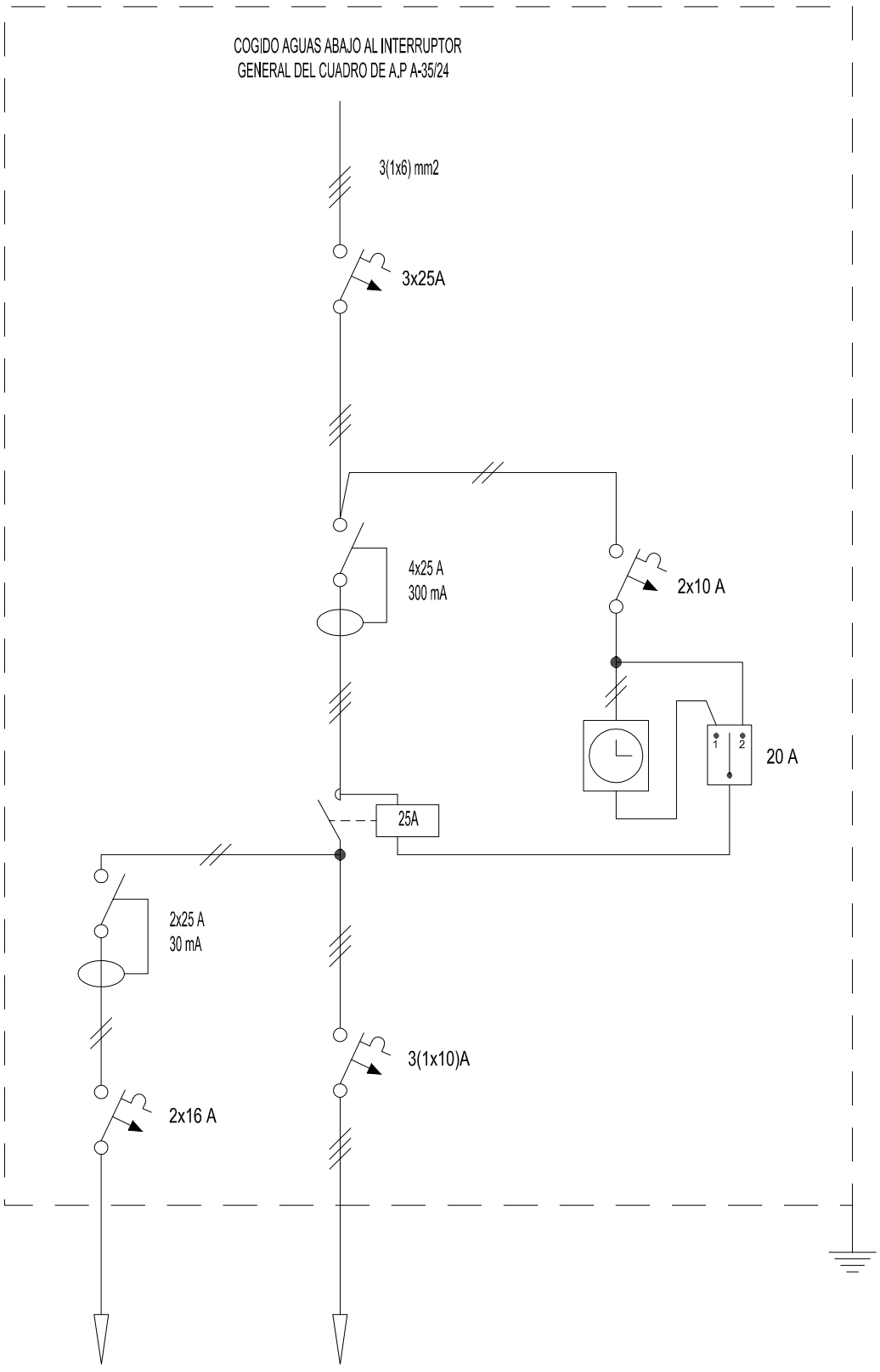

CIRCUITO 2	CIRCUITO 1
53 W	70 W
4x6 mm2	3(3x2,5) mm2

GERENCIA DE URBANISMO (AYUNTAMIENTO DE SEVILLA)

CONSERVACIÓN DE FUENTES Y MONUMENTOS	GMU	PARTE DE INSPECCIÓN CENTRO DE MANDO Y PROTECCIÓN	FECHA 24/11/2015	HOJA

IDENTIFICACIÓN

SITUACIÓN REAL C.M.:	CALLE MIGUEL CID Nº 4 (IGLESIA SAN VICENTE)	**COORD. X:**	234523.18	**COORD. Y:**	4142848.54
CENTRO DE MANDO Nº:	M-130	**SUMINISTRO Nº:**			
PLACA DE IDENTIFICACIÓN:	M-130/58	**TENSIÓN DE SUMINISTRO:**	230-125 W		
POTENCIA INSTALADA:	250 W	**POTENCIA CONTRATADA:**			

TOMA DE VALORES

CONTADOR DE ACTIVA Nº : **LECTURA:** kWh

CONTADOR DE REACTIVA Nº : **LECTURA:** kVARh

	HORA	R-S	S-T	R-T	R-N	S-N	T-N
TENSIÓN DIURNA EN VACÍO:	14:00	238					
TENSIÓN NOCTURNA EN CARGA 100 % :	14:10	238					

	HORA	R	S	T	N
INTENSIDAD LINEA GENERAL EN CARGA 100 % :	14:20	1.6	1.7		

FACTOR DE POTENCIA	0.99

	R	S	T	N
CORRIENTE DE FUGA GENERAL:	0	0		

CIRCUITOS DE SALIDA	INTENSIDADES POR FASE				MAGNETOTERMICO	CONDUCTORES	AISLAMIENTO MΩ			
NÚMERO Y DESIGNACIÓN	R	S	T	N	TIPO/CALIBRE/PODER CORTE	SECCIÓN mm²	R	S	T	N
C1	1.6	1.6			2x10 10kA	4x4	∞	∞	∞	∞

CARACTERÍSTICAS DEL C.M.

CAJA ACOMETIDA: TIPO: FUSIBLES: SISTEMA FIJACIÓN:

DERIVACIÓN INDIVIDUAL: TIPO: 0.6 / 1 kA SECCIÓN: 2x10 mm2

ARMARIO: TIPO: HIMEL POLIESTER SISTEMA DE FIJACIÓN: PARED

EQ. MED. DIRECTA: **EQ. MED. INDIRECTA: Rel. de transformación:**

PROTECCIÓN GENERAL: TIPO: DIFERENCIAL CALIBRE: 2x25 A 300 mA

TOMA DE CORRIENTE: **PUNTO DE LUZ:** **INT. TOMA CORR. Y PL:**

RELOJ: MARCA Y MODELO: ORBIS NOVA SAT Nº SERIE: VERSIÓN:

CONMUTADORES MANIOBRA: INT. NOMINAL: 16 A

PROTECCION CIR. MANIOBRA: DIFERENCIAL: 2x25 A 30mA TERMICO: 2x10 A

CONMUTADORES FUERZA: TIPO: Nº: INT. NOMINAL:

CONTACTORES: TIPO: MARCA: TELEMECANIQUE Nº: 1 INT. NOMINAL: 32 A

INTERRUPTOR DIFERENCIAL: Nº : 1 POLO: 2 SENSIBIL.: 300 mA INT. NOMINAL: 25 A REARME:

PROTECCION CONTRA SOBRETENSIONES: MARCA: TIPO:

TOMA DE TIERRA: SECCIÓN : 6 mm2 RESISTENCIA: 1.5 Ω LATIGUILLOS PUERTAS:

GENERAL

REVISIÓN ELÉCTRICA: CABLEADOS: NORMAL BORNAS Y CONEXIONES: NORMAL CONTACTORES: NORMAL

LIMPIEZA GENERAL: EXTERIOR ARMARIO: HECHO INTERIOR: HECHO ELEMENTOS EXTRAÑOS: HECHO CABLEADO: HECHO CONTACTORES: HECHO

OTROS COMPONENTES: HECHO PRODUCTO LIMPIADOR: AIRE COMPRIMIDO: HECHO HIDRÓFUGO:

ENGRASE: CANDADOS: HECHO BISAGRAS: HECHO CONTACTORES: HECHO OTROS: HECHO

REPASO CHAPA Y PINTURA: ABOLLADURAS: HECHO ÓXIDO: NORMAL AJUSTES DE PUERTAS: HECHO PINTURA: NORMAL

ESTANQUEIDAD: ORIFICIOS DE TUBOS ENTRADA Y SALIDA: NORMAL OTRAS ABERTURAS EN LA CHAPA:

O.C.A.: FAVORABLE: SI CONDICIONADA: DENEGADA: PRÓXIMA REVISIÓN: 10/11/2020 GRUPO:

OBSERVACIONES

-SE ALIMANTE DE C.M. DE A.P. A-29/4 CON INTERRUPTOR MAGNETOTÉRMICO DE 2x25 A.

-LA TOMA DE TIERRA PERTENECE AL C.M. DE A-29/4.

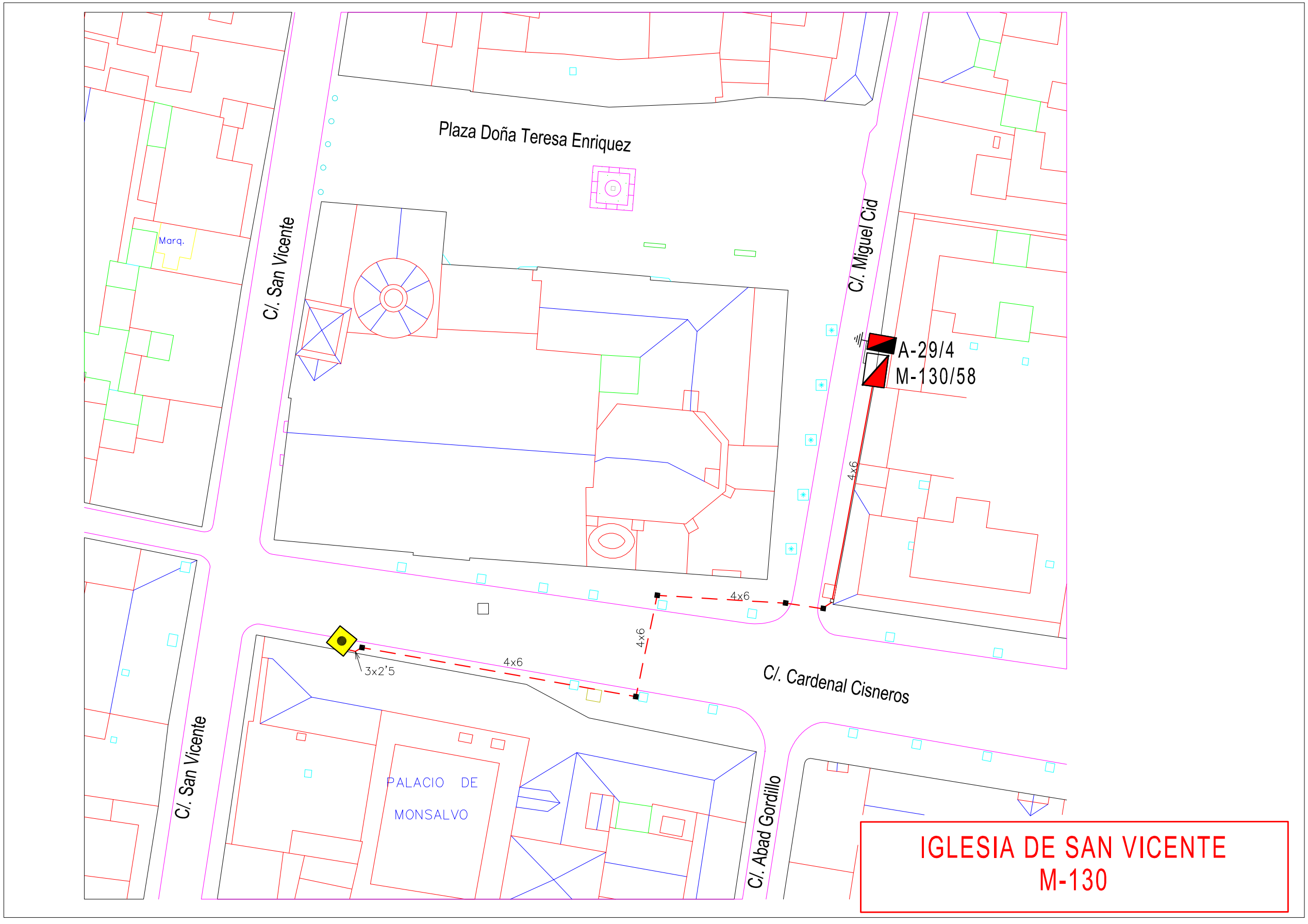
Plaza Doña Teresa Enriquez
C/. San Vicente
C/. Miguel Cid
Marq.
A-29/4
M-130/58
4x6
4x6
4x6
3x2'5
C/. Cardenal Cisneros
C/. San Vicente
PALACIO DE
MONSALVO
C/. Abad Gordillo
IGLESIA DE SAN VICENTE
M-130

IGLESIA SAN VICENTE (M-130)

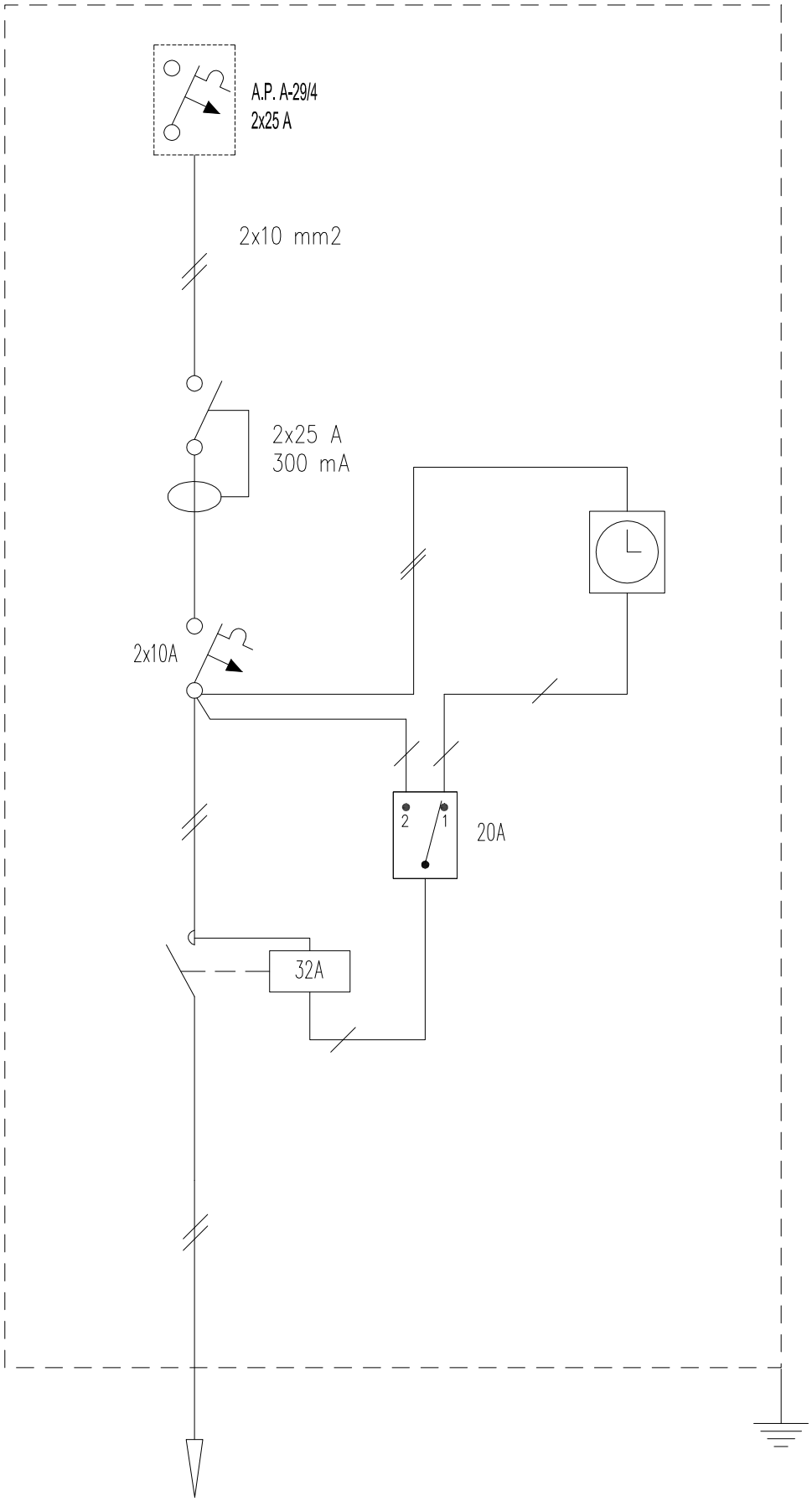

CIRCUITO 1
250 W
4x6 mm2

GERENCIA DE URBANISMO (AYUNTAMIENTO DE SEVILLA)

CONSERVACIÓN DE FUENTES Y MONUMENTOS	GMU	PARTE DE INSPECCIÓN CENTRO DE MANDO Y PROTECCIÓN	FECHA 22/02/2016	HOJA

IDENTIFICACIÓN

SITUACIÓN REAL C.M.:	ALAMEDA DE HERCULES, JUNTO A COMISARIA (CAPILLA CARMEN CALATRAVA)	**COORD. X:**	234993.03	**COORD. Y:**	4143492.91
CENTRO DE MANDO Nº:	M-131	**SUMINISTRO Nº:**			
PLACA DE IDENTIFICACIÓN:	M-131/48	**TENSIÓN DE SUMINISTRO:**	380-220 V		
POTENCIA INSTALADA:	250 W	**POTENCIA CONTRATADA:**			

TOMA DE VALORES

CONTADOR DE ACTIVA Nº : **LECTURA:** kWh

CONTADOR DE REACTIVA Nº : **LECTURA:** kVARh

	HORA	R-S	S-T	R-T	R-N	S-N	T-N
TENSIÓN DIURNA EN VACÍO:	17:00	387	390	391	224	220	223
TENSIÓN NOCTURNA EN CARGA 100 % :	17:00	384	387	390	223	219	223

	HORA	R	S	T	N
INTENSIDAD LINEA GENERAL EN CARGA 100 % :	17:00	1.3	0	0	1.3

FACTOR DE POTENCIA	0.45

CORRIENTE DE FUGA GENERAL mA:	R	S	T	N
	1.4	0	0	1.3

CIRCUITOS DE SALIDA	INTENSIDADES POR FASE				MAGNETOTERMICO	CONDUCTORES	AISLAMIENTO MΩ			
NÚMERO Y DESIGNACIÓN	R	S	T	N	TIPO/CALIBRE/PODER CORTE	SECCIÓN mm²	R	S	T	N
C2	1.3	0	0	1.3	4x16 A 10K	4 (1x6)	∞	∞	∞	∞

CARACTERÍSTICAS DEL C.M.

CAJA ACOMETIDA: TIPO: FUSIBLES: SISTEMA FIJACIÓN:

DERIVACIÓN INDIVIDUAL: TIPO: UNIPOLAR SECCIÓN: 4 (1x10) mm2

ARMARIO: TIPO: IDE CD39TP SISTEMA DE FIJACIÓN: INTERIOR ORMAZABAL

EQ. MED. DIRECTA: **EQ. MED. INDIRECTA: Rel. de transformación:**

PROTECCIÓN GENERAL: TIPO: TERMICO CALIBRE: 4x32 A

TOMA DE CORRIENTE: **PUNTO DE LUZ:** **INT. TOMA CORR. Y PL:**

RELOJ: MARCA Y MODELO: ORBIS ASTRO SAT Nº SERIE: VERSIÓN:

CONMUTADORES MANIOBRA: INT. NOMINAL: 16 A

PROTECCION CIR. MANIOBRA: DIFERENCIAL: 2x25 A 30mA TERMICO: 2x10 A

CONMUTADORES FUERZA: TIPO: ITHE Nº: 1 INT. NOMINAL: 25 A

CONTACTORES: TIPO: ESB 24-40 MARCA: ABB Nº: 1 INT. NOMINAL: 40 A

INTERRUPTOR DIFERENCIAL: Nº : 1 POLO: 4 SENSIBIL.: 300mA INT. NOMINAL: 25 A REARME:

PROTECCION CONTRA SOBRETENSIONES: MARCA: TIPO:

TOMA DE TIERRA: SECCIÓN : RESISTENCIA: Ω LATIGUILLOS PUERTAS:

GENERAL

REVISIÓN ELÉCTRICA: CABLEADOS: BORNAS Y CONEXIONES: CONTACTORES:

LIMPIEZA GENERAL: EXTERIOR ARMARIO: INTERIOR: ELEMENTOS EXTRAÑOS: CABLEADO: CONTACTORES:

OTROS COMPONENTES: PRODUCTO LIMPIADOR: AIRE COMPRIMIDO: HIDRÓFUGO:

ENGRASE: CANDADOS: BISAGRAS: CONTACTORES: OTROS:

REPASO CHAPA Y PINTURA: ABOLLADURAS: ÓXIDO: AJUSTES DE PUERTAS: PINTURA:

ESTANQUEIDAD: ORIFICIOS DE TUBOS ENTRADA Y SALIDA: OTRAS ABERTURAS EN LA CHAPA:

O.C.A.: FAVORABLE: SI CONDICIONADA: DENEGADA: PRÓXIMA REVISIÓN: 16/03/2021 GRUPO:

OBSERVACIONES

-SE ALIMENTA Y ESTA SITUADO EN EL INTERIOR DEL C.M DE A.P N-48/8

-EL C1 PERTENECE AL ALUMBRADO ARTISTICO DE LAS COLUMNAS DE LA ALAMEDA DE HERCULES NORTE (M-160)

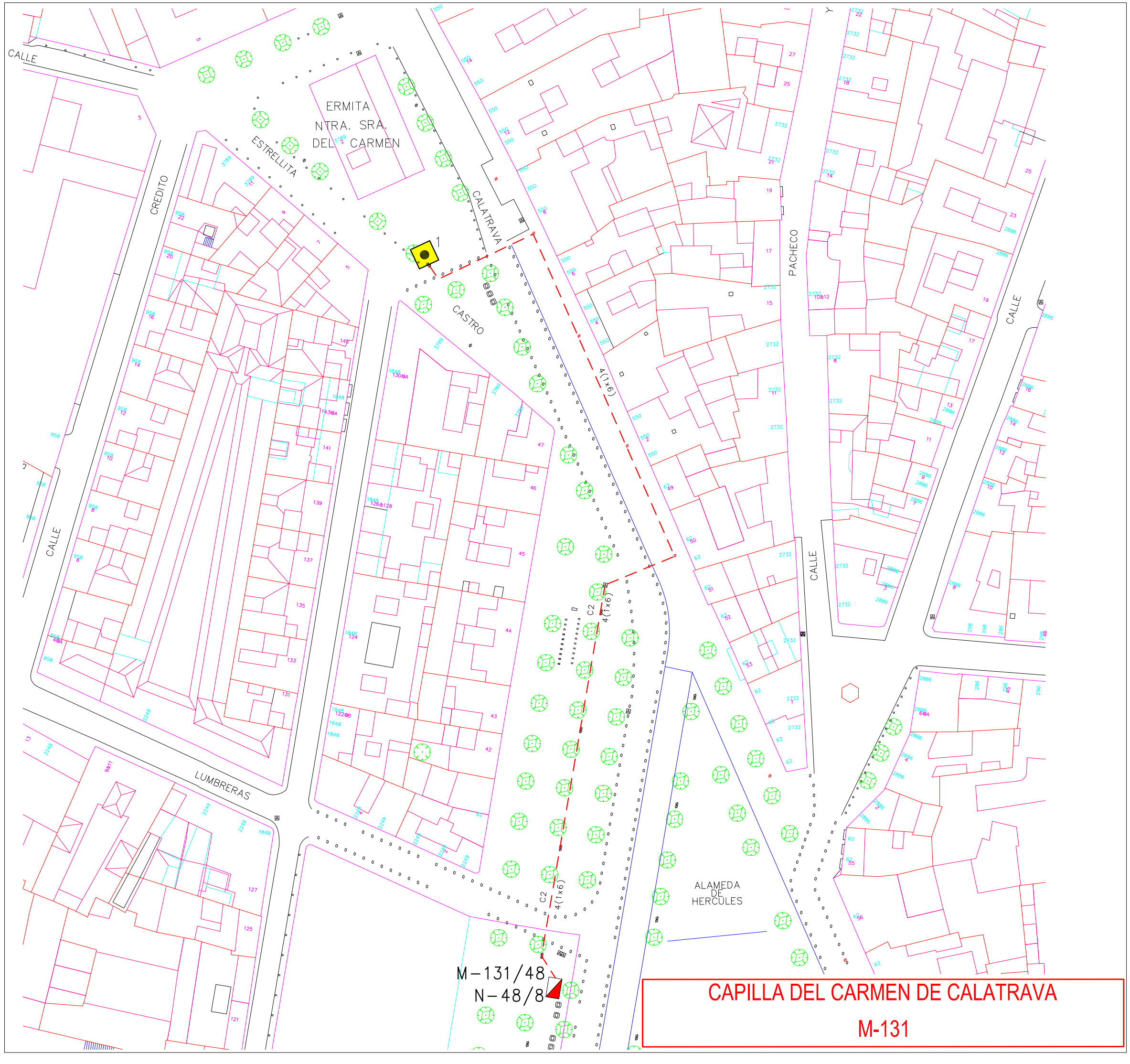
ERMITA
NTRA. SRA.
DEL CARMEN
ESTRELLITA
CREDITO
CALATRAVA
CASTRO
PACHECO
CALLE
LUMBRERAS
ALAMEDA
DE
HERCULES
4(1x6)
C2
M-131/48
N-48/8
CAPILLA DEL CARMEN DE CALATRAVA
M-131

CAPILLA DEL CARMEN DE CALATRAVA (M-131)

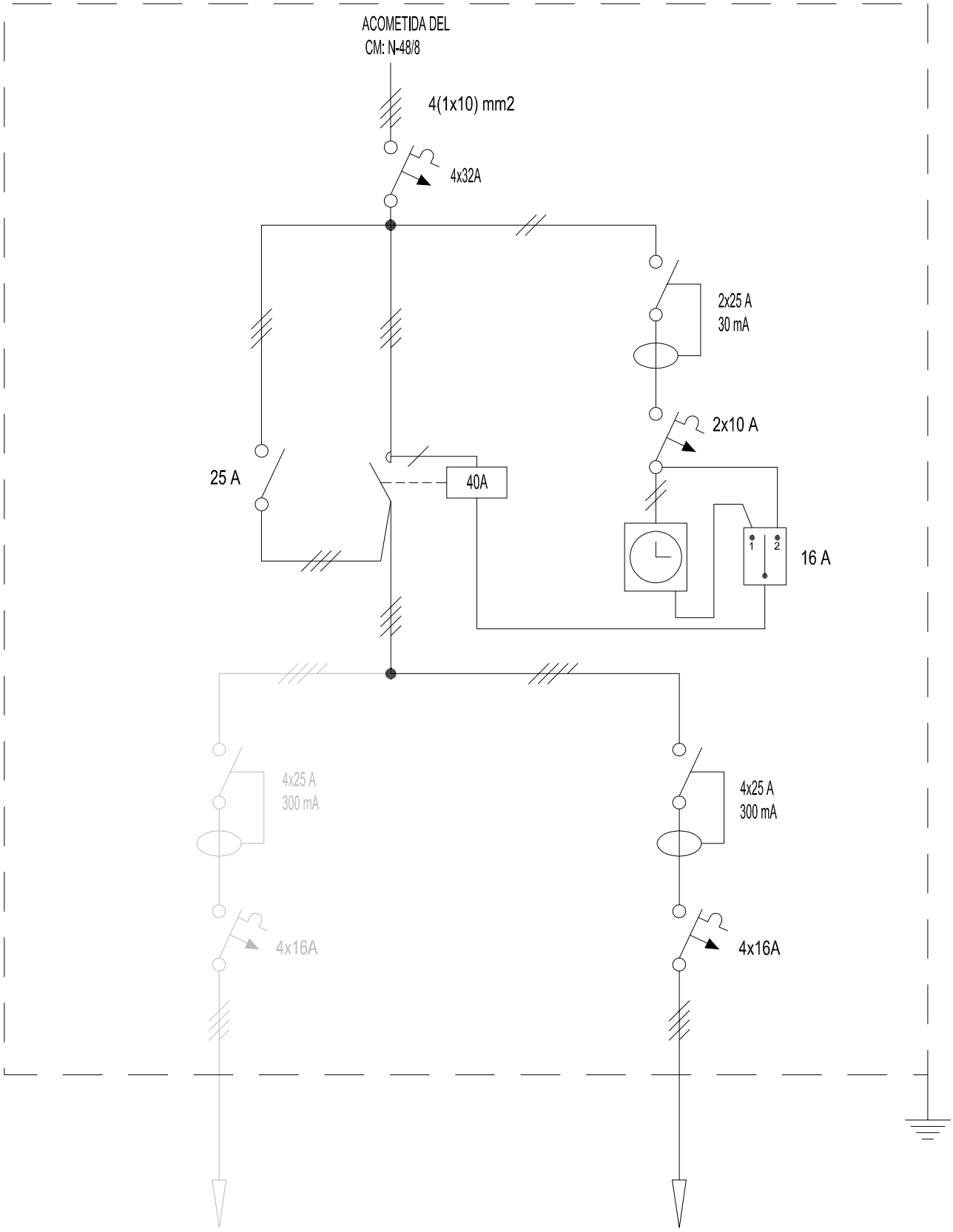

CIRCUITO 1

280 W

4x4 mm2

CIRCUITO 2

250 W

4(1x6) mm2

GERENCIA DE URBANISMO (AYUNTAMIENTO DE SEVILLA)

CONSERVACIÓN DE FUENTES Y MONUMENTOS	GMU	PARTE DE INSPECCIÓN CENTRO DE MANDO Y PROTECCIÓN	FECHA 17/08/17	HOJA

IDENTIFICACIÓN

SITUACIÓN REAL C.M.:	CALLE LOPE DE VEGA (TEATRO LOPE DE VEGA)	**COORD. X:**	235115.74	**COORD. Y:**	4141054.03
CENTRO DE MANDO Nº:	M-135	**SUMINISTRO Nº:**			
PLACA DE IDENTIFICACIÓN:	M-135/85	**TENSIÓN DE SUMINISTRO:**	230-125 V		
POTENCIA INSTALADA:	1200 W	**POTENCIA CONTRATADA:**			

TOMA DE VALORES

CONTADOR DE ACTIVA Nº : **LECTURA:** kWh

CONTADOR DE REACTIVA Nº : **LECTURA:** kVARh

	HORA	R-S	S-T	R-T	R-N	S-N	T-N
TENSIÓN DIURNA EN VACÍO:	11:00	234	234	235			
TENSIÓN NOCTURNA EN CARGA 100 % :	11:05	233	233	234			

	HORA	R	S	T	N
INTENSIDAD LINEA GENERAL EN CARGA 100 % :	11:05	7.1	6	8.5	

FACTOR DE POTENCIA	1.06
CORRIENTE DE FUGA GENERAL mA:	34.2

CIRCUITOS DE SALIDA	INTENSIDADES POR FASE				MAGNETOTERMICO	CONDUCTORES	AISLAMIENTO MΩ			
NÚMERO Y DESIGNACIÓN	R	S	T	N	TIPO/CALIBRE/PODER CORTE	SECCIÓN mm²	R	S	T	N
C1	7.1	6	8.5		4x16 A 15 K	4 (1x6)	21.9	42	19.9	

CARACTERÍSTICAS DEL C.M.

CAJA ACOMETIDA: TIPO: FUSIBLES: SISTEMA FIJACIÓN:

DERIVACIÓN INDIVIDUAL: TIPO: 0.6 / 1kV SECCIÓN: 4x10 mm2

ARMARIO: TIPO: ACERO INOXIDABLE SISTEMA DE FIJACIÓN: FACHADA

EQ. MED. DIRECTA: **EQ. MED. INDIRECTA: Rel. de transformación:**

PROTECCIÓN GENERAL: TIPO: TERMICO CALIBRE: 4x25 A 15 K

TOMA DE CORRIENTE: **PUNTO DE LUZ:** **INT. TOMA CORR. Y PL:**

RELOJ: MARCA Y MODELO: ORBIS ASTRO SAT Nº SERIE: VERSIÓN:

CONMUTADORES MANIOBRA: INT. NOMINAL: 20 A

PROTECCION CIR. MANIOBRA: DIFERENCIAL: 2x25 A 30mA TERMICO: 2x6 A 15 K

CONMUTADORES FUERZA: TIPO: ROTATIVO Nº: 1 INT. NOMINAL: 25 A

CONTACTORES: TIPO: LC1DT40T7 MARCA: SCHNEIDER Nº: 1 INT. NOMINAL: 40 A

INTERRUPTOR DIFERENCIAL: Nº : 1 POLO: 4 SENSIBIL.: 300mA INT. NOMINAL: 25 A REARME:

PROTECCION CONTRA SOBRETENSIONES: MARCA: TIPO:

TOMA DE TIERRA: SECCIÓN : 16 mm2 RESISTENCIA: 4.5 Ω LATIGUILLOS PUERTAS: SI

GENERAL

REVISIÓN ELÉCTRICA: CABLEADOS: BORNAS Y CONEXIONES: CONTACTORES:

LIMPIEZA GENERAL: EXTERIOR ARMARIO: INTERIOR: ELEMENTOS EXTRAÑOS: CABLEADO: CONTACTORES:

OTROS COMPONENTES: PRODUCTO LIMPIADOR: AIRE COMPRIMIDO: HIDRÓFUGO:

ENGRASE: CANDADOS: BISAGRAS: CONTACTORES: OTROS:

REPASO CHAPA Y PINTURA: ABOLLADURAS: ÓXIDO: AJUSTES DE PUERTAS: PINTURA:

ESTANQUEIDAD: ORIFICIOS DE TUBOS ENTRADA Y SALIDA: OTRAS ABERTURAS EN LA CHAPA:

O.C.A.: FAVORABLE: SI CONDICIONADA: DENEGADA: PRÓXIMA REVISIÓN: 22/06/22 GRUPO:

OBSERVACIONES

-SE ALIMENTA DE C.M DE A.P A-35/41 MEDIANTE TERMICO DE 4x32 A 15K Y DIFERENCIAL DE 4x40 A 300mA

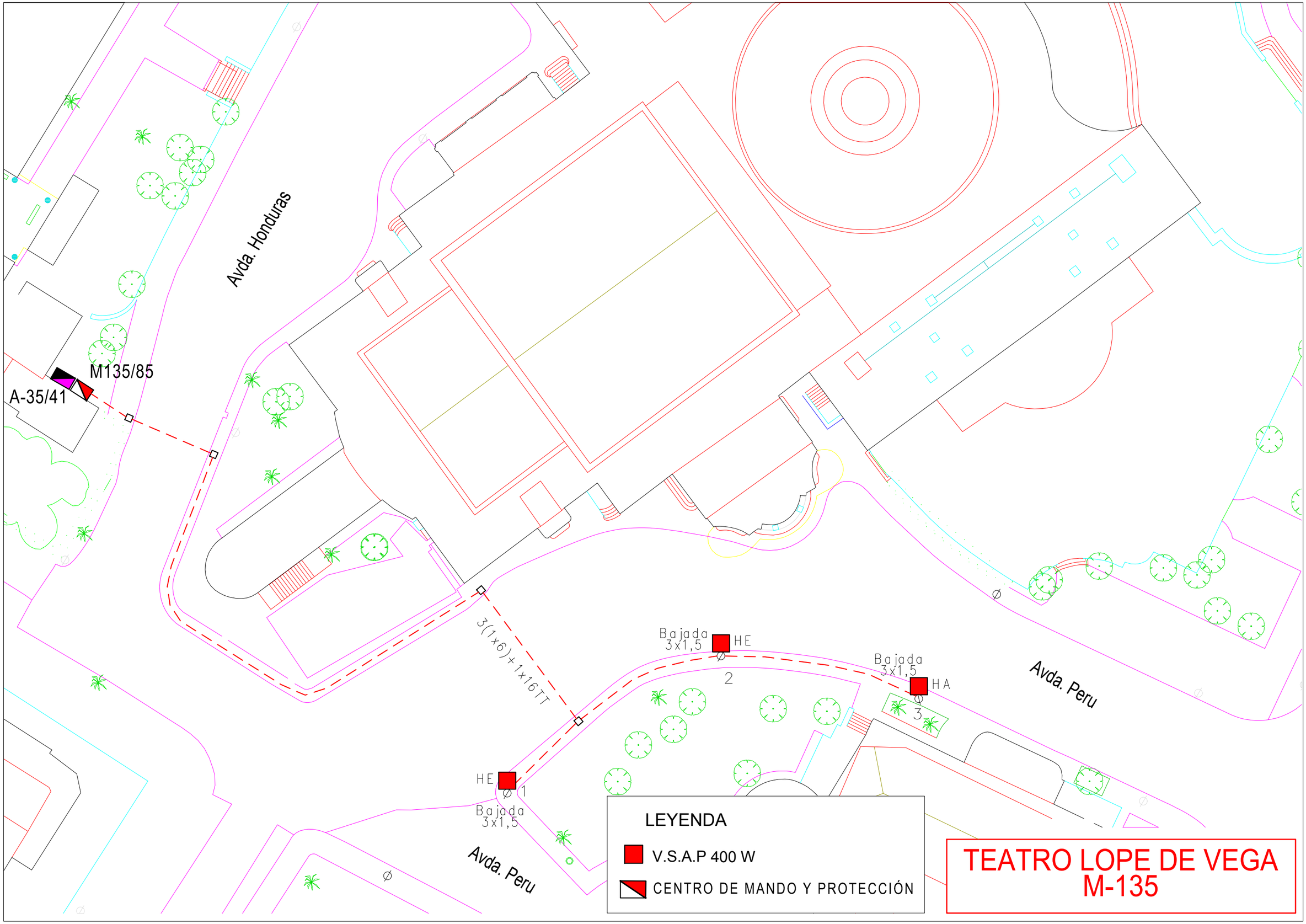
Avda. Honduras
M135/85
A-35/41
3(1x6)+1x16TT
Bajada
3x1,5
HE
1
Bajada
3x1,5
HE
2
Bajada
3x1,5
HA
3
Avda. Peru
Avda. Peru
LEYENDA
V.S.A.P 400 W
CENTRO DE MANDO Y PROTECCIÓN
TEATRO LOPE DE VEGA
M-135

TEATRO LOPE DE VEGA (M-135)

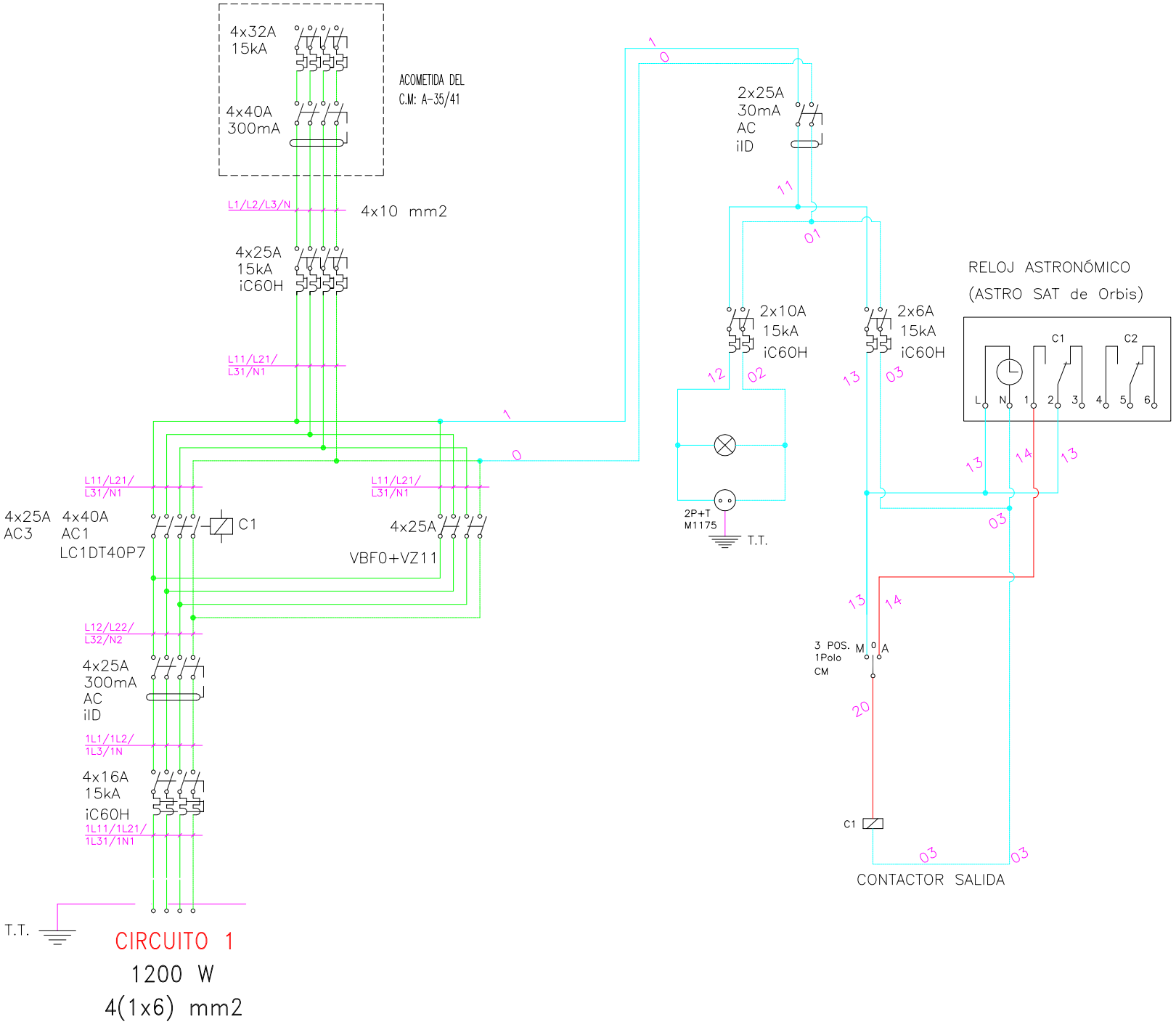

GERENCIA DE URBANISMO (AYUNTAMIENTO DE SEVILLA)

CONSERVACIÓN DE FUENTES Y MONUMENTOS	GMU	PARTE DE INSPECCIÓN CENTRO DE MANDO Y PROTECCIÓN	FECHA 22/02/18	HOJA

IDENTIFICACIÓN

SITUACIÓN REAL C.M.:	CALLE MACARENA (MURALLAS DE LA MACARENA)	**COORD. X:**	235544.6	**COORD. Y:**	4143732.31
CENTRO DE MANDO Nº:	M-136	**SUMINISTRO Nº:**			
PLACA DE IDENTIFICACIÓN:	M-136/48	**TENSIÓN DE SUMINISTRO:**	380-220 V		
POTENCIA INSTALADA:	7050 W	**POTENCIA CONTRATADA:**			

TOMA DE VALORES

CONTADOR DE ACTIVA Nº : **8824055** **LECTURA:** 197653 kWh

CONTADOR DE REACTIVA Nº : **LECTURA:** kVARh

HORA	R-S	S-T	R-T	R-N	S-N	T-N
TENSIÓN DIURNA EN VACÍO:	408	412	414	236	235	237
TENSIÓN NOCTURNA EN CARGA 100 % :	406	406	411	233	234	235

HORA	R	S	T	N
INTENSIDAD LINEA GENERAL EN CARGA 100 % :	17.8	16.3	15.7	7.6

FACTOR DE POTENCIA	1.21

	R	S	T	N
CORRIENTE DE FUGA GENERAL A:	15	13.8	14.4	7.6

CIRCUITOS DE SALIDA	INTENSIDADES POR FASE				MAGNETOTERMICO	CONDUCTORES	AISLAMIENTO MΩ			
NÚMERO Y DESIGNACIÓN	R	S	T	N	TIPO/CALIBRE/PODER CORTE	SECCIÓN mm²	R	S	T	N
C1	4.9	2.9	5.2	3.2	4x16 A 15 K	4 (1x6)	5.7	5.8	5.7	5.6
C2	8.3	9.4	8.6	5.3	4x25 A 15 K	4 (1x6)	1.63	1.64	1.66	1.64

CARACTERÍSTICAS DEL C.M.

CAJA ACOMETIDA: TIPO: CRADY FUSIBLES: 3x80 A SISTEMA FIJACIÓN: EMPOTRADO PARED

DERIVACIÓN INDIVIDUAL: TIPO: UNIPOLAR SECCIÓN: 4 (1x16) mm2

ARMARIO: TIPO: METALICO SISTEMA DE FIJACIÓN: EMPOTRADO EN PARED

EQ. MED. DIRECTA: SI **EQ. MED. INDIRECTA: Rel. de transformación:**

PROTECCIÓN GENERAL: TIPO: TERMICO CALIBRE: 4x50 A

TOMA DE CORRIENTE: SI **PUNTO DE LUZ:** SI **INT. TOMA CORR. Y PL:**

RELOJ: MARCA Y MODELO: ORBIS ASTRO IB Nº SERIE: 011078 / 04 VERSIÓN: V3.03

CONMUTADORES MANIOBRA: INT. NOMINAL: 20 A

PROTECCION CIR. MANIOBRA: DIFERENCIAL: 2x25 A 30mA TERMICO: 2x10 A DPN 10 K

CONMUTADORES FUERZA: TIPO: ROTATIVO Nº: 2 INT. NOMINAL: 40 A

CONTACTORES: TIPO: LC1D32 MARCA: SCHNEIDER Nº: 2 INT. NOMINAL: 32 A

INTERRUPTOR DIFERENCIAL: Nº : 2 POLO: 4 SENSIBIL.: 300mA INT. NOMINAL: 40 A REARME:

PROTECCION CONTRA SOBRETENSIONES: MARCA: TIPO:

TOMA DE TIERRA: SECCIÓN : 25 mm2 RESISTENCIA: 20 Ω LATIGUILLOS PUERTAS: SI

GENERAL

REVISIÓN ELÉCTRICA: CABLEADOS: BORNAS Y CONEXIONES: CONTACTORES:

LIMPIEZA GENERAL: EXTERIOR ARMARIO: INTERIOR: ELEMENTOS EXTRAÑOS: CABLEADO: CONTACTORES:

OTROS COMPONENTES: PRODUCTO LIMPIADOR: AIRE COMPRIMIDO: HIDRÓFUGO:

ENGRASE: CANDADOS: BISAGRAS: CONTACTORES: OTROS:

REPASO CHAPA Y PINTURA: ABOLLADURAS: ÓXIDO: AJUSTES DE PUERTAS: PINTURA:

ESTANQUEIDAD: ORIFICIOS DE TUBOS ENTRADA Y SALIDA: OTRAS ABERTURAS EN LA CHAPA:

O.C.A.: FAVORABLE: SI CONDICIONADA: DENEGADA: PRÓXIMA REVISIÓN: 28/05/22 GRUPO:

OBSERVACIONES

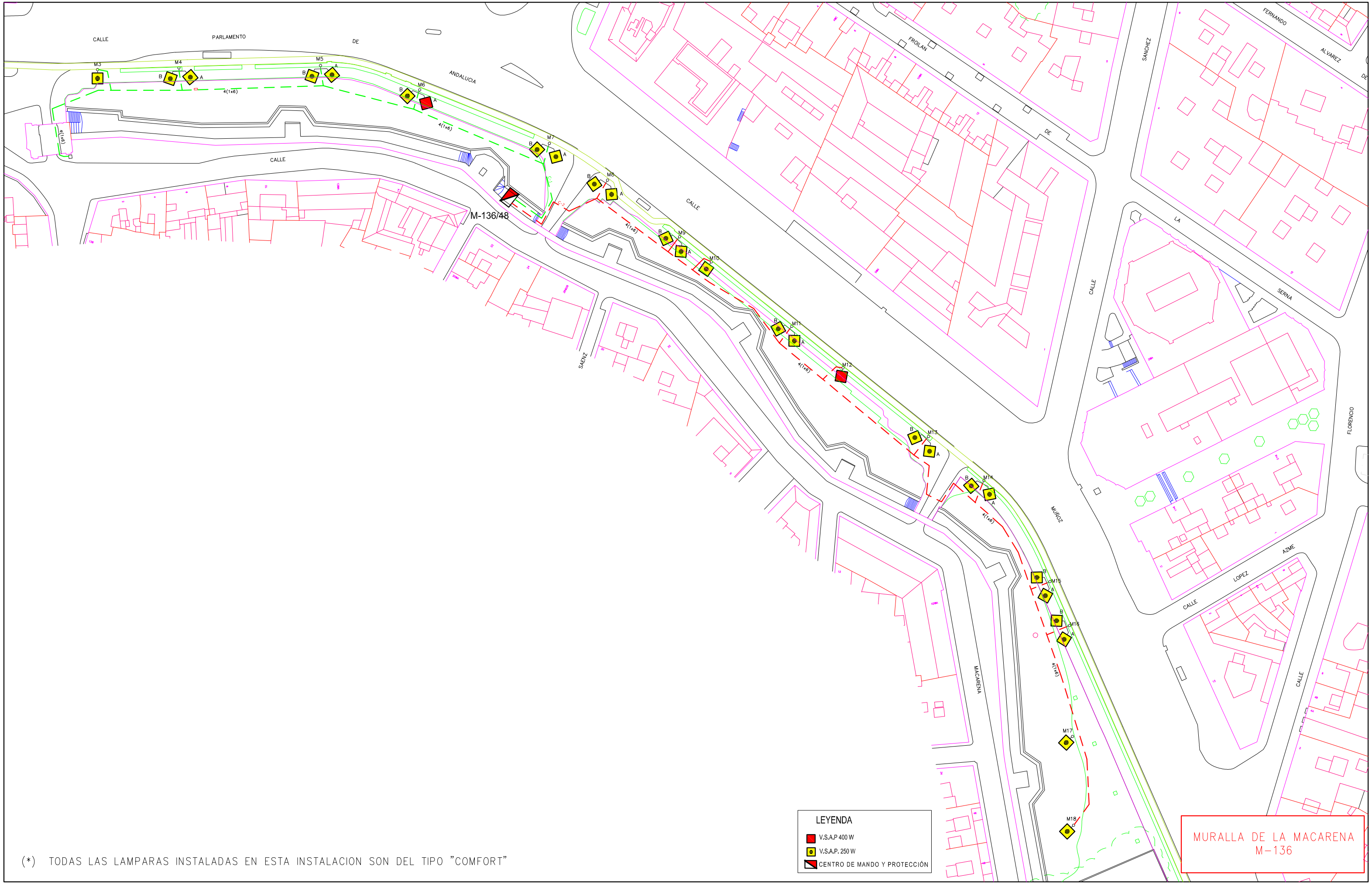

(*) TODAS LAS LAMPARAS INSTALADAS EN ESTA INSTALACION SON DEL TIPO "COMFORT"

MURALLA DE LA MACARENA (M-136)

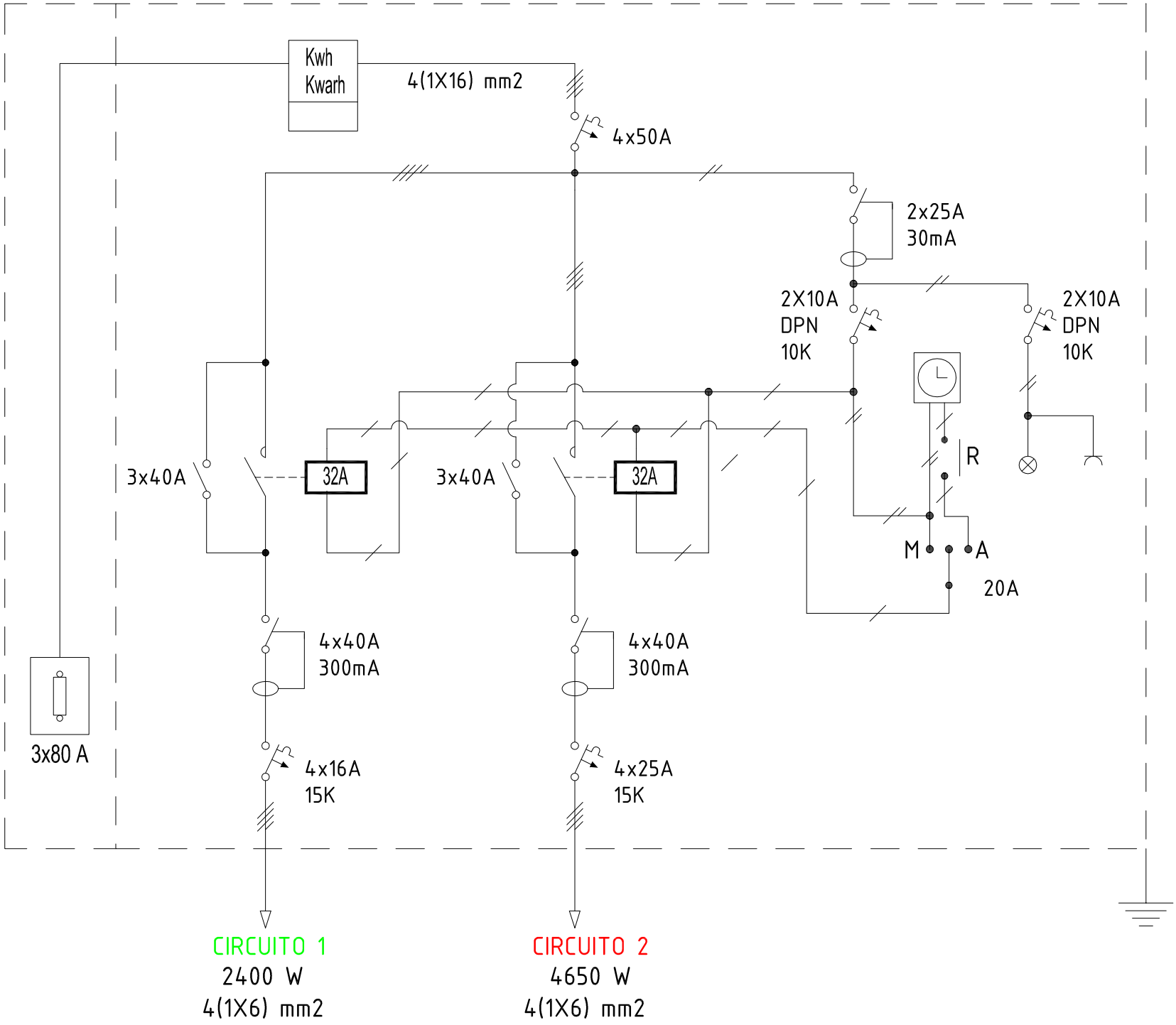

GERENCIA DE URBANISMO (AYUNTAMIENTO DE SEVILLA)

CONSERVACIÓN DE FUENTES Y MONUMENTOS	GMU	PARTE DE INSPECCIÓN CENTRO DE MANDO Y PROTECCIÓN	FECHA 10/05/17	HOJA

IDENTIFICACIÓN

SITUACIÓN REAL C.M.:	PUENTE DE LA BARQUETA	**COORD. X:**	234600.979	**COORD. Y:**	4144007.5
CENTRO DE MANDO Nº:	M-137	**SUMINISTRO Nº:**			
PLACA DE IDENTIFICACIÓN:	M-137/47	**TENSIÓN DE SUMINISTRO:**	380-220 V		
POTENCIA INSTALADA:	10000 W	**POTENCIA CONTRATADA:**			

TOMA DE VALORES

CONTADOR DE ACTIVA Nº : **LECTURA:** kWh

CONTADOR DE REACTIVA Nº : **LECTURA:** kVARh

	HORA	R-S	S-T	R-T	R-N	S-N	T-N
TENSIÓN DIURNA EN VACÍO:	17:00	399	402	403	230	230	232
TENSIÓN NOCTURNA EN CARGA 100 % :	17:00	397	400	400	229	228	229

	HORA	R	S	T	N
INTENSIDAD LINEA GENERAL EN CARGA 100 % :	17:00	12.9	7.8	4.9	6.4

FACTOR DE POTENCIA	0.38

	R	S	T	N
CORRIENTE DE FUGA GENERAL A:	14.6	7.2	7	6.3

CIRCUITOS DE SALIDA	INTENSIDADES POR FASE				MAGNETOTERMICO	CONDUCTORES	AISLAMIENTO MΩ			
NÚMERO Y DESIGNACIÓN	R	S	T	N	TIPO/CALIBRE/PODER CORTE	SECCIÓN mm²	R	S	T	N
C1	1.2	3.5	1	4.3	3 (1x25) A 25K	4 (1x10)	1.7	1.7	1.7	1.7
C2	0	0	0	0	3 (1x25) A 25K	4 (1x10)	5.1	5.1	5.1	5.1
C3	0	0	0	0	3 (1x25) A 25K	-	-	-	-	-
C4	0	0	0	0	3 (1x25) A 25K	-	-	-	-	-
C5	0	0	0	0	3 (1x25) A 25K	-	-	-	-	-
C6	0	0	0	0	3 (1x25) A 25K	-	-	-	-	-
C7	11	7.3	2	8.1	3 (1x25) A 25K	4 (1x25)	∞	∞	∞	∞
C8	7.5	2.6	11.4	7.2	3 (1x25) A 25K	4 (1x16)	∞	∞	∞	∞

CARACTERÍSTICAS DEL C.M.

CAJA ACOMETIDA: TIPO: FUSIBLES: SISTEMA FIJACIÓN:

DERIVACIÓN INDIVIDUAL: TIPO: UNIPOLAR SECCIÓN: 4 (1x16) mm2

ARMARIO: TIPO: ORMAZABAL SISTEMA DE FIJACIÓN: SUELO

EQ. MED. DIRECTA: **EQ. MED. INDIRECTA: Rel. de transformación:**

PROTECCIÓN GENERAL: TIPO: MAGNETOTERMICO CALIBRE: 4x125 A

TOMA DE CORRIENTE: SI **PUNTO DE LUZ:** SI **INT. TOMA CORR. Y PL:**

RELOJ: MARCA Y MODELO: ORBIS ASTRO Nº SERIE: 091418 / 04 VERSIÓN: V3.03

CONMUTADORES MANIOBRA: INT. NOMINAL: 20 A

PROTECCION CIR. MANIOBRA: DIFERENCIAL: 2x25 A 30mA TERMICO: 2x16 A

CONMUTADORES FUERZA: TIPO: ROTATIVO Nº: 2 INT. NOMINAL: 63 A

CONTACTORES: TIPO: LC1D65 MARCA: TELEMECANIQUE Nº: 2 INT. NOMINAL: 80 A

INTERRUPTOR DIFERENCIAL: Nº : 8 POLO: 4 SENSIBIL.: 300mA INT. NOMINAL: 40 A REARME:

PROTECCION CONTRA SOBRETENSIONES: MARCA: TIPO:

TOMA DE TIERRA: SECCIÓN : 35 mm2 RESISTENCIA: 13.9 Ω LATIGUILLOS PUERTAS:

GENERAL

REVISIÓN ELÉCTRICA: CABLEADOS: BORNAS Y CONEXIONES: CONTACTORES:

LIMPIEZA GENERAL: EXTERIOR ARMARIO: INTERIOR: ELEMENTOS EXTRAÑOS: CABLEADO: CONTACTORES:

OTROS COMPONENTES: PRODUCTO LIMPIADOR: AIRE COMPRIMIDO: HIDRÓFUGO:

ENGRASE: CANDADOS: BISAGRAS: CONTACTORES: OTROS:

REPASO CHAPA Y PINTURA: ABOLLADURAS: ÓXIDO: AJUSTES DE PUERTAS: PINTURA:

ESTANQUEIDAD: ORIFICIOS DE TUBOS ENTRADA Y SALIDA: OTRAS ABERTURAS EN LA CHAPA:

O.C.A.: FAVORABLE: SI CONDICIONADA: DENEGADA: PRÓXIMA REVISIÓN: 16/03/21 GRUPO:

OBSERVACIONES

-SE ALIMENTA DEL C.M DE A.P S-47/6A

- EL C2 NO CORRESPONDE AL ALUMBRADO ARTISTICO DEL PUENTE , PERTENECE A LA GALERÍA DEL MISMO.

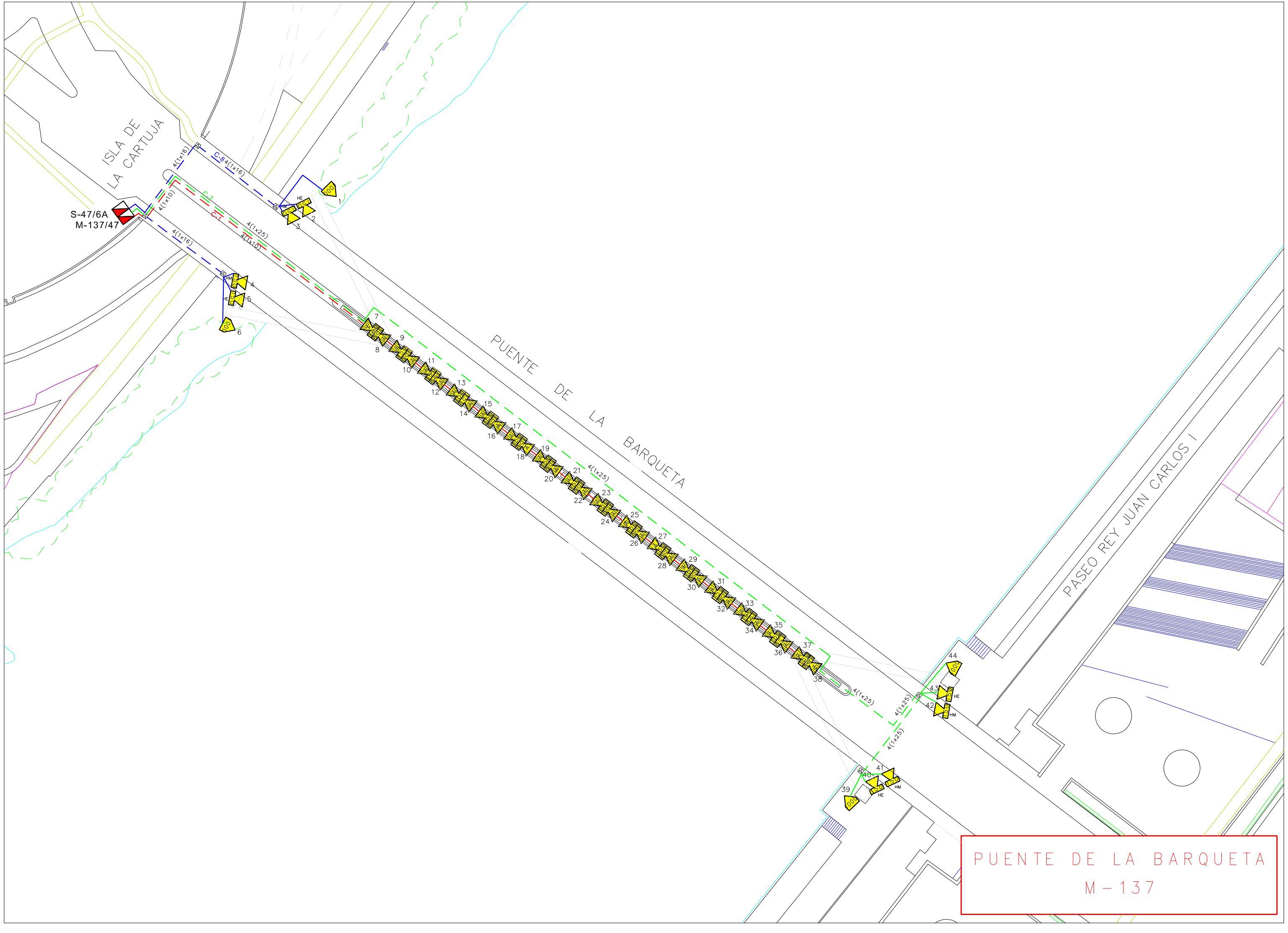
ISLA DE
LA CARTUJA
S-47/6A
M-137/47
C-8 4(1x16)
C-7 4(1x10)
C-1 4(1x25) 4(1x10)
4(1x16)
4(1x16)
4(1x25)
4(1x25)
4(1x25)
4(1x25)
4(1x25)
PUENTE DE LA BARQUETA
PASEO REY JUAN CARLOS I
PUENTE DE LA BARQUETA
M-137

PUENTE DE LA BARQUETA (M-137)

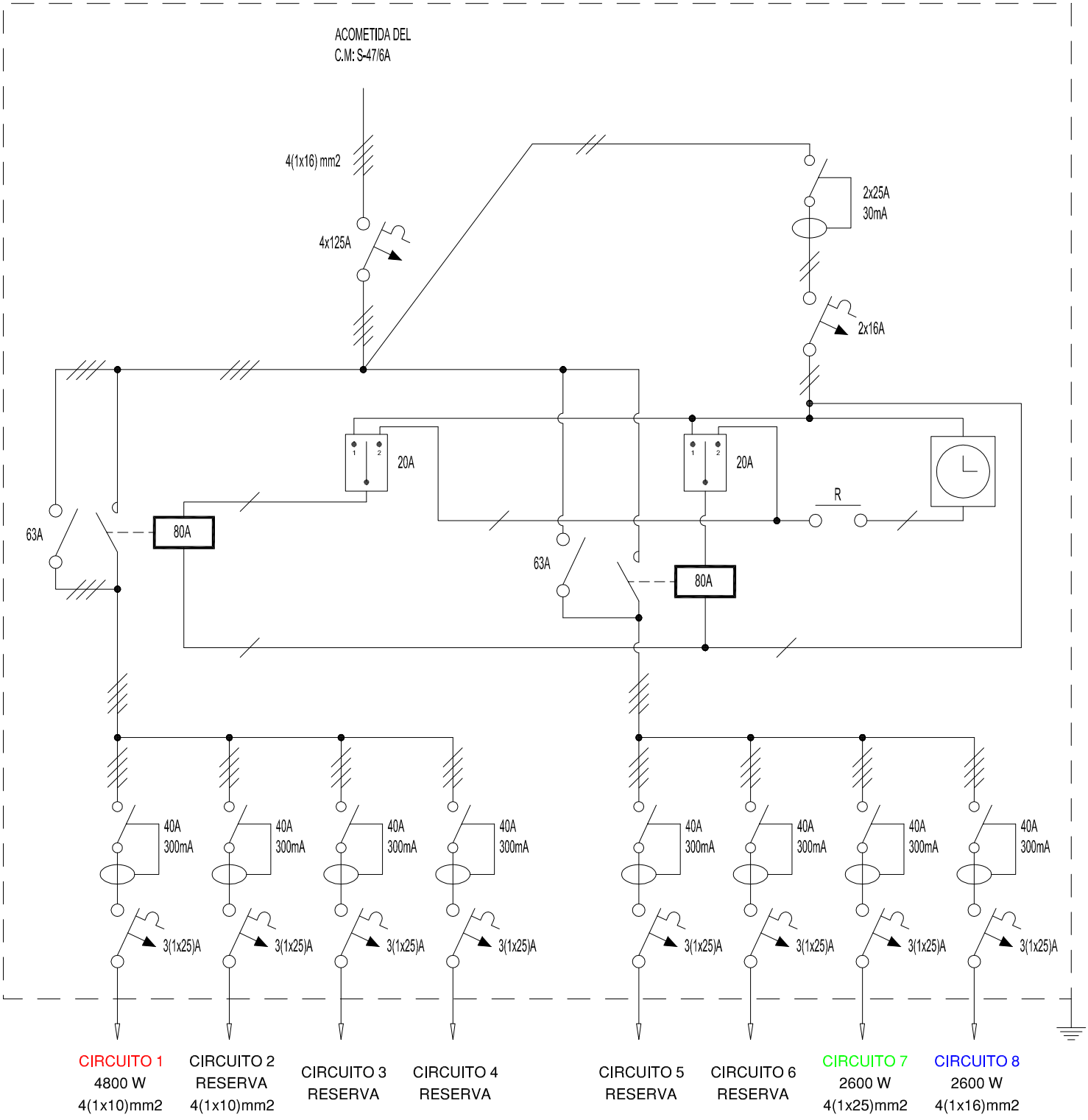

GERENCIA DE URBANISMO (AYUNTAMIENTO DE SEVILLA)

CONSERVACIÓN DE FUENTES Y MONUMENTOS	GMU	PARTE DE INSPECCIÓN CENTRO DE MANDO Y PROTECCIÓN	FECHA 18/02/16	HOJA

IDENTIFICACIÓN

SITUACIÓN REAL C.M.:	PLAZA DEL TRIUNFO (MURALLA DEL ALCAZAR)	**COORD. X:**	235101.97	**COORD. Y:**	4141807.94
CENTRO DE MANDO Nº:	M-138	**SUMINISTRO Nº:**			
PLACA DE IDENTIFICACIÓN:	M-138/72	**TENSIÓN DE SUMINISTRO:**	220-125 V		
POTENCIA INSTALADA:	1200 W	**POTENCIA CONTRATADA:**			

TOMA DE VALORES

CONTADOR DE ACTIVA Nº : **LECTURA:** kWh

CONTADOR DE REACTIVA Nº : **LECTURA:** kVARh

	HORA	R-S	S-T	R-T	R-N	S-N	T-N
TENSIÓN DIURNA EN VACÍO:	16:00	228	230	227			
TENSIÓN NOCTURNA EN CARGA 100 % :	16:10	227	229	227			

	HORA	R	S	T	N
INTENSIDAD LINEA GENERAL EN CARGA 100 % :	16:15	15.6	13.5	11.2	

FACTOR DE POTENCIA	0.31

	R	S	T	N
CORRIENTE DE FUGA GENERAL mA:	8.1	4.2	7.5	

CIRCUITOS DE SALIDA	INTENSIDADES POR FASE				MAGNETOTERMICO	CONDUCTORES	AISLAMIENTO MΩ			
NÚMERO Y DESIGNACIÓN	R	S	T	N	TIPO/CALIBRE/PODER CORTE	SECCIÓN mm²	R	S	T	N
C3	9.5	5.3	5.1		3 (1x16) A	4 (1x6)	3.9	2.1	2.4	

CARACTERÍSTICAS DEL C.M.

CAJA ACOMETIDA: TIPO: FUSIBLES: SISTEMA FIJACIÓN:

DERIVACIÓN INDIVIDUAL: TIPO: UNIPOLAR SECCIÓN: 3 (1x6) mm2

ARMARIO: TIPO: ORMAZABAL SISTEMA DE FIJACIÓN: SUELO

EQ. MED. DIRECTA: **EQ. MED. INDIRECTA: Rel. de transformación:**

PROTECCIÓN GENERAL: TIPO: INTERRUPTOR GENERAL CALIBRE: 4x40 A 15 K

TOMA DE CORRIENTE: SI **PUNTO DE LUZ:** SI **INT. TOMA CORR. Y PL:**

RELOJ: MARCA Y MODELO: ORBIS ASTRO IB Nº SERIE: 101073 / 95 VERSIÓN: V.2.03

CONMUTADORES MANIOBRA: INT. NOMINAL: 16 A

PROTECCION CIR. MANIOBRA: DIFERENCIAL: 2x25 A 30mA TERMICO: 2x10 A

CONMUTADORES FUERZA: TIPO: Nº: INT. NOMINAL:

CONTACTORES: TIPO: ABB - A26 MARCA: ABB Nº: 1 INT. NOMINAL: 45 A

INTERRUPTOR DIFERENCIAL: Nº : 1 POLO: 4 SENSIBIL.: 300mA INT. NOMINAL: 40 A REARME:

PROTECCION CONTRA SOBRETENSIONES: MARCA: TIPO:

TOMA DE TIERRA: SECCIÓN : 35 mm2 RESISTENCIA: 12.72 Ω LATIGUILLOS PUERTAS:

GENERAL

REVISIÓN ELÉCTRICA: CABLEADOS: BIEN BORNAS Y CONEXIONES: CONTACTORES:

LIMPIEZA GENERAL: EXTERIOR ARMARIO: INTERIOR: ELEMENTOS EXTRAÑOS: CABLEADO: CONTACTORES:

OTROS COMPONENTES: PRODUCTO LIMPIADOR: AIRE COMPRIMIDO: HIDRÓFUGO:

ENGRASE: CANDADOS: BISAGRAS: CONTACTORES: OTROS:

REPASO CHAPA Y PINTURA: ABOLLADURAS: ÓXIDO: AJUSTES DE PUERTAS: PINTURA:

ESTANQUEIDAD: ORIFICIOS DE TUBOS ENTRADA Y SALIDA: OTRAS ABERTURAS EN LA CHAPA:

O.C.A.: FAVORABLE: SI CONDICIONADA: DENEGADA: PRÓXIMA REVISIÓN: 10/06/21 GRUPO:

OBSERVACIONES

-ESTE C.M. ES COMUN CON EL MONUMENTO M-044/72.

-EL C1 Y C2 PERTENECEN AL ALUMBRADO ARTISTICO DE MONUMENTO A LA INMACULADA (M044)

-SE ALIMENTA DE C.M DE A.P A-35/18.

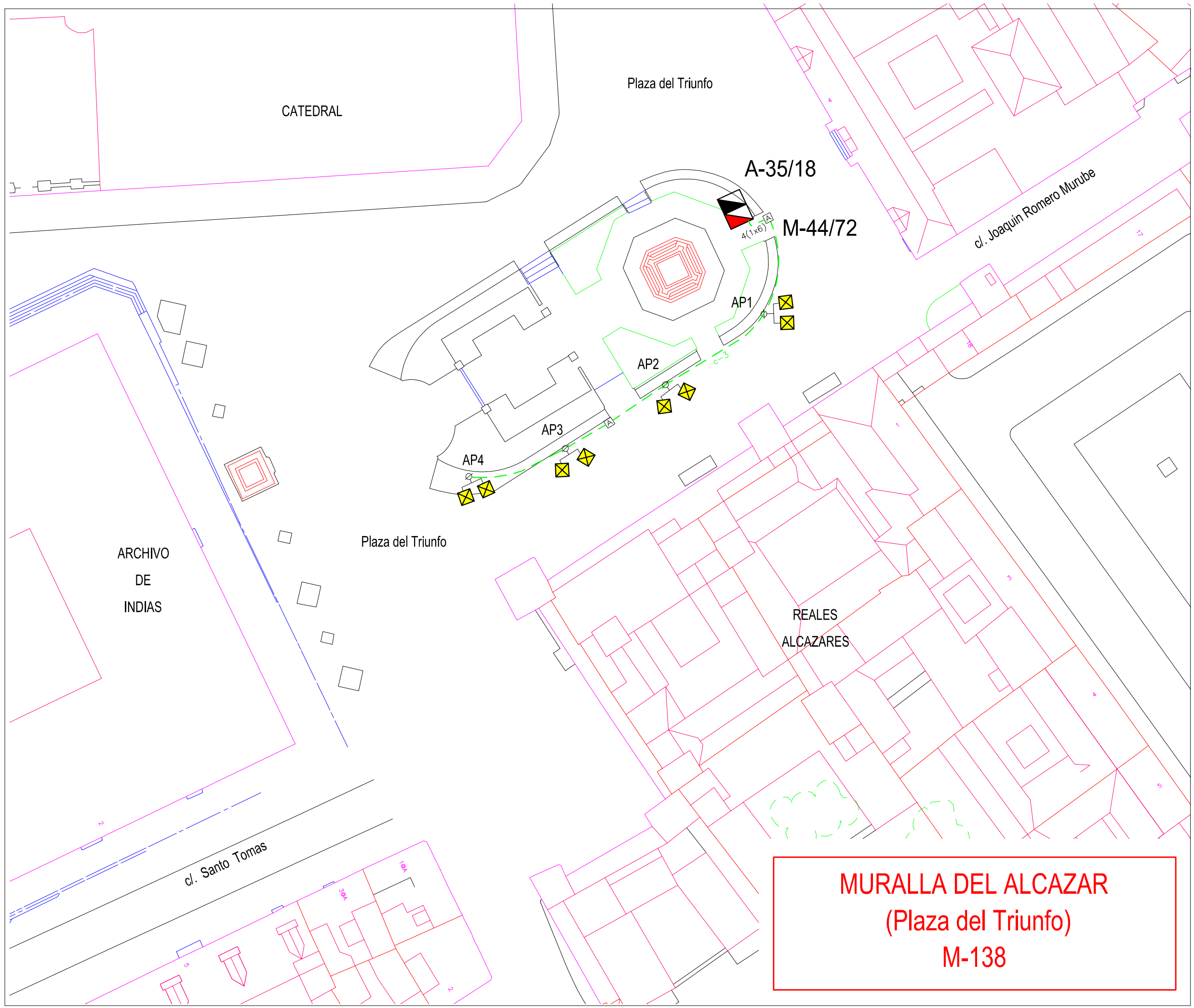

(*) TODAS LAS LAMPARAS INSTALADAS EN ESTA INSTALACION SON DEL TIPO "COMFORT"

MURALLA DEL ALCAZAR (M-138)

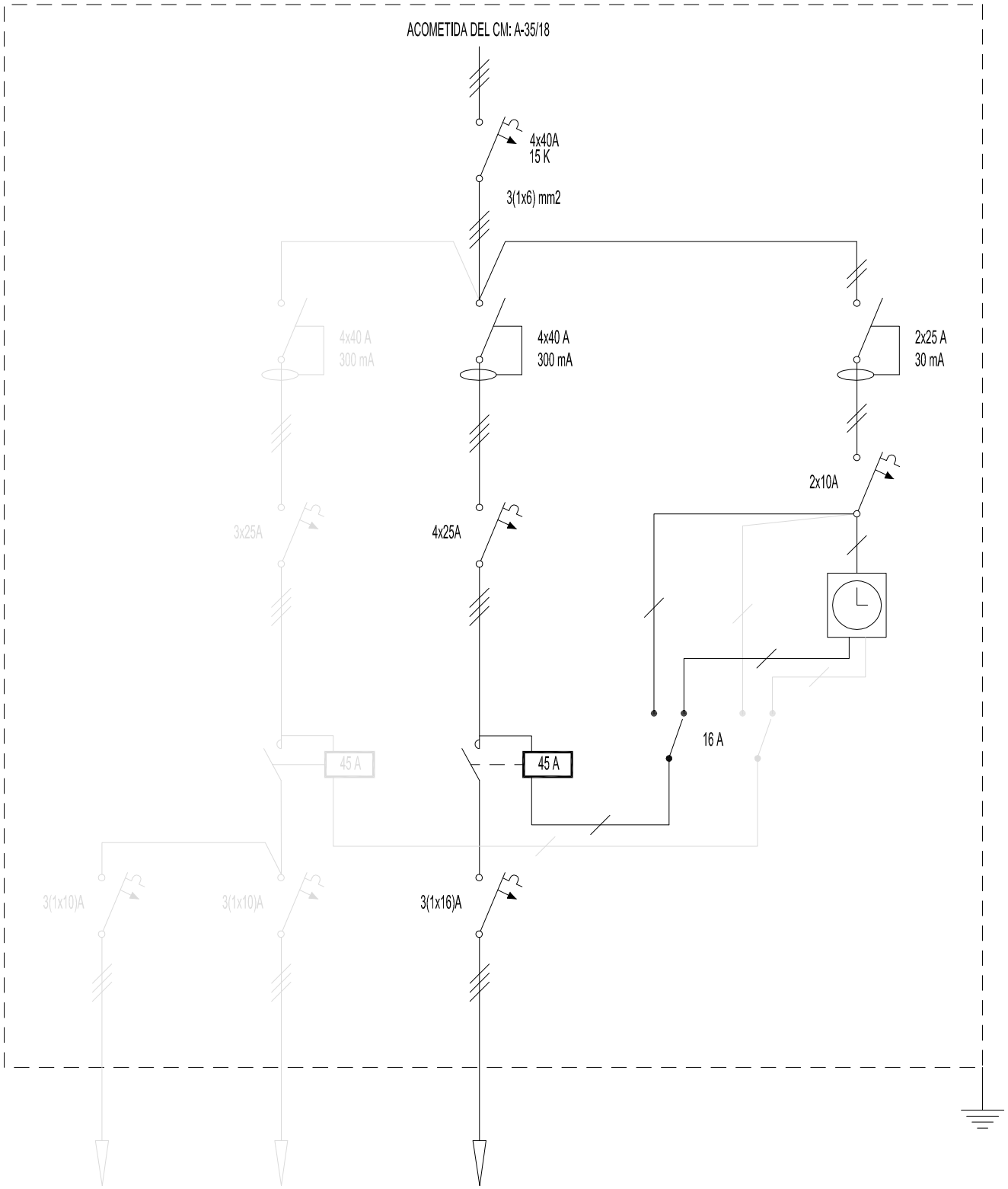

CIRCUITO 1	CIRCUITO 2	CIRCUITO 3
406 W	600 W	1.200 W
6(1x6)mm2	4(3x2,5)mm2	4(1x6) mm2

GERENCIA DE URBANISMO (AYUNTAMIENTO DE SEVILLA)

CONSERVACIÓN DE FUENTES Y MONUMENTOS	GMU	PARTE DE INSPECCIÓN CENTRO DE MANDO Y PROTECCIÓN	FECHA 24/02/16	HOJA

IDENTIFICACIÓN

SITUACIÓN REAL C.M.:	PASEO ALCALDE MARQUES DE CONTADERO (PUENTE SAN TELMO)	**COORD. X:**	234741.22	**COORD. Y:**	4142472.41
CENTRO DE MANDO Nº:	M-139	**SUMINISTRO Nº:**			
PLACA DE IDENTIFICACIÓN:	M-139/71	**TENSIÓN DE SUMINISTRO:**	220-125 V		
POTENCIA INSTALADA:	8600 W	**POTENCIA CONTRATADA:**			

TOMA DE VALORES

CONTADOR DE ACTIVA Nº : 3410896 **LECTURA:** 36574 kWh

CONTADOR DE REACTIVA Nº : 3410896 **LECTURA:** 83539 kVARh

	HORA	R-S	S-T	R-T	R-N	S-N	T-N
TENSIÓN DIURNA EN VACÍO:	16:30	240	241	238			
TENSIÓN NOCTURNA EN CARGA 100 % :	16:30	239	239	239			

	HORA	R	S	T	N
INTENSIDAD LINEA GENERAL EN CARGA 100 % :	16:30	32.4	40	43.4	

FACTOR DE POTENCIA	0.38

	R	S	T	N
CORRIENTE DE FUGA GENERAL A:	13	18.8	3.4	

CIRCUITOS DE SALIDA	INTENSIDADES POR FASE				MAGNETOTERMICO	CONDUCTORES	AISLAMIENTO MΩ			
NÚMERO Y DESIGNACIÓN	R	S	T	N	TIPO/CALIBRE/PODER CORTE	SECCIÓN mm²	R	S	T	N
C1	18	19.2	18		3x25 A 6K	3 (1x25)	16.5	17.3	18.2	
C2	10.4	17.1	11.1		3x25 A 6K	3 (1x25)	12.6	13.5	14.3	

CARACTERÍSTICAS DEL C.M.

CAJA ACOMETIDA: TIPO: AGP-160 FUSIBLES: 100 A SISTEMA FIJACIÓN: FACHADA

DERIVACIÓN INDIVIDUAL: TIPO: UNIPOLAR SECCIÓN: 3.5x25 mm2

ARMARIO: TIPO: HIMEL METALICO SISTEMA DE FIJACIÓN: FACHADA

EQ. MED. DIRECTA: **EQ. MED. INDIRECTA: Rel. de transformación:** 75 / 5 A

PROTECCIÓN GENERAL: TIPO: INTERRUPTOR CALIBRE: 4x160 A

TOMA DE CORRIENTE: SI **PUNTO DE LUZ:** SI **INT. TOMA CORR. Y PL:**

RELOJ: MARCA Y MODELO: ORBIS ASTRO IB Nº SERIE: 51054 / 07 VERSIÓN: V3.04

CONMUTADORES MANIOBRA: INT. NOMINAL: 16 A

PROTECCION CIR. MANIOBRA: DIFERENCIAL: 2x25 A 30mA TERMICO: 2x16 A

CONMUTADORES FUERZA: TIPO: Nº: INT. NOMINAL:

CONTACTORES: TIPO: A12-30-10 MARCA: ABB Nº: 2 INT. NOMINAL: 25 A

INTERRUPTOR DIFERENCIAL: Nº : 2 POLO: 4 SENSIBIL.: 300mA INT. NOMINAL: 25 A REARME:

PROTECCION CONTRA SOBRETENSIONES: MARCA: TIPO:

TOMA DE TIERRA: SECCIÓN : 35 mm2 RESISTENCIA: 4.9 Ω LATIGUILLOS PUERTAS: SI

GENERAL

REVISIÓN ELÉCTRICA: CABLEADOS: BORNAS Y CONEXIONES: CONTACTORES:

LIMPIEZA GENERAL: EXTERIOR ARMARIO: INTERIOR: ELEMENTOS EXTRAÑOS: CABLEADO: CONTACTORES:

OTROS COMPONENTES: PRODUCTO LIMPIADOR: AIRE COMPRIMIDO: HIDRÓFUGO:

ENGRASE: CANDADOS: BISAGRAS: CONTACTORES: OTROS:

REPASO CHAPA Y PINTURA: ABOLLADURAS: ÓXIDO: AJUSTES DE PUERTAS: PINTURA:

ESTANQUEIDAD: ORIFICIOS DE TUBOS ENTRADA Y SALIDA: OTRAS ABERTURAS EN LA CHAPA:

O.C.A.: FAVORABLE: SI CONDICIONADA: DENEGADA: PRÓXIMA REVISIÓN: 13/10/21 GRUPO:

OBSERVACIONES

-COMPARTE C.M Y EQUIPO DE MEDIDA CON EL MONUMENTO M-032 TORRE DEL ORO.

M-32/71
M-139/71

C-1 3(1x25)
C-2 3(1x25)

PASEO ALCALDE MARQUES DEL CONTADERO

PASEO CRISTOBAL COLON

CANAL DE ALFONSO XIII

PUENTE DE SAN TELMO

3(1x25)

PLAZA CUBA

Inventario	Leyenda Plano
	16 Proyector MVF-606MB/150 con CDM-T 150W/830
	40 Proyector MVF-616NB/150 con CDM-TD 150W/830
	2 Proyector General Electric Lighting V2F/VP/DA con V.M.C.C. 250 W

PUENTE DE SAN TELMO

M-139

PUENTE SAN TELMO (M-139)

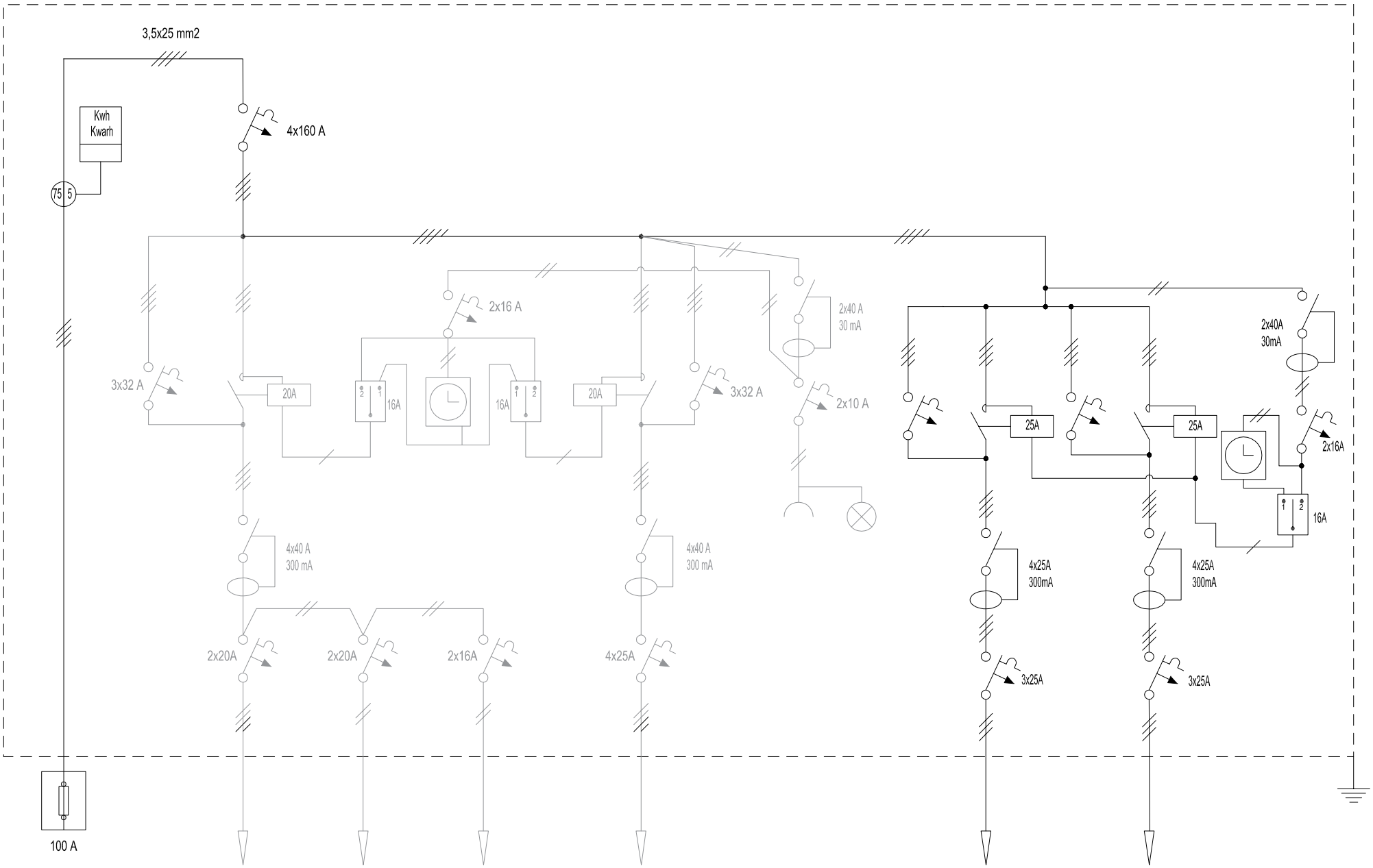

CIRCUITO 1
1.200 W
4x16 mm2

CIRCUITO 2
1.000 W
2x6 + 3x2,5 mm2

CIRCUITO 3
1.200 W
2x6 mm2

CIRCUITO 4
1.250 W
4x16 mm2

CIRCUITO 1
2210 W
3(1x25) mm2

CIRCUITO 2
2210 W
3(1x25) mm2

GERENCIA DE URBANISMO (AYUNTAMIENTO DE SEVILLA)

CONSERVACIÓN DE FUENTES Y MONUMENTOS	GMU	PARTE DE INSPECCIÓN CENTRO DE MANDO Y PROTECCIÓN	FECHA 23/04/18	HOJA

IDENTIFICACIÓN

SITUACIÓN REAL C.M.:	CALLE BARCELONA (MONUMENTO A SAN FERNANDO)	**COORD. X:**	234803.44	**COORD. Y:**	4142133.44
CENTRO DE MANDO Nº:	M-140	**SUMINISTRO Nº:**			
PLACA DE IDENTIFICACIÓN:	M-140/59	**TENSIÓN DE SUMINISTRO:**	380-220 V		
POTENCIA INSTALADA:	70 W	**POTENCIA CONTRATADA:**			

TOMA DE VALORES

CONTADOR DE ACTIVA Nº : **LECTURA:** kWh

CONTADOR DE REACTIVA Nº : **LECTURA:** kVARh

	HORA	R-S	S-T	R-T	R-N	S-N	T-N
TENSIÓN DIURNA EN VACÍO:	17:30	410			236	233	
TENSIÓN NOCTURNA EN CARGA 100 % :	17:35	408			236	233	

	HORA	R	S	T	N
INTENSIDAD LINEA GENERAL EN CARGA 100 % :	17:40	0.1	0.1		0.1

FACTOR DE POTENCIA	1

	R	S	T	N
CORRIENTE DE FUGA GENERAL mA:	28.5	28.5		28.5

CIRCUITOS DE SALIDA	INTENSIDADES POR FASE				MAGNETOTERMICO	CONDUCTORES	AISLAMIENTO MΩ			
NÚMERO Y DESIGNACIÓN	R	S	T	N	TIPO/CALIBRE/PODER CORTE	SECCIÓN mm²	R	S	T	N
C1	0.1	0.1		0.1	4x10 A 6K	4x6 mm2	∞	∞		∞

CARACTERÍSTICAS DEL C.M.

CAJA ACOMETIDA: TIPO: FUSIBLES: SISTEMA FIJACIÓN:

DERIVACIÓN INDIVIDUAL: TIPO: UNIPOLAR SECCIÓN: 4 (1x6) mm2

ARMARIO: TIPO: ORMAZABAL METALICO SISTEMA DE FIJACIÓN: SUELO

EQ. MED. DIRECTA: **EQ. MED. INDIRECTA: Rel. de transformación:**

PROTECCIÓN GENERAL: TIPO: TERMICO CALIBRE: 4x40 A

TOMA DE CORRIENTE: SI **PUNTO DE LUZ:** SI **INT. TOMA CORR. Y PL:**

RELOJ: MARCA Y MODELO: ORBIS ASTRO IB Nº SERIE: 091157 / 98 VERSIÓN: 3.01

CONMUTADORES MANIOBRA: INT. NOMINAL: 20 A

PROTECCION CIR. MANIOBRA: DIFERENCIAL: 2x25 A 30mA TERMICO: 2x10 A

CONMUTADORES FUERZA: TIPO: INTERRUPTOR SECCIONADOR Nº: 1 INT. NOMINAL: 63 A

CONTACTORES: TIPO: A-12-30-12 / LC1D40 MARCA: ABB / TELEMECANIQUE Nº: 1 / 1 INT. NOMINAL: 32 / 50 A

INTERRUPTOR DIFERENCIAL: Nº : 1 / 1 POLO: 4 / 4 SENSIBIL.: 30 / 300mA INT. NOMINAL: 25 / 40 A REARME: - / SI

PROTECCION CONTRA SOBRETENSIONES: MARCA: TIPO:

TOMA DE TIERRA: SECCIÓN : 4 mm2 RESISTENCIA: 0.59 Ω LATIGUILLOS PUERTAS:

GENERAL

REVISIÓN ELÉCTRICA: CABLEADOS: BORNAS Y CONEXIONES: CONTACTORES:

LIMPIEZA GENERAL: EXTERIOR ARMARIO: INTERIOR: ELEMENTOS EXTRAÑOS: CABLEADO: CONTACTORES:

OTROS COMPONENTES: PRODUCTO LIMPIADOR: AIRE COMPRIMIDO: HIDRÓFUGO:

ENGRASE: CANDADOS: BISAGRAS: CONTACTORES: OTROS:

REPASO CHAPA Y PINTURA: ABOLLADURAS: ÓXIDO: AJUSTES DE PUERTAS: PINTURA:

ESTANQUEIDAD: ORIFICIOS DE TUBOS ENTRADA Y SALIDA: OTRAS ABERTURAS EN LA CHAPA:

O.C.A.: FAVORABLE: SI CONDICIONADA: DENEGADA: PRÓXIMA REVISIÓN: 23/05/23 GRUPO:

OBSERVACIONES

-SE ALIMENTA AGUAS ABAJO DEL INTERRUPTOR GENERAL Y SE ENCUENTRA EN EL INTERIOR DEL C.M. DE A.P. DE A-29/38.

JAEN

CALLE GRANADA

PLAZA NUEVA

AP2

4x6

3x2,5

AP1

4x6

3x2,5

4x6

4x6

4x6

M-140/59

A-29/38

C/ BADAJOZ

C/ BARCELONA

GUICHOT

LEYENDA

MASTER COLOUR 35 W

CENTRO DE MANDO Y PROTECCIÓN

MONUMENTO DE SAN FERNANDO
M – 140

MONUMENTO SAN FERNANDO (M-140)

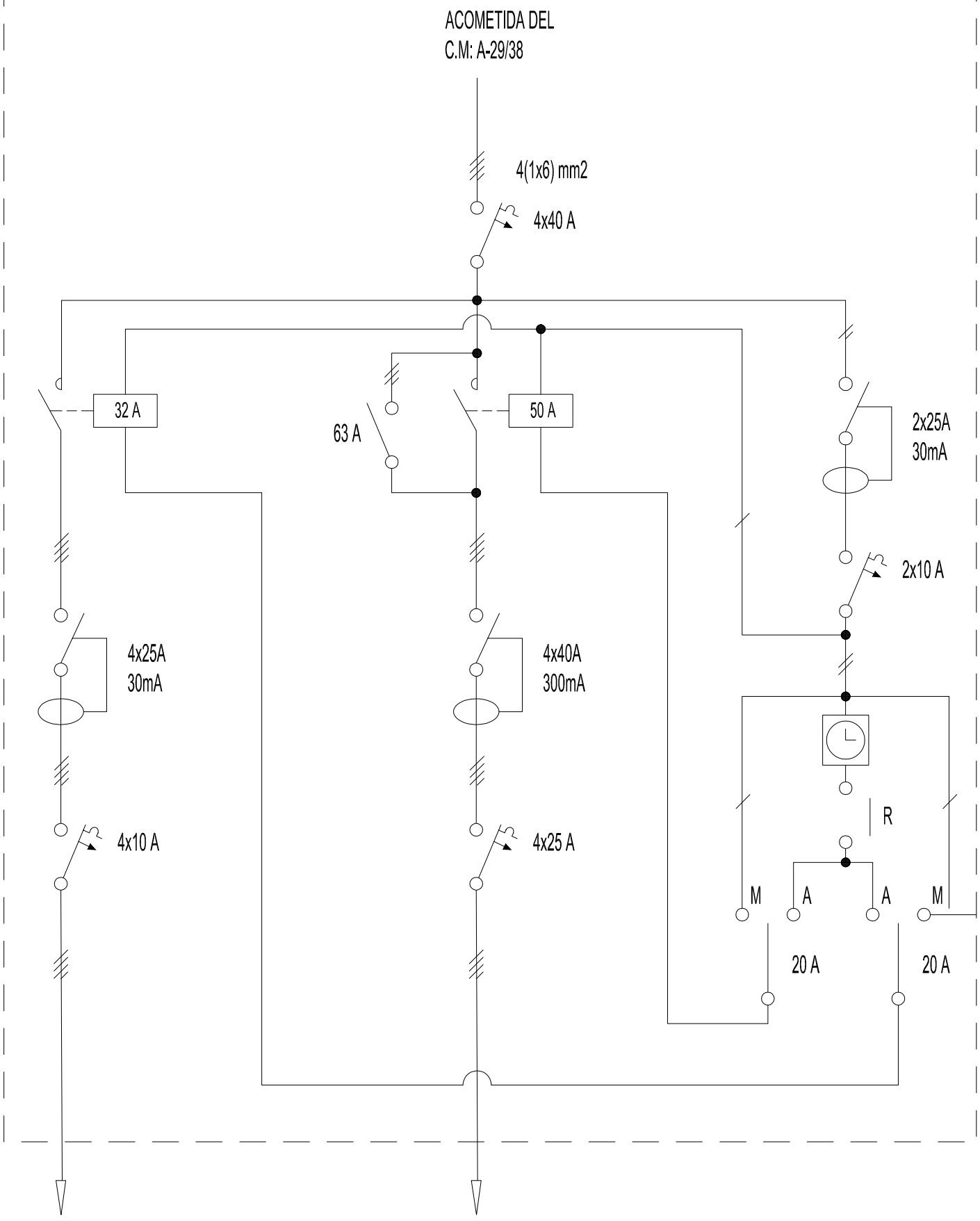

CIRCUITO 1

70 W

4x6 mm2

RESERVA

GERENCIA DE URBANISMO (AYUNTAMIENTO DE SEVILLA)

CONSERVACIÓN DE FUENTES Y MONUMENTOS	GMU	PARTE DE INSPECCIÓN CENTRO DE MANDO Y PROTECCIÓN	FECHA 24/02/2016	HOJA

IDENTIFICACIÓN

SITUACIÓN REAL C.M.:	MARIA AUXILIADORA - CENTRO DE SALUD (PORTADA SALESIANOS DE LA TRINIDAD)	**COORD. X:**	235911.37	**COORD. Y:**	4.142.828.529
CENTRO DE MANDO Nº:	M-141	**SUMINISTRO Nº:**			
PLACA DE IDENTIFICACIÓN:	M-141/59	**TENSIÓN DE SUMINISTRO:**	220-125 V		
POTENCIA INSTALADA:	250 W	**POTENCIA CONTRATADA:**			

TOMA DE VALORES

CONTADOR DE ACTIVA Nº : **LECTURA:** kWh

CONTADOR DE REACTIVA Nº : **LECTURA:** kVARh

	HORA	R-S	S-T	R-T	R-N	S-N	T-N
TENSIÓN DIURNA EN VACÍO:	14:30	232	230	231			
TENSIÓN NOCTURNA EN CARGA 100 % :	14:45	232	230	231			

	HORA	R	S	T	N
INTENSIDAD LINEA GENERAL EN CARGA 100 % :	15:00	1.93	1.87	0	

FACTOR DE POTENCIA	0.88

	R	S	T	N
CORRIENTE DE FUGA GENERAL mA:	1.6	1.6	0	

CIRCUITOS DE SALIDA	INTENSIDADES POR FASE				MAGNETOTERMICO	CONDUCTORES	AISLAMIENTO MΩ			
NÚMERO Y DESIGNACIÓN	R	S	T	N	TIPO/CALIBRE/PODER CORTE	SECCIÓN mm²	R	S	T	N
C1	1.93	1.87	0		4x16 A 10K	4 (1x6)	∞	∞	∞	

CARACTERÍSTICAS DEL C.M.

CAJA ACOMETIDA: TIPO: FUSIBLES: SISTEMA FIJACIÓN:

DERIVACIÓN INDIVIDUAL: TIPO: 0.6 / 1kV SECCIÓN: 4 (1x10) mm2

ARMARIO: TIPO: POLIESTER SISTEMA DE FIJACIÓN: INTERIOR ORMAZABAL

EQ. MED. DIRECTA: **EQ. MED. INDIRECTA: Rel. de transformación:**

PROTECCIÓN GENERAL: TIPO: TERMICO CALIBRE: 4x25 A

TOMA DE CORRIENTE: **PUNTO DE LUZ:** **INT. TOMA CORR. Y PL:**

RELOJ: MARCA Y MODELO: ORBIS ASTRO SAT Nº SERIE: VERSIÓN:

CONMUTADORES MANIOBRA: INT. NOMINAL: 16 A

PROTECCION CIR. MANIOBRA: DIFERENCIAL: 2x25 A 30mA TERMICO: 2x10 A

CONMUTADORES FUERZA: TIPO: ROTATIVO Nº: 1 INT. NOMINAL: 25 A

CONTACTORES: TIPO: ESB 24-40 MARCA: ABB Nº: 1 INT. NOMINAL: 40 A

INTERRUPTOR DIFERENCIAL: Nº : 1 POLO: 4 SENSIBIL.: 300mA INT. NOMINAL: 25 A REARME:

PROTECCION CONTRA SOBRETENSIONES: MARCA: TIPO:

TOMA DE TIERRA: SECCIÓN : 35 mm2 RESISTENCIA: 17 Ω LATIGUILLOS PUERTAS: SI

GENERAL

REVISIÓN ELÉCTRICA: CABLEADOS: BORNAS Y CONEXIONES: CONTACTORES:

LIMPIEZA GENERAL: EXTERIOR ARMARIO: INTERIOR: ELEMENTOS EXTRAÑOS: CABLEADO: CONTACTORES:

OTROS COMPONENTES: PRODUCTO LIMPIADOR: AIRE COMPRIMIDO: HIDRÓFUGO:

ENGRASE: CANDADOS: BISAGRAS: CONTACTORES: OTROS:

REPASO CHAPA Y PINTURA: ABOLLADURAS: ÓXIDO: AJUSTES DE PUERTAS: PINTURA:

ESTANQUEIDAD: ORIFICIOS DE TUBOS ENTRADA Y SALIDA: OTRAS ABERTURAS EN LA CHAPA:

O.C.A.: FAVORABLE: SI CONDICIONADA: DENEGADA: PRÓXIMA REVISIÓN: 16/03/2021 GRUPO:

OBSERVACIONES

-SE ALIMENTA Y ESTA SITUADO EN EL INTERIOR DEL C.M DE A.P A-30/23

PORTADA SALESIANOS DE LA TRINIDAD

M-141

PORTADA SALESIANOS DE LA TRINIDAD (M-141)

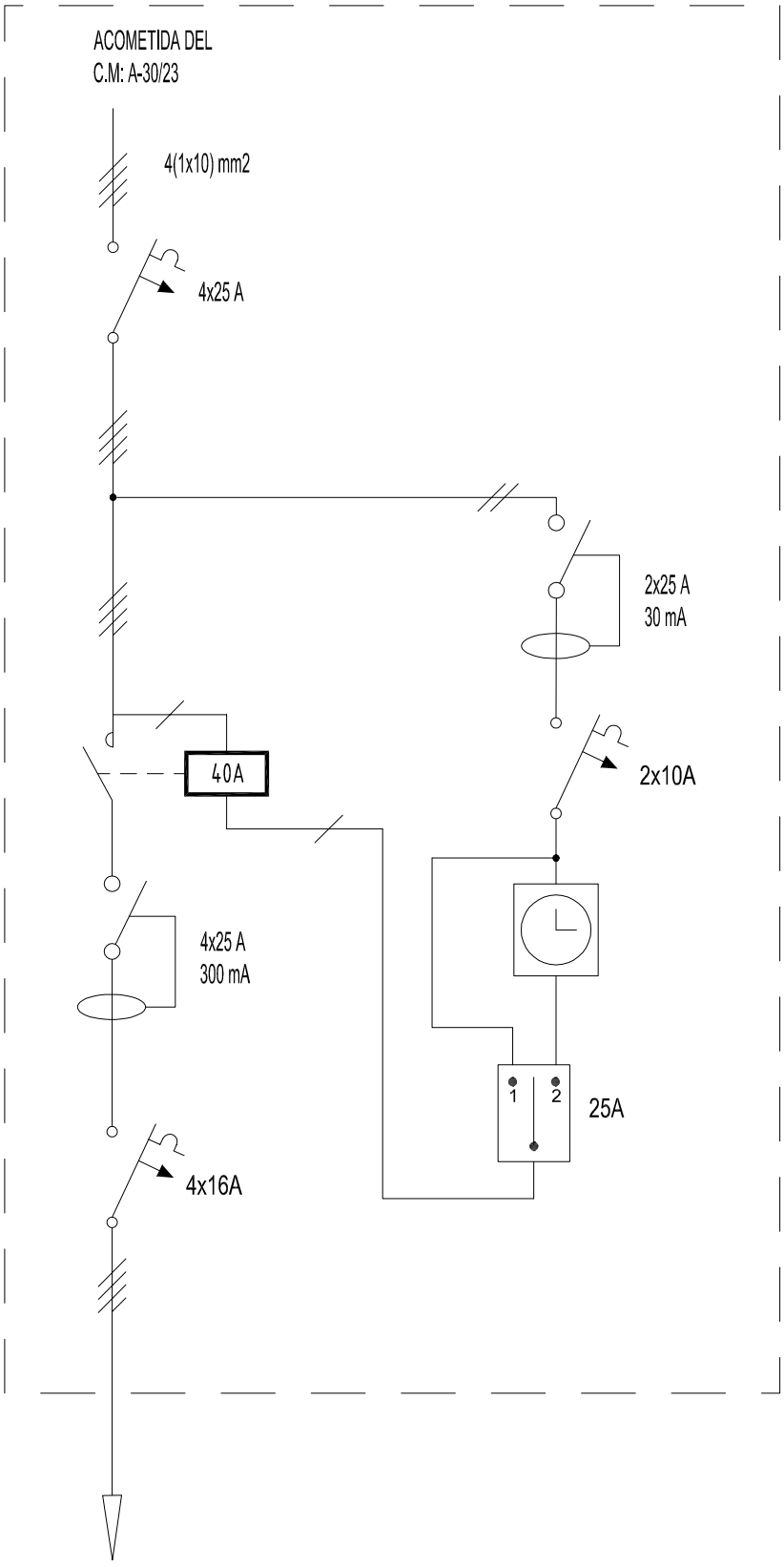

CIRCUITO 1

250 W

4(1x6) mm2

GERENCIA DE URBANISMO (AYUNTAMIENTO DE SEVILLA)

CONSERVACIÓN DE FUENTES Y MONUMENTOS	GMU	PARTE DE INSPECCIÓN CENTRO DE MANDO Y PROTECCIÓN	FECHA 13/04/18	HOJA

IDENTIFICACIÓN

SITUACIÓN REAL C.M.:	CALLE JIMENEZ ARANDA ESQUINA LUIS MONTOTO (ACUEDUCTO LOS CAÑOS DE CARMONA)	**COORD. X:**	236034.86	**COORD. Y:**	4141697.89
CENTRO DE MANDO Nº:	M-148	**SUMINISTRO Nº:**			
PLACA DE IDENTIFICACIÓN:	M-148/72	**TENSIÓN DE SUMINISTRO:**	400-220 V		
POTENCIA INSTALADA:	2040 W	**POTENCIA CONTRATADA:**			

TOMA DE VALORES

CONTADOR DE ACTIVA Nº : 49028 **LECTURA:** 6845 kWh

CONTADOR DE REACTIVA Nº : 49028 **LECTURA:** 4060 kVARh

	HORA	R-S	S-T	R-T	R-N	S-N	T-N
TENSIÓN DIURNA EN VACÍO:	14:15	405	401	403	234	233	232
TENSIÓN NOCTURNA EN CARGA 100 % :	14:30	405	402	402	233	233	232

	HORA	R	S	T	N
INTENSIDAD LINEA GENERAL EN CARGA 100 % :	14:45	3.6	3.7	2.9	2.1

FACTOR DE POTENCIA	0.93

	R	S	T	N
CORRIENTE DE FUGA GENERAL mA:	3.3	3.3	2.8	1.7

CIRCUITOS DE SALIDA	INTENSIDADES POR FASE				MAGNETOTERMICO	CONDUCTORES	AISLAMIENTO MΩ			
NÚMERO Y DESIGNACIÓN	R	S	T	N	TIPO/CALIBRE/PODER CORTE	SECCIÓN mm²	R	S	T	N
C1	1.5			1.5	2x10 A 6K	3x6	∞			∞
C2		1.4		1.4	2x10 A 6K	3x6		∞		∞
C3			1.5	1.5	2x10 A 6K	3x6			∞	∞
C4	1.4			1.4	2x10 A 6K	3x6	∞			∞
C5		2.4		2.4	2x10 A 6K	3x6		∞		∞
C6			0.01	0.01	2x10 A 6K	3x6			∞	∞
C7	0.01			0.01	2x10 A 6K	3x6	∞			∞
C8		0.01		0.01	2x10 A 6K	3x6		∞		∞
C9			0.01	0.01	2x10 A 6K	3x6			∞	∞
C10	0.01			0.01	2x10 A 6K	3x6	∞			∞
C11		0.01		0.01	2x10 A 6K	3x6		∞		∞
C12			0.01	0.01	2x10 A 6K	3x6			∞	∞

CARACTERÍSTICAS DEL C.M.

CAJA ACOMETIDA: TIPO: CRADY GL-80 FUSIBLES: 80 A SISTEMA FIJACIÓN: INTERIOR ARMARIO

DERIVACIÓN INDIVIDUAL: TIPO: 0.6 / 1kV SECCIÓN: 4(1x16) mm2

ARMARIO: TIPO: ORMAZABAL SISTEMA DE FIJACIÓN: SUELO

EQ. MED. DIRECTA: **EQ. MED. INDIRECTA: Rel. de transformación:**

PROTECCIÓN GENERAL: TIPO: TERMICO CALIBRE: 4x40 A

TOMA DE CORRIENTE: SI **PUNTO DE LUZ:** SI **INT. TOMA CORR. Y PL:**

RELOJ: MARCA Y MODELO: ORBIS ASTRO IB Nº SERIE: 121024 / 08 VERSIÓN: V3.04

CONMUTADORES MANIOBRA: INT. NOMINAL: 20 A

PROTECCION CIR. MANIOBRA: DIFERENCIAL: 2x25 A 30mA TERMICO: FUSIBLE 6A

CONMUTADORES FUERZA: TIPO: Nº: INT. NOMINAL:

CONTACTORES: TIPO: LC1D40 MARCA: TELEMECANIQUE Nº: 2 INT. NOMINAL: 80 A

INTERRUPTOR DIFERENCIAL: Nº : 4 POLO: 4 SENSIBIL.: 300mA INT. NOMINAL: 40 A REARME:

PROTECCION CONTRA SOBRETENSIONES: SI MARCA: MERLIN GERIN TIPO: MSU 26479

TOMA DE TIERRA: SECCIÓN : 16 mm2 RESISTENCIA: 4.3 Ω LATIGUILLOS PUERTAS: SI

GENERAL

REVISIÓN ELÉCTRICA: CABLEADOS: BORNAS Y CONEXIONES: CONTACTORES:

LIMPIEZA GENERAL: EXTERIOR ARMARIO: INTERIOR: ELEMENTOS EXTRAÑOS: CABLEADO: CONTACTORES:

OTROS COMPONENTES: PRODUCTO LIMPIADOR: AIRE COMPRIMIDO: HIDRÓFUGO:

ENGRASE: CANDADOS: BISAGRAS: CONTACTORES: OTROS:

REPASO CHAPA Y PINTURA: ABOLLADURAS: ÓXIDO: AJUSTES DE PUERTAS: PINTURA:

ESTANQUEIDAD: ORIFICIOS DE TUBOS ENTRADA Y SALIDA: OTRAS ABERTURAS EN LA CHAPA:

O.C.A.: FAVORABLE: SI CONDICIONADA: DENEGADA: PRÓXIMA REVISIÓN: 23/05/23 GRUPO:

OBSERVACIONES

Canalizacion de alumbrado monumental con los siguientes circuitos y secciones:

- Circuito 1 - conductores 3x6 mm
- Circuito 2 - conductores 3x6 mm
- Circuito 3 - conductores 3x6 mm
- Circuito 4 - conductores 3x6 mm
- Circuito 5 - conductores 3x6 mm
- Circuito 6 - conductores 3x6 mm
- Circuito 7 - conductores 3x6 mm
- Circuito 8 - conductores 3x6 mm
- Circuito 9 - conductores 3x6 mm
- Circuito 10 - conductores 3x6 mm
- Circuito 11 - conductores 3x6 mm
- Circuito 12 - conductores 3x6 mm

c/. Luis Montoto

BUS

M148/72

c/. Jimenez Aranda

ACUEDUCTO LOS CAÑOS DE CARMONA
M-148

Proyector con 20 uds. LED

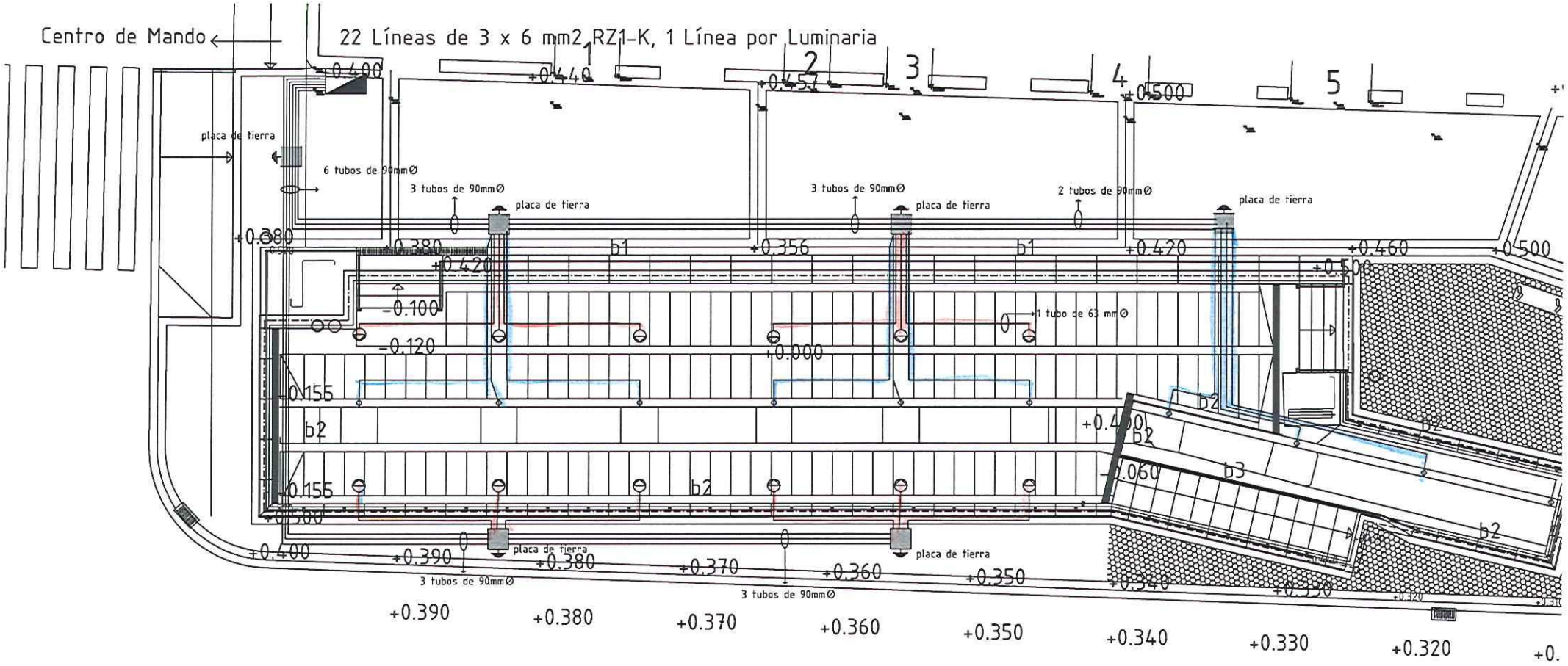

LEYENDA – ELECTRICIDAD

- Cuadro Eléctrico y Medida
- Proyector CARANDINI mod. N9100.150M, c/eq. V.m.h. 150 W. O EQUIVALENTE
- Proyector CARANDINI mod. 1100 LED, con 20 uds. de LED Amarillo 230 V O EQUIVALENTE
- Arqueta de 50x50x50cm con placa de tierra

ACUEDUCTO LOS CAÑOS DE CARMONA (M-148)

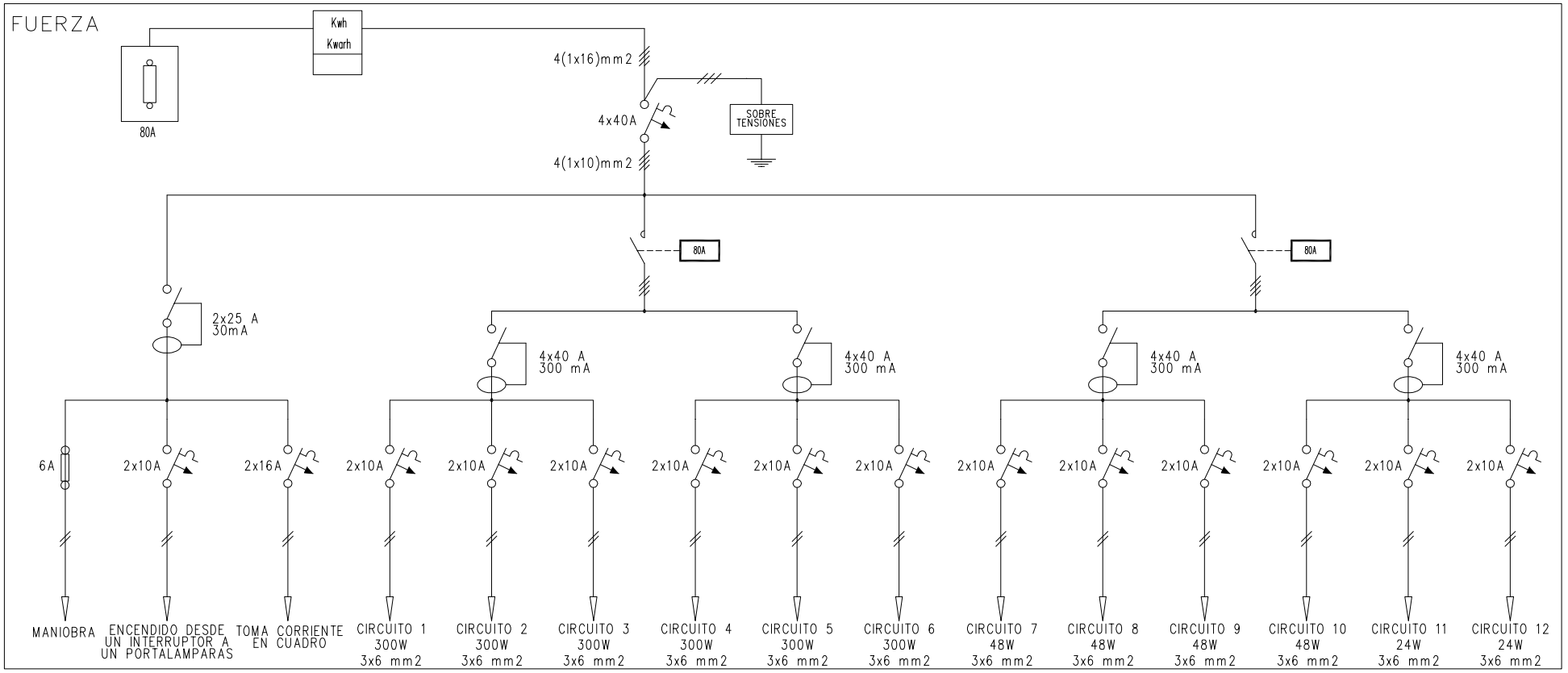

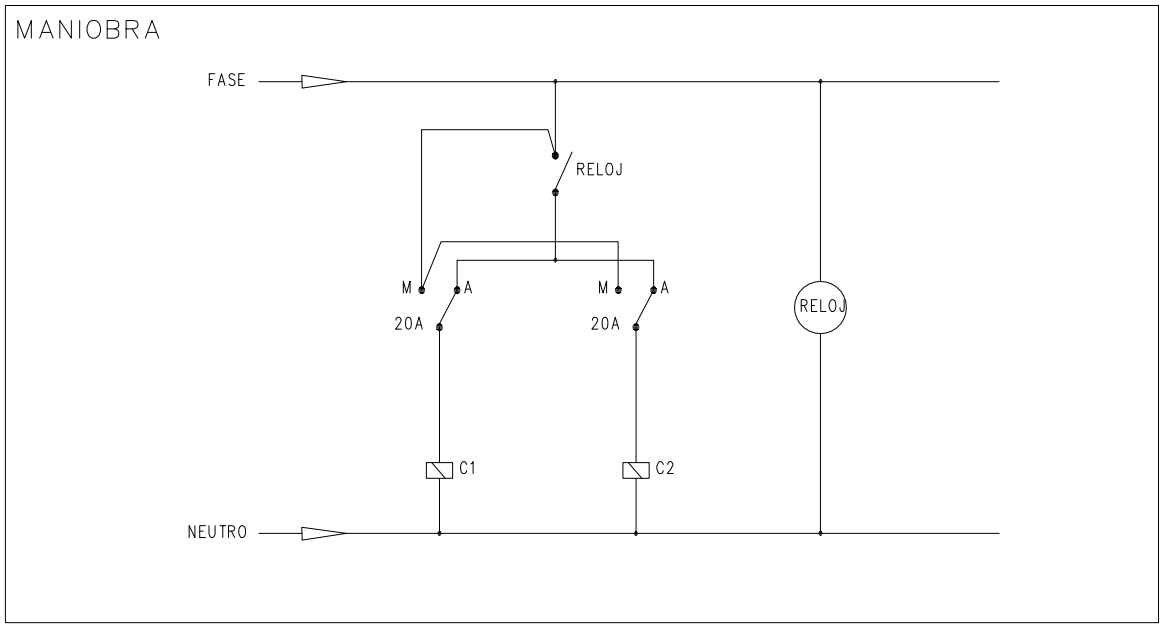

GERENCIA DE URBANISMO (AYUNTAMIENTO DE SEVILLA)

CONSERVACIÓN DE FUENTES Y MONUMENTOS	GMU	PARTE DE INSPECCIÓN CENTRO DE MANDO Y PROTECCIÓN	FECHA 06/04/17	HOJA

IDENTIFICACIÓN

SITUACIÓN REAL C.M.: CALLE RADIO SEVILLA (MONUMENTO FRAY BARTOLOME DE LAS CASAS) **COORD. X:** 234198.75 **COORD. Y:** 4142136.93

CENTRO DE MANDO Nº: M-159 **SUMINISTRO Nº:**

PLACA DE IDENTIFICACIÓN: M-159/71 **TENSIÓN DE SUMINISTRO:** 400-220 V

POTENCIA INSTALADA: 210 W **POTENCIA CONTRATADA:**

TOMA DE VALORES

CONTADOR DE ACTIVA Nº : **LECTURA:** kWh

CONTADOR DE REACTIVA Nº : **LECTURA:** kVARh

	HORA	R-S	S-T	R-T	R-N	S-N	T-N
TENSIÓN DIURNA EN VACÍO:	16:15	404	406	406	232	232	233
TENSIÓN NOCTURNA EN CARGA 100 % :	16:15	403	406	406	232	232	233

	HORA	R	S	T	N
INTENSIDAD LINEA GENERAL EN CARGA 100 % :	16:15	0	0	0.8	0.8

FACTOR DE POTENCIA	0.68

CORRIENTE DE FUGA GENERAL mA:	R	S	T	N
	0	0	0.9	0.9

CIRCUITOS DE SALIDA	INTENSIDADES POR FASE				MAGNETOTERMICO	CONDUCTORES	AISLAMIENTO MΩ			
NÚMERO Y DESIGNACIÓN	R	S	T	N	TIPO/CALIBRE/PODER CORTE	SECCIÓN mm²	R	S	T	N
C1	0	0	0.2	0.2	4x16 A 6K	4 (1x16)	∞	103	47.2	46.3
C2	0	0	0.2	0	4x16 A 6K	4 (1x16)	0.9	18.3	6.4	6.6

CARACTERÍSTICAS DEL C.M.

CAJA ACOMETIDA: TIPO: FUSIBLES: SISTEMA FIJACIÓN:

DERIVACIÓN INDIVIDUAL: TIPO: UNIPOLAR SECCIÓN: 4 (1x6) mm2

ARMARIO: TIPO: METALICO SISTEMA DE FIJACIÓN: FACHADA

EQ. MED. DIRECTA: **EQ. MED. INDIRECTA: Rel. de transformación:**

PROTECCIÓN GENERAL: TIPO: TERMICO CALIBRE: 4x25 A

TOMA DE CORRIENTE: **PUNTO DE LUZ:** **INT. TOMA CORR. Y PL:**

RELOJ: MARCA Y MODELO: ORBIS ASTRO SAT Nº SERIE: VERSIÓN:

CONMUTADORES MANIOBRA: INT. NOMINAL: 16 A

PROTECCION CIR. MANIOBRA: DIFERENCIAL: 2x25 A 30mA TERMICO: 2x10 A

CONMUTADORES FUERZA: TIPO: ROTATIVO Nº: 1 INT. NOMINAL: 25 A

CONTACTORES: TIPO: UC MARCA: GENERAL ELECTRIC CTX Nº: 1 INT. NOMINAL: 24 A

INTERRUPTOR DIFERENCIAL: Nº : 2 POLO: 4 SENSIBIL.: 300mA INT. NOMINAL: 25 A REARME:

PROTECCION CONTRA SOBRETENSIONES: MARCA: TIPO:

TOMA DE TIERRA: SECCIÓN : 35 mm2 RESISTENCIA: 5.27 Ω LATIGUILLOS PUERTAS: SI

GENERAL

REVISIÓN ELÉCTRICA: CABLEADOS: BORNAS Y CONEXIONES: CONTACTORES:

LIMPIEZA GENERAL: EXTERIOR ARMARIO: INTERIOR: ELEMENTOS EXTRAÑOS: CABLEADO: CONTACTORES:

OTROS COMPONENTES: PRODUCTO LIMPIADOR: AIRE COMPRIMIDO: HIDRÓFUGO:

ENGRASE: CANDADOS: BISAGRAS: CONTACTORES: OTROS:

REPASO CHAPA Y PINTURA: ABOLLADURAS: ÓXIDO: AJUSTES DE PUERTAS: PINTURA:

ESTANQUEIDAD: ORIFICIOS DE TUBOS ENTRADA Y SALIDA: OTRAS ABERTURAS EN LA CHAPA:

O.C.A.: FAVORABLE: SI CONDICIONADA: DENEGADA: PRÓXIMA REVISIÓN: 11/02/21 GRUPO:

OBSERVACIONES

-SE ALIMENTA DEL C.M DE A.P A-35/44 CON INTERRUPTOR MAGNETOTERMICO DE 4x32 A

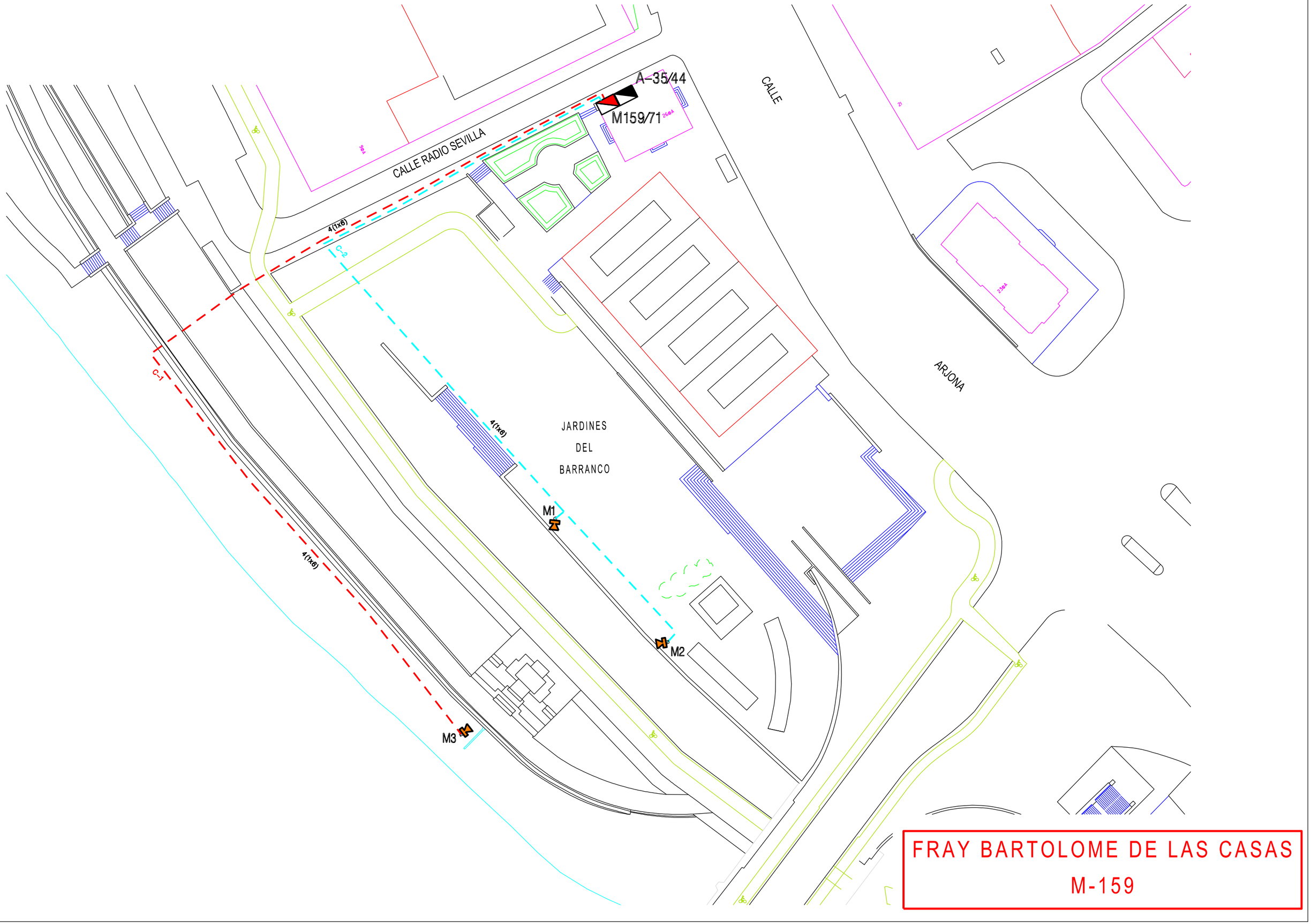

FRAY BARTOLOME DE LAS CASAS

M-159

FRAY BARTOLOME DE LAS CASAS (M-159)

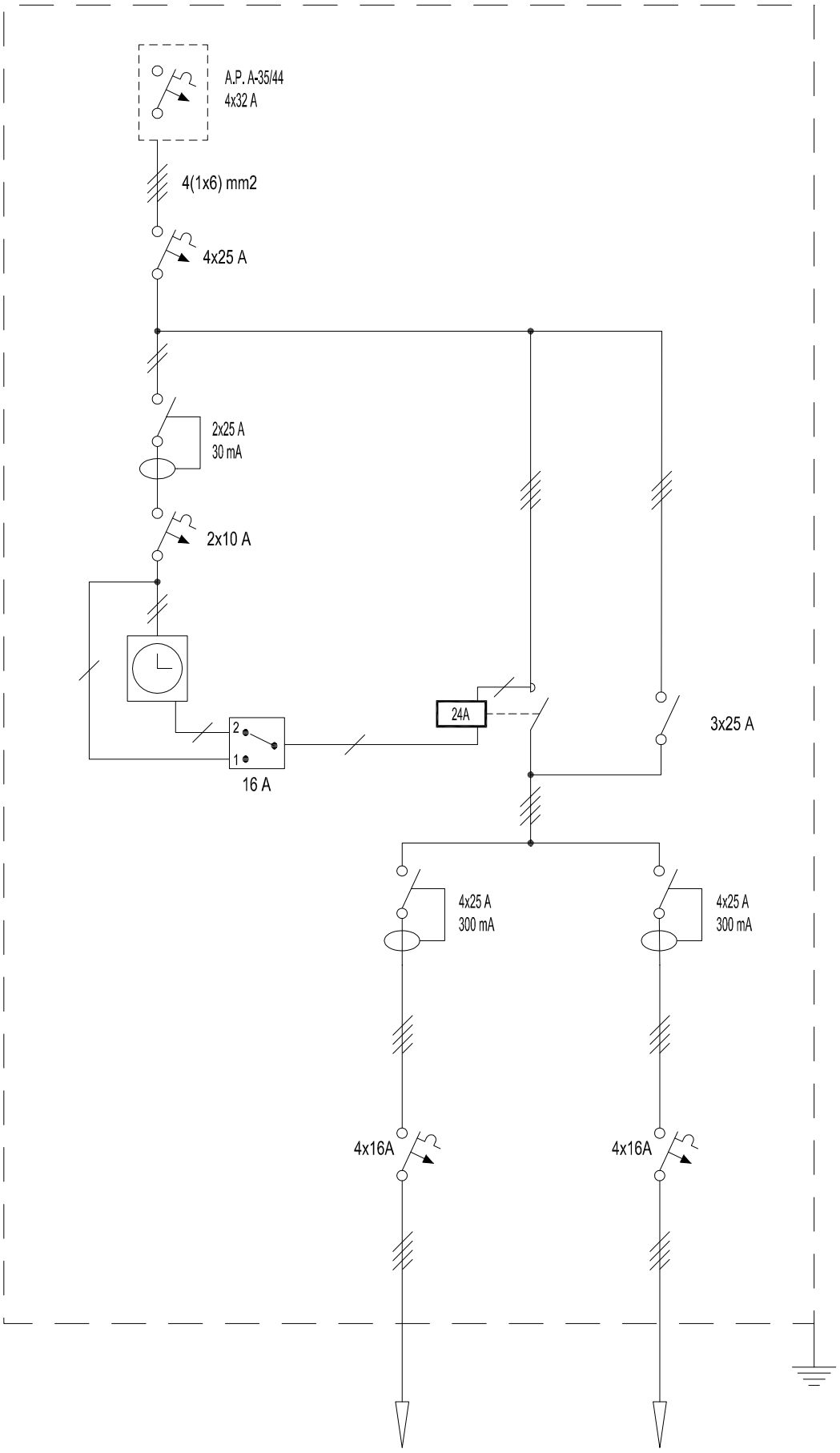

CIRCUITO 1

140 W

4(1x6) mm2

CIRCUITO 2

70 W

4(1x6) mm2

GERENCIA DE URBANISMO (AYUNTAMIENTO DE SEVILLA)

CONSERVACIÓN DE FUENTES Y MONUMENTOS	GMU	PARTE DE INSPECCIÓN CENTRO DE MANDO Y PROTECCIÓN	FECHA 22/02/16	HOJA

IDENTIFICACIÓN

SITUACIÓN REAL C.M.:	COLUMNAS ALAMEDA DE HERCULES - SUR	**COORD. X:**	234993.03	**COORD. Y:**	4143492.91
CENTRO DE MANDO Nº:	M-160	**SUMINISTRO Nº:**			
PLACA DE IDENTIFICACIÓN:	M-160/48	**TENSIÓN DE SUMINISTRO:**		380-220 V	
POTENCIA INSTALADA:	280 W	**POTENCIA CONTRATADA:**			

TOMA DE VALORES

CONTADOR DE ACTIVA Nº : **LECTURA:** kWh

CONTADOR DE REACTIVA Nº : **LECTURA:** kVARh

	HORA	R-S	S-T	R-T	R-N	S-N	T-N
TENSIÓN DIURNA EN VACÍO:	16:30	387	390	391	224	220	223
TENSIÓN NOCTURNA EN CARGA 100 % :	16:40	387	389	391	224	221	222

	HORA	R	S	T	N
INTENSIDAD LINEA GENERAL EN CARGA 100 % :	16:50	0.4	0.3	0.6	0.3

FACTOR DE POTENCIA	0.65

	R	S	T	N
CORRIENTE DE FUGA GENERAL mA:	0.6	0.4	0.8	0.3

CIRCUITOS DE SALIDA	INTENSIDADES POR FASE				MAGNETOTERMICO	CONDUCTORES	AISLAMIENTO MΩ			
NÚMERO Y DESIGNACIÓN	R	S	T	N	TIPO/CALIBRE/PODER CORTE	SECCIÓN mm²	R	S	T	N
C1	0.4	0.3	0.6	0.3	4x16 A 10K	4x4	5.6	5.9	5.9	5.7

CARACTERÍSTICAS DEL C.M.

CAJA ACOMETIDA: TIPO: FUSIBLES: SISTEMA FIJACIÓN:

DERIVACIÓN INDIVIDUAL: TIPO: UNIPOLAR SECCIÓN: 4 (1x10) mm2

ARMARIO: TIPO: IDE CD39TP SISTEMA DE FIJACIÓN: INTERIOR ORMAZABAL

EQ. MED. DIRECTA: **EQ. MED. INDIRECTA: Rel. de transformación:**

PROTECCIÓN GENERAL: TIPO: TERMICO CALIBRE: 4x32 A

TOMA DE CORRIENTE: **PUNTO DE LUZ:** **INT. TOMA CORR. Y PL:**

RELOJ: MARCA Y MODELO: ORBIS ASTRO SAT Nº SERIE: VERSIÓN:

CONMUTADORES MANIOBRA: INT. NOMINAL: 16 A

PROTECCION CIR. MANIOBRA: DIFERENCIAL: 2x25 A 30mA TERMICO: 2x10 A

CONMUTADORES FUERZA: TIPO: ITHE Nº: 1 INT. NOMINAL: 25 A

CONTACTORES: TIPO: ESB 24-40 MARCA: ABB Nº: 1 INT. NOMINAL: 40 A

INTERRUPTOR DIFERENCIAL: Nº : 1 POLO: 4 SENSIBIL.: 300mA INT. NOMINAL: 25 A REARME:

PROTECCION CONTRA SOBRETENSIONES: MARCA: TIPO:

TOMA DE TIERRA: SECCIÓN : RESISTENCIA: Ω LATIGUILLOS PUERTAS:

GENERAL

REVISIÓN ELÉCTRICA: CABLEADOS: BORNAS Y CONEXIONES: CONTACTORES:

LIMPIEZA GENERAL: EXTERIOR ARMARIO: INTERIOR: ELEMENTOS EXTRAÑOS: CABLEADO: CONTACTORES:

OTROS COMPONENTES: PRODUCTO LIMPIADOR: AIRE COMPRIMIDO: HIDRÓFUGO:

ENGRASE: CANDADOS: BISAGRAS: CONTACTORES: OTROS:

REPASO CHAPA Y PINTURA: ABOLLADURAS: ÓXIDO: AJUSTES DE PUERTAS: PINTURA:

ESTANQUEIDAD: ORIFICIOS DE TUBOS ENTRADA Y SALIDA: OTRAS ABERTURAS EN LA CHAPA:

O.C.A.: FAVORABLE: SI CONDICIONADA: DENEGADA: PRÓXIMA REVISIÓN: 16/03/21 GRUPO:

OBSERVACIONES

-SE ALIMENTA Y ESTA SITUADO EN EL INTERIOR DEL C.M DE A.P N-48/8

-EL C2 PERTENECE AL ALUMBRADO ARTISTICO DE CAPILLA DEL CARMEN DE CALATRAVA (M-131)

LUMBRERAS

M160/48
N-48/8

4x4

3
4(1x6)
6
2
4
5
2(1x6)
7
2(1x6)
2(1x6)
1
8

ALAMEDA
DE
HERCULES

C/. JUAN DE OVIEDO

ALAMEDA DE HERCULES - NORTE

M-160

ALAMEDA DE HÉRCULES – NORTE (M–160)

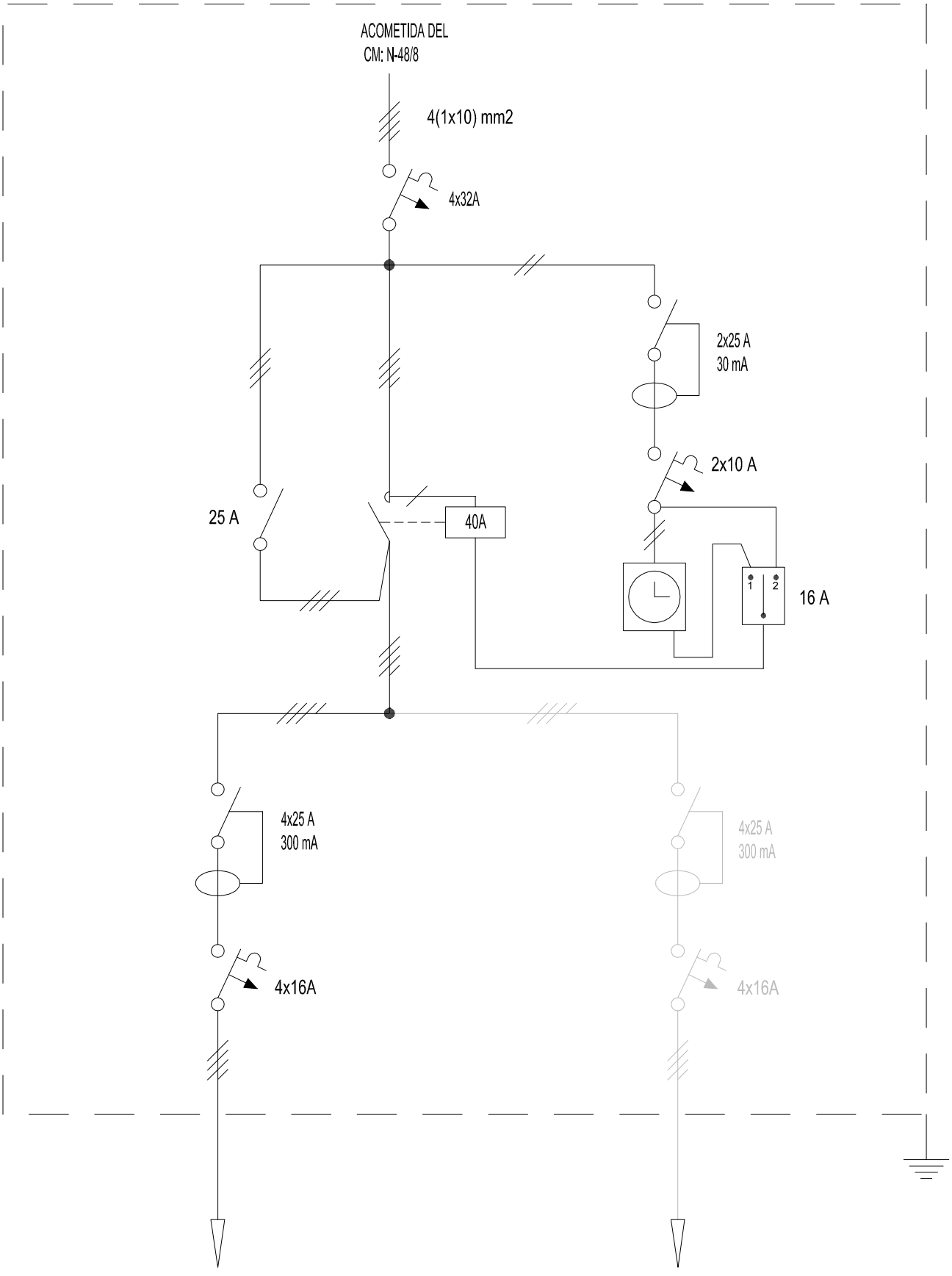

CIRCUITO 1

280 W

4x4 mm2

CIRCUITO 2

250 W

4(1x6) mm2

GERENCIA DE URBANISMO (AYUNTAMIENTO DE SEVILLA)

CONSERVACIÓN DE FUENTES Y MONUMENTOS	GMU	PARTE DE INSPECCIÓN CENTRO DE MANDO Y PROTECCIÓN	FECHA 22/02/2016	HOJA

IDENTIFICACIÓN

SITUACIÓN REAL C.M.:	COLUMNAS ALAMEDA DE HERCULES - SUR	**COORD. X:**	234984.18	**COORD. Y:**	4143123.09
CENTRO DE MANDO Nº:	M-161	**SUMINISTRO Nº:**			
PLACA DE IDENTIFICACIÓN:	M-161/59	**TENSIÓN DE SUMINISTRO:**	380-220 V		
POTENCIA INSTALADA:	280 W	**POTENCIA CONTRATADA:**			

TOMA DE VALORES

CONTADOR DE ACTIVA Nº : **LECTURA:** kWh

CONTADOR DE REACTIVA Nº : **LECTURA:** kVARh

	HORA	R-S	S-T	R-T	R-N	S-N	T-N
TENSIÓN DIURNA EN VACÍO:	16:00	390	387	390	225	222	223
TENSIÓN NOCTURNA EN CARGA 100 % :	16:10	391	390	393	226	223	224

	HORA	R	S	T	N
INTENSIDAD LINEA GENERAL EN CARGA 100 % :	16:15	0.3	0.3	0.9	0.5

FACTOR DE POTENCIA	0.78

	R	S	T	N
CORRIENTE DE FUGA GENERAL mA:	0.4	0.3	1	0.7

CIRCUITOS DE SALIDA	INTENSIDADES POR FASE				MAGNETOTERMICO	CONDUCTORES	AISLAMIENTO MΩ			
NÚMERO Y DESIGNACIÓN	R	S	T	N	TIPO/CALIBRE/PODER CORTE	SECCIÓN mm²	R	S	T	N
C1	0.3	0.3	0.9	0.5	4x16 A 10K	4x10	0.7	0.7	0.7	0.6

CARACTERÍSTICAS DEL C.M.

CAJA ACOMETIDA: TIPO: FUSIBLES: SISTEMA FIJACIÓN:

DERIVACIÓN INDIVIDUAL: TIPO: UNIPOLAR SECCIÓN: 4 (1x10) mm2

ARMARIO: TIPO: IDE 55S24 SISTEMA DE FIJACIÓN: INTERIOR ORMAZABAL

EQ. MED. DIRECTA: **EQ. MED. INDIRECTA: Rel. de transformación:**

PROTECCIÓN GENERAL: TIPO: TERMICO CALIBRE: 4x32 A

TOMA DE CORRIENTE: **PUNTO DE LUZ:** **INT. TOMA CORR. Y PL:**

RELOJ: MARCA Y MODELO: ORBIS ASTRO SAT Nº SERIE: VERSIÓN:

CONMUTADORES MANIOBRA: INT. NOMINAL: 16 A

PROTECCION CIR. MANIOBRA: DIFERENCIAL: 2x25 A 30mA TERMICO: 2x10 A

CONMUTADORES FUERZA: TIPO: ITHE Nº: 1 INT. NOMINAL: 25 A

CONTACTORES: TIPO: 1 MARCA: 4 Nº: 1 INT. NOMINAL: 40 A

INTERRUPTOR DIFERENCIAL: Nº : 1 POLO: 4 SENSIBIL.: 300mA INT. NOMINAL: 25 A REARME:

PROTECCION CONTRA SOBRETENSIONES: MARCA: TIPO:

TOMA DE TIERRA: SECCIÓN : RESISTENCIA: Ω LATIGUILLOS PUERTAS:

GENERAL

REVISIÓN ELÉCTRICA: CABLEADOS: BORNAS Y CONEXIONES: CONTACTORES:

LIMPIEZA GENERAL: EXTERIOR ARMARIO: INTERIOR: ELEMENTOS EXTRAÑOS: CABLEADO: CONTACTORES:

OTROS COMPONENTES: PRODUCTO LIMPIADOR: AIRE COMPRIMIDO: HIDRÓFUGO:

ENGRASE: CANDADOS: BISAGRAS: CONTACTORES: OTROS:

REPASO CHAPA Y PINTURA: ABOLLADURAS: ÓXIDO: AJUSTES DE PUERTAS: PINTURA:

ESTANQUEIDAD: ORIFICIOS DE TUBOS ENTRADA Y SALIDA: OTRAS ABERTURAS EN LA CHAPA:

O.C.A.: FAVORABLE: SI CONDICIONADA: DENEGADA: PRÓXIMA REVISIÓN: 16/03/2021 GRUPO:

OBSERVACIONES

-SE ALIMENTA Y ESTA SITUADO EN EL INTERIOR DEL C.M DE A.P N-59/2

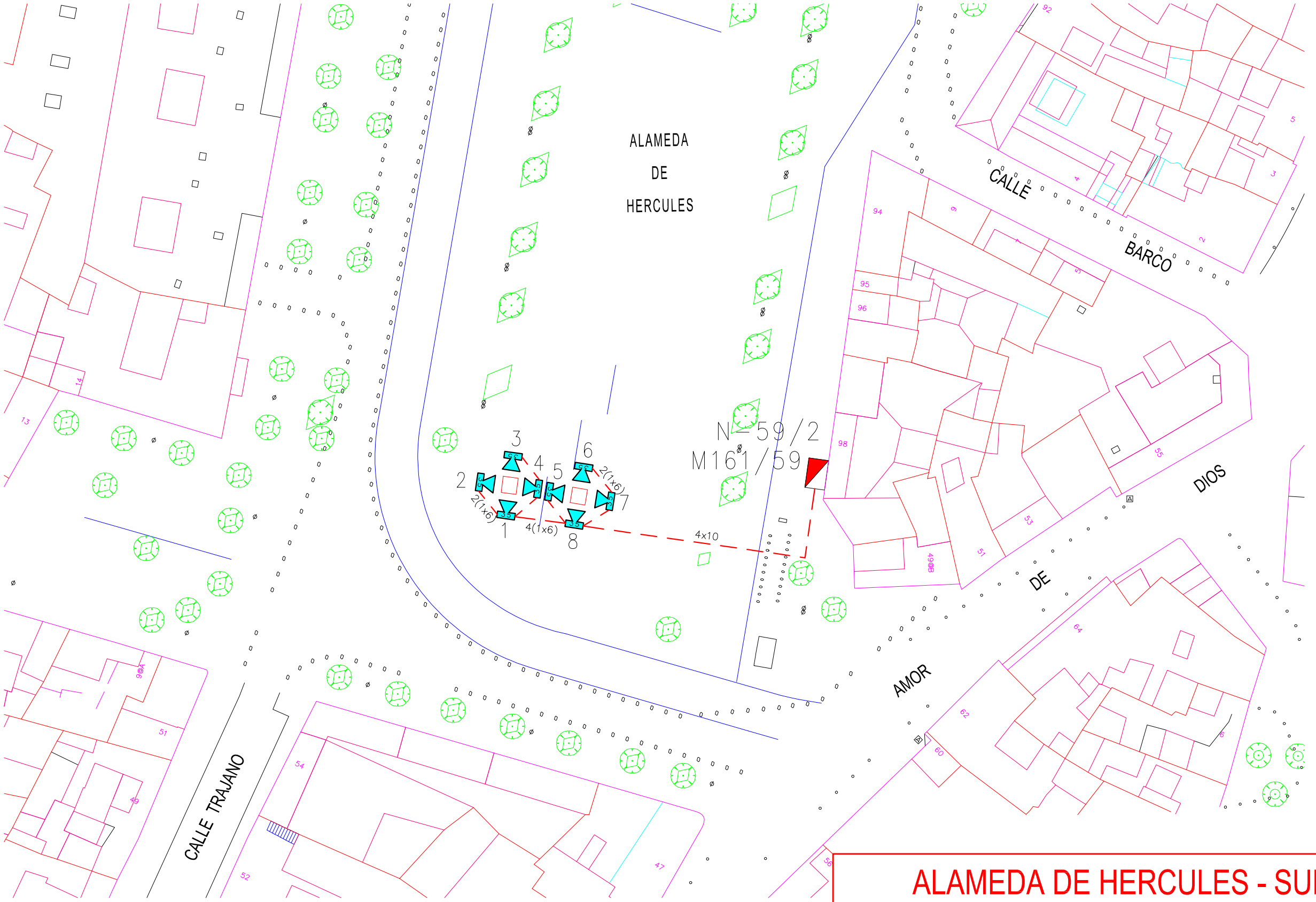

ALAMEDA DE HERCULES - SUR

M-161

ALAMEDA DE HÉRCULES – SUR (M–161)

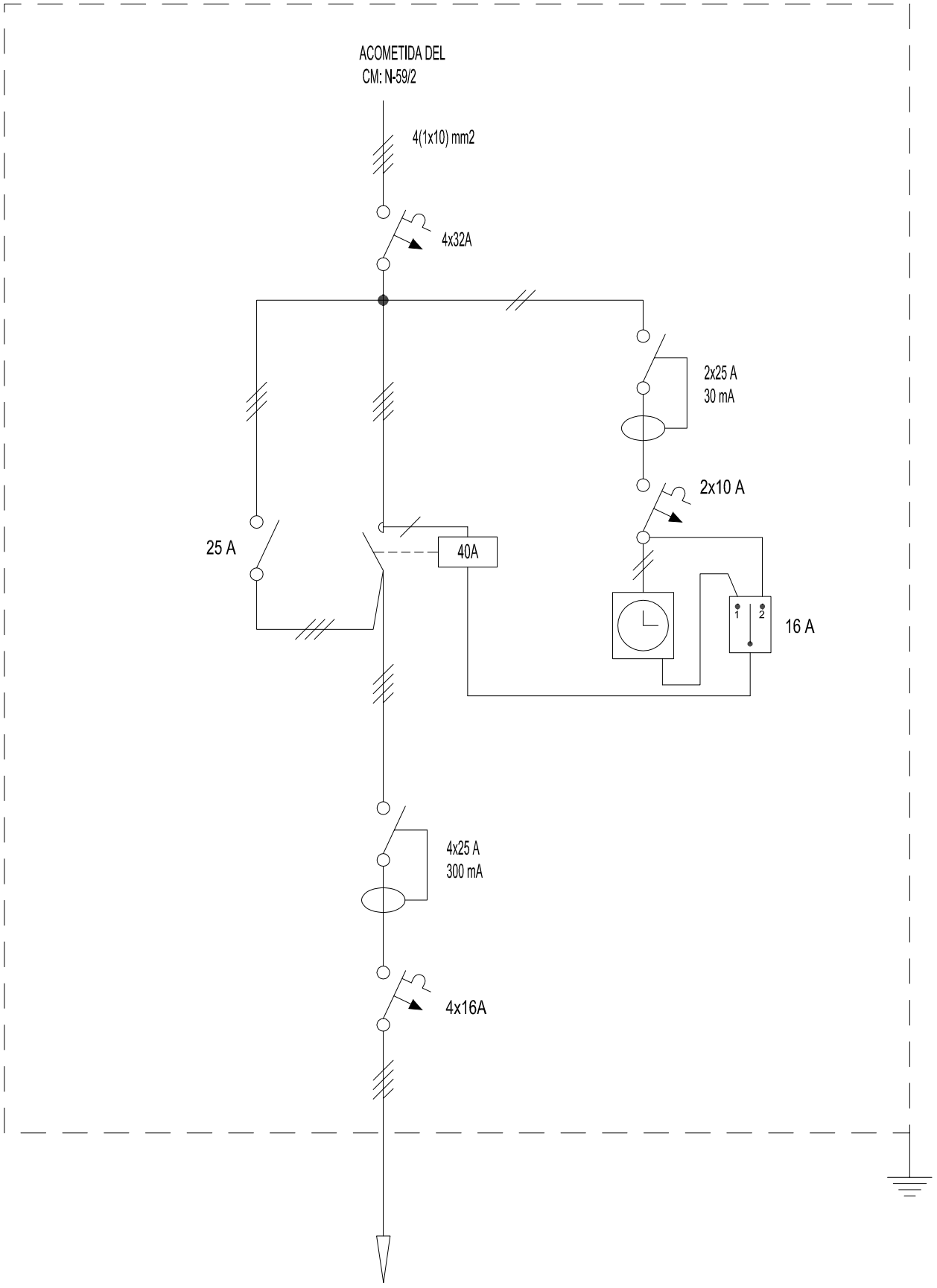

CIRCUITO 1

280 W

4x10 mm2

GERENCIA DE URBANISMO (AYUNTAMIENTO DE SEVILLA)

CONSERVACIÓN DE FUENTES Y MONUMENTOS	GMU	PARTE DE INSPECCIÓN CENTRO DE MANDO Y PROTECCIÓN	FECHA 25/02/16	HOJA 1 DE 2

IDENTIFICACIÓN

SITUACIÓN REAL C.M.:	CALLE AGUSTIN MORETO Nº 15 (TEMPLETE DE LA CRUZ DEL CAMPO)	**COORD. X:**	237285.23	**COORD. Y:**	4142075.88
CENTRO DE MANDO Nº:	M-162	**SUMINISTRO Nº:**			
PLACA DE IDENTIFICACIÓN:	M-162/73	**TENSIÓN DE SUMINISTRO:**	380-220 V		
POTENCIA INSTALADA:	1500 W	**POTENCIA CONTRATADA:**			

TOMA DE VALORES

CONTADOR DE ACTIVA Nº : **LECTURA:** kWh

CONTADOR DE REACTIVA Nº : **LECTURA:** kVARh

	HORA	R-S	S-T	R-T	R-N	S-N	T-N
TENSIÓN DIURNA EN VACÍO:	10:00	407	408	406	234	235	234
TENSIÓN NOCTURNA EN CARGA 100 % :	10:30	406	406	404	234	233	233

	HORA	R	S	T	N
INTENSIDAD LINEA GENERAL EN CARGA 100 % :	10:35	3.7	2.3	2.6	2.1

FACTOR DE POTENCIA	0.64

	R	S	T	N
CORRIENTE DE FUGA GENERAL mA:	2.4	2.3	2.6	1.8

CIRCUITOS DE SALIDA	INTENSIDADES POR FASE				MAGNETOTERMICO	CONDUCTORES	AISLAMIENTO MΩ			
NÚMERO Y DESIGNACIÓN	R	S	T	N	TIPO/CALIBRE/PODER CORTE	SECCIÓN mm²	R	S	T	N
C5	3.7	2.3	2.6	2.1	4x25 A	4(1x6)	∞	∞	∞	∞

CARACTERÍSTICAS DEL C.M.

CAJA ACOMETIDA: TIPO: FUSIBLES: SISTEMA FIJACIÓN:

DERIVACIÓN INDIVIDUAL: TIPO: 0.6 / 1kV SECCIÓN: 4 (1x10) mm2

ARMARIO: TIPO: ORMAZABAL SISTEMA DE FIJACIÓN: SUELO

EQ. MED. DIRECTA: **EQ. MED. INDIRECTA: Rel. de transformación:**

PROTECCIÓN GENERAL: TIPO: TERMICO CALIBRE: 4x40 A

TOMA DE CORRIENTE: **PUNTO DE LUZ:** **INT. TOMA CORR. Y PL:**

RELOJ: MARCA Y MODELO: ORBIS ASTRO SAT Nº SERIE: VERSIÓN:

CONMUTADORES MANIOBRA: INT. NOMINAL: 20 A

PROTECCION CIR. MANIOBRA: DIFERENCIAL: 2x25 A 30mA TERMICO: 2x10 A

CONMUTADORES FUERZA: TIPO: ROTATIVO Nº: 1 INT. NOMINAL: 40 A

CONTACTORES: TIPO: SIRIUS MARCA: SIEMENS Nº: 1 INT. NOMINAL: 40 A

INTERRUPTOR DIFERENCIAL: Nº : 1 POLO: 4 SENSIBIL.: 300mA INT. NOMINAL: 40 A REARME:

PROTECCION CONTRA SOBRETENSIONES: MARCA: TIPO:

TOMA DE TIERRA: SECCIÓN : 16 mm2 RESISTENCIA: 4.2 Ω LATIGUILLOS PUERTAS: SI

GENERAL

REVISIÓN ELÉCTRICA: CABLEADOS: BORNAS Y CONEXIONES: CONTACTORES:

LIMPIEZA GENERAL: EXTERIOR ARMARIO: INTERIOR: ELEMENTOS EXTRAÑOS: CABLEADO: CONTACTORES:

OTROS COMPONENTES: PRODUCTO LIMPIADOR: AIRE COMPRIMIDO: HIDRÓFUGO:

ENGRASE: CANDADOS: BISAGRAS: CONTACTORES: OTROS:

REPASO CHAPA Y PINTURA: ABOLLADURAS: ÓXIDO: AJUSTES DE PUERTAS: PINTURA:

ESTANQUEIDAD: ORIFICIOS DE TUBOS ENTRADA Y SALIDA: OTRAS ABERTURAS EN LA CHAPA:

O.C.A.: FAVORABLE: SI CONDICIONADA: DENEGADA: PRÓXIMA REVISIÓN: 24/06/21 GRUPO:

OBSERVACIONES

-SE ALIMENTA Y ESTA UBICADO EN EL INTERIOR DEL C.M DE A.P S-73/11

GERENCIA DE URBANISMO (AYUNTAMIENTO DE SEVILLA)

CONSERVACIÓN DE FUENTES Y MONUMENTOS	GMU	PARTE DE INSPECCIÓN CENTRO DE MANDO Y PROTECCIÓN	FECHA 25/02/16	HOJA 2 DE 2

IDENTIFICACIÓN

SITUACIÓN REAL C.M.:	TEMPLETE DE LA CRUZ DEL CAMPO	**COORD. X:**	237356.05	**COORD. Y:**	4142015.6
CENTRO DE MANDO Nº:	M-162	**SUMINISTRO Nº:**			
PLACA DE IDENTIFICACIÓN:	M-162/73	**TENSIÓN DE SUMINISTRO:**	380-220 V		
POTENCIA INSTALADA:	1500 W	**POTENCIA CONTRATADA:**			

TOMA DE VALORES

CONTADOR DE ACTIVA Nº : **LECTURA:** kWh

CONTADOR DE REACTIVA Nº : **LECTURA:** kVARh

	HORA	R-S	S-T	R-T	R-N	S-N	T-N
TENSIÓN DIURNA EN VACÍO:	10:00	407	408	406	234	235	234
TENSIÓN NOCTURNA EN CARGA 100 % :	10:20	406	406	404	234	233	233

	HORA	R	S	T	N
INTENSIDAD LINEA GENERAL EN CARGA 100 % :	10:35	3.7	2.3	2.6	2.1

FACTOR DE POTENCIA	0.75

	R	S	T	N
CORRIENTE DE FUGA GENERAL mA:	1.8	1	2.1	1.5

CIRCUITOS DE SALIDA	INTENSIDADES POR FASE				MAGNETOTERMICO	CONDUCTORES	AISLAMIENTO MΩ			
NÚMERO Y DESIGNACIÓN	R	S	T	N	TIPO/CALIBRE/PODER CORTE	SECCIÓN mm²	R	S	T	N
C1	1.4			1.4	6 A	3x2.5	∞			133
C2	1.6			0.6	6 A	3x2.5	∞			
C3		0.6		0.6	6 A	3x2.5		∞		∞
C4		0.7		1.2	6 A	3x2.5		∞		∞
C5		1.2		1.2	6 A	3x2.5		∞		∞
C6			1.8	1.2	6 A	3x2.5			∞	∞
C7			1.8	1.8	6 A	3x2.5			113	113

CARACTERÍSTICAS DEL C.M.

CAJA ACOMETIDA: TIPO: FUSIBLES: SISTEMA FIJACIÓN:

DERIVACIÓN INDIVIDUAL: TIPO: 0.6 / 1kV SECCIÓN: 4 (1x6) mm2

ARMARIO: TIPO: HAGER SISTEMA DE FIJACIÓN: PARED

EQ. MED. DIRECTA: **EQ. MED. INDIRECTA: Rel. de transformación:**

PROTECCIÓN GENERAL: TIPO: TERMICO CALIBRE: 4x16 A

TOMA DE CORRIENTE: SI **PUNTO DE LUZ:** **INT. TOMA CORR. Y PL:**

RELOJ: MARCA Y MODELO: Nº SERIE: VERSIÓN:

CONMUTADORES MANIOBRA: INT. NOMINAL:

PROTECCION CIR. MANIOBRA: DIFERENCIAL: TERMICO: 4x16 A

CONMUTADORES FUERZA: TIPO: Nº: INT. NOMINAL:

CONTACTORES: TIPO: MARCA: Nº: INT. NOMINAL:

INTERRUPTOR DIFERENCIAL: Nº : 1 POLO: 4 SENSIBIL.: 30mA INT. NOMINAL: 25 A REARME:

PROTECCION CONTRA SOBRETENSIONES: MARCA: TIPO:

TOMA DE TIERRA: SECCIÓN : 16 mm2 RESISTENCIA: 4.3 Ω LATIGUILLOS PUERTAS: POLIESTER

GENERAL

REVISIÓN ELÉCTRICA: CABLEADOS: BORNAS Y CONEXIONES: CONTACTORES:

LIMPIEZA GENERAL: EXTERIOR ARMARIO: INTERIOR: ELEMENTOS EXTRAÑOS: CABLEADO: CONTACTORES:

OTROS COMPONENTES: PRODUCTO LIMPIADOR: AIRE COMPRIMIDO: HIDRÓFUGO:

ENGRASE: CANDADOS: BISAGRAS: CONTACTORES: OTROS:

REPASO CHAPA Y PINTURA: ABOLLADURAS: ÓXIDO: AJUSTES DE PUERTAS: PINTURA:

ESTANQUEIDAD: ORIFICIOS DE TUBOS ENTRADA Y SALIDA: OTRAS ABERTURAS EN LA CHAPA:

O.C.A.: FAVORABLE: SI CONDICIONADA: DENEGADA: PRÓXIMA REVISIÓN: 24/06/21 GRUPO:

OBSERVACIONES

-ES UN SUB-CUADRO ALIMENTADO DE UN CUADRO PRINCIPAL INSTALADO EN EL INTERIOR DEL C.M DE A.P S-73/11

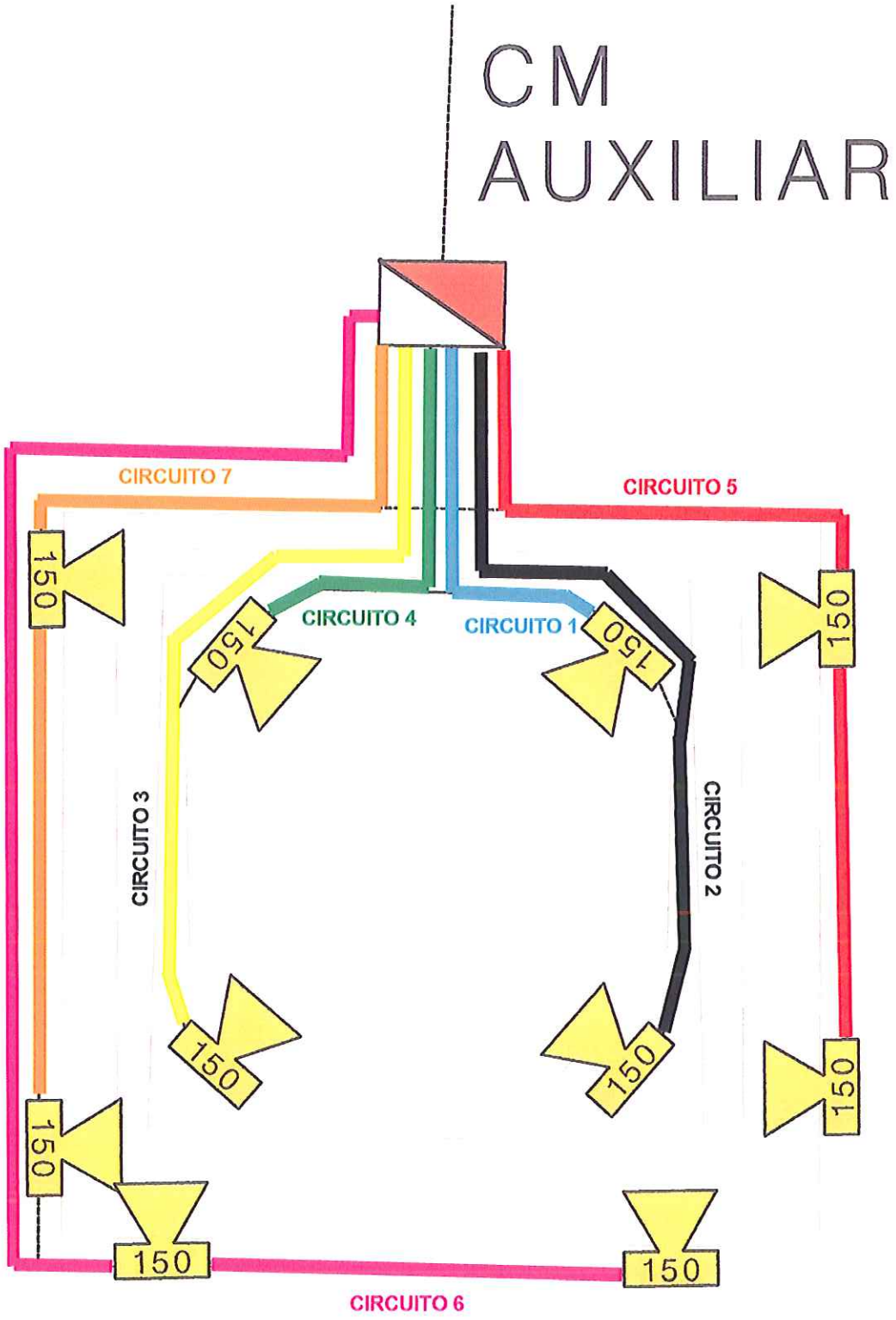
CM
AUXILIAR
CIRCUITO 7
CIRCUITO 5
CIRCUITO 4
CIRCUITO 1
CIRCUITO 3
CIRCUITO 2
CIRCUITO 6
150
150
150
150
150
150
150
150
150

DE C.M M162/73

(S-73/11)

143

4(1x6)

CM AUXILIAR
M162/73

141

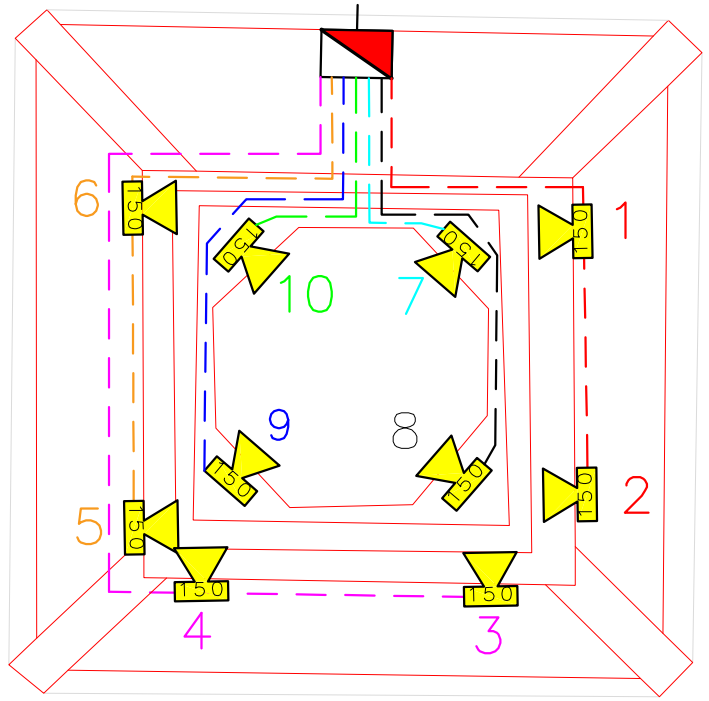

Secciones Circuitos:

C1	3x2,5	mm2
C2	3x2,5	mm2
C3	3x2,5	mm2
C4	3x2,5	mm2
C5	3x2,5	mm2
C6	3x2,5	mm2
C7	3x2,5	mm2

CALLE LUIS MONTOTO

TEMPLETE CRUZ DEL CAMPO
M-162

AGUSTIN

4(1x6)

M162/73
(S-73/11)

CALLE

PARROQUIA
DEL SANTO
CRISTO DEL
PERDON

16

18

20

22

24

26

28

30

1

2

4

4(1x6)

CRISTO

DEL

PERDON

135

137

139

141

143

4(1x6)

CM AUXILIAR
M162/73

3x2'5

3x2'5

3x2'5

3x2'5

1

2

3

4

5

6

7

8

9

10

Ø

TEMPLETE CRUZ DEL CAMPO

M-162

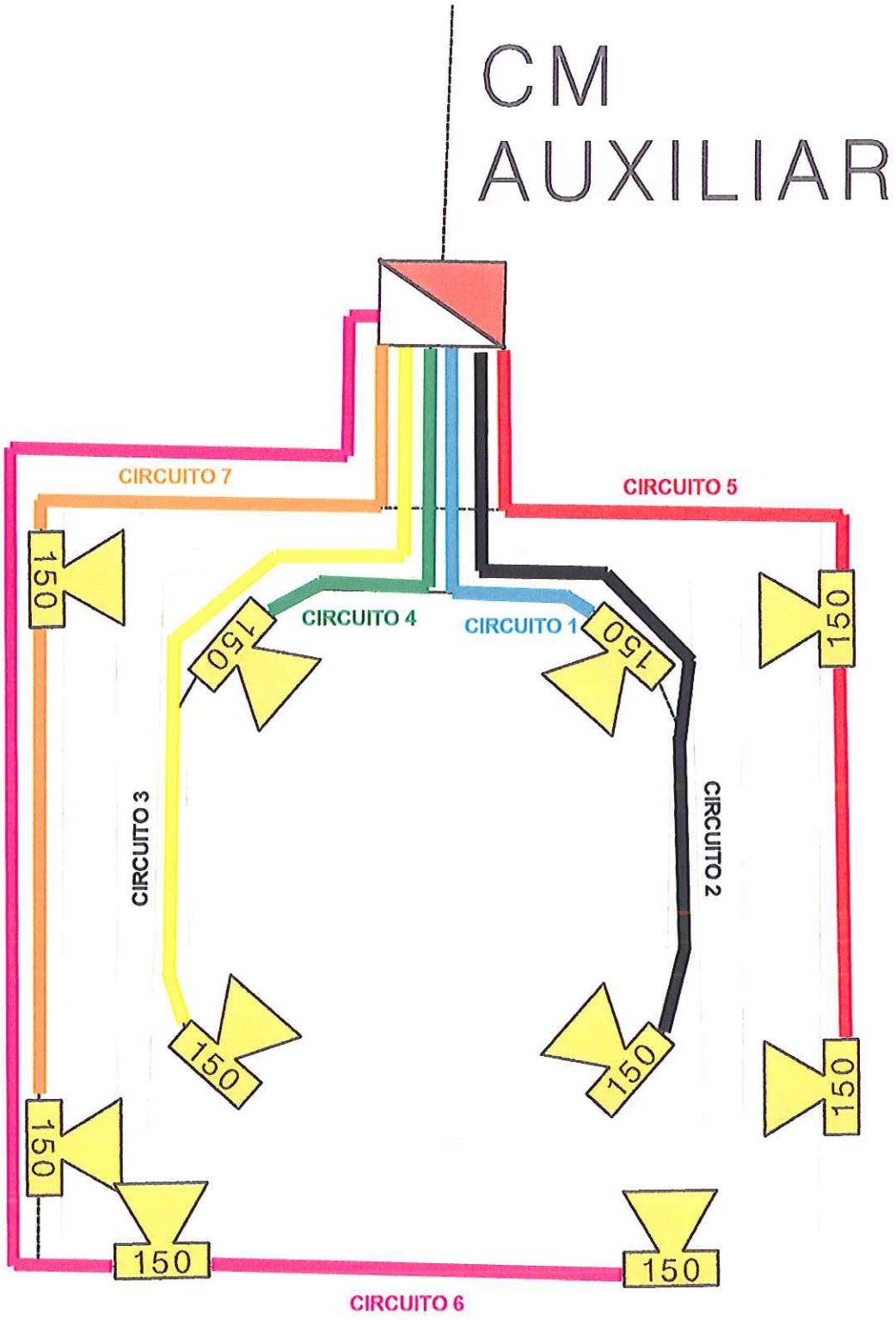
CM
AUXILIAR
CIRCUITO 7
CIRCUITO 5
CIRCUITO 4
CIRCUITO 1
CIRCUITO 3
CIRCUITO 2
CIRCUITO 6
150
150
150
150
150
150
150
150
150
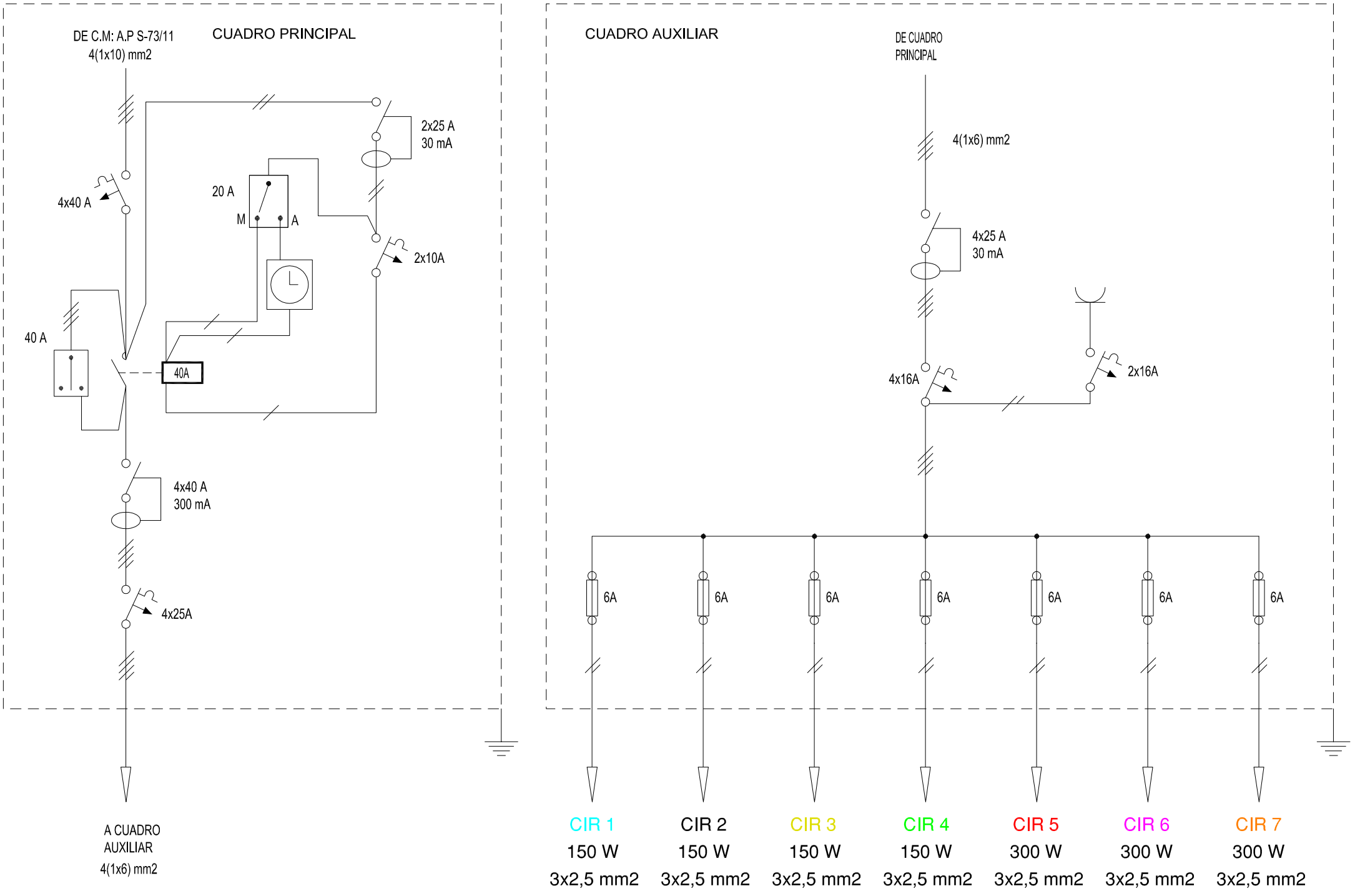
TEMPLETE CRUZ DEL CAMPO (M-162)